trovaprezzi.it

Questo manuale d'istruzione è fornito da trovaprezzi.it. Scopri tutte le offerte per Eglo Pasteri 31572 lampadario tessuto marrone o cerca il tuo prodotto tra le migliori offerte di Illuminazione per Interni

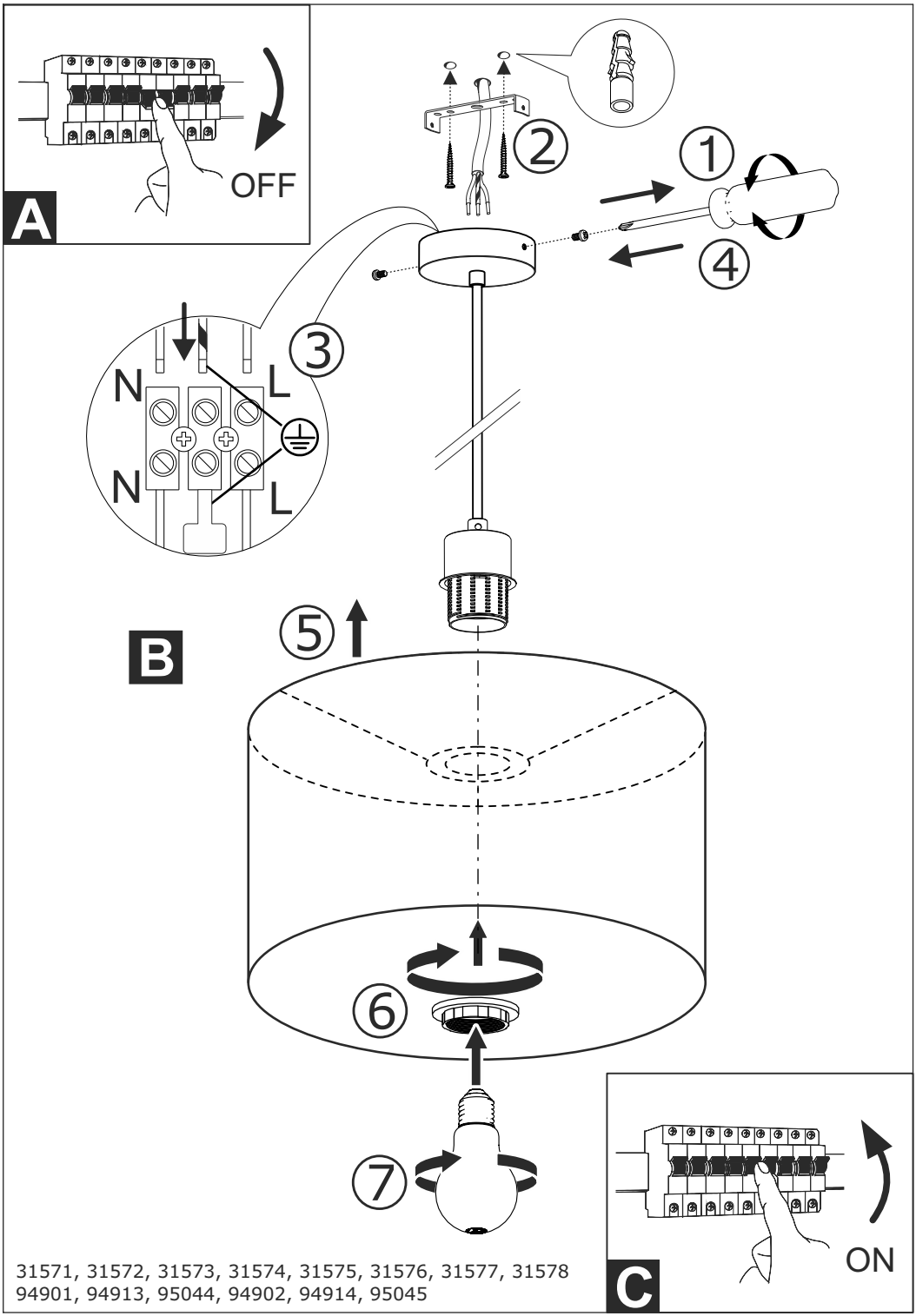

31571, 31572, 31573, 31574, 31575, 31576, 31577, 31578
94901, 94913, 95044, 94902, 94914, 95045