trovaprezzi.it
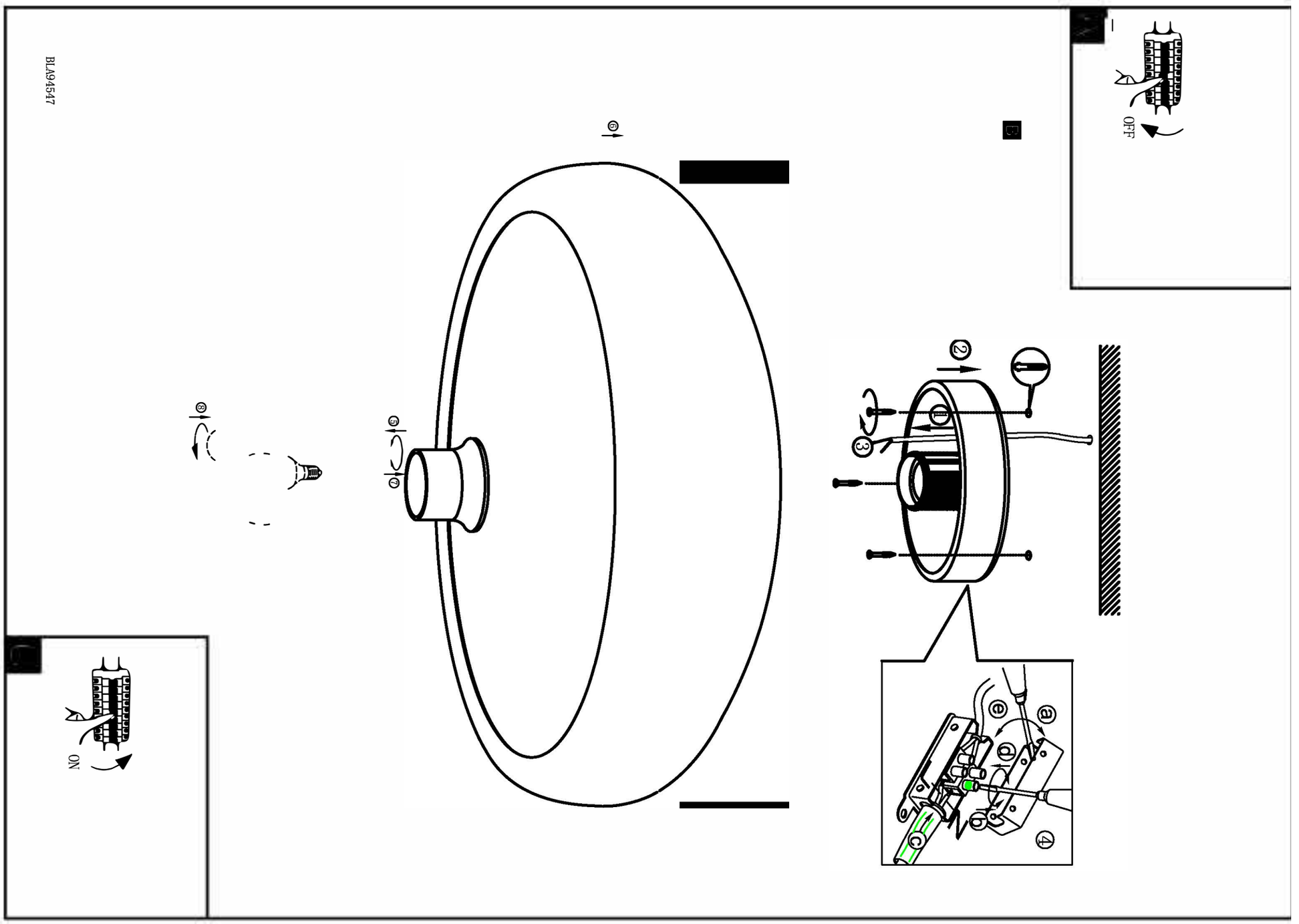
Questo manuale d’istruzione è fornito da trovaprezzi.it. Scopri tutte le offerte per Eglo Mogano 94548 plafoniera bianco o cerca il tuo prodotto tra le migliori offerte di Illuminazione per Interni