trovaprezzi.it

Questo manuale d'istruzione è fornito da trovaprezzi.it. Scopri tutte le offerte per Eglo Fueva-C 96673 plafoniera LED bianco o cerca il tuo prodotto tra le migliori offerte di Illuminazione per Interni

EGLO
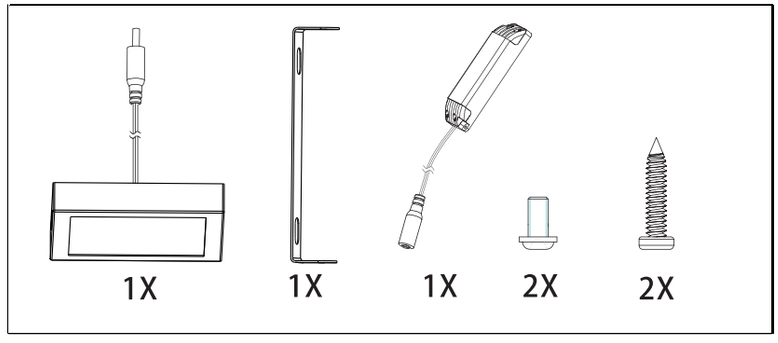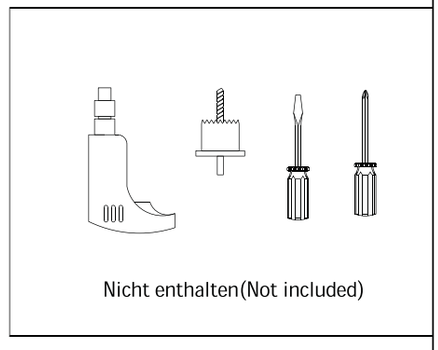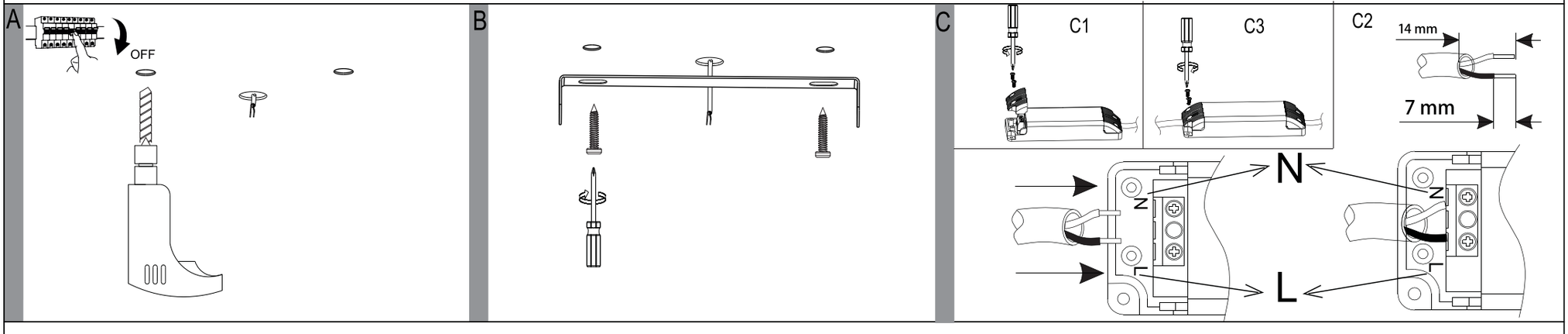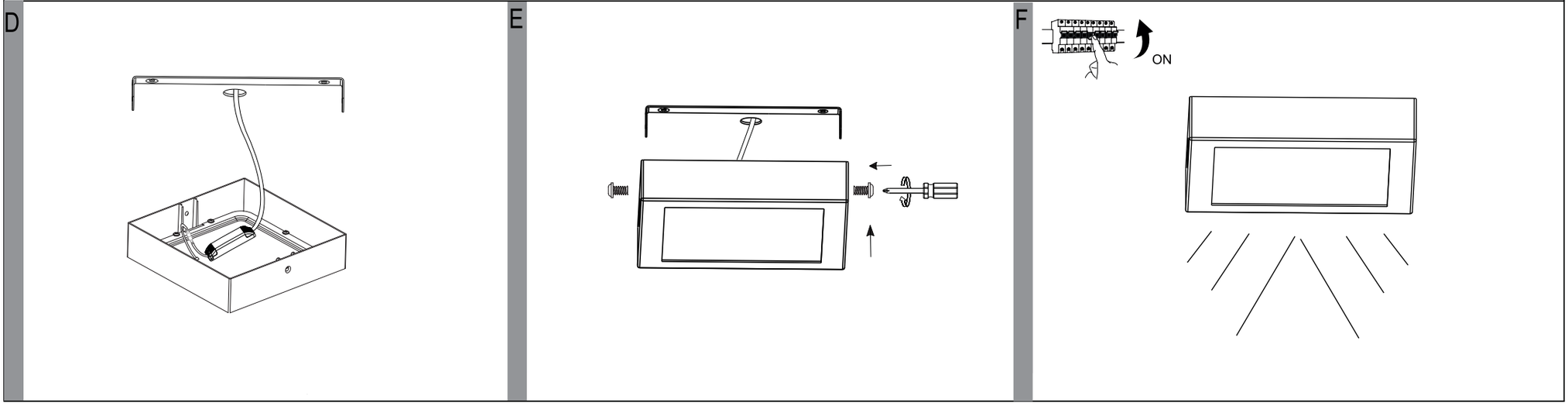
Art.-Nr.: 96672/96673/96679
96681