trovaprezzi.it

Questo manuale d'istruzione è fornito da trovaprezzi.it. Scopri tutte le offerte per Asko DFI543A o cerca il tuo prodotto tra le migliori offerte di Lavastoviglie

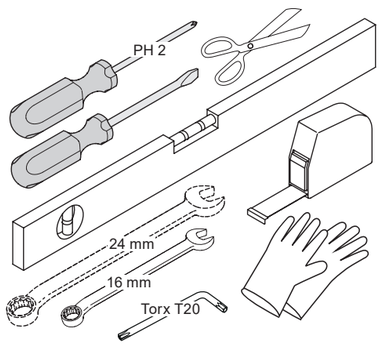

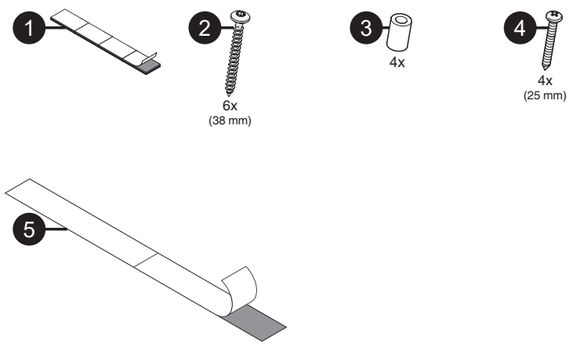

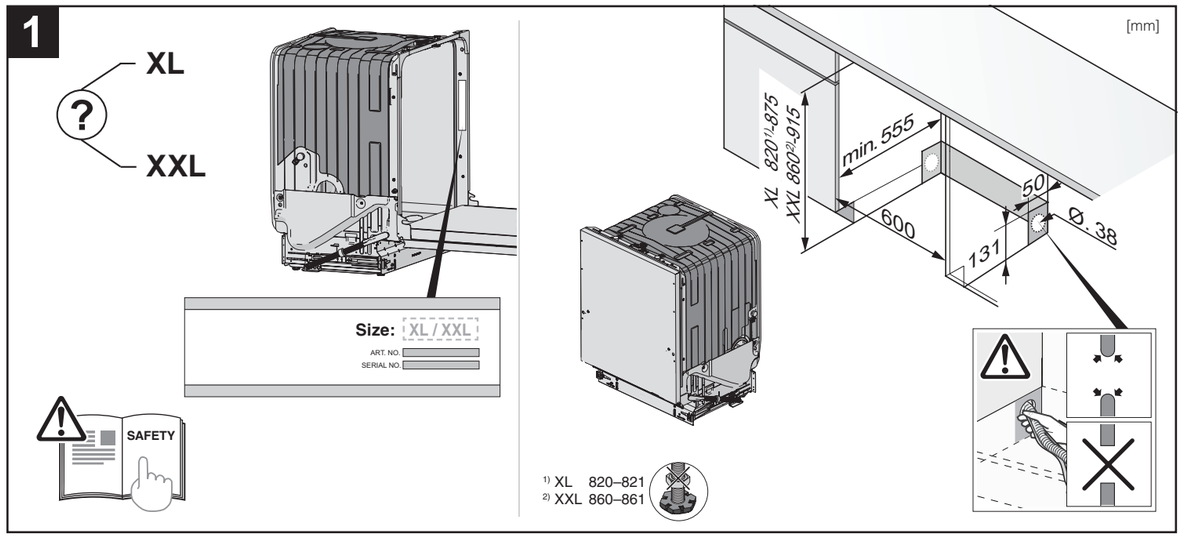

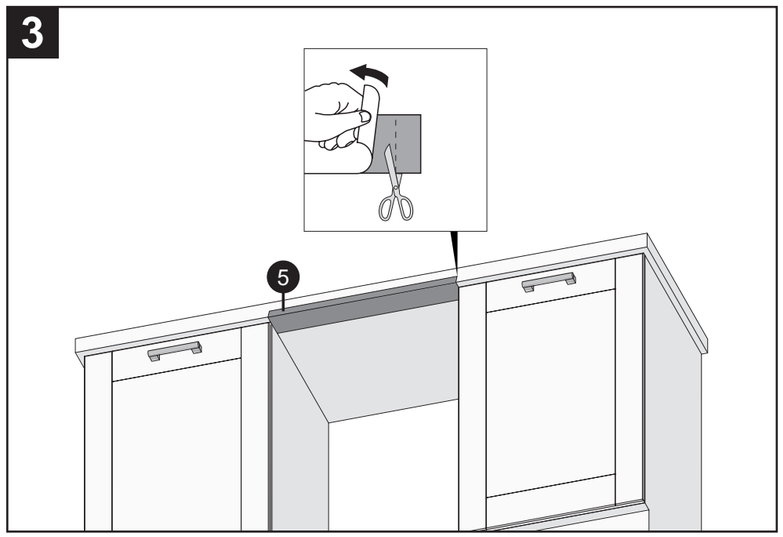

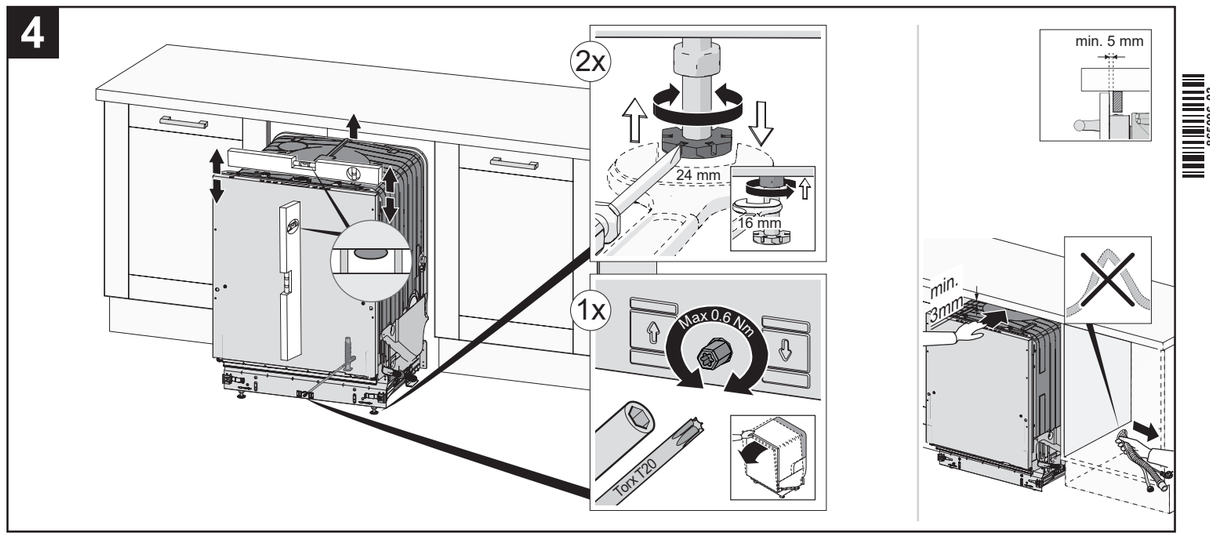

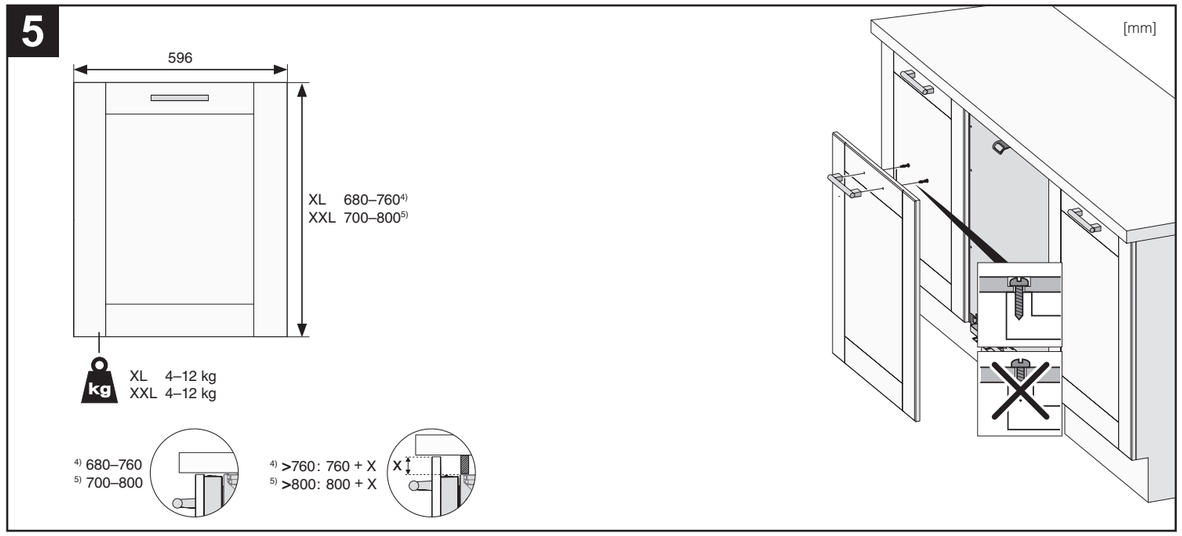

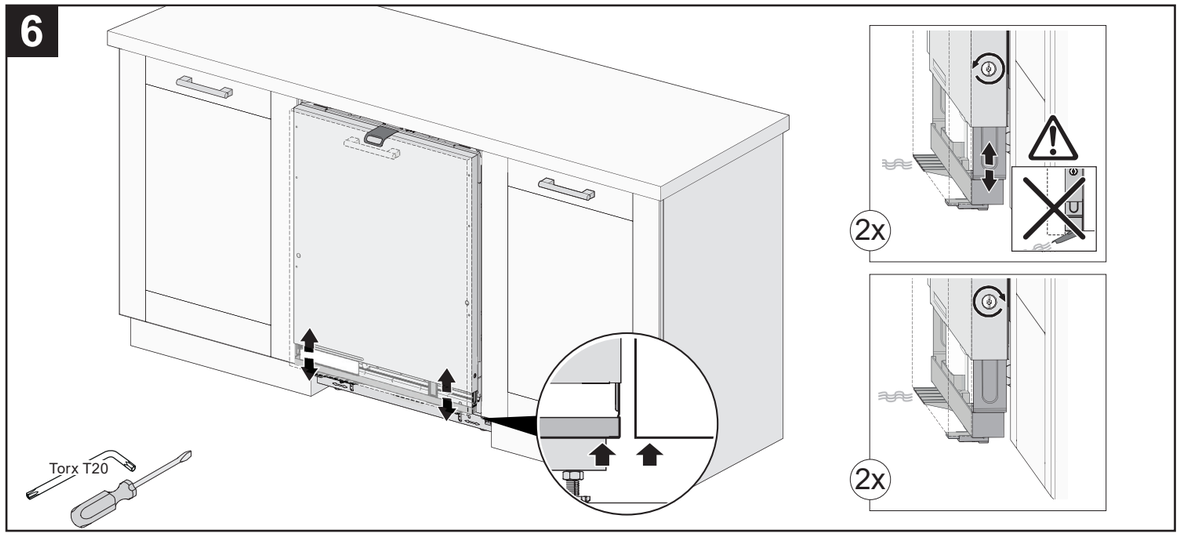

865006-03

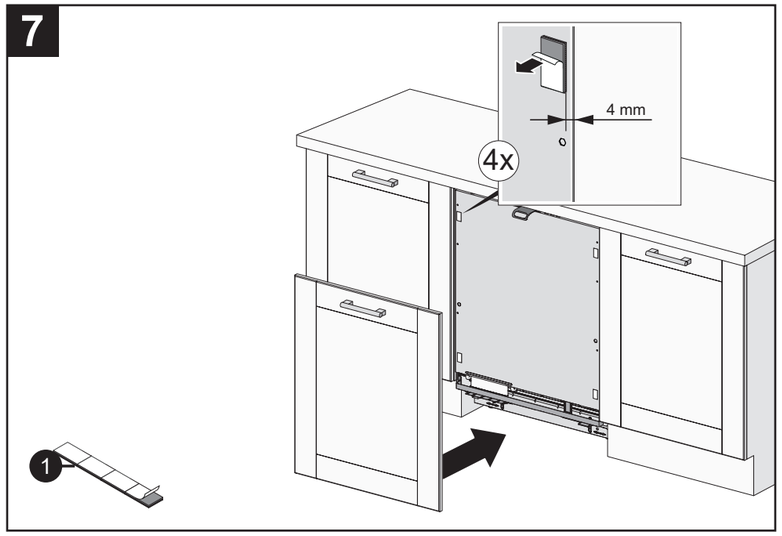
7
4 mm
4x
1

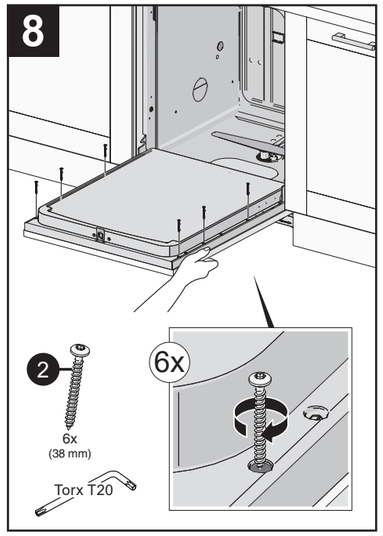
8
2
6x
(38 mm)
Torx T20
6x

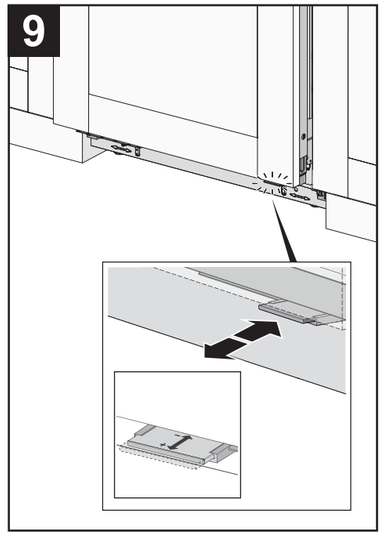
9

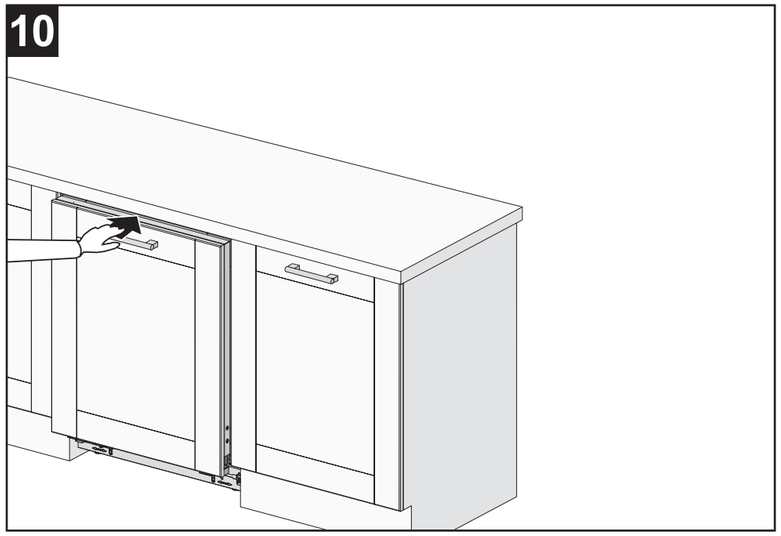
10

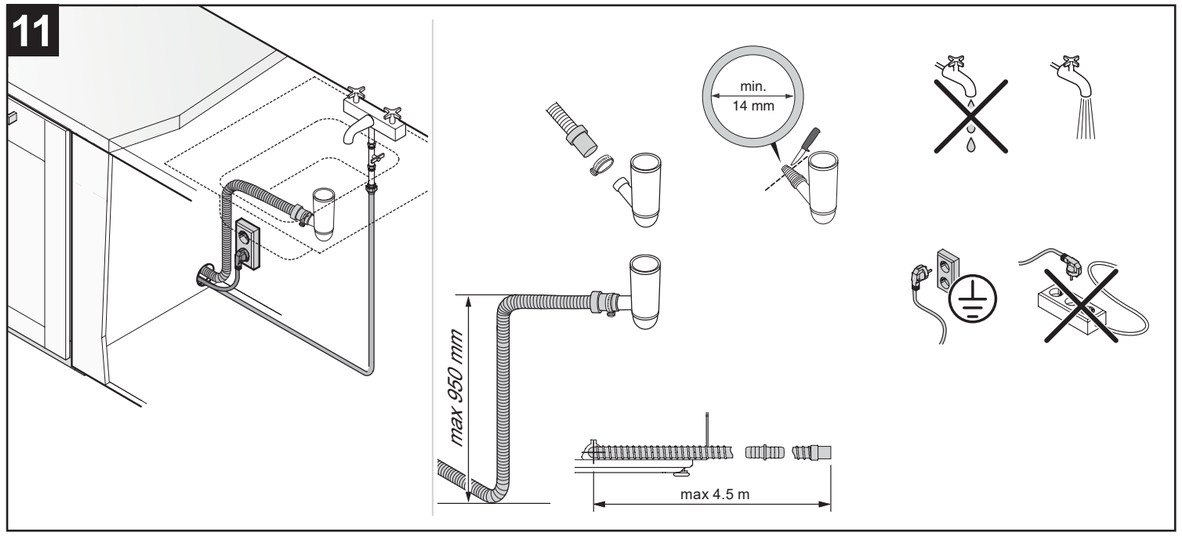
11
min.
14 mm
max. 950 mm
max 4.5 m

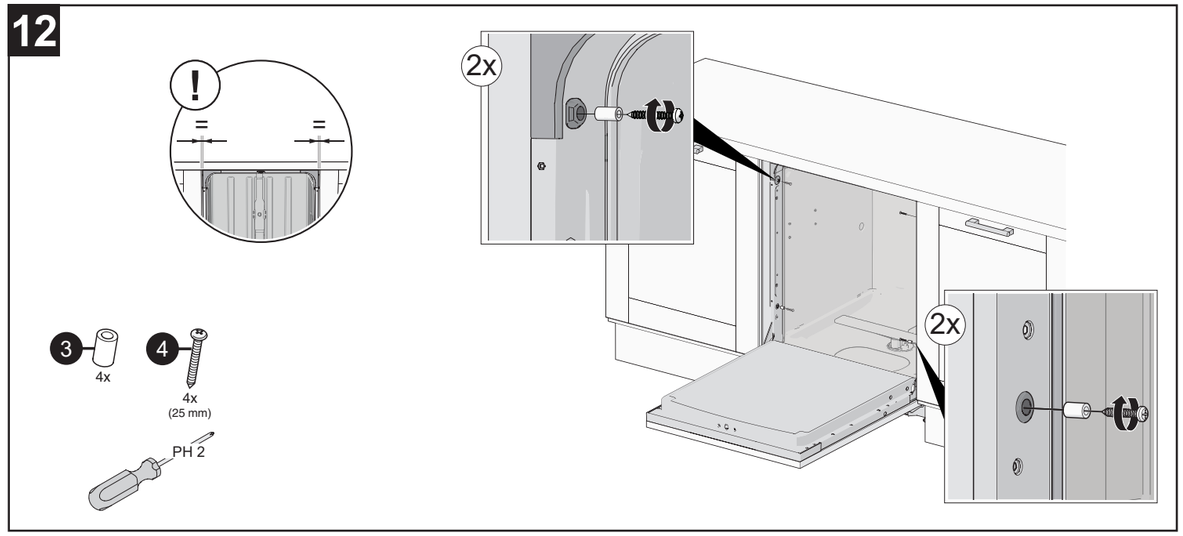
12
!
=
=
2x
3
4x
4
4x
(25 mm)
PH 2
2x

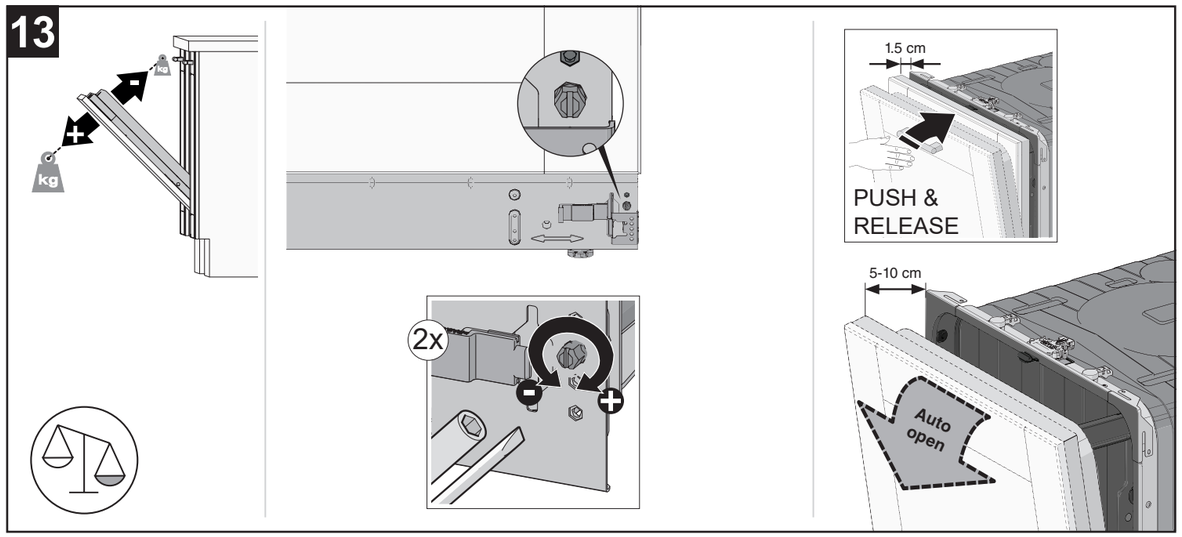
13
kg
kg
2x
1.5 cm
PUSH &
RELEASE
5-10 cm
Auto
open

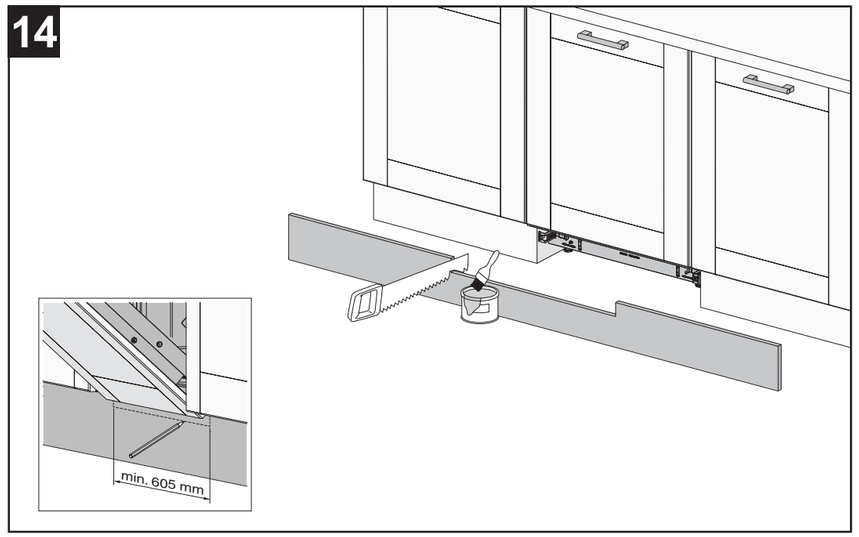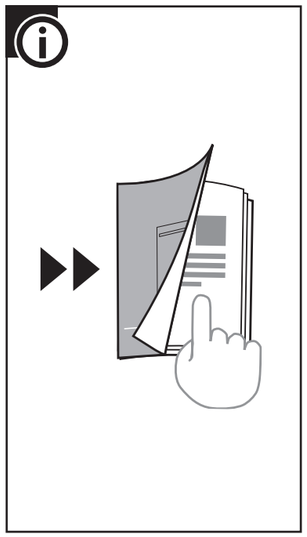
14
min. 605 mm