Questo manuale d'istruzione è fornito da trovaprezzi.it. Scopri tutte le offerte per Cellularline AQL Kosmos2 Blu o cerca il tuo prodotto tra le migliori offerte di Cuffie e Microfoni

AUDIO QUALITY LAB

KOSMOS2

ISTRBTHEADBKOSMOS2

(EN) WIRELESS HEADPHONES
(IT) WIRELESS HEADPHONES
(FR) CASQUE SANS FIL
(DE) DRAHTLOSE KOPFHÖRER
(ES) AURICULARES INALÁMBRICOS
(RU) БЕСПРОВОДНЫЕ НАУШНИКИ
(TR) KABLOSUZ KULAKLIKLAR
(NL) WIRELESS HEADSET
(FI) LANGATTOMAT KUULOKKEET

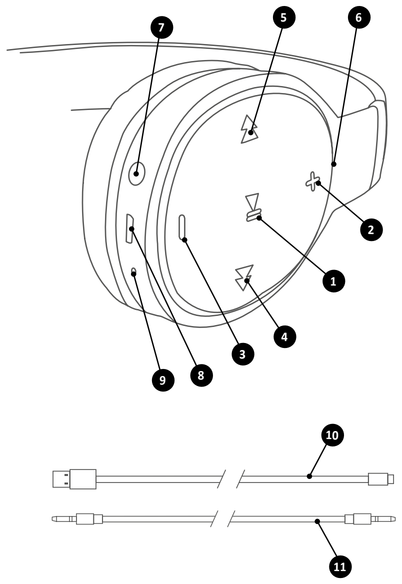

(EN)
Description:
1 Multifunction button
2 Volume + button
3 Volume - button
4 FF button
5 Rew button
6 LED
7 Aux port
8 MicroUSB port
9 Microphone
10 USB-micro/USB charging cable
11 cable with double 3.5 mm jack

(IT)
Descrizione:
1 Tasto multifunzione
2 Volume +
3 Volume -
4 Tasto FF
5 Tasto Rew
6 Led
7 Presa Aux
8 Presa MicroUSB
9 Microfono
10 cavo di ricarica USB – MicroUSB
11 cavo doppio jack 3.5mm

(FR)
Description :
1 Touche multifonction
2 Volume +
3 Volume -
4 Touche FF (Avance)
5 Touche Rew (Retour)
6 Voyant
7 Prise AUX
8 Prise Micro USB
9 Micro
10 câble de charge USB - Micro USB
11 câble double jack 3.5mm

(DE)
Beschreibung:
1 Multifunktionstaste
2 Lautstärke +
3 Lautstärke -
4 Taste FF
5 Taste Rew
6 LED
7 AUX-Buchse
8 Micro-USB-Buchse
9 Mikrofon
10 Ladekabel USB – Micro-USB
11 Kabel mit doppeltem 3,5-mm-Klinkenstecker

(ES)
Descripción:
1 Botón multifunción
2 Botón Volumen +
3 Botón Volumen -
4 Botón FF
5 Botón Rew
6 LED
7 Toma Aux
8 Puerto MicroUSB
9 Micrófono
10 cable de recarga USB - micro USB
11 cable doble jack 3.5mm

(RU)
Описание:
1 Многофункциональная клавиша
2 Громкость +
3 Громкость -
4 Клавиша FF
5 Клавиша Rew
6 Светодиодный индикатор
7 Гнездо Aux
8 Гнездо MicroUSB
9 Микрофон
10 кабель для зарядки USB - MicroUSB
11 кабель с двойным разъемом jack 3,5 мм

(TR)
Tanım:
1 Çok fonksiyonlu tuş
2 Ses düzeyi +
3 Ses düzeyi -
4 FF (İleri) Tuşu
5 Rew (Geri) Tuşu
6 Led
7 Aux soketi
8 MicroUSB soket
9 Mikrofon
10 USB - MicroUSB yeniden şarj kablosu
11 3.5mm çift jaklı kablo

(NL)
Beschreibung:
1 Multifunctie toets
2 Volume +
3 Volume -
4 Toets FF
5 Toets Rew
6 Led
7 Aansluiting Aux
8 Aansluiting MicroUSB
9 Microfoon
10 laadkabel USB - MicroUSB
11 kabel dubbele jack 3.5mm

(FI)
Beschrijving:
1 Monitoiminäppäin
2 Äänenvoimakkuus +
3 Äänenvoimakkuus -
4 Näppäin FF
5 Näppäin Rew
6 Led-valo
7 Aux-liitin
8 MicroUSB-liitin
9 Mikrofoni
10 MicroUSB-USB-latausjohto
11 johto kaksiosaisella jakkiliittimellä 3,5 mm

EN - PRELIMINARY OPERATIONS
Charge the device before use. Use the Micro-USB cable (10) supplied.
The LED lights up red when the unit is charging. The LED lights up blue when charging is complete.
Headphones pairing:
- Make sure that the device is switched off and turn off Bluetooth® on the phone.
- Press and hold down the MF button (1) for approx. 8 seconds until the LED (6) flashes red/blue in alternating fashion.
- Turn on Bluetooth® on the phone and select **KOSMOS2** after it has been detected. The LED (6) on the device will now flash blue to show that the unit has been paired.
If pairing is unsuccessful, turn the device off and try again.
Important: if the device or the phone has been turned off or is out of range, you may need to use the menu on your phone to pair them again; or, just press the MF button (1) once.
Pairing the headphones to a second phone (multipoint operation):
- Turn Bluetooth® off on the first phone
- To connect to the second phone, see the instructions in the section, **"Pairing the headphones"**
- Once the connection has been established with the second phone, turn on Bluetooth® on the first phone and select **KOSMOS2** if it does not connect automatically.

USE
To turn the headphones ON: hold down the MF button (1) until the blue LED (6) turns on (approx. 5 seconds).
To turn the headphones OFF: hold down the MF button (1) until the LED (6) flashes red (approx. 5 seconds).
Play/Pause: press the multifunction button (1)
Rew: press and hold down the -/Rew button (5)
FF: press and hold the +/FF button (4)
To adjust the volume: press the Volume + or Volume - buttons (2 or 3) briefly.
To answer a call: press the MF button (1) briefly.
To end a call: press the MF button (1) briefly.
Battery discharged indicator: if the LED (6) flashes red and you hear a tone every 2 minutes, the battery is low.

TECHNICAL SPECIFICATIONS:
Bluetooth®: v5
Bluetooth® frequency range: 2.4GHz~2.48GHz
Supported profiles: Headset – Handsfree – A2DP - AVRCP
Range: 10m
Micro-USB port voltage (V): 5V
Micro-USB port current (A): 500A
Battery Capacity: 3.7V - 200mAh
Stand-by Time: about 300 hrs
Play Time: 12 hrs
Talk Time: 12 hrs
Recharge Time: about 2 hrs
Weight: 160g

IT - OPERAZIONI PRELIMINARI
Ricaricare il dispositivo prima dell'utilizzo tramite il cavo MicroUSB (10) in dotazione.
Il led rosso indica la carica in atto, l'accensione del led blu indica il completamento della ricarica.
Abbinamento della cuffia:
- Assicurarsi che il dispositivo sia spento e disabilitare il bluetooth del telefono.
- Mantenere premuto per 8 secondi circa il tasto MFB (1) fino al lampeggio rosso/blu alternato del led (6).
- Abilitare il bluetooth del telefono e selezionare **KOSMOS2** una volta rilevato. Il led (6) del dispositivo lampeggerà blu per indicare l'avvenuto abbinamento.
Nel caso l'operazione di abbinamento non fosse riuscita, spegnere il dispositivo e ripetere l'operazione.
Attenzione: se il dispositivo o il telefono sono stati spenti o messi fuori portata, per connetterli nuovamente potrebbe essere necessario agire sul menu del telefono o semplicemente premere una volta il tasto MFB (1).
Abbinamento della cuffia con il secondo telefono (funzione multipoint):
- Disabilitare il bluetooth del primo telefono
- Per stabilire la connessione con il secondo telefono fare riferimento ai punti elencati in **"abbinamento della cuffia"**
- Una volta stabilita la connessione, riattivare il bluetooth sul primo telefono e selezionare **KOSMOS 2** nel caso in cui la riconnessione non avvenga automaticamente

UTILIZZO
Accensione della cuffia: mantenere premuto il tasto MFB (1) fino all'accensione del led blu (6), 5 secondi circa.
Spegnimento della cuffia: mantenere premuto il tasto MFB (1) fino al lampeggio del led rosso (6), 5 secondi circa.
Play/Pausa: premere il tasto MFB (1)
Rew: mantenere premuto il tasto -/Rew (5)
FF: mantenere premuto il tasto +/FF (4)
Regolazione volume: premere brevemente i tasti Volume + o Volume – (2-3).
Rispondere ad una chiamata: premere brevemente il tasto MFB (1).
Terminare una chiamata: premere brevemente il tasto MFB (1).
Indicatore di batteria scarica: il lampeggio rosso del led (6) e un segnale acustico ogni 2 minuti indicano l'esaurimento della carica della batteria.

SPECIFICHE TECNICHE:
Bluetooth: v5
Bluetooth Frequency range: 2.4GHz~2.48GHz
Profili supportati: Headset – Handsfree – A2DP - AVRCP
Portata: 10mt
MicroUSB port Voltage (V): 5V
MicroUSB port current (A): 500A
Capacità Batteria: 3.7V - 200mAh
Standby Time: 300h circa
Play Time: 12h
Talk Time: 12h
Tempo di ricarica: 2h circa
Peso: 160g

FR - OPÉRATIONS PRÉALABLES
Avant l'utilisation, charger le dispositif à l'aide du câble Micro USB (10) fourni à cet effet.
Le voyant rouge indique que la charge est en cours ; l'allumage du voyant bleu indique que la charge est terminée.
Couplage du casque :
- S'assurer que le dispositif est éteint et désactiver le Bluetooth® du téléphone.
- Maintenir la touche MFB (1) enfoncée pendant 8 secondes environ, jusqu'à ce que le voyant (6) clignote alternativement en rouge et en bleu.
- Activer le Bluetooth® du téléphone et sélectionner **KOSMOS2** une fois qu'il est détecté. Le voyant (6) du dispositif clignote en bleu pour confirmer le couplage.
Dans le cas où le couplage échouerait, éteindre le dispositif et répéter l'opération.
Attention : si le dispositif ou le téléphone a été éteint ou placé hors de portée, pour le reconnecter, il peut s'avérer nécessaire d'intervenir dans le menu du téléphone ou d'appuyer simplement une fois sur la touche MFB (1).
Couplage du casque au deuxième téléphone (fonction multipoint) :
- Désactiver le Bluetooth® du premier téléphone.
- Pour établir la connexion avec le deuxième téléphone, se reporter aux instructions figurant dans **« Couplage du casque »**.
- Une fois la connexion établie, réactiver le Bluetooth® sur le premier téléphone et sélectionner **KOSMOS2** dans le cas où la reconnexion n'interviendrait pas automatiquement.
UTILISATION
Allumage du casque : maintenir enfoncée la touche MFB (1) jusqu'à l'allumage du voyant bleu (6), au bout de 5 secondes environ.
Extinction du casque : maintenir enfoncée la touche MFB (1) jusqu'au clignotement du voyant rouge (6), au bout de 5 secondes environ.
Play/Pause : appuyer sur la touche MFB (1).
Rew (retour) : maintenir enfoncée la touche -/Rew (5).
FF (avance) : maintenir enfoncée la touche +/FF (4).
Réglage du volume : appuyer brièvement sur les touches Volume + ou Volume - (2-3).
Répondre à un appel : appuyer brièvement sur la touche MFB (1).
Mettre fin à un appel : appuyer brièvement sur la touche MFB (1).
Indicateur de batterie déchargée : le clignotement rouge du voyant (6) et un signal sonore émis toutes les 2 minutes indiquent que la charge de la batterie est presque épuisée.
CARACTÉRISTIQUES TECHNIQUES:
Bluetooth® : v. 5
Gamme de fréquences Bluetooth® : 2,4 GHz~2,48 GHz
Profils supportés : Écouteur – Mains libres – A2DP – AVRCP
Portée : 10 m
Tension du port Micro USB (V) : 5 V
Courant du port Micro USB (A) : 500 A
Capacité de la batterie : 3,7 V - 200 mAh
Autonomie en stand-by : 300 h environ
Autonomie en lecture : 12 h
Autonomie en conversation : 12 h
Temps de charge : 2 h environ
Poids : 160 g

DE -VORBEREITUNG
Das Gerät vor dem Gebrauch mittels des mitgelieferten Micro-USB-Kabels (10) laden.
Die rote LED zeigt an, dass der Ladevorgang läuft. Sobald sich die blaue LED einschaltet, ist der Ladevorgang abgeschlossen.
Pairing des Kopfhörers:
- Sich vergewissern, dass das Gerät ausgeschaltet ist und das Bluetooth® des Telefons deaktivieren
- Die MFB-Taste (1) ungefähr 8 Sekunden lang drücken, bis die LED-Anzeige (6) abwechselnd rot und blau blinkt.
- Das Bluetooth® des Telefons aktivieren und **KOSMOS2** anwählen, sobald das Gerät erfasst wird. Die LED (6) des Geräts blinkt blau und zeigt damit an, dass das Pairing durchgeführt wurde.
Falls das Pairing nicht erfolgreich durchgeführt werden konnte, das Gerät ausschalten und den Vorgang wiederholen.
Achtung: Wenn das Gerät oder das Telefon ausgeschaltet wurden oder sich außerhalb der Reichweite befinden, könnte es notwendig sein, auf das Menü des Telefons zuzugreifen oder einmal die MFB-Taste (1) zu drücken, um die beiden Geräte wieder zu verbinden.
Pairing des Kopfhörers mit dem zweiten Telefon (Multipoint-Funktion):
- Das Bluetooth® des ersten Telefons deaktivieren
- Zum Herstellen der Verbindung mit dem zweiten Telefon siehe die unter **„Pairing des Kopfhörers"** aufgeführten Punkte
- Nach erfolgter Verbindung das Bluetooth® des ersten Telefons wieder aktivieren und **KOSMOS2** anwählen, falls die Verbindung nicht automatisch hergestellt wird.

GEBRAUCH:
Einschalten des Kopfhörers: Die MFB-Taste (1) drücken und gedrückt halten, bis sich die blaue LED (6) einschaltet (ca. 5 Sekunden).
Ausschalten des Kopfhörers: Die MFB-Taste (1) drücken und gedrückt halten, bis die rote LED (6) blinkt (ca. 5 Sekunden).
Play/Pause: Die MFB-Taste (1) drücken
Rew: Die Taste -/Rew (5) gedrückt halten
FF: Die Taste +/FF (4) gedrückt halten
Lautstärkeregelung: Die Taste Lautstärke + oder Lautstärke – (2-3) kurz drücken.
Annahme eines Anrufs: Die MFB-Taste (1) kurz drücken.
Beenden eines Anrufs: Die MFB-Taste (1) kurz drücken.
Anzeige entladener Akku: Die rot blinkende LED (6) und ein alle 2 Minuten ertönendes Akustiksignal weisen darauf hin, dass der Akku entladen ist.

TECHNISCHE SPEZIFIKATIONEN:
Bluetooth®: v5
Bluetooth®-Frequenzbereich: 2.4GHz ~ 2.48GHz
Unterstützte Profile: Headset – Handsfree – A2DP – AVRCP
Reichweite: 10 m
Spannung Micro-USB-Port (V): 5 V
Strom Micro-USB-Port (A): 500 A
Akku-Kapazität: 3,7 V - 200 mAh
Standby-Zeit: ca. 300 Stunden
Musikwiedergabezeit: 12 h
Gesprächszeit: 12 h
Ladezeit: ca. 2 Stunden
Gewicht: 160 g

ES - OPERACIONES PRELIMINARES
Cargue el dispositivo antes de utilizarlo mediante el cable micro-USB (10) suministrado.
El led rojo indica que la carga está en curso; el encendido del led azul indica que se ha completado la carga.
Emparejamiento del dispositivo:
- Asegúrese de que el dispositivo está apagado y desactive el Bluetooth® del teléfono.
- Mantenga pulsado durante 8 segundos aproximadamente el botón multifunción (1) hasta que parpadee el led (6) alternando los colores rojo y azul.
- Active el Bluetooth® del teléfono y seleccione **KOSMOS2** una vez detectado. El led (6) del dispositivo parpadeará en color azul para indicar que el emparejamiento se ha efectuado.
Si fracasa la operación de emparejamiento, apague el dispositivo y repita la operación.
Atención: si el dispositivo o el teléfono se han apagado o puesto fuera de alcance, para volver a conectarlos puede ser necesario actuar en el menú del teléfono o simplemente pulsar una vez el botón multifunción (1).
Emparejamiento del dispositivo con un segundo teléfono (función Multipoint):
- Desactive el Bluetooth® del primer teléfono.
- Para establecer la conexión con el segundo teléfono, siga los puntos enumerados en **«Emparejamiento del dispositivo»**.
- Una vez establecida la conexión, vuelva a activar el Bluetooth® en el primer teléfono y seleccione **KOSMOS2** en caso de que la reconexión no se produzca automáticamente.

USO
Encendido del dispositivo: mantenga pulsado el botón multifunción (1) hasta que se encienda el led azul (6), unos 5 segundos.
Apagado del dispositivo: mantenga pulsado el botón multifunción (1) durante unos 5 segundos hasta que el led (6) parpadee en color rojo.
Reproducción/Pausa: pulse el botón multifunción (1).
Rew (retroceso): mantenga pulsado el botón -/Rew (5).
FF (avance): mantenga pulsado el botón +/FF (4).
Ajuste del volumen: pulse brevemente los botones Volumen + o Volumen - (2-3).
Contestar una llamada: pulse brevemente el botón multifunción (1).
Terminar una llamada: pulse brevemente el botón multifunción (1).
Indicador de batería descargada: el parpadeo en color rojo del led (6) y una señal acústica cada 2 minutos indican que la carga de la batería se está agotando.

ESPECIFICACIONES TÉCNICAS:
Bluetooth®: v5
Rango de frecuencia Bluetooth®: 2,4 GHz~2,48 GHz
Perfiles admitidos: Headset – Handsfree – A2DP – AVRCP
Alcance: 10 m
Voltaje (V) del puerto micro-USB: 5 V
Corriente (A) del puerto micro-USB: 500 A
Capacidad de la batería: 3,7 V - 200 mAh
Tiempo en espera: 300 h aprox.
Tiempo de reproducción de música: 12 h
Tiempo de conversación: 12 h
Tiempo de carga: 2 h aprox.
Peso: 160 g

RU - ПРЕДВАРИТЕЛЬНЫЕ ОПЕРАЦИИ
Перед применением зарядить устройство, используя кабель MicroUSB (10), входящий в комплект поставки.
Красный светодиодный индикатор указывает на статус зарядки, а включение синего светодиодного индикатора указывает на завершение зарядки.
Сопряжение гарнитуры:
- Убедиться, что устройство выключено, и отключить Bluetooth® телефона.
- Нажать и удерживать нажатой клавишу MFB (1) около 8 секунд до мигания светодиодного индикатора (6) поочередно красным/синим светом.
- Включить Bluetooth® телефона и выбрать **KOSMOS2** после его обнаружения. Светодиодный индикатор (6) устройства начнет мигать синим светом для указания на выполненное сопряжение.
В случае отрицательного результата операции сопряжения следует выключить устройство и повторить попытку.
Внимание: если устройство или телефон были выключены или помещены за пределы радиуса действия, для их повторного подключения может возникнуть необходимость в воздействии из меню телефона или в однократном нажатии на клавишу MFB (1).
Сопряжение гарнитуры со вторым телефоном (многоточечный режим):
- Отключить Bluetooth® первого телефона.
- Для установления соединения со вторым телефоном обращаться к пунктам, указанным в разделе "**Сопряжение гарнитуры**".
- После установления соединения снова включить Bluetooth® на первом телефоне и выбрать **KOSMOS2** в том случае, если связь не будет установлена автоматически.

ПРИМЕНЕНИЕ
Включение гарнитуры: удерживать нажатой клавишу MFB (1) до включения синего светодиодного индикатора (6), около 5 секунд.
Выключение гарнитуры: удерживать нажатой клавишу MFB (1) до мигания красного светодиодного индикатора (6), около 5 секунд.
Воспроизведение/Пауза: нажать на клавишу MFB (1).
Rew: удерживать нажатой клавишу -/Rew (5).
FF: удерживать нажатой клавишу +/FF (4).
Регулировка громкости: кратковременно нажать на клавиши Громкость + или Громкость – (2-3).
Ответ на звонок: кратковременно нажать на клавишу MFB (1).
Завершение звонка: кратковременно нажать на клавишу MFB (1).
Индикатор разряженной аккумуляторной батареи: мигание светодиодного индикатора (6) красным светом и звуковой сигнал через каждые 2 минуты указывают на разрядку аккумуляторной батареи.

ТЕХНИЧЕСКИЕ ХАРАКТЕРИСТИКИ:
Bluetooth®: v5
Частотный диапазон Bluetooth®: 2,4 ГГц~2,48 ГГц
Поддерживаемые профили: Headset – Handsfree – A2DP - AVRCP
Радиус действия: 10м
Напряжение порта MicroUSB (В): 5В
Сила тока порта MicroUSB (A): 500A
Емкость аккумуляторной батареи: 3,7В - 200мА·ч
Время работы в режиме ожидания: около 300 ч
Время воспроизведения: 12ч
Время работы в режиме разговора: 12ч
Время зарядки: около 2ч
Вес: 160г

TR - BAŞLANGIÇ İŞLEMLERİ
Kullanmaya başlamadan önce, birlikte temin edilmiş olan MicroUSB kablosu (10) aracılığıyla aygıtı yeniden şarj edin.
Kırmızı led ile şarjın yapılmakta olduğu, mavi led yandığında ise, yeniden şarjın tamamlanmış olduğu bildirilir.
Kulaklığın eşleştirilmesi:
- Aygıtın kapalı olduğundan emin olduktan sonra telefonun Bluetooth®'unu devre dışı bırakın
- Led (6) değişimli şekilde kırmızı/mavi yanıp sönmeye başlayana kadar MFB tuşunu (1) yaklaşık 8 saniye basılı tutun.
- Telefonun Bluetooth®'unu etkinleştirdikten sonra, algılandığında **KOSMOS2**'yi seçin. Eşleştirmenin yapılmış olduğunu bildirmek için aygıtın led'i (6) mavi olarak yanıp sönecektir.
Eşleştirme işleminin başarı ile sonuçlanmamış olmaması durumunda, aygıtı kapatıp işlemi tekrarlayın.
Dikkat: aygıt veya telefon kapatılmış veya kapsama alanı dışına konulmuş iseler, bunları yeniden bağlamak için telefon menüsü üzerinde müdahalede bulunmak veya sadece bir defa MFB tuşuna (1) basmak gerekli olabilir.
Kulaklığın ikinci telefon ile eşleştirilmesi (multipoint fonksiyonu):
- Birinci telefonun Bluetooth®'unu devre dışı bırakın
- İkinci telefon ile bağlantı tesis etmek için "**kulaklığın eşleştirilmesi**" bölümünde yer alan noktaları referans olarak alın
- Bağlantı tesis edildikten sonra, birinci telefonda Bluetooth®'u yeniden etkinleştirin ve yeniden bağlantının otomatik olarak gerçekleşmemesi halinde **KOSMOS2**'yi seçin.

KULLANIM
Kulaklığın açılması: MFB tuşunu (1) mavi led (6) yanana kadar yaklaşık 5 saniye basılı tutun.
Kulaklığın kapatılması: MFB tuşunu (1) kırmızı led (6) yanıp sönmeye başlayana kadar yaklaşık 5 saniye basılı tutunuz.
Play/Pausa (Çal/Durdur): MFB tuşuna (1) basınız
Rew (Geri): -/Rew (Geri) (5) tuşunu basılı tutun
FF (İleri): +/FF (İleri) (4) tuşunu basılı tutun
Ses düzeyi ayarı: Kısaca Ses düzeyi + veya Ses düzeyi – (2-3) tuşlarına basın.
Bir çağrıyı cevaplama: MFB tuşuna (1) kısaca basınız.
Bir çağrıyı sonlandırma: MFB tuşuna (1) kısaca basın.
Boş pil göstergesi: Led'in (6) kırmızı yanıp sönmesi ve her 2 dakikada bir sesli bir sinyal pil şarjının tükenmiş olduğunu gösterir.

TEKNIK ÖZELLIKLER:
Bluetooth®: v5
Bluetooth® Frequency range (Bluetooth® Frekans Aralığı): 2.4GHz~2.48GHz
Desteklenen profiller: Headset Kulaklık – Handsfree (Eller Serbest) – A2DP - AVRCP
Kapsama alanı: 10mt
MicroUSB port Voltage (MicroUSB port Gerilimi) (V): 5V
MicroUSB port current (MicroUSB port akımı) (A): 500A
Pil Kapasitesi: 3.7V - 200mAh
Standby Time (Bekleme Süresi): Yaklaşık 300 saat
Play Time (Çalma Süresi): 12h
Talk Time (Konuşma Süresi): 12h
Yeniden şarj süresi: Yaklaşık 2h
Ağırlık: 160g

NL - VOORAFGAANDE HANDELINGEN
Het apparaat vóór gebruik opladen met de bijgeleverde MicroUSB-kabel (10).
De rode led duidt aan dat wordt opgeladen, de blauwe led duidt aan dat het opladen is voltooid.
Koppeling van de hoofdtelefoon:
- Zorg ervoor dat het apparaat is uitgeschakeld en schakel de Bluetooth® van de telefoon uit.
- Houd de toets MFB (1) ongeveer 8 seconden ingedrukt tot de led (6) afwisselend rood/blauw begint te knipperen.
- Schakel de Bluetooth® van de telefoon in en selecteer **KOSMOS2** nadat dit gedetecteerd is. De led (6) van het apparaat knippert blauw wanneer de koppeling is voltooid.
Indien de koppeling is mislukt, moet het apparaat uitgeschakeld worden en moet de handeling herhaald worden.
Opgelet: als het apparaat of de telefoon zijn uitgeschakeld of buiten bereik zijn gesteld, moet u mogelijk het telefoonmenu bedienen of eenvoudig één keer op de MFB-knop drukken (1) om opnieuw verbinding te maken.
Koppeling van de hoofdtelefoon met de tweede telefoon (multipoint functie):
- Schakel de Bluetooth® van de eerste telefoon uit.
- Voor de verbinding met de tweede telefoon wordt verwezen naar de puntjes vermeld in "**Koppeling van de hoofdtelefoon**".
- Na de verbinding moet u de Bluetooth® terug aanschakelen op de eerste telefoon en **KOSMOS2** selecteren indien de herverbinding niet automatisch tot stand komt.

GEBRUIK
Hoofdtelefoon inschakelen: houd de toets MFB (1) ongeveer 5 seconden ingedrukt tot de blauwe led (6) aangaat.
Hoofdtelefoon uitschakelen: houd de toets MFB (1) ingedrukt tot de rode led (6) begint te knipperen, ongeveer 5 seconden.
Play/Pauze: druk op de toets MFB (1)
Rew: houd de toets -/Rew (5) ingedrukt
FF: houd de toets +/FF (4) ingedrukt
Regeling volume: druk kort op de toetsen Volume + of Volume – (2-3).
Een oproep beantwoorden: druk kort op de toets MFB (1).
Een oproep beëindigen: druk kort op de toets MFB (1).
Batterij leeg-indicator: wanneer de rode led (6) knippert en elke 2 minuten een akoestisch signaal wordt uitgezonden, betekent dit dat de batterij bijna leeg is.

TECHNISCHE SPECIFIEKEN:
Bluetooth®: v5
Frequentiebereik Bluetooth®: 2.4GHz~2.48GHz
Ondersteunde profielen: Headset – Handsfree – A2DP - AVRCP
Bereik: 10 m
MicroUSB-poort spanning (V): 5V
MicroUSB-poort stroomsterkte (A): 500A
Batterijcapaciteit: 3.7V - 200mAh
Tijdsduur in stand-by: ong. 300 u
Afspeeltijd: 12 u
Tijdsduur in gesprek: 12 u
Oplaadtijd: ong. 2 u
Gewicht: 160 g

FI - ESITOIMENPITEET
Lataa laite ennen käyttöä varustuksiin kuuluvalla MicroUSB-johdolla (10).
Punainen led-valo osoittaa meneillään olevaa latausta, sinisen led-valon syttyminen osoittaa, että lataus on päättynyt.
Kuulokkeen yhdistäminen puhelimeen:
- Varmista, että laite on sammutettu ja kytke puhelimen Bluetooth® -toiminto pois päältä
- Pidä MFB-näppäintä (1) painettuna noin 8 sekuntia, kunnes led-valon (6) punainen/sininen valo vilkkuu vuorotellen.
- Kytke puhelimen Bluetooth®-toiminto päälle ja valitse **KOSMOS2** kun se havaitaan. Laitteessa oleva led-valo (6) vilkkuu sinisenä osoittaen, että laiteparin muodostus on suoritettu.
Jos laiteparin muodostaminen ei onnistunut, sammuta laite ja toista toimenpide.
Varoitus: jos laite tai puhelin on sammutettu tai ne ovat peittoalueen ulkopuolella, niiden yhdistämiseksi uudelleen voi olla tarpeen käyttää puhelimen valikkoa tai painaa yksinkertaisesti kerran näppäintä MFB (1).
Laiteparin muodostaminen kuulokkeen ja toisen puhelimen välille (multipoint-toiminto):
- Kytke ensimmäisen puhelimen Bluetooth®-toiminto pois päältä
- Yhteyden saamiseksi toiseen puhelimeen, viittaa kohdassa "**kuulokkeen yhdistäminen puhelimeen**" lueteltuihin kohtiin
- Kun yhteys on muodostettu, kytke Bluetooth®-toiminto uudelleen päälle ensimmäisessä puhelimessa ja valitse **KOSMOS2** jos yhteyttä ei muodostu automaattisesti uudelleen.

KÄYTTÖ
Kuulokkeen käynnistäminen: pidä MFB-näppäintä (1) painettuna noin 5 sekuntia, kunnes sininen led-valo (6) syttyy.
Kuulokkeen sammutus: pidä MFB-näppäintä (1) painettuna noin 5 sekuntia, kunnes punainen led-valo (6) alkaa vilkkua.
Play/Pause: paina näppäintä MFB (1)
Rew: pidä painettuna näppäintä -/Rew (5)
FF: pidä painettuna näppäintä +/FF (4)
Äänenvoimakkuuden säätäminen: paina lyhyesti näppäimiä Äänenvoimakkuus + tai - (2-3).
Puheluun vastaaminen: paina lyhyesti näppäintä MFB (1).
Puhelun lopettaminen: paina lyhyesti näppäintä MFB (1).
Tyhjän akun osoitin: akun latauksen loppumisesta ilmoitetaan punaisena vilkkuvalla led-valolla (6) ja 2 minuutin välein soivalla äänimerkillä.

TEKNISET TIEDOT:
Bluetooth®: v5
Bluetooth® taajuusalue: 2.4GHz~2.48GHz
Tuetut profiilit: Headset – Handsfree – A2DP - AVRCP
Kantama: 10m
MicroUSB-portin jännite (V): 5V
MicroUSB-portin virta (A): 500A
Akun teho: 3.7V 200mAh
Standby-aika: noin 300 h
Musiikinkuunteluaika: 12h
Puheaika: 12h
Latausaika: noin 2h
Paino: 160g

CE

EN - CellularLine S.p.A declares that this device complies with Directive 2014/53/EU. The full text of the EU declaration of conformity is available at the following address: www.cellularline.com/_/declaration-of-conformity
Cellularline S.p.A also declares that this Bluetooth® device complies with the RoHS Directive (2011/65/EU) updated by 2015/863/EU

IT - CellularLine S.p.A, dichiara che il dispositivo è conforme alla direttiva 2014/53/EU. Il testo completo della dichiarazione di conformità UE è disponibile al seguente indirizzo Internet: www.cellularline.com/_/declaration-of-conformity
Cellularline S.p.A dichiara inoltre che questo dispositivo Bluetooth è conforme alla direttiva ROHS (2011/65/EC) aggiornata dalla 2015/863/EU

FR - Cellularline S.p.A. déclare que le dispositif est conforme à la directive 2014/53/UE. Le texte complet de la déclaration de conformité UE est disponible à l'adresse Internet suivante : www.cellularline.com/_/declaration-of-conformity
Cellularline S.p.A. déclare en outre que ce dispositif Bluetooth® est conforme à la directive ROHS (2011/65/UE) mise à jour sur la base de la directive 2015/863/UE.

DE - Die CellularLine S.p.A. erklärt, dass das Gerät der Richtlinie 2014/53/EU entspricht. Der vollständige Text der EU-Konformitätserklärung ist unter der folgenden Internetadresse verfügbar: www.cellularline.com/_/declaration-of-conformity
Die Cellularline S.p.A erklärt weiterhin, dass dieses Bluetooth®-Gerät den Vorschriften der RoHS-Richtlinie (2011/65/EU), die durch die Richtlinie 2015/863/EU aktualisiert wurde, entspricht.

ES - Cellularline S.p.A. declara que el dispositivo cumple los requisitos de la Directiva 2014/53/UE. El texto completo de la declaración de conformidad UE se encuentra disponible en la siguiente página web: www.cellularline.com/_/declaration-of-conformity
Cellularline S.p.A. declara además que este dispositivo Bluetooth® cumple la Directiva ROHS (2011/65/UE), actualizada por la Directiva 2015/863/UE.

TR - Cellularline S.p.A, cihazın 2014/53/EU direktifine uygun olduğunu beyan eder. AB uygunluk beyanının komple metnine aşağıdaki İnternet adresinden ulaşılabilir: www.cellularline.com/_/declaration-of-conformity
Ayrıca, Cellularline S.p.A. bu Bluetooth® cihazının 2015/863/EU tarafından güncellenmiş ROHS direktifine (2011/65/EU) uygun olduğunu beyan eder.

NL - Cellularline S.p.A verklaart dat het apparaat in overeenstemming is met de richtlijn 2014/53/EU. De volledige tekst van de EU-conformiteitsverklaring is beschikbaar op het volgende internetadres: www.cellularline.com/_/declaration-of-conformity
Cellularline S.p.A verklaart ook dat dit Bluetooth®-apparaat voldoet aan de ROHS-richtlijn (2011/65/EU) geüpdatet door de Richtlijn 2015/863/EU.

FI - Cellularline S.p.A. vakuuttaa, että laite on direktiivin 2014/53/EU mukainen. Täysimittaisen EU-vaatimustenmukaisuusvakuutuksen teksti on saatavilla seuraavassa verkko-osoitteessa: www.cellularline.com/_/declaration-of-conformity
Cellularline S.p.A vakuuttaa lisäksi, että tämä Bluetooth®-laite on direktiivin RoHS (2011/65/EU) mukainen, jonka on päivittänyt direktiivi 2015/863/EU

EN - INFORMATION ON THE STATUTORY WARRANTY
Our products are covered by a statutory warranty against conformity defects in accordance with applicable national consumer protection laws.
For more information, please see the following page
www.cellularline.com/_/warranty

IT - INFORMAZIONI SULLA GARANZIA LEGALE
I nostri prodotti sono coperti da garanzia legale per i difetti di conformità secondo quanto previsto dalle leggi nazionali applicabili a tutela del consumatore.
Per ulteriori informazioni consultare la pagina:
www.cellularline.com/_/warranty

FR - INFORMATIONS SUR LA GARANTIE LÉGALE
Nos produits sont couverts par la garantie légale de conformité selon les lois nationales applicables en matière de protection du consommateur.
Pour en savoir plus, consulter la page www.cellularline.com/_/warranty

DE - INFORMATIONEN ZUR GESETZLICH VORGESCHRIEBENEN GARANTIE
Unsere Produkte sind gemäß den Vorschriften der örtlichen Verbraucherschutzgesetze durch eine gesetzliche Garantie für Konformitätsmängel gedeckt.
Weitere Informationen finden Sie auf der Website
www.cellularline.com/_/warranty

ES - INFORMACIÓN SOBRE LA GARANTÍA LEGAL
Nuestros productos están cubiertos por una garantía legal por defectos de conformidad, conforme a lo dispuesto en las leyes nacionales aplicables para la protección del consumidor.
Para más información, consulte la página: www.cellularline.com/_/warranty

TR - YASAL GARANTİ HAKKINDA BİLGİLER
Ürünlerimiz; tüketici korunması ile ilgili yürürlükteki milli kanunlar bağlamında öngörülenlere göre uygunsuzluklara karşı yasal garantiye sahiptir.
Daha fazla bilgi için www.cellularline.com/_/warranty sayfasına bakınız.

NL - INFORMATIE OVER DE WETTELIJKE GARANTIE
Onze producten vallen onder een wettelijke garantie voor conformiteitsgebreken volgens de toepasbare nationale wetgeving voor consumentenbescherming.
Voor meer informatie kunt u surfen naar de pagina www.cellularline.com/_/warranty

FI - LAKISÄÄTEISEEN TAKUUSEEN LIITTYVÄÄ TIETOA
Tuotteillamme on lakisääteinen takuu koskien virheitä, sovellettavien valtakunnallisten kuluttajansuojalakien mukaisesti.
Lisätietoja varten, katso sivu www.cellularline.com/_/warranty

EN - INSTRUCTIONS FOR THE DISPOSAL OF DEVICES FOR DOMESTIC USE (Applicable in countries in the European Union and those with separate waste collection systems)
This mark on the product or documentation indicates that this product must not be disposed of with other household waste at the end of its life. To avoid any damage to health or the environment due to improper disposal of waste, the user must separate this product from other types of waste and recycle it in a responsible manner to promote the sustainable re-use of the material resources. Domestic users should contact the dealer where they purchased the product or the local government office for all information regarding separate waste collection and recycling for this type of product. Corporate users should contact the supplier and verify the terms and conditions in the purchase contract. This product must not be disposed of along with other commercial waste. This product has a battery than cannot be replaced by the user. Do not attempt to open the device to remove the battery as this could cause malfunctions and seriously damage the product. When disposing of the product, please contact the local waste disposal authority to remove the battery. The battery inside the device was designed to be able to be used during the entire life cycle of the product. For more information, visit the website http://www.cellularline.com

IT - ISTRUZIONI PER LO SMALTIMENTO DI APPARECCHIATURE PER UTENTI DOMESTICI (Applicabile in paesi dell'Unione Europea e in quelli con sistemi di raccolta differenziata)
Il marchio riportato sul prodotto o sulla sua documentazione indica che il prodotto non deve essere smaltito con altri rifiuti domestici al termine del ciclo di vita. Per evitare eventuali danni all'ambiente o alla salute causati dall'inopportuno smaltimento dei rifiuti, si invita l'utente a separare questo prodotto da altri tipi di rifiuti e di riciclarlo in maniera responsabile per favorire il riutilizzo sostenibile delle risorse materiali.
Gli utenti domestici sono invitati a contattare il rivenditore presso il quale e stato acquistato il prodotto o l'ufficio locale preposto per tutte le informazioni relative alla raccolta differenziata e al riciclaggio per questo tipo di prodotto. Gli utenti aziendali sono invitati a contattare il proprio fornitore e verificare I termini e le condizioni del contratto di acquisto. Questo prodotto non deve essere smaltito unitamente ad altri rifiuti commerciali.
Questo prodotto ha all'interno una batteria non sostituibile dall'utente, non tentare di aprire il dispositivo o rimuovere la batteria, questo può causare malfunzionamenti e danneggiare seriamente il prodotto. In caso di smaltimento del prodotto si prega di contattare il locale ente di smaltimento rifiuti per effettuare la rimozione della batteria. La batteria contenuta all'interno del dispositivo e stata progettata per poter essere utilizzata durante tutto il ciclo di vita del prodotto.
Per ulteriori informazioni visitare il sito web http://www.cellularline.com

FR - INSTRUCTIONS CONCERNANT L'ÉLIMINATION DES APPAREILS POUR LES UTILISATEURS À DOMICILE (Applicable dans les pays de l'Union Européenne et dans ceux appliquant le système de collecte sélective)
Le symbole figurant sur le produit ou sur la documentation correspondante, indique que le produit ne doit pas être éliminé comme déchet ordinaire au terme de sa durée de vie. Pour éviter d'éventuels dommages à l'environnement ou à la santé dus à l'élimination incorrecte des déchets, nous invitons l'utilisateur à séparer ce produit d'autres type de déchets et de le recycler de façon responsable pour en favoriser la réutilisation des ressources matérielles.
Les particuliers sont priés de prendre contact avec le revendeur du produit ou les services locaux compétents pour obtenir les informations nécessaires quant à la collecte sélective et au recyclage de ce type de produit. Les entreprises sont également priées de contacter leur fournisseur et de vérifier les conditions visées dans le contrat d'achat. Le produit en question ne doit pas être éliminé avec d'autres déchets commerciaux.
Ce produit contient une batterie non remplaçable. N'essayez pas d'ouvrir le produit ou d'enlever la batterie car cela endommagerait le produit. Veuillez contacter le centre de recyclage le plus proche pour collecter la batterie. La batterie contenue à l'intérieur du dispositif a été conçue pour durer autant que le produit.
Pour plus d'informations, veuillez consulter le site web http://www.cellularline.com

DE - ANWEISUNGEN ZUR ENTSORGUNG VON GERÄTEN FÜR PRIVATHAUSHALTE (Betrifft die Länder der Europäischen Union und jene mit Wiederverwertungssystem)
Das auf dem Produkt oder den Unterlagen aufgeführte Zeichen weist darauf hin, dass das Produkt am Ende seiner Betriebszeit nicht mit dem normalen Hausmüll entsorgt werden darf. Damit Umwelt- und Gesundheitsschäden durch das unsachgemäße Entsorgen von Abfall vermieden werden, muss dieses Produkt vom anderen Müll getrennt und verantwortungsvoll recycelt werden. Hierdurch wird die nachhaltige Wiederverwertung von Materialressourcen unterstützt.
Für Informationen zur Abfalltrennung und der Wiederverwertung dieser Art von Produkt, sollten Privatpersonen das Geschäft kontaktieren, in dem das Gerät gekauft wurde, oder die entsprechende Behörde vor Ort. Unternehmen sollten die jeweilige Lieferfirma kontaktieren und die Geschäftsbedingungen des Kaufvertrages diesbezüglich prüfen. Dieses Produkt darf nicht zusammen mit anderen Gewerbeabfällen entsorgt werden.
Die im Produkt enthaltene Batterie kann nicht durch Nutzende ersetzt werden. Daher darf nicht versucht werden, das Gerät zu öffnen und diese herauszunehmen. Es könnten hierdurch Störungen und Schäden am Produkt verursacht werden. Bei der Entsorgung des Produkts muss sich an die örtliche Behörde für Müllentsorgung gewandt werden, um die Batterie zu entfernen. Die Batterie des Geräts ist so konzipiert, dass sie während der gesamten Betriebszeit des Produkts genutzt werden kann.
Für weitere Informationen besuchen Sie unsere Internetseite http://www.cellularline.com

ES - INSTRUCCIONES PARA LA ELIMINACIÓN DE APARATOS PARA USO DOMÉSTICO (Aplicable en los países de la Unión Europea y en los que tienen sistemas de recogida diferenciada)
La marca que figura en el producto o en la documentación indica que el producto no debe ser eliminado con otros residuos dométicos cuando finalice su ciclo de vida. Para evitar eventuales daños al medio ambiente o a la salud causados por la eliminación inoportuna de los residuos se invita al usuario a separar este producto de otros tipos de residuos y a reciclarlo de forma responsable para favorecer la reutilización sostenible de los recursos materiales. Se invita a los usuarios domésticos a contactar el distribuidor al que se ha comprado el producto o la oficina local para obtener la información relativa a la recogida diferenciada y al reciclado para este tipo de producto. Se invita a los usuarios empresariales a contactar con su proveedor y verificar los términos y las condiciones del contrato de compra. Este producto no debe ser eliminado con otros residuos comerciales. Este producto lleva en su interior una batería que el usuario no puede sustituir, no intente abrir el dispositivo ni quitar la batería ya que ello podría causar un mal funcionamiento o dañar seriamente el producto. En caso de eliminación del producto le rogamos que contacte el ente local de eliminación de residuos para efectuar la remoción de la batería. La batería que se encuentra en el interior del dispositivo ha sido proyectada para poder ser utilizada durante todo el ciclo de vida del producto.
Para mayor información visite el sitio web http://www.cellularline.com

RU - УКАЗАНИЯ БЫТОВЫМ ПОТРЕБИТЕЛЯМ ПО УТИЛИЗАЦИИ ОБОРУДОВАНИЯ (Применяются в странах-членах Европейского Союза и в странах с раздельным сбором отходов)
Символ, имеющийся на изделии или в документации, указывает на то, что изделие не должно утилизироваться с другими бытовыми отходами по окончании срока службы. Во избежание нанесения ущерба окружающей среде или здоровью персонала в результате ненадлежащей утилизации, пользователь должен отделить данное изделие от других отходов и утилизировать его со всей ответственностью, содействуя повторному использованию материальных ресурсов. Пользователям рекомендуется обратиться к продавцу, у которого было приобретено изделие, или местное представительство за подробной информацией, касающейся раздельного сбора отходов и рециркуляции изделий такого типа. Компаниям-пользователям рекомендуется обратиться к их поставщику и проверить сроки и условия подписанного договора о покупке. Данное изделие запрещается утилизировать вместе с другими коммерческими отходами.
Данное изделие содержит аккумуляторную батарею, не подлежащую замене пользователем. Не пытайтесь открыть устройство или снять батарею, поскольку это может привести к возникновению неисправностей и серьезным повреждениям изделия. При утилизации изделия, пожалуйста, обращайтесь в местный центр по утилизации отходов для снятия батареи. Аккумуляторная батарея, содержащаяся в устройстве, рассчитана на использование в течение всего срока службы изделия.
Для получения подробной информации посетите сайт http://www.cellularline.com

TR - EVDE KULLANIMA YÖNELİK CİHAZLARIN BERTARAFI İÇİN TALİMATLAR (Avrupa Birliği ülkeleri ile ayrıştırılmış toplama sistemlerine sahip ülkelerde geçerlidir) Ürünün veya belgelerinin üzerinde yer alan bu işaret, kullanım ömrünü tamamladığında söz konusu ürünün diğer ev atıklarıyla birlikte bertaraf edilmemesi gerektiğini gösterir. Atıkların uygunsuz şekilde bertaraf edilmesi sonucunda çevre ve sağlık üzerindeki meydana gelebilecek zararların önlenmesi amacıyla kullanıcının bu ürünü diğer atık tiplerinden ayrı olarak saklaması ve malzeme kaynaklarının sürdürülebilir şekilde yeniden kullanımını özendirmek amacıyla sorumlu bir şekilde geri dönüştürmesi önerilmektedir. Ev kullanıcıları bu tip ürünlerin ayrı toplanması ve geri dönüştürülmesiyle ilgili tüm bilgiler konusunda ürünü satın aldıkları satıcıyla veya bulundukları yerdeki daireyle bağlantı kurmaya davet edilir. Şirket kullanıcıları kendi tedarikçileriyle bağlantı kurmaya ve alım sözleşmesi şart ve koşullarını kontrol etmeye davet edilir. Bu ürün diğer ticari atıklarla birlikte bertaraf edilmemelidir. Bu ürünün içinde kullanıcı tarafından değiştirilemeyen bir batarya bulunur; cihazı açmaya veya bataryayı çıkarmaya çalışmayın, bu uygulama üründe arızalara veya ciddi hasar yol açabilir. Ürünün bertaraf edilmesi halinde bataryanın çıkarılması için bulunduğunuz yerdeki atık bertaraf firmasıyla bağlantı kurmanız rica edilir. Cihazın içinde bulunan batarya, ürünün tüm kullanım ömrü boyunca kullanılabilecek şekilde tasarlanmıştır. Daha fazla bilgi almak için http://www.cellularline.com web sitesini ziyaret edin.

NL - INSTRUCTIES VOOR DE VERNIETIGING VAN APPARATUUR VOOR HUISHOUDELIJKE GEBRUIKERS
(Van toepassing in de landen van de Europese Unie en in landen met systemen voor gescheiden inzameling)
De op het product of op zijn verpakking afgebeelde markering geeft aan dat het product aan het einde van zijn levensduur niet samen met ander huishoudelijk afval vernietigd mag worden. Om mogelijke schade aan het milieu of de volksgezondheid als gevolg van een ongeschikte vernietiging van afval te voorkomen, wordt de gebruiker verzocht dit product van andere soorten afval te scheiden en het op een verantwoorde wijze te recyclen om een duurzaam hergebruik van de materialen te bevorderen.
De huishoudelijke gebruikers worden verzocht contact op te nemen met de winkel waar ze het product gekocht hebben of met de plaatselijke instantie voor alle informatie inzake de gescheiden inzameling en de recycling voor dit type product. Zakelijke gebruikers worden verzocht contact op te nemen met hun leverancier en de regels en voorwaarden van het koopcontract te controleren. Dit product mag niet samen met ander bedrijfsafval vernietigd worden.
Dit product bevat een batterij die niet door de gebruiker vervangen kan worden; probeer niet het apparaat te openen of de batterij te verwijderen omdat dit storingen en ernstige schade van het product kan veroorzaken. In geval van vernietiging van het product wordt u verzocht contact op te nemen met het plaatselijke afvalverwerkingsbedrijf voor de verwijdering van de batterij. De batterij van het apparaat is ontworpen om te worden gebruikt gedurende de gehele levensduur van het product.
Ga voor meer informatie naar ons website http://www.cellularline.com

FI - OHJEET KOTITALOUSKÄYTÖSSÄ OLEVIEN LAITTEIDEN HÄVITTÄMISESTÄ
(Sovellettavissa Euroopan unionin jäsenmaissa ja maissa, joissa on erilliset jätteiden keräysjärjestelmät)
Tuotteessa tai tuotteen asiakirjoissa oleva merkki tarkoittaa, että tuotetta ei saa käyttöiän päätyttyä hävittää yhdessä muiden kotitalousjätteiden kanssa. Jotta jätteiden virheellisestä hävityksestä johtuvat ympäristö- tai terveyshaitat vältettäisiin, käyttäjän on erotettava tämä tuote muista jätetyypeistä ja kierrätettävä se vastuullisesti luonnonvarojen kestävää uudelleenkäyttöä varten. Henkilöasiakkaita kehotetaan ottamaan yhteyttä tuotteen myyneeseen jälleenmyyjään tai paikalliseen asiaankuuluvaan tahoon saadakseen kaikki tarvittavat tiedot tämäntyyppisen tuotteen erillisestä keräyksestä ja kierrätyksestä. Yritysasiakkaita kehotetaan ottamaan yhteyttä omaan tavarantoimittajaansa ja tarkistamaan myyntisopimuksen ehdot. Tätä tuotetta ei saa hävittää muiden kaupallisten jätteiden seassa.
Käyttäjä ei voi vaihtaa tuotteen sisällä olevaa paristoa. Jos laitetta koetetaan avata tai paristo koetetaan poistaa, vaarana on toimintahäiriöt tai vakavat vauriot. Ota yhteyttä paikalliseen jätteiden hävityskeskukseen poistaaksesi pariston, kun tuote on hävitettävä. Laitteen sisällä oleva paristo on suunniteltu kestämään tuotteen koko käyttöiän ajan.
Jos haluat lisätietoja, käy verkkosivulla http://www.cellularline.com

EN - Using the device may, in some cases, interfere with the correct functioning of medical devices (e.g. pacemakers).
Prolonged exposure to high volume and prolonged use may cause permanent damage to hearing.
Do not use the device in places where being unable to hear external noises could prove dangerous (e.g. railway crossings, train platforms)
If used when driving, comply with the regulations in force in the relevant country.
Children should be supervised when using the device and all accessories and packaging should be kept out of their reach.
Do not expose the device for prolonged periods to damp, dust, soot, steam, direct sunlight, and excessively high or low temperatures, which could result in it malfunctioning
Use only suitable chargers for charging
Regularly charge the product (at least once every 3 months).

IT - L'utilizzo del dispositivo può in alcuni casi interferire con il corretto funzionamento di dispositivi medicali (es. Pacemaker)
L'esposizione prolungata a un volume elevato ed un utilizzo prolungato possono provocare danni permanenti all'udito.
Non utilizzare il dispositivo in luoghi in cui potrebbe risultare pericoloso non sentire i suoni ambientali (es. passaggi a livello, sulle banchine delle stazioni dei treni)
In caso di utilizzo durante la guida attenersi alle normative vigenti nei rispettivi paesi
Sorvegliare i bambini quando utilizzano il dispositivo, inoltre, tenere fuori dalla loro portata accessori o parti di packaging
Non collocare il dispositivo in luoghi esposti a umidità, polvere, fuliggine, vapore, luce solare diretta, temperature troppo elevate o troppo basse, in caso contrario potrebbero verificarsi malfunzionamenti
Per la ricarica utilizzare esclusivamente caricabatterie idonei
Ricaricare regolarmente il prodotto (almeno una volta ogni 3 mesi).

FR- L'utilisation du dispositif peut, dans certains cas, interférer avec le bon fonctionnement d'appareils médicaux (pacemaker par ex.).
Une exposition à un volume élevé et une utilisation prolongée peuvent provoquer des lésions permanentes à l'ouïe.
Ne pas utiliser le dispositif dans des lieux où le fait de ne pas entendre les bruits environnants peut être dangereux (par ex : passages à niveau, quais de gares).
En cas d'utilisation pendant la conduite, respecter les règlementations en vigueur dans les pays d'utilisation.
Surveiller les enfants quand ils utilisent le dispositif et garder les accessoires et les emballages hors de leur portée.
Ne pas mettre le dispositif dans des endroits exposés à l'humidité, à la poussière, à la suie, à la vapeur, à la lumière directe du soleil, à des températures trop élevées ou trop basses, car ces conditions peuvent provoquer de mauvais fonctionnements
Pour la charge, utiliser exclusivement des chargeurs appropriés
Recharger le produit régulièrement (au moins une fois tous les 3 mois).

DE -Die Benutzung des Gerätes kann in einigen Fällen mit dem korrekten Funktionieren von medizinischen Geräten (z.B. Herzschrittmacher) interferieren
Die lang andauernde Aussetzung durch hohe Lautstärke und ein andauernder Gebrauch können permanente Gehörschäden verursachen.
Das Gerät nicht an Orten benutzen, an denen es gefährlich sein könnte, die Umweltgeräusche nicht zu hören (z.B. Bahnübergänge, an Bahnsteigen)
Im Fall von Benutzung am Steuer sind die gültigen Vorschriften des jeweiligen Landes zu beachten
Kinder beaufsichtigen, wenn sie das Gerät benutzen, darüber hinaus Zubehör oder Teile der Verpackung außer deren Reichweite aufbewahren.
Das Gerät nicht an Orten platzieren, die Feuchtigkeit, Staub, Ruß, Dampf, direktes Sonnenlicht, zu hohe oder zu niedrige Temperaturen ausgesetzt sind, andernfalls könnten Fehlfunktionen auftreten
Zum Aufladen ausschließlich geeignete Akkuladegeräte verwenden
Das Produkt regelmäßig laden (mindestens einmal alle 3 Monate).

ES - En algunos casos, el uso del dispositivo puede interferir en el correcto funcionamiento de dispositivos médicos (p.ej. marcapasos).
La exposición prolongada a un volumen elevado así como el uso prolongado pueden causar daño permanente de la audición.
No utilice este dispositivo en lugares donde la imposibilidad de oír los sonidos del entorno pueda resultar peligroso (p.ej, pasos a nivel, en los andenes de las estaciones de trenes)
Si utiliza el dispositivo mientras conduce, cumpla las normas vigentes en los respectivos países
Vigile a los niños cuando utilizan el dispositivo, además mantenga fuera de su alcance los accesorios y las piezas del embalaje
No coloque el dispositivo en lugares expuestos a humedad, polvo, hollín, vapor, luz directa del sol, temperatura demasiado elevada o demasiado baja; de lo contrario podría provocar un funcionamiento incorrecto del dispositivo
Para cargar el producto, use un cargador adecuado.
Cargue el producto con regularidad (al menos una vez cada 3 meses).

RU - В некоторых случаях устройство может создавать помехи исправной работе медицинских устройств (например, кардиостимуляторов).
Длительная подверженность повышенной громкости и длительное применение могут вызвать необратимые нарушения слуха.
Не пользоваться устройством в местах, где может быть опасным не слышать окружающие звуки (например, на железнодорожных переездах, на железнодорожных платформах).
При пользовании за рулем придерживаться действующих норм в соответствующих странах.
Следить за детьми, когда они пользуются устройством. Не разрешать им брать аксессуары или части упаковки.
Не размещать устройство в местах, подверженных воздействию влаги, пыли, копоти, пара, прямых солнечных лучей, слишком высоких или слишком низких температур. В противном случае могут возникать неисправности
для зарядки использовать только надлежащие аккумуляторные батареи;
регулярно заряжать изделие (не реже одного раза каждые 3 месяца);

TR- Cihazın kullanılması bazı durumlarda tıbbi cihazların (örneğin, kalp pili) doğru çalışmasını engelleyebilir.
Yüksek sese uzun süre maruz kalma ve uzun süre kullanma işitme duyusunda kalıcı hasarlara yol açabilir.
Cihazı civardaki sesleri duymamanın tehlikeli olabileceği yerlerde (örneğin, hemzemin geçitler, tren istasyonlarındaki peronlar) kullanmayın.
Sürüş sırasında kullanırken bulunduğunuz ülkenin yürürlükteki yasalarına uygun hareket edin.
Cihazı kullanan çocukları gözetim altında bulundurun, ayrıca aksesuarları veya ambalaj elemanlarını erişemeyecekleri yerlerde saklayın.
Cihazı nem, toz, is, buhar, doğrudan güneş ışığı, aşırı yüksek veya düşük sıcaklıklara maruz kalacağı yerlerde bulundurmayın, aksi halde arızalar meydana gelebilir
Yeniden şarj için sadece uygun şarj cihazlarını kullanınız
Ürün düzenli aralıklarla (en az her 3 ayda bir defa) yeniden şarj edilmelidir.

NL - Het gebruik van het apparaat kan in enkele gevallen interfereren met de correcte werking van medische apparatuur (zoals bijv. pacemakers).
Een langdurige blootstelling aan een hoog volume en een langdurig gebruik kan permanente gehoorschade veroorzaken.
Gebruik het apparaat niet in omgevingen waar het uitsluiten van omgevingsgeluiden gevaarlijk kan zijn (bijv. spoorwegovergangen, op het perron van treinstations).
Wanneer het apparaat gebruikt wordt tijdens het rijden, moeten de plaatselijk geldende regelgevingen in acht worden genomen.
Kinderen moeten tijdens het gebruik van het apparaat onder toezicht staan; houd accessoires of delen van de verpakking buiten het bereik van kinderen.
Plaats het apparaat niet op plekken blootgesteld aan vochtigheid, stof, roet, stoom, direct zonlicht, te hoge of te lage temperaturen, omdat dit defecten ten gevolge kan hebben
gebruik voor het opladen uitsluitend geschikte batterijladers
laad het product regelmatig op (minstens één keer in de 3 maanden).

FI- Laitteiden käyttö voi joissakin tapauksissa häiritä lääkinnällisten laitteiden (esim. sydämentahdistinten) oikeaoppista toimintaa.
Pitkäkestoinen altistuminen suurelle äänenvoimakkuudelle ja pitkitetty käyttö voivat johtaa pysyviin kuulovaurioihin.
Älä käytä laitetta paikoissa, joissa on tärkeää kuulla ympäristön äänet vaaratilanteiden välttämiseksi (esim. tasoristeykset ja juna-asemien penkit).
Ajon aikana käytettäessä noudata ajomaassa vallitsevaa lainsäädäntöä
Valvo lasten laitteen käyttöä ja pidä lisävarusteet ja pakkausosat lasten ulottumattomissa
Älä aseta laitetta kosteudelle, pölylle, noelle, höyrylle, suoralle auringon valolle, liian kuumalle tai liian kylmälle lämpötilalle altistuviin paikkoihin. Muussa tapauksessa seurauksena voi olla toimintahäiriöitä
Lataa yksinomaan sopivia latureita käyttämällä
Lataa tuote säännöllisin väliajoin (vähintään kerran 3 kuukaudessa).

AUDIO **QUALITY** LAB

KOSMOS2

(SV) TRÅDLÖSA HÖRLURAR

(DA) TRÅDLØSE ØRETELEFONER

(NO) TRÅDLØS HODETELEFON

(PT) AUSCULTADORES WIRELESS

(CS) BEZDRÁTOVÁ SLUCHÁTKA

(SL) BREZŽIČNE SLUŠALKE

(HR) BEŽIČNE SLUŠALICE

(BG) БЕЗЖИЧНИ СЛУШАЛКИ

(EL) ΑΣΥΡΜΑΤΑ ΑΚΟΥΣΤΙΚΑ

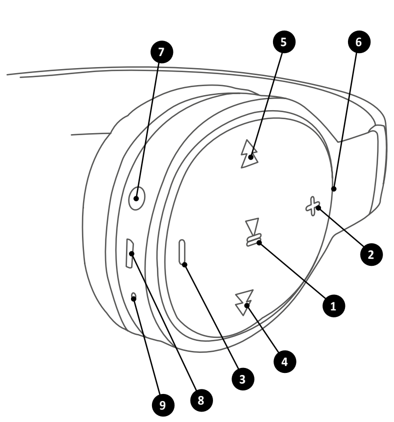

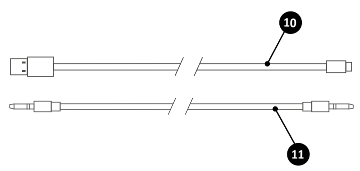

(SV)

Beskrivning:
1 Flerfunktionsknapp
2 Volym +
3 Volym -
4 Knapp FF
5 Knapp Rew
6 Lysdiod
7 Aux-uttag
8 MicroUSB-uttag
9 Mikrofon
10 USB - MicroUSB-laddningskabel
11 kabel med dubbel kontakt 3,5mm

(DA)

Beskrivelse:
1 Multifunktionstast (MFB)
2 Volumen +
3 Volumen -
4 Tasten FF
5 Tasten Rew
6 Diode
7 Aux-stik
8 MicroUSB-stik
9 Mikrofon
8 USB-opladningskabel - MicroUSB
9 ledning med dobbelt 3,5 mm stik

(NO)

Beskrivelse:
1 Multifunksjonstast
2 Volum +
3 Volum -
4 FF-Tast
5 Tilbakespolingstast (REW)
6 LED-lys
7 Aux-uttak
8 Mikro USB-uttak
9 Mikrofon
10 USB ladekabel – MikroUSB
11 dobbel ledning 3.5mm jack

(PT)

Descrição:
1 Botão de múltiplas funções
2 Volume +
3 Volume -
4 Botão FF
5 Botão Rew
6 LED
7 Cabo Micro USB
8 Tomada Aux
9 Microfone
10 Tomada Micro USB

(CS)

Popis:
1 Multifunkční tlačítko
2 Hlasitost +
3 Hlasitost -
4 Tlačítko FF
5 Tlačítko REW
6 Světelná dioda
7 Kabel MicroUSB
8 Port Aux
9 Mikrofon
10 Port microUSB

(SL)

Opis:
1 Večopravilna tipka
2 Glasnost +
3 Glasnost -
4 Tipka FF
5 Tipka Rew
6 Led
7 Kabel MicroUSB
8 Vtičnica Aux
9 Mikrofon
10 Vtičnica MicroUSB

(HR)

Opis:
1 Višenamjenska tipka
2 Glasnoća +
3 Glasnoća -
4 Tipka FF
5 Tipka Rew
6 LED dioda
7 Kabl Mikro USB
8 Aux utičnica
9 Mikrofon
10 Utičnica Mikro USB

(BG)

Описание:
1 Многофункционален бутон
2 Сила на звука +
3 Сила на звука -
4 Бутон бързо напред
5 Бутон превъртане назад
6 Светодиод
7 Кабел MicroUSB
8 Допълнително гнездо
9 Микрофон
10 Гнездо MicroUSB

(EL)

Περιγραφή:
1 Κουμπί πολλαπλών λειτουργιών
2 Ένταση +
3 Ένταση -
4 Κουμπί FF
5 Κουμπί Rew
6 Led
7 καλώδιο MicroUSB
8 Υποδοχή Aux
9 Μικρόφωνο
10 Υποδοχή MicroUSB

SV - FÖRBEREDANDE ÅTGÄRDER
Ladda enheten innan användning med MicroUSB-kabeln (10) som medföljer.
Den röda lysdioden anger att laddningen pågår, den blå lysdioden anger att laddningen är slutförd.
Hopparning av hörlurar:
- Se till att enheten är släckt och stäng av Bluetooth® på mobilen
- Håll knappen MFB (1) intryckt i 8 sekunder tills lysdioden (6) blinkar växlande med rött/blått ljus.
- Sätt på Bluetooth® på mobilen och välj **KOSMOS2**när den detekteras. Enhetens lysdiod (6) blinkar med blått ljus för att visa att hopparningen har utförts.
Om hopparningen misslyckades, stäng av enheten och upprepa åtgärden.
Obs: om enheten eller mobilen har stängts av eller förts utanför täckning, kan man behöva använda mobilens meny eller bara trycka en gång på knappen MFB (1) för att para ihop dem på nytt.
Hopparning av hörlurar med den andra mobilen (multipoint-funktion):
- Stäng av Bluetooth® på den första mobilen
- För att upprätta anslutningen med den andra mobilen, se punkterna i "**hopparning av hörlurar**"
- Sätt på Bluetooth® på den första mobilen när anslutningen upprättats och välj **KOSMOS2** om anslutningen inte görs automatiskt.

ANVÄNDNING
Sätta på hörlurarna: håll knappen MFB (1) nedtryckt tills den blå lysdioden (6) blinkar, cirka 5 sekunder.
Stänga av hörlurarna: håll knappen MFB (1) nedtryckt tills den röda lysdioden (6) blinkar, cirka 5 sekunder.
Play/paus: tryck på knappen MFB (1)
Rew: håll knappen -/Rew (5) intryckt
FF: håll knappen +/FF (4) intryckt
Justering av volymen: tryck kort på knapparna volym + eller volym – (2-3).
Besvara ett samtal: tryck kort på knappen MFB (1).
Avsluta ett samtal: tryck kort på knappen MFB (1).
Indikator för lågt batteri: när lysdioden (6) blinkar rött och en ljudsignal hörs varannan minut betyder det att batteriet är urladdat.

TEKNISK SPECIFIKATION:
Bluetooth®: v5
Bluetooth® frekvensområde: 2.4GHz~2.48GHz
Profiler som stöds: Headset – Handsfree – A2DP - AVRCP
Räckvidd: 10 m
MicroUSB-port spänning (V): 5V
MicroUSB-portanslutning (A): 500A
Batterikapacitet: 3,7V 200mAh
Standbytid: Cirka 300 t
Speltid: 12 t
Taltid: 12 t
Laddningstid: Cirka 2 t
Vikt: 160g

DA - INDLEDNINGSVIST
Oplad enheden før brug med det medleverede MicroUSB-kabel (10).
Den røde diode viser, at opladning er i gang. Når den blå diode tænder, viser det, at opladningen er fuldført.
Parring af hovedtelefonen:
- Sørg for at enheden er slukket og slå Bluetooth® fra på telefonen
- Hold MFB-tasten (1) indtrykket i cirka 8 sekunder indtil dioden (6) blinker skiftevis rødt/blåt.
- Slå Bluetooth® til på telefonen og vælg **KOSMOS2**, når den detekteres. Dioden (6) blinker blåt for at vise, at parringen er udført. Såfremt parringen ikke lykkes, skal du slukke enheden og forsøge igen.
Vigtigt: hvis enheden eller telefonen har været slukket, eller er blevet flyttet uden for rækkevidde, kan det være nødvendigt igen at indstille i telefonens menu eller blot at trykke en gang på tasten MFB (1) for at forbinde dem igen.
Parre hovedtelefonen med en anden telefon (multipoint-funktion):
- Slå Bluetooth® fra på den første telefon
- For at oprette forbindelsen til den anden telefon henvises til punkterne anført i "**parring af hovedtelefonen**"
- Efter at have oprettet forbindelsen skal Bluetooth® slås til igen på den første telefon, og man skal vælge **KOSMOS2**, såfremt den ikke tilsluttes automatisk igen.

BRUG
Tænding af hovedtelefonen: hold tasten MFB (1) indtrykket indtil den blå diode (6) tænder, cirka 5 sekunder.
Slukning af hovedtelefonen: hold tasten MFB (1) indtrykket indtil den røde diode blinker (6), cirka 5 sekunder.
Play/Pause: tryk på tasten MFB (1)
Rew: hold tasten -/Rew (5) indtrykket
FF: hold tasten +/FF (4) indtrykket
Indstilling af lydstyrke: tryk kort på tasterne Volumen + eller Volumen – (2-3) indtrykket.
Svare på et opkald: tryk kort på tasten MFB (1).
Afslutte et opkald: tryk kort på tasten MFB (1).
Indikator for afladet batteri: den røde diode (6) blinker og der afspilles et lydsignal hvert andet minut for at vise, at batteriet er afladet.

TEKNISKE DATA:
Bluetooth®: v5
Bluetooth® frekvensområde: 2.4GHz~2.48GHz
Understøttede profiler: Headset - Håndfri – A2DP - AVRCP
Rækkevidde: 10 m
MicroUSB-portens spænding (V): 5V
MicroUSB-portens effekt (A): 500A
Batterikapacitet: 3,7 V 200 mAh
Standby-tid: cirka 300 timer
Afspilningstid: 12 timer
Taletid: 12 timer
Opladningstid: cirka 2 timer
Vægt: 160g

NO - FORBEREDELSE
Lad opp enheten med Micro USB-kabelen (10) som følger med før du begynner å bruke enheten.
Det røde LED-lyset viser at lading pågår. Når det blå LED-lyset tennes, betyr det at ladingen er fullført.
Pare hodetelefonen:
- Pass på at enheten er slått av og skru av Bluetooth® i telefonen.
- Trykk og hold på MFB-tasten (1) i ca. 8 sekunder inntil LED-lyset (6) blinker blått.
- Skru på Bluetooth® i telefonen og velg **KOSMOS2** når den er blitt funnet. LED-lyset (6) i enheten blinker blått for å vise at paringen er gjennomført.
Hvis paringen mislykkes, skrur du av enheten og prøver på nytt.
Advarsel: Hvis enheten eller telefonen har blitt slått av, eller er utenfor rekkevidde, kan det hende du må gå inn i telefonmenyen for å koble dem til på nytt. Ellers trykker du ganske enkelt på MFB-tasten (1).
Pare hodetelefonen med en annen telefon (Multipoint-funksjon):
- Skru av Bluetooth® i den første telefonen.
- Se punktene i "**Pare hodetelefonen**" for å opprette forbindelsen med den andre telefonen.
- Når forbindelsen er opprettet, kan du slå på Bluetooth® i den første telefonen. Deretter velger du **KOSMOS2**, hvis forbindelsen ikke er blitt gjenopprettet automatisk.

BRUK
Skru på hodetelefonen: trykk på MFB-tasten (1) og hold den til den blå LED-en (6) tennes, ca. 5 sekunder.
Slå av hodetelefonen: Trykk på MFB-tasten (1) og hold den til det røde LED-lyset (6) begynner å blinke, ca. 5 sekunder.
Play/Pause: Trykk på MFB-tasten (1)
Rew: Trykk og hold på -/Rew-tasten (5)
FF: Trykk og hold på +/FF-tasten (4)
Regulere volumet: Trykk kort på tastene for volum + eller volum – (2-3).
Svare på et anrop: Trykk kort på MFB-tasten (1).
Avslutte en samtale: Trykk kort på MFB-tasten (1).
Indikator for utladet batteri: Det blinkende røde LED-lyset (6) og et lydsignal hvert andre minutt, viser at batteriet er utladet.

TEKNISKE SPESIFIKASJONER:
Bluetooth®: v5
Bluetooth®-frekvensområde: 2.4GHz~2.48GHz
Støttede profiler: Headset – Handsfree – A2DP - AVRCP
Rekkevidde: 10 m
Spenning Micro USB-port (V): 5V
Strømstyrke Micro USB-port (A): 500A
Batterikapasitet: 3,7V 200 mAh
Standbytid: ca. 300 timer
Spilletid: 12 timer
Taletid: 12 timer
Ladetid: Ca. 2 timer
Vekt: 160 gram

PT - OPERAÇÕES PRELIMINARES
Recarregue o dispositivo antes de o utilizar mediante o cabo Micro USB (10) fornecido.
O LED vermelho indica que a bateria está a ser carregada e o acendimento do LED azul indica que a recarga foi concluída.
Acoplamento do auscultador:
- Assegure-se de que o dispositivo está desligado e desative a função Bluetooth® do telefone.
- Mantenha o botão MFB (1) premido durante cerca de 8 segundos até o LED (6) piscar alternadamente com luz vermelha/azul.
- Ative a função Bluetooth® do telefone e selecione **KOSMOS2** quando ele for detetado. O LED (6) do dispositivo irá piscar com luz azul para indicar que foi feito o acoplamento.
Se a operação de acoplamento não for bem-sucedida, desligue o dispositivo e repita a operação.
Atenção: se o dispositivo ou o telefone foram desligados ou colocados fora do raio de alcance, para os conectar novamente pode ser necessário utilizar o menu do telefone ou simplesmente premir o botão MFB (1) uma vez.
Acoplamento do auscultador com o segundo telefone (função multiponto):
- Desative a função Bluetooth® do primeiro telefone
- Para estabelecer a conexão com o segundo telefone, siga as instruções fornecidas em "**acoplamento do auscultador**"
- Uma vez estabelecida a conexão, reative a função Bluetooth® no primeiro telefone e selecione **KOSMOS2** se a reconexão não acontecer automaticamente.

UTILIZAÇÃO
Ligar o auscultador: mantenha o botão MFB (1) premido até o LED acender com luz azul (6) (cerca de 5 segundos).
Desligar o auscultador: mantenha o botão MFB (1) premido até o LED piscar com luz vermelha (6) (cerca de 5 segundos).
Play/Pausa: prima o botão MFB (1).
Rew: mantenha o botão -/Rew (5) premido.
FF: mantenha o botão +/FF (4) premido.
Regulação do volume: prima brevemente os botões Volume + ou Volume – (2-3).
Responder a uma chamada: prima brevemente o botão MFB (1).
Terminar uma chamada: prima brevemente o botão MFB (1).
Indicador de bateria descarregada: o sinal intermitente do LED (6) com luz vermelha e um sinal acústico a cada 2 minutos indicam que a carga da bateria está prestes a esgotar.

ESPECIFICAÇÕES TÉCNICAS:
Bluetooth®: v5
Faixa de frequência Bluetooth®: 2.4GHz~2.48GHz
Perfis suportados: Headset – Handsfree – A2DP - AVRCP
Alcance: 10 metros
Tensão da porta Micro USB (V): 5V
Corrente da porta Micro USB (A): 500A
Capacidade da bateria: 3,7V - 200mAh
Autonomia em stand-by: cerca de 300 horas
Autonomia em reprodução: 12h
Autonomia em conversação: 12h
Tempo de recarga: cerca de 2 horas
Peso: 160g

CS - PŘÍPRAVA
Před použitím nabijte zařízení pomocí kabelu MicroUSB (10), který je součástí výbavy.
Během nabíjení svítí červená kontrolka, rozsvícení modré kontrolky signalizuje ukončení nabíjení.
Spárování sluchátek:
- Ujistěte se, že je zařízení vypnuté, a vypněte Bluetooth® telefonu.
- Asi 8 vteřin držte stisknuté tlačítko MFB (1), dokud světelná dioda (6) nebude blikat střídavě červeně/modře.
- Zapněte Bluetooth® telefonu a po nalezení zvolte **KOSMOS2**. Spárování bude signalizováno modrým blikáním světelné diody (6).
V případě, že spárování neproběhlo úspěšně, zařízení vypněte a postup opakujte.
Pozor: Pokud jste zařízení nebo telefon vypnuli nebo pokud se ocitlo mimo dosah, je možné, že opětovné připojení bude muset být provedeno prostřednictvím nabídky telefonu nebo jednoduše jedním stisknutím tlačítka MFB (1).
Spárování sluchátek s druhým telefonem (funkce multipoint):
- Vypněte Bluetooth® prvního telefonu
- Pro spárování s druhým telefonem postupujte podle bodů uvedených v části „párování sluchátek"
- Po navázání spojení znovu zapněte Bluetooth® na prvním telefonu a v případě, že se zařízení automaticky nespárovalo, zvolte **KOSMOS2**.

POUŽITÍ
Zapnutí sluchátek: držte stisknuté tlačítko MFB (1), dokud se nerozsvítí modrá dioda (6), t.j. přibližně 5 vteřin.
Vypnutí sluchátek: držte stisknuté tlačítko MFB (1), dokud nezačne blikat červená dioda (6), t.j. přibližně 5 vteřin.
Play/Pausa: stiskněte tlačítko MFB (1)
Vzad: držte stisknuté tlačítko –/Rew (5)
Vpřed: držte stisknuté tlačítko +/FF (4)
Úprava hlasitosti: stiskněte krátce tlačítko Volume + nebo Volume – (2-3).
Přijetí hovoru: stiskněte krátce tlačítko MFB (1).
Ukončení hovoru: stiskněte krátce tlačítko MFB (1).
Ukazatel vybité baterie: červené blikání diody (6) a akustický signál každé 2 minuty upozorňují na vybitou baterii.

TECHNICKÉ ÚDAJE:
Bluetooth®: v5
Frekvenční rozsah Bluetooth®: 2,4 GHz ~ 2,48 GHz
Podporované profily: Headset – Handsfree – A2DP – AVRCP
Dosah: 10 m
Napětí MicroUSB portu (V): 5 V
Proud MicroUSB portu (A): 500 A
Kapacita akumulátoru: 3,7 V – 200 mAh
Pohotovostní režim: cca 300 hod
Doba přehrávání: 12 hod
Doba hovoru: 12 hod
Doba nabíjení: cca 2 hod
Hmotnost: 160 g

SL - UVODNI POSTOPKI
Pred uporabo napolnite napravo s priloženim kablom MicroUSB (10).
Rdeča led lučka označuje polnjenje v teku, vklop modre lučke označi konec polnjenja.
Združevanje slušalk:
- Zagotovite, da je naprava izključena ter prekinite Bluetooth® telefona
- Tipko MFB (1) držite pritisnjeno približno 8 sekund, dokler led lučka (6) ne prične izmenično rdeče/modro utripati.
- Aktivirajte Bluetooth® telefona in ko je zaznan, izberite **KOSMOS2.** Led lučka (6) naprave bo modro utripala, s tem označuje izvedeno združitev.
Če se postopek združitve ne zaključi uspešno, izklopite napravo in ponovite postopek.
Pozor: če sta bila naprava ali telefon izključena ali izven dosega, bo za ponovno povezavo morda potrebno uporabiti meni telefona ali preprosto enkrat pritisniti tipko MFB (1).
Združevanje slušalk z drugim telefonom (funkcija multipoint):
- Izklopite Bluetooth® prvega telefona
- Za vzpostavitev povezave z drugim telefonom glejte točke, ki so navedene v "**združevanje slušalk**"
- Ko je vzpostavljena povezava, znova aktivirajte Bluetooth® na prvem telefonu in izberite **KOZMOS2**, če se povezava ne vzpostavi samodejno.

UPORABA
Vklop slušalk: držite pritisnjeno tipko MFB (1) dokler se ne vklopi modra led lučka (6), za približno 5 sekunde.
Izklop slušalk: držite pritisnjeno tipko MFB (1) dokler ne prične utripati rdeča led lučka (6), za približno 5 sekunde.
Play/Pause: pritisnite tipko MFB (1)
Rew: držite pritisnjeno tipko -/Rew (5)
FF: držite pritisnjeno tipko +/FF (4)
Nastavitev glasnosti: na kratko pritisnite tipko Volume + ali Volume – (2-3).
Odgovorite na klic: na kratko pritisnite tipko MFB (1).
Zaključite klic: na kratko pritisnite tipko MFB (1).
Indikator prazne baterije: utripanje rdeče led lučke (6) in zvočni signal vsaki 2 minuti označujeta, da je baterija skoraj prazna.

TEHNIČNE SPECIFIKACIJE:
Bluetooth®: v5
Frekvenčni razpon Bluetooth®: 2.4GHz~2.48GHz
Podprti profili: Headset - Prostoročno - A2DP - AVRCP
Doseg: 10 m
Napetost vhoda MicroUSB (V): 5V
Tok vhoda MicroUSB (A): 500A
Zmogljivost baterije: 3,7V - 200mAh
Čas pripravljenosti: približno 300 h
Čas predvajanja: 12 h
Čas pogovora: 12 h
Čas polnjenja: približno 2 h
Teža: 160g

HR -PRELIMINARNE RADNJE
Napunite uređaj prije uporabe pomoću isporučenog Mikro USB kabela (10).
Crvena LED dioda označava punjenje u tijeku, a uključivanje plave LED diode označava završetak punjenja.
Uparivanje slušalice:
- Provjerite je li uređaj isključen i onemogućite Bluetooth® telefona
- Pritisnite gumb MFB (1) oko 8 sekundi dok se na LED dioda (6) ne počne treperiti crveno/plavo.
- Omogućite Bluetooth® telefona i odaberite **KOSMOS2** nakon otkrivanja. LED dioda (6) uređaja će bljeskati plavo čime se označuje uspješno uparivanje.
Ako postupak uparivanja nije uspješan, isključite uređaj i ponovite postupak.
Pozor: ako su uređaj ili telefon isključeni ili izvan dohvata, za ponovno povezivanje možda ćete morati upravljati izbornikom telefona ili jednostavno jednom pritisnuti tipku MFB (1).
Uparivanje slušalice s drugim telefonom (funkcija Multipoint):
- Onemogućite Bluetooth prvog telefona
- Da biste uspostavili vezu s drugim telefonom, pogledajte točke navedene u "**uparivanje slušalice**"
- Nakon što uspostavite vezu, ponovno uključite Bluetooth® na prvom telefonu i odaberite **KOSMOS2** u slučaju da se ponovno uparivanje ne izvrši automatski.

UPOTREBA
Uključivanje slušalice: držite pritisnutom tipku MFB (1) dok se plava LED dioda (6) ne upali, oko 5 sekundi.
Isključivanje slušalice: držite pritisnutom tipku MFB (1) do treperenja crvene LED (6), oko 5 sekundi.
Play/Pausa: (reprodukcija/pauza) pritisnite tipku MFB (1)
Rew: (vraćanje unatrag) držite pritisnutom tipku -/Rew (5)
FF: (brzo unaprijed) držite pritisnutom tipku +/FF (4)
Podešavanje glasnoće: kratko pritisnite tipke Volume + ili Volume - (2-3).
Odgovaranje na poziv: kratko pritisnite tipku MFB (1).
Završetak poziva: kratko pritisnite tipku MFB (1).
Indikator prazne baterije: treperenje crvene LED diode (6) i zvučni signal svake 2 minute ukazuju na iscrpljenost napunjenosti baterije.

TEHNIČKE SPECIFIKACIJE:
Bluetooth®: v5
Bluetooth® frekvencijski raspon: 2.4GHz~2.48GHz
Podržani profili: Slušalice – handsfree – A2DP – AVRCP
Domet: 10 m
Napon Mikro USB priključka (V): 5 V
Struja Mikro USB priključak (A): 500A
Kapacitet baterije: 3.7V - 200mAh
Vrijeme pripravnosti: Oko 300 sati
Vrijeme reprodukcije: 12h
Vrijeme razgovora: 12h
Vrijeme punjenja: oko 2 sata
Težina: 160g

BG - ПРЕДВАРИТЕЛНИ ОПЕРАЦИИ
Заредете устройството преди употреба чрез MicroUSB кабела (10) от доставения комплект.
Червеният светодиод показва активно зареждане, синият светодиод показва приключено зареждане.
Сдвояване на слушалки:
- Уверете се, че устройството е изключено и деактивирайте Bluetooth връзката на телефона
- Задръжте натиснат за около 8 секунди бутона MFB (1), докато светодиодът (6) започне да мига в червено/синьо с редуване.
- Включете Bluetooth връзката на телефона и изберете **KOSMOS2**, щом се установи връзка. Светодиодът (6) на устройството мига в синьо, за да покаже, че то се е включило. В случай че операцията по сдвояване е неуспешна, изключете устройството и повторете операцията.
Внимание: ако устройството и телефонът са изключени или извън обхват, за повторното им свързване може да е необходимо да включите менюто на телефона или просто да натиснете веднъж бутона MFB (1).
Сдвояване на слушалките с втори телефон (функция multipoint):
- Деактивирайте Bluetooth функцията на първия телефон
- За установяване на връзка с втори телефон направете справка със стъпките, изброени в „**Сдвояване на слушалки с телефона**"
- След като се установи връзка, активирайте отново Bluetooh на първия телефон и изберете **KOSMOS2** в случай, че връзката не се осъществи автоматично.

УПОТРЕБА
Включване на слушалките: задръжте натиснат бутона MFB (1) до включване на синия светодиод (6) за около 5 секунди.
Изключване на слушалките: дръжте натиснат бутона MFB (1) за около 5 секунди, докато светодиодът (6) започне да мига в червено.
Възпроизвеждане/пауза: натиснете бутона MFB (1)
Превъртане назад: дръжте натиснат бутона -/Превъртане назад (5)
Превъртане напред: дръжте натиснат бутона +/Превъртане напред (4)
Настройка на силата на звука: натиснете за кратко бутоните за сила на звука + или – (2-3).
Отговаряне на повикване: натиснете за кратко бутон MFB (1).
Приключване на разговор: натиснете за кратко бутона MFB (1).
Индикатор за изтощена батерия: светването на червения светодиод (6) и звуковия сигнал на всеки 2 минути показват изтощаване на заряда на батерията.

ТЕХНИЧЕСКИ ХАРАКТЕРИСТИКИ:
Bluetooth: v5
Честотен диапазон на Bluetooth: 2.4GHz~2.48GHz
Поддържани профили: Слушалки – тип „Свободни ръце" –A2DP – AVRCP
Обхват: 10 m
Напрежение на MicroUSB порта (V): 5 V
Електрическа мощност на гнездото MicroUSB (A): 500A
Капацитет на батерията: 3,7V - 200mAh
Издръжливост в режим на готовност: Около 300 часа
Време за възпроизвеждане: 12 часа
Издръжливост при разговор: 12 часа
Време за зареждане: около 2 часа
Тегло: 160g

EL - ΠΡΟΚΑΤΑΡΚΤΙΚΕΣ ΕΝΕΡΓΕΙΕΣ
Πριν από τη χρήση, φορτίστε τη συσκευή μέσω του παρεχόμενου καλωδίου MicroUSB (10).
Το κόκκινο led δείχνει την σε εξέλιξη φόρτιση, το άναμμα του μπλε led δείχνει την ολοκλήρωση της φόρτισης.
Σύζευξη του ακουστικού:
- Βεβαιωθείτε ότι η συσκευή είναι σβηστή και απενεργοποιήστε το Bluetooth® του τηλεφώνου.
- Κρατήστε πατημένο για 8 δευτερόλεπτα περίπου το κουμπί MFB (1) μέχρι το εναλλασσόμενο αναβοσβήσιμο κόκκινο/μπλε του led (6).
- Ενεργοποιήστε το Bluetooth® του τηλεφώνου και επιλέξτε **KOSMOS2** μόλις ανιχνευθεί. Το led (6) της συσκευής θα αναβοσβήσει μπλε δείχνοντας ότι έχει γίνει η σύζευξη.
Στην περίπτωση που η σύζευξη δεν επιτευχθεί, σβήστε τη συσκευή και επαναλάβετε τη διαδικασία.
Προσοχή: αν η συσκευή ή το τηλέφωνο έχουν σβήσει ή βρίσκονται εκτός εμβέλειας, για να τα συνδέσετε εκ νέου μπορεί να χρειαστεί να ενεργήσετε στο μενού του τηλεφώνου ή απλά πατήστε μια φορά το κουμπί MFB (1).
Σύζευξη των ακουστικών με το δεύτερο τηλέφωνο (λειτουργία multipoint):
- Απενεργοποιήστε το Bluetooth® του πρώτου τηλεφώνου
- Για να αποκαταστήσετε τη σύνδεση με το δεύτερο τηλέφωνο ανατρέξτε στα σημεία που αναφέρονται στη "**σύζευξη των ακουστικών**"
- Αφού γίνει η σύνδεση, ενεργοποιήστε πάλι το Bluetooth® στο πρώτο τηλέφωνο και επιλέξτε **KOSMOS2** στην περίπτωση που η επανασύνδεση δεν γίνει αυτόματα.

ΧΡΗΣΙΜΟΠΟΙΗΣΗ
Άναμμα του ακουστικού: κρατήστε πατημένο το κουμπί MFB (1) μέχρι το άναμμα του μπλε led (6), περίπου 5 δευτερόλεπτα.
Σβήσιμο των ακουστικών: κρατήστε πατημένο το κουμπί MFB (1) μέχρι το αναβοσβήσιμο του κόκκινου led (6), περίπου 5 δευτερόλεπτα.
Play/Παύση: πατήστε το κουμπί MFB (1)
Rew: κρατήστε πατημένο το κουμπί -/Rew (5)
FF: κρατήστε πατημένο το κουμπί -/FF (4)
Ρύθμιση έντασης: πατήστε για λίγο τα κουμπιά Volume + ή Volume – (2-3).
Απάντηση σε κλήση: πατήστε για λίγο το κουμπί MFB (1).
Τερματισμός κλήσης: πατήστε για λίγο το κουμπί MFB (1).
Ένδειξη άδειας μπαταρίας: το κόκκινο αναβοσβήσιμο του led (6) και ένα ηχητικό σήμα κάθε 2 λεπτά δείχνουν την εξάντληση της φόρτισης της μπαταρίας.

ΤΕΧΝΙΚΕΣ ΠΡΟΔΙΑΓΡΑΦΕΣ:
Bluetooth®: v5
Εύρος Συχνότητας Bluetooth®: 2.4GHz~2.48GHz
Υποστηριζόμενα προφίλ: Headset – Handsfree – A2DP - AVRCP
Εμβέλεια: 10mt
Θύρα MicroUSB Τάση (V): 5V
Θύρα MicroUSB ρεύμα (A): 500A
Χωρητικότητα Μπαταρίας: 3.7V - 200mAh
Χρόνος αναμονής: 300 ώρες περίπου
Χρόνος Αναπαραγωγής: 12 ώρες
Χρόνος ομιλίας: 12 ώρες
Χρόνος φόρτισης: 2 ώρες περίπου
Βάρος: 160g

SV - Cellularline S.p.A, försäkrar att enheten överensstämmer med direktivet 2014/53/EU. Den fullständiga texten till EU-försäkran om överensstämmelse finns på följande Internetadress: www.cellularline.com/_/declaration-of-conformity
Cellularline S.p.A försäkrar även att denna Bluetooth®-enhet överensstämmer med ROHS-direktivet (2011/65/EU) som uppdateras av 2015/863/EU.

DA – Cellularline S.p.A erklærer, at enheden er i overensstemmelse med direktiv 2014/53/EU. EU-overensstemmelseserklæringens fulde tekst kan fås på følgende internetadresse: www.cellularline.com/_/declaration-of-conformity
Cellularline S.p.A.erklærer desuden, at Bluetooth®-enheden er i overensstemmelse med ROHS-direktivet (2011/65/EU) opdateret af 2015/863/EU.

NO - Cellularline S.p.A, erklærer at enheten er i overensstemmelse med direktiv 2014/53/EU. Se den fullstendige EU-samsvarserklæringen på nettstedet: www.cellularline.com/_/declaration-of-conformity
CellularLine S.p.A. erklærer dessuten at denne Bluetooth®-enheten tilfredsstiller kravene i RoHS-direktivet (2011/65/EU), oppdatert ved direktiv 2015/863/EU.

PT - Cellularline S.p.A. declara que o dispositivo está em conformidade com a diretiva 2014/53/UE. O texto integral da declaração de conformidade UE está disponível no seguinte endereço de Internet: www.cellularline.com/_/declaration-of-conformity
A Cellularline S.p.A. declara também que este dispositivo Bluetooth® está em conformidade com a diretiva ROHS (2011/65/UE) atualizada pela diretiva 2015/863/UE.

CS – Cellularline S.p.A prohlašuje, že zařízení odpovídá směrnici 2014/53/EU. Celé znění prohlášení o shodě EU je k dispozici na následující internetové adrese: www.cellularline.com/_/declaration-of-conformity
Cellularline S.p.A také prohlašuje, že toto zařízení Bluetooth® je v souladu se směrnicí ROHS (2011/65/EU), aktualizovanou směrnicí 2015/863/EU.

SL - Cellularline S.p.A izjavlja, da je naprava skladna z direktivo 2014/53/EU. Celotno besedilo izjave o skladnosti EU je na voljo na naslednjem spletnem naslovu: www.cellularline.com/_/declaration-of-conformity
Cellularline S.p.A tudi izjavlja, da je ta naprava Bluetooth® skladna z direktivo ROHS (2011/65/EU), posodobljeno z 2015/863/EU.

HR - Cellularline S.p.A izjavljuje da je uređaj u skladu s Direktivom 2014/53/EU. Puni tekst izjave o sukladnosti EU dostupan je na sljedećoj internetskoj adresi: www.cellularline.com/_/declaration-of-conformity
Tvrtka Cellularline S.p.A. također izjavljuje da je Bluetooth® sukladan odredbama Direktive ROHS (2011/65/UE), ažurirane Direktivom 2015/863/EU.

BG - Cellularline S.p.A. декларира, че устройството отговаря на Директива 2014/53/ЕС. Пълният текст на декларацията за съответствие е достъпен на следния интернет адрес: www.cellularline.com/_/declaration-of-conformity
Cellularline S.p.A също декларира, че това Bluetooth® устройство отговаря на Директивата за ограничаване на опасните вещества (2011/65/ЕС), актуализирана с Директива 2015/863/ЕС.

EL - Η CellularLine S.p.A, δηλώνει ότι η συσκευή είναι σύμφωνη με την οδηγία 2014/53/ΕΕ. Το πλήρες κείμενο της δήλωσης συμμόρφωσης ΕΕ είναι διαθέσιμο στην ακόλουθη διεύθυνση Internet: www.cellularline.com/_/declaration-of-conformity
Η Cellularline S.p.A δηλώνει, επιπλέον, ότι αυτή η συσκευή Bluetooth® είναι σύμφωνη με την οδηγία ROHS (2011/65/ΕΕ) ενημερωμένη από την 2015/863/ΕΕ.

SV - INFORMATION OM JURIDISK GARANTI
Våra produkter omfattas av en rättslig garanti för bristande överensstämmelse i enlighet med tillämpliga nationella lagar för att skydda konsumenterna.
För ytterligare information se sidan www.cellularline.com/_/warranty

DA – OPLYSNINGER VEDRØRENDE DEN LOVBESTEMTE GARANTI
Vores produkter er dækket af den lovbestemte garanti, som omfatter overensstemmelsesfejl i henhold til den nationale lovgivning om forbrugerbeskyttelse.
For yderligere oplysninger henvises til siden www.cellularline.com/_/warranty

NO - INFORMASJON OM RETTSLIG GARANTI
Våre produkter er dekket av lovbestemt garanti for samsvarsfeil i henhold til gjeldende nasjonale lover som beskytter forbrukeren.
Se nettsiden www.cellularline.com/_/warranty for ytterligere informasjon.

PT - INFORMAÇÕES SOBRE A GARANTIA LEGAL
Os nossos produtos estão cobertos por garantia legal para os defeitos de conformidade de acordo com o previsto pelas leis nacionais aplicáveis de defesa do consumidor.
Para mais informações, consultar a página www.cellularline.com/_/warranty

CS –INFORMACE O ZÁKONNÉ ZÁRUCE
Na naše výrobky se vztahuje zákonná záruka na vady shody podle platných vnitrostátních právních předpisů na ochranu spotřebitele.
Další informace naleznete na stránce www.cellularline.com/_/warranty

SL - INFORMACIJE O ZAKONSKI GARANCIJI
Naši izdelki so kriti z zakonsko garancijo za pomanjkljivosti glede skladnosti v skladu z nacionalno zakonodajo, ki se uporablja za varstvo potrošnikov.
Za več informacij glejte na strani www.cellularline.com/_/warranty

HR - INFORMACIJE O JAMSTVU
Naši proizvodi pokriveni su zakonskim jamstvom za nedostatke u skladu s nacionalnim zakonima koji se primjenjuju za zaštitu potrošača.
Više informacija potražite na stranici www.cellularline.com/_/warranty

BG - ИНФОРМАЦИЯ ЗА ЗАКОНОУСТАНОВЕНАТА ГАРАНЦИЯ
Нашите продукти се покриват от законоустановената гаранция за липса на съответствие, както е предвидено в приложимото национално законодателство за защита на потребителя.
За пълна информация посетете страницата www.cellularline.com/_/warranty

EL - ΠΛΗΡΟΦΟΡΙΕΣ ΓΙΑ ΤΗ ΝΟΜΙΜΗ ΕΓΓΥΗΣΗ
Τα προϊόντα μας καλύπτονται από νόμιμη εγγύηση για ελλείψεις συμμόρφωσης σύμφωνα με ό,τι προβλέπεται από τους εφαρμοστέους εθνικούς νόμους για την προστασία του καταναλωτή. Για περαιτέρω πληροφορίες συμβουλευτείτε τη σελίδα www.cellularline.com/_/warranty

SV - INSTRUKTIONER FÖR BORTSKAFFANDE AV APPARATER FÖR ANVÄNDARE I PRIVAT HUSHÅLL
(Gäller i EU och andra europeiska länder med separat insamlingssystem)
Denna märkning på produkten eller på dess dokument anger att produkten inte får kastas med andra hushållsavfall i slutet av sin livslängd. För att förhindra möjliga skada på miljön eller hälsoskador, orsakad av felaktig avfallshantering, uppmanas användaren att skilja denna produkt från andra typer av avfall och återvinna den på ansvarigt sätt, för att främja hållbar återvinning av materiella resurser.
Hushållsanvändare ombeds att kontakta antingen den återförsäljare där produkten inköpts, eller den lokala behöriga myndigheten, för all nödvändig information beträffande separat insamling och återvinning för denna typ av produkt. Företagsanvändare ombeds att kontakta deras egna leverantören och kontrollera villkoren i köpeavtalet. Denna produkt får inte bortskaffas tillsammans med annat kommersiellt avfall.
Denna produkt har ett batteri inuti, som inte kan bytas ut av användaren, försök inte öppna enheten eller att ta bort batteriet, detta kan orsaka felfunktioner och orsaka allvarliga skador på produkten. Vid avyttring av produkten, vänligen kontakta den lokala myndigheten för avfallshantering för bortskaffande av batteriet. Batteriet som finns inuti enheten är utformat för att användas under produktens hela livscykel.
För ytterligare information konsultera webbplatsenhttp://www.cellularline.com

DA - INSTRUKTIONER FOR BORTSKAFFELSE AF APPARATER TIL BRUGERE I PRIVATE HUSHOLDNINGER
(Gældende for den Europæiske Union og andre europæiske lande med særskilte indsamlingsordninger)
Mærkningen på produktet eller dets dokumentation angiver, at produktet ikke må bortskaffes sammen med andet almindeligt husholdningsaffald, når dets levetid er ophørt. For at forhindre mulige skader på miljøet eller menneskers sundhed på grund af ukontrolleret bortskaffelse af affald, opfordres brugeren til at sortere dette produkt fra andre typer affald og genanvende det på en ansvarlige måde for at fremme bæredygtig brug af materialeressourcer.
Husholdningernes brugere bør enten kontakte den lokale forhandler, hvor produktet er anskaffet, eller de lokale myndigheder for alle oplysninger om særskilt indsamling og genvinding for denne type produkter. Virksomheder opfordres til at kontakte deres leverandør og kontrollere vilkårene og betingelserne i købsaftalen. Dette produkt må ikke bortskaffes sammen med andet kommercielt affald.
Den produktet er udstyret med et batteri, som ikke kan udskiftes af brugeren. Forsøg aldrig at åbne enheden eller fjerne batteriet. Det kan forårsage funktionsfejl og skade produktet alvorligt. I tilfælde af bortskaffelse af produktet bedes du kontakte dit lokale renoveringsfirma om fjernelse af batteriet. Batteriet i produktet er designet til at blive brugt under hele produktets livscyklus.
Du kan finde flere oplysninger på vores hjemmeside http://www.cellularline.com

NO - ANVISNINGER VED AVFALLSHÅNDTERING AV FORBRUKERELEKTRONIKK
(Gjelder for land i EU og land med fungerende systemer for kildesortering)
Merket som er angitt på produktet eller i dokumentasjonen viser at produktet ikke kan kastes sammen med annet husholdningsavfall. For å unngå skader på miljø eller helse som følge av feilaktig avfallshåndtering, anbefaler man brukeren å separere dette produktet fra annet avfall og resirkulere det i henhold til gjeldende bestemmelser for resirkulering av materialressurser.
Husholdninger bes kontakte forhandleren hvor produktet ble kjøpt, eventuelt det nærmeste kildesorteringsanlegget. Her vil man få all informasjon kildesortering og resirkulering av denne type produkter. Firmakunder bes kontakte egen leverandør for informasjon om bestemmelser i kjøpskontrakten. Dette produktet må ikke kasseres sammen med annet avfall fra virksomheten.
Dette produktet inneholder et batteri som ikke kan byttes av kundes. Man må aldri åpne produktet eller fjerne batteriet, da dette kan medføre feilfunksjoner eller skader på produktet. Batteriet må ikke fjernes på egenhånd. Kontakt ditt lokale avfallshåndteringsanlegg for informasjon om dette. Produktets innvendige batteri er blitt utviklet slik at det har varighet for hele produktets livssyklus.
For ytterligere informasjon henvises det til nettsiden http://www.cellularline.com

PT - INSTRUÇÕES PARA A ELIMINAÇÃO DE EQUIPAMENTOS DESTINADAS A UTILIZADORES DOMÉSTICOS (Aplicável nos países da União Europeia e naqueles com sistemas de recolha seletiva)
A marca aposta no produto ou na sua documentação indica que o produto não deve ser eliminado com outros resíduos domésticos no fim do seu ciclo de vida. Para evitar danos ao ambiente ou à saúde causados pela eliminação inadequada dos resíduos, aconselhamos o utilizador a separar este produto do outros tipos de resíduos e reciclá-lo de forma responsável para favorecer a reutilização sustentável dos recursos naturais. Convidamos os utilizadores domésticos a contactar o revendedor do qual adquiriram o produto ou o departamento local competente para solicitar todas as informações relativas à recolha seletiva e à reciclagem para este tipo de produto. Convidamos os utilizadores profissionais a contactar o seu fornecedor e verificar os termos e as condições do contrato de compra. Este produto não deve ser eliminado junto com outros resíduos comerciais. Este produto contém no seu interior uma bateria que não pode ser substituída pelo utilizador. Não tente abrir o dispositivo nem retirar a bateria porque isso pode causar problemas de funcionamento e danificar gravemente o produto. Em caso de eliminação do produto, pedimos que contacte a entidade local responsável pelo tratamento e eliminação de resíduos, para que proceda à remoção da bateria. A bateria contida no interior do dispositivo foi concebida para poder ser utilizada durante todo o ciclo de vida útil do produto. Para mais informações visite o sítio web http://www.cellularline.com

CS - POKYNY PRO LIKVIDACI ZAŘÍZENÍ SOUKROMÝCH UŽIVATELŮ (Použije se ve státech Evropské Unie a v zemích se zavedeným systémem třídění odpadů.)
Značka umístěná na výrobku nebo v jeho dokumentaci znamená, že po ukončení životnosti nesmí být tento výrobek zlikvidován společně s jiným komunálním odpadem. Za účelem zabránění případným škodám na životním prostředí nebo na zdraví způsobeným nesprávnou likvidací odpadů žádáme uživatele, aby tento výrobek recykloval odpovědným způsobem a odděleně od ostatního odpadu, čímž napomůže udržitelnému využívání materiálních zdrojů. Uživatele – soukromé osoby žádáme, aby kontaktovali prodejce, u něhož výrobek zakoupili, nebo místní úřad určený k poskytování informací týkajících se tříděného odpadu a recyklace tohoto druhu výrobků. Uživatele – podniky žádáme, aby kontaktovali svého dodavatele a zkontrolovali podmínky příslušné kupní smlouvy. Tento výrobek nesmí být likvidován společně s jiným odpadem pocházejícím z obchodní činnosti. Uvnitř tohoto výrobku se nachází baterie, kterou uživatel nemůže vyměnit. Nezkoušejte zařízení otevírat nebo baterii vyjímat – takový postup může způsobit poruchy a vážně poškodit výrobek. V případě likvidace výrobku Vás prosíme, abyste kontaktovali místní zařízení pro likvidaci odpadů, které baterii vyjme. Baterie umístěná ve výrobku byla navržena tak, aby mohla být používána během celé životnosti zařízení. Další informace můžete nalézt na webové stránce http://www.cellularline.com

SL - NAVODILA ZA ODLAGANJE ODPADNE OPREME UPORABNIKOV V ZASEBNIH GOSPODINJSTVIH (uporabljajo v državah Evropske Unije in ostalih s sistemi ločenega zbiranja odpadkov)
Oznaka na izdelku ali njegovi dokumentaciji pomeni, da izdelka ne smete zavreči skupaj z drugimi gospodinjskimi odpadki na koncu življenjskega cikla. Za preprečitev morebitne škode za okolje ali zdravje ljudi zaradi nenadzorovanega odlaganja odpadkov, prosimo uporabnika, da loči ta izdelek od ostalih vrst odpadkov in ga odgovorno reciklira ter s tem spodbuja sonaravno ponovno uporabo materialnih virov. Uporabniki v gospodinjstvih so vabljeni, da stopijo v stik s prodajalcem, pri katerem so izdelek kupili, ali na krajevni upravni organ, za podrobnosti glede ločenega zbiranja in recikliranja za to vrsto izdelka. Poslovni uporabniki so vabljeni, da stopijo v stik z dobaviteljem in preverijo pogoje nakupne pogodbe. Tega izdelka ni dovoljeno odlagati skupaj z drugih industrijskimi odpadki. Ta izdelek ima notranjo baterijo, ki jo ne more zamenjati uporabnik; ne poskušajte odpreti naprave ali odstraniti baterije, ker bi to lahko povzročilo okvaro in resno poškodovalo izdelek. V primeru odstranjevanja tega izdelka se obrnite na lokalno podjetje za odstranjevanje odpadkov, kjer bodo odstranili baterijo. Baterija, ki se nahaja v napravi, je zasnovana tako, da je v uporabi celoten življenjski cikel izdelka. Za dodatne informacije obiščite spletno mesto http://www.cellularline.com

HR - UPUTE ZA ODLAGANJE UREĐAJA ZA KUĆNU UPORABU (Primjenjivo u zemljama Europske unije i onima s posebnim sustavima za odvojeno skupljanje otpada)
Oznaka na proizvodu ili u njegovoj dokumentaciji ukazuje na to da proizvod ne smije biti zbrinut s ostalim kućnim otpadom na kraju svog životnog ciklusa. Kako bi se izbjeglo oštećenje okoliša ili zdravlja uzrokovanog neprikladnim odlaganjem otpada, korisnik se poziva da odvoji ovaj proizvod od ostalih vrsta otpada i odgovorno reciklira kako bi promicao održivu ponovnu upotrebu materijalnih resursa. Korisnici u kućanstvima trebali bi trebali bi kontaktirati prodavača kod kojega ste proizvod kupili ili lokalni ured odgovoran za sve informacije vezane za odvojeno skupljanje i recikliranje za ovu vrstu proizvoda. Poslovni korisnici pozivaju se da se obrate dobavljaču i provjere uvjete i odredbe ugovora o kupnji. Ovaj proizvod ne smije se odlagati zajedno s drugim komercijalnim otpadom. U ovom se proizvodu nalazi baterija koju korisnik ne može zamijeniti; ne pokušavajte otvoriti uređaj ili ukloniti bateriju, jer to može uzrokovati kvarove i ozbiljno oštetiti proizvod. U slučaju zbrinjavanja proizvoda, obratite se lokalnoj organizaciji za zbrinjavanje otpada kako biste uklonili bateriju. Bateriju koja se nalazi unutar uređaja je dizajnirana da se koristi tijekom cijelog životnog ciklusa proizvoda. Za više informacija posjetite web stranicu http://www.cellularline.com

BG – ИНСТРУКЦИИ ЗА ИЗХВЪРЛЯНЕ НА ОБОРУДВАНЕТО ЗА ДОМАШНИ ПОТРЕБИТЕЛИ (Отнася се за страни от Европейския съюз и такива, в които има система за разделно събиране на отпадъци)
Маркировката на продукта или в документацията показва, че продуктът не трябва да се изхвърля с други битови отпадъци в края на експлоатационния цикъл. За избягване на вреди за околната среда или за здравето, причинени от неправилно изхвърляне на отпадъци, се приканва потребителят да разделя този продукт от другите видове отпадъци и да го рециклира така, че да се улесни устойчивата повторна употреба на материалните ресурси. Домашните потребители се приканват да се свържат с търговеца, от когото са придобили продукта, или с местния офис, предвиден за всякаква информация относно разделното събиране и рециклирането на този тип продукт. Бизнес потребителите се приканват да се свържат със своя доставчик и да проверят общите условия на договора за закупуване. Този продукт не трябва да се изхвърля с другите търговски отпадъци. Този продукт включва батерия, която не може да се подменя от потребителя; не се опитвайте да отворите устройството или да извадите батерията, тъй като това може да причини неизправности и да застраши сериозно продукта. В случай на изхвърляне на продукта се препоръчва да се свържете с местния център за депониране на отпадъци, за да извършат изваждането на батерията. Батерията, съдържаща се в устройството, е защитена, за да може да се използва през целия експлоатационен цикъл на продукта. За допълнителна информация посетете уеб сайта http://www.cellularline.com

EL - ΟΔΗΓΙΕΣ ΔΙΑΘΕΣΗΣ ΕΞΟΠΛΙΣΜΟΥ ΓΙΑ ΟΙΚΙΑΚΟΥΣ ΚΑΤΑΝΑΛΩΤΕΣ (Εφαρμόζεται σε χώρες της Ευρωπαϊκής Ένωσης και σε εκείνες με συστήματα επιλεκτικής συλλογής)
Το σήμα επί του προϊόντος ή στην τεκμηρίωσή του δείχνει ότι το προϊόν δεν πρέπει να διατεθεί μαζί με άλλα οικιακά απορρίμματα στο τέλος του κύκλου ζωής του. Για να αποφευχθούν πιθανές βλάβες στο περιβάλλον ή στην υγεία από την ανεξέλεγκτη διάθεση των απορριμμάτων, καλείται ο πελάτης να διαχωρίσει το προϊόν αυτό από άλλους τύπους απορριμμάτων και να το ανακυκλώσει με τρόπο υπεύθυνο συμβάλλοντας στη βιώσιμη επαναχρησιμοποίηση των υλικών πόρων. Οι οικιακοί καταναλωτές καλούνται να επικοινωνούν με τον μεταπωλητή από τον οποίο αγοράστηκε το προϊόν ή το τοπικό γραφείο αρμόδιο για όλες τις πληροφορίες σχετικά με την επιλεκτική συλλογή και την ανακύκλωση αυτού του τύπου προϊόντος. Οι χρήστες επιχειρήσεων καλούνται να επικοινωνήσουν με τον προμηθευτή τους και να ελέγξουν τους όρους και τις προϋποθέσεις της σύμβασης αγοράς. Το προϊόν αυτό δεν πρέπει να διατίθεται μαζί με άλλα εμπορικά απορρίμματα. Αυτό το προϊόν διαθέτει εσωτερική μπαταρία που δεν αντικαθίσταται από τον πελάτη. Μην προσπαθήσετε να ανοίξετε τη συσκευή ή να αφαιρέσετε την μπαταρία, αυτό μπορεί να προκαλέσει δυσλειτουργίες και να προκαλέσει σοβαρή βλάβη στο προϊόν. Σε περίπτωση διάθεσης του προϊόντος, παρακαλείστε να επικοινωνήσετε με τον τοπικό οργανισμό διάθεσης απορριμμάτων για την αφαίρεση της μπαταρίας. Η μπαταρία που περιέχεται στη συσκευή έχει σχεδιαστεί ώστε να χρησιμοποιείται καθ 'όλη τη διάρκεια ζωής του προϊόντος. Για περαιτέρω πληροφορίες επισκεφθείτε το site web http://www.cellularline.com

SV- Användningen av enheten, får inte på något sätt påverka korrekt funktion av medicinsk-tekniks utrustning (t ex Pacemaker)
Långvarig utsättning för en hög volym och en långvarig användning, kan orsaka permanenta hörselskador.
Använd inte enheten på platser där det kan vara farligt att inte höra ljuden i miljön (t ex järnvägsövergångar, tågperronger)
I händelse av användning under bilkörning följ gällande föreskrifter i de olika länderna
Övervaka barn när de använder enheten, håll dessutom tillbehör och delar av förpackningen utom räckhåll för dem
Placera inte enheten på platser, utsatta för fukt, damm, aska, ånga, direkt solljus, alltför höga eller låga temperaturer, i motsatt fall kan felfunktioner uppstå
Använd endast avsedda laddare för laddning
Ladda produkten regelbundet (minst en gång var tredje månad).

DA- Brugen af enheden kan i nogle tilfælde forstyrre medicinske enheders (for eksempel Pacemaker) korrekte funktion
Langvarig udsættelse for høj lydstyrke eller langvarig brug kan medføre permanent høreskade.
Brug ikke enheden på steder, hvor det kan være farligt ikke at høre lydene fra omgivelserne (for eksempel jernbaneoverskæringer, på perroner på banegårde)
Hvis enheden bruges under kørsel skal man følge de enkelte landes gældende love
Børn skal være under opsyn når enheden bruges, desuden skal tilbehør og emballagedele være uden for deres rækkevidde
Opbevar ikke enheder på steder udsat for fugt, støv, sod, damp, direkte sollys, for høje eller for lave temperature ellers kan det forårsage funktionsfejl
Använd endast avsedda laddare för laddning
Ladda produkten regelbundet (minst en gång var tredje månad).

NO- Når apparatet er i bruk kan det påvirke funksjonen til medisinsk utstyr (eks. Pacemaker)
Lang tids eksponering for høyt volum og bruk over lang tid uten pauser kan forårsake permanente skader på hørselen.
Ikke bruk dette apparatet på steder hvor det kan være farlig å ikke høre lyder og støv i omgivelsene, for eksempel ved jernbaneoverganger, togstasjoner osv.)
Hvis apparatet brukes i bilen bes man følge relevant lovgivning for veiferdsel som gjelder i brukslandet
Barn må holdes under oppsyn når de bruker apparatet, og alt ekstrautstyr og emballasje må utenfor deres rekkevidde
Apparatet må ikke oppbevares på steder med høy luftfuktighet, mye støv, sot, damp, direkte sollys, svært høye eller lave temperaturer. I motsatt fall kan det oppstå feilfunksjoner i apparatet
Bruk kun egnede batterier til lading.
Lad opp produktet med jevnlig mellomrom (minst en gang hver 3. måned).

PT -A utilização do dispositivo pode, nalguns casos, interferir com o funcionamento correto de dispositivos médicos (por ex. marca-passos cardíacos).
A exposição prolongada a um volume elevado e uma utilização prolongada podem causar danos permanentes no ouvido.
Não utilize o dispositivo em locais em que poderia ser perigoso não ouvir os sons do ambiente (por ex. passagens de nível, plataformas de estações ferroviárias).
Em caso de utilização durante a condução, respeite as normas em vigor nos respetivos países.
Mantenha as crianças sob vigilância quando utilizarem o dispositivo e mantenha também os acessórios ou partes de embalagem fora do alcance delas.
Não coloque o dispositivo em locais expostos a humidade, poeira, fuligem, vapor, luz solar direta, temperaturas demasiado elevadas ou demasiado baixas; do contrário, poderiam ocorrer maus funcionamentos
Para a recarga utilize exclusivamente carregadores adequados
Recarregue o produto regularmente (pelo menos uma vez todos os 3 meses).

CS- Použití přístroje může v některých případech ovlivnit správné fungování lékařských zařízení (například Pacemaker)
Dlouhodobé vystavení vysoké hlasitosti a dlouhodobé používání může způsobit trvalé poškození sluchu.
Přístroj nepoužívejte v místech, kde by mohlo být nebezpečné neslyšet okolní zvuky (např. na železničních přejezdech, na nástupištích vlakových stanic)
V případě použití během řízení dodržujte platné předpisy v příslušných zemích
Dohlížejte na děti v případě, že používají zařízení, a udržujte také mimo jejich dosah příslušenství nebo jednotlivé části balení
Nepokládejte přístroj na místa vystavená vlhkosti, prachu, sazím, páře, přímému slunečnímu záření, příliš vysokým nebo příliš nízkým teplotám, mohlo by docházet k poruchám
Pro dobíjení používejte výhradně vhodné nabíječky
Výrobek pravidelně dobíjejte (nejméně jednou za 3 měsíce).

SL - Uporaba naprave lahko v nekaterih primerih vpliva na pravilno delovanje medicinskih pripomočkov (npr. srčnih vzpodbujevalnikov)
Dolgotrajna izpostavljenost visoki glasnosti in dolgotrajna uporaba lahko povzroči trajno poškodbo sluha.
Naprave ne uporabljajte na mestih, kjer bi lahko bilo nevarno, da ne slišite zvokov okolja (npr. nivojski železniški prehodi, ploščadi železniških postaj)
V primeru uporabe med vožnjo upoštevajte predpise, ki veljajo v posameznih državah
Nadzirajte otroke pri uporabi naprave, poleg tega hranite izven njihovega dosega pripomočke ali dele embalaže
Naprave ne postavljajte na mesta, ki so izpostavljena vlagi, prahu, sajam, hlapom, neposredni sončni svetlobi, previsokim ali prenizkim temperaturam, sicer se lahko pojavijo nepravilnosti delovanja
Za polnjenje uporabljajte samo primerne polnilnike baterij
Izdelek redno polnite (vsaj enkrat na 3 mesece).

HR- Uporaba uređaja može u nekim slučajevima ometati pravilno funkcioniranje medicinskih uređaja (npr. pejsmejkera)
Dugotrajno izlaganje visokoj glasnoći i produljena uporaba mogu prouzročiti trajno oštećenje sluha.
Ne koristite uređaj na mjestima gdje bi moglo biti opasno ako se ne čuju zvukovi okoline (npr. željeznički prijelazi na razini, na platformama željezničkih stanica)
U slučaju korištenja tijekom vožnje, slijedite propise koji su na snazi u zemljama upotrebe
Djeca trebaju biti pod nadzorom prilikom korištenja uređaja, a osim toga, čuvajte izvan dohvata pribor ili dijelova pakiranja
Ne postavljajte uređaj na mjestima izloženim vlazi, prašini, čađi, pari, izravnoj sunčevoj svjetlosti, previsokim ili preniskim temperaturama, jer u suprotnom može doći do kvara
Za punjenje koristite samo odgovarajuće punjače
Redovito punite proizvod (najmanje jednom svaka 3 mjeseca).

BG - Използването на устройството може в някои случаи да повлияе върху функционирането на медицински изделия (напр. пейсмейкър)
Продължителното излагане на въздействието на висока сила на звука и продължителното използване могат да провокират перманентно увреждане на слуха.
Не използвайте устройството на места, на които може да има опасност да не долавяте околните звуци (напр. при прелези, на пероните на ж.п. гари)
В случай на употреба по време на шофиране се придържайте към действащите норми в съответните страни
Контролирайте децата, когато използват устройството, или дръжте далеч от техния досег принадлежностите или частите на опаковката
Не разполагайте устройството на места, изложени на влажност, прах, сажди, изпарения, пряка слънчева светлина, твърде висока или твърде ниска температура, в противен случай трябва да го проверите за неизправности
за зареждане използвайте единствено подходящи зарядни устройства
зареждайте редовно продукта (поне веднъж на три месеца).

EL - Η χρήση της συσκευής, σε ορισμένες περιπτώσεις, μπορεί να παρεμβάλλει στη σωστή λειτουργία ιατρικών συσκευών (π.χ. Βηματοδότης)
Η παρατεταμένη έκθεση σε υψηλή ένταση και η παρατεταμένη χρήση μπορούν να προξενήσουν μόνιμες βλάβες στην ακοή.
Μη χρησιμοποιείτε τη συσκευή σε χώρους όπου θα ήταν επικίνδυνο να μην μπορείτε να ακούτε τους ήχους του περιβάλλοντος (π.χ. ανισόπεδες διαβάσεις, στις αποβάθρες των σιδηροδρομικών σταθμών).
Σε περίπτωση χρήσης κατά την οδήγηση, να τηρείτε την ισχύουσα νομοθεσία της αντίστοιχης χώρας.
Να εποπτεύετε τα μικρά παιδιά όταν αυτά χρησιμοποιούν τη συσκευή. Ακόμη, να διατηρείτε μακριά από αυτά αξεσουάρ ή μέρη της συσκευασίας.
Μην τοποθετείτε τη συσκευή σε χώρους εκτεθειμένους σε υγρασία, σκόνη, αιθάλη, ατμό, άμεσο ηλιακό φως, θερμοκρασίες πολύ υψηλές ή πολύ χαμηλές. Σε αντίθετη περίπτωση, θα μπορούσαν να προκληθούν δυσλειτουργίες
Για τη φόρτιση χρησιμοποιήστε αποκλειστικά κατάλληλους φορτιστές.
Να φορτίζετε τακτικά το προϊόν (τουλάχιστον μια φορά κάθε 3 μήνες).

Cellularline S.p.A.

Via Lambrakis 1/A
42122 Reggio Emilia, Italy
www.cellularline.com

S0220