Questo manuale d'istruzione è fornito da trovaprezzi.it. Scopri tutte le offerte per Chicco Video Baby Monitor Deluxe o cerca il tuo prodotto tra le migliori offerte di La Sicurezza

BABY MONITOR VIDEO DELUXE

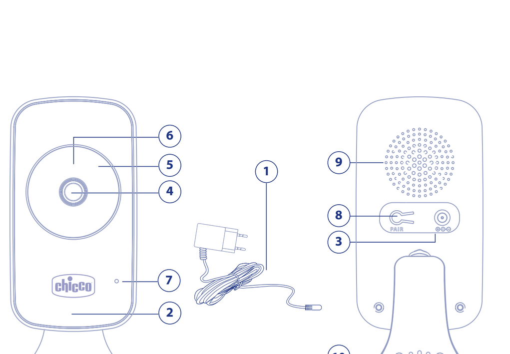

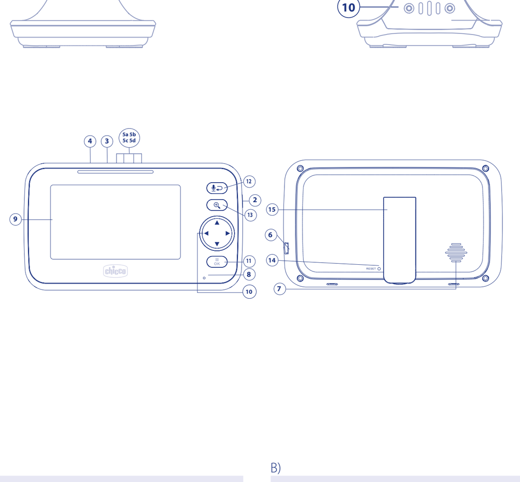

EN

PACK CONTENTS
- 1 baby unit
- 1 parent unit
- 2 switching mains adapters 100-240V~ 50/60Hz / 5Vdc, 1A
- 1 instruction manual

GENERAL WARNINGS
- The Deluxe Video Baby Monitor should not be used as a medical monitor and is not intended to replace the supervision of children by adults; it is only designed to help monitor them. Any other use is to be considered improper.
- Do not leave any packaging materials (plastic bags, cardboard boxes, etc.) within the reach of children as these can be hazardous.
- Before using the device, make sure that there is no damage to the product or its components. If it is damaged, do not use the product and contact a qualified technician or your dealer.
- Contact Artsana S.p.A. Customer Services rather than trying to repair the product yourself.
- Do not open the devices. The baby unit, parent unit and mains adapters do not contain any user-serviceable parts. Contact skilled technical personnel or the Artsana S.p.A. Customer Service in the event of failure. Opening the above-mentioned devices can cause electric shock.
- Place the baby unit and parent unit out of the reach of the child on a flat, level surface.
- Keep the baby unit, parent unit and AC/DC mains adapters out of reach of children (mains adapter cords may cause strangulation).
- It is important to regularly check the proper functioning of the baby unit and the parent unit, particularly before each use, checking that the signal is received in the area at the maximum operating distance.
- The maximum operating distance is around 220 metres in an open space without obstacles (this range may be considerably reduced indoors due to the specific environmental situation, the layout of walls and furniture, the presence of metal structures, electromagnetic fields/disturbances of internal or external origin, reinforced concrete walls, when rooms are located on different floors or because the batteries are not fully charged etc.).
- Do not use the baby unit, parent unit, rechargeable batteries and adapters in places exposed to the weather (rain, sun, etc.). If the product is used outdoors, the parent unit must be powered by the rechargeable batteries only: the mains adapters supplied with the product are not suitable for outdoor use.
- To avoid the risk of overheating, keep the baby unit, parent unit and especially the AC/DC mains adapters away from sources of heat, such as radiators, stoves, heaters, windows exposed to sunlight, etc.
- Never use (especially if connected to the mains with the mains adapters) the two units close to areas or situations where water can be found, such as bathtubs, washing machines, kitchen sinks or wet surfaces. Do not immerse in water or let product become wet. Do not use the unit and adapters if they have fallen in water. In this case, contact expert technical personnel.
- Position the baby unit, parent unit and AC/DC mains adapters in such a way as to ensure they are adequately ventilated to avoid the risk of the components overheating.
- Do not use this product near fluorescent lamps (Neon) or other electrical appliances such as televisions, motors, personal computers, cordless telephones, radios, microwave ovens, etc. Doing so could interfere with its operation.
- Only use the AC/DC mains adapters supplied with the product or an identical type with the same electrical characteristics. Use of other adapters could damage the baby unit and/or parent unit and cause danger to the user.
- Do not use a mains adapter different from the one supplied with this Artsana S.p.A. product as doing so renders the product non-compliant with the technical specifications established by the relevant EC directives, compromising its safety and integrity. Contact the retailer or Artsana S.p.A. to replace.
- Ensure that the AC/DC mains adapter voltage (see data plate located on the AC/DC mains adapters) matches that of the mains electricity and that the mains adapter plug is compatible with your electrical system sockets.
- Connect the AC/DC mains adapters to easily accessible power sockets that are out of reach of children. Position the AC/DC mains adapter cords so as to prevent the cord from being stood on, from getting caught in between parts placed upon or against them, and from being accessible to the child and therefore constituting a hazard (tripping, choking).
- The AC/DC mains adapters, baby unit and parent unit may be become hot to the touch when in use. This is normal.
- Periodically inspect the mains adapters (1). If the power cord or plastic parts show signs of damage, do not use them and contact a qualified technician.
- Do not leave the mains adapters (1) plugged into the electrical socket when devices are not in use and/or not connected to the mains adapters (1).
- The adapter power cord cannot be replaced and, therefore, in case of damage, do not continue to use the mains adapter but replace it with an identical type adapter.
- The baby unit has a photosensitive sensor that automatically activates the infrared LEDs in the event of a reduction in environmental light or darkness, to ensure good vision also in poor light. As the infrared LEDs on the baby unit do not emit visible light, check they are working correctly by controlling the image transmitted by the camera to the parent unit when the baby unit is located in a poorly-lit room. The infrared LEDs on the baby unit are not harmful to human health.
- Warning! Risk of explosion if the battery is replaced with one of the wrong type.

SAFETY / WARNINGS

⚠ **WARNING!** Read the instructions

⚠ **WARNING!** It is not advisable to look directly at infrared radiation along the emission axis with the naked eye or using optical devices.
TO REDUCE THE RISK OF ELECTRIC SHOCK, DO NOT REMOVE THE PROTECTION OR ATTEMPT TO OPEN MAINS ADAPTERS. DO NOT WET MAINS ADAPTERS, THE BABY UNIT OR PARENT UNIT. DO NOT EXPOSE TO HUMIDITY OR ATTEMPT TO OPEN THEM. THIS MAY BE A SOURCE OF DANGER AND SHALL VOID THE WARRANTY.
WARNING: the transmitter, the mains adapter and its power cord must be kept out of reach of children.
WARNING: when the lullabies play it may be difficult to hear the sounds made by your child over the tunes. In this event it is advisable to check the parent unit more attentively.
WARNING: when night vision is active the colours of the images will be impaired, and in the event of darkness the images will be seen in black and white. This is normal.
WARNING: when using the 'Talk to me' function do not get too close to the parent unit microphone when speaking as the sounds heard by your child may be excessively loud.
WARNING: do not press the button 'Talk to me' when the two units are in the same room or within 3 metres of each other as this may generate noises or rustling sounds.
WARNING: the performance of the product may be compromised if multiple monitoring devices are used at the same time.
WARNING: If the volume of the parent unit is deactivated and the display is also manually deactivated afterwards, the volume of the parent unit's speaker will automatically be set to level 1 to ensure that the user has continuous and safe control of their child.
WARNING: By adjusting or turning off the volume of the parent unit's speaker, the acoustic alarms will also be adjusted or deactivated. In this case, it is recommended to pay more attention to the parent unit.
WARNING: Disposal of a battery into fire or a hot oven, or mechanically crushing or cutting of a battery, can result in an explosion.
WARNING: Leaving a battery in an extremely high temperature surrounding environment that can result in an explosion or the leakage of flammable liquid or gas.
WARNING: A battery subjected to extremely low air pressure that may result in an explosion or the leakage of flammable liquid or gas.
WARNING: The battery shall not be exposed to excessive heat such as sunshine fire or the like.

⚠ **WARNING!**
After switching the parent unit on, always make sure that the baby unit is on.
After switching on the unit always check that it is possible to receive the signal transmitted at the distance and/or in the areas you have set up the devices. With the help of a relative it is advisable to carry out a transmission test from the room in which the baby unit is located, at the same time moving around with the parent unit in the chosen areas in order to check that the signal is being correctly received.

1. CONFIGURATION AND FEATURES

1.1 Baby Unit
External power supply:
via 100-240V~50/60Hz / 5VDC, 1A switching mains adapter.
Transmission:Transmission frequency band: 2412~2469MHz. Signal strength: < 19dBm
1. 100-240V~50/60Hz / 5VDC, 1A switching mains adapter.
2. Power indicator light: a) steady green: the baby unit is on; b) OFF: the baby unit is off.
3. Power connector
4. Camera
5. Infrared lighting system
6. Photosensitive sensor
7. Microphone
8. Pairing button PAIR
9. Speaker
10. Temperature sensor

11.2 Parent unit
Power supply
External: via 100-240V~50/60Hz / 5VDC, 1A switching mains adapter.
Internal: 3.7V 2000mAh lithium battery, non-replaceable
Reception: Transmission frequency band: 2412~2469MHz. Signal strength: <19 dBm
1. 100-240V~50/60Hz / 5VDC, 1A switching mains adapter.
2. On/Off button
3. Power indicator light;
   a) steady green: the parent unit is on
   b) flashing green: the battery is low
   c) OFF: the parent unit is switched off.
4. Charge indicator light;
   a) steady green: the parent unit is charged
   b) Steady red light: the parent unit battery is charging; OFF: the power adapter (1) is not connected.
5. Light bar to display the sounds made by the child:
   indicator lights 5a and 5b gradually turn green and indicator lights 5.c and 5.d turn red as the intensity of the sounds made by the child varies, allowing parents to monitor the sounds even when the parent unit speaker is deactivated.
6. Power and/or charging connector of the rechargeable battery
7. Speaker
8. Microphone
9. 4.3" colour display
10. Setting/browsing buttons ◄/► ▲/▼
11. Menu access and setting confirmation key OK
12. Menu exit and "Talk to me" key
13. Digital zoom key
14. RESET key
15. Base
Non-replaceable rechargeable lithium battery

2. OPERATION

2.1 UNIT POSITIONING:
The Baby unit must be positioned around 1 - 1.5 metres from the child, on a flat, level surface, making sure that the camera is pointing towards the child. The parent unit should be placed at least 3 metres from the baby unit, possibly not in the same room, to avoid annoying whistling or rustling.

2.2 BABY UNIT ON/OFF
Insert the mains adapter plug (1) in to the power connector on the back of the unit (3). Insert the mains adapter plug in an easily accessible power socket. The baby unit will turn on automatically and the power indicator (2) will have a steady green light. To turn off the baby unit and power indicator (2), remove the power adapter plug (1) from the power connector (3) and pull the plug from the power socket.

2.3 PARENT UNIT ON/OFF AND CHARGING
Press the ON/OFF button (2) for about 3 seconds to turn the parent unit on/off. Power indicator (3) will have a steady green light. To charge the rechargeable battery (16), insert the plug of the power adapter (1) into the power connector (4) on the side of the unit and insert the plug of the power adapter (1) into an easily accessible power socket. Check that the charging indicator (4) has a steady red light and that the icon with the moving bars is shown on the display (9). When charging is complete, the charging indicator (4) turns steady green and the icon on the display (9) is steady. For quicker results, charge the batteries by connecting the off parent unit. The parent unit can still be used while the batteries are charging, but it will take longer for them to fully charge.
WARNING. The battery should only be charged using the supplied mains adapter.
For more details on the operation of the product, please refer to the full version of the manual on the Chicco website: www.chicco.com. For more details on the operation of the product, refer to the full version of the manual by scanning the QR code on the product box.

2.4 AUTOMATIC NIGHT VISION
In the event of reduced light or darkness in the room in which the baby unit is positioned, the photosensitive sensor (6) automatically activates the infrared lighting system (5) so it is also possible to see in poor light. The icon appears on the display setting bar (9).

2.5 DEACTIVATING THE DISPLAY
To save energy, you can switch off the image on the display (9) by pressing the on/off button (2) on the parent unit once. To reactivate the display (9), press the button again.

2.6 ADJUSTING THE VOLUME ON THE PARENT UNIT
Press the (10) keys to increase or decrease the speaker (7) volume by one level. The screen (A) appears on the display (9) and on the settings bar the volume icon will change to show the chosen level. At minimum level, the speaker turns off and the icon (icon with cross) is displayed. 5 volumes levels are available.

2.7 ADJUSTING THE BRIGHTNESS OF THE DISPLAY
Press the (10) keys to increase or decrease the brightness of the display (9) by one level. The screen (B) appears on the display (9). 5 levels of light are available.

2.8 2X DIGITAL ZOOM
To activate the zoom, press the zoom key (13) once. The icon appears on the display (9). In this set-up, to move up, down, right or left within the field of vision, press keys (10). To restore the initial image size, press the zoom key (13) again.

2.9 RESET
If the parent unit is locked, normal product operation can be restored by pressing the reset key (14) on the back of the unit with a pointed tool. If necessary, press the on/off button (2) to turn the unit on again.

2.10 'TALK TO ME' FUNCTION
By holding down the button (12) it is possible to use the parent unit microphone (8) to speak to your child. To finish speaking release the button (12). When this function is active it is not possible to hear the sounds coming from the baby unit through the parent unit and the icon is displayed.

2.11 FUNCTION SETTING MENU
To access the main menu, press the menu access and settings confirmation key (11). The screen (C) will be displayed. To browse through the menu, press keys (10). To confirm the settings, press the menu access and settings confirmation key (11). To exit the menu, press the menu exit key (12) once or wait about 30 seconds. The following functions can be set from the main menu (C):

2.11.1 PAIRING
If the baby unit and the parent unit are consistently unable to communicate, even when just a few centimetres from each other, it is advisable to initiate the pairing procedure, which is performed by the manufacturer by default. Selecting the function from the main menu (C) will open the screen (D), where, by selecting the camera icon, the screen (E) will open. Press the baby unit pairing button (8) down within around 30 seconds. If the procedure concludes successfully, the screen (F) and then real-time video will appear on the display; if not, the screen (G) and the absence/loss of signal screen will appear (H). If necessary repeat procedure.

2.11.2 VOICE ACTIVATION
The parent unit can function in continuous transmission mode or Voice Activation mode.
To save energy, you can set the Voice Activation function by selecting the function from the main menu (C). In the screen (I) choose one of the three microphone sensitivity levels (7) of the baby unit. One of the icons will appear on the settings bar. When voice activation is set, if the intensity of the sounds detected by the baby unit's microphone (7) is below the preset threshold of the selected level, the parent unit goes into stand-by mode, automatically deactivating the display (9) and speaker (7). The latter will be reactivated if the baby unit detects sounds above the preset threshold of the selected level. Selecting OFF deactivates the voice activation function and restores continuous transmission.

: Low sensitivity : Medium sensitivity : High sensitivity

2.11.3 REMINDER FUNCTION
By selecting the function from the main menu (C), you can set an alarm in the screen (L) as a reminder to take care of your child (from 1 hour and 30 minutes to 3 hours and 30 minutes). Once the setting is done, the icon will appear on the settings bar and the icon with the timer will appear on the display (9).

2.11.4 LULLABY FUNCTION
Two lullabies and three relaxing sounds are available for your child. Selecting the function from the main menu (C) displays the screens (M and N) where you can choose which lullabies and sounds to activate cyclically. From the same screens you can set the playback of a single lullaby or all the lullabies in sequence. To play back the tunes, select their duration (from 15 to 90 minutes). When the selected time runs out, the tunes will automatically switch off.

2.11.5 TEMPERATURE ALARM SETTING
Selecting the function from the main menu (C) displays the screen (O) where you can set the ideal temperature range, the unit of measurement and choose to receive an acoustic alarm if the temperature in the child's room falls below or rises above the set range.

2.11.6 FACTORY SETTINGS
Selecting the function from the main menu (C) displays the screen (P) where you can return to the factory settings by selecting ✓.
- Parent unit volume: Level 3
- Brightness: Level 3
- Voice activation: off
- Alarms: off
- Unit of measurement of temperature: °C
- Upper temperature limit: 40°C
- Lower temperature limit: 0°C
- Zoom: 1x
- Lullabies: off

2.12 ACOUSTIC ALARMS

2.12.1 Alarm indicating the absence or loss of the link with baby unit:
Every time the link with the baby unit is absent or lost an acoustic alarm will be heard on the parent unit, the screen (H) is displayed. When the link with the baby unit has been restored, the alarm is deactivated, the icon appears on the settings bar and the regular audio and video signal are restored in real time.

2.12.2 Rechargeable batteries almost flat alarm:
When the rechargeable battery (16) is low, an acoustic alarm sounds, the power indicator light (3) flashes green and the low battery icon appears in red on the display (9). If you wish to continue using the parent unit, it is recommended to charge the battery (16), otherwise the unit will stop working optimally and will switch off. Charge the rechargeable battery (16). When charging starts, the alarm is deactivated and the icon with the moving bars is displayed.

2.12.3 Reminder alarm:
When the set reminder expires, an acoustic alarm is heard and the icon appears on the display (9). To deactivate the alarm, press any key.

2.12.4 Temperature alarm:
If the temperature in the child's room falls below or rises above the set range, an acoustic alarm sounds and the icon appears on the display (9). To deactivate the alarm, press any key.

TECHNICAL DATA
- Audio/video transmission via FHSS digital technology system.
- Outdoor operating range of 220 metres* without obstacles.

*The maximum operating range is about 220 metres in an open space with no obstacles and with fully charged batteries and the aerial up (this range may be considerably reduced indoors due to the specific environmental situation, the layout of walls and furniture, the presence of metal structures, electromagnetic fields/disturbances of internal or external origin, reinforced concrete walls, when rooms are located on different floors or because the batteries are not fully charged etc.).

Mains adapter
2 100-240V~50/60Hz / 5VDC, 1A mains adapters.
Mod. K05V050100G
INPUT: 100-240V~ 50/60Hz 0.2 A
OUTPUT: 5VDC, 1A

Li-Polymer rechargeable battery
Rated capacity: 2000mAh
Nominal voltage: 3.7V
Li-Polymer batteries perform best when used at normal room temperature (20°C±5°C).
Battery Charging Temperature: 10°C~40°C.

INDEX OF SYMBOLS
- Single-phase alternating current
- Direct current
- For indoor use only
- Class II - double insulation equipment
- Complies with relevant EC directives as amended

DISPOSAL

THIS PRODUCT COMPLIES WITH EU DIRECTIVE 2012/19/EU.
The crossed bin symbol on the appliance indicates that the product, at the end of its life, must be disposed of separately from domestic waste, either by taking it to a separate waste disposal site for electric and electronic appliances or by returning it to your dealer when you buy another similar appliance. The user is responsible for taking the appliance to a special waste disposal site at the end of its life. If the disused appliance is collected correctly as separate waste, it can be recycled, treated and disposed of ecologically; this avoids a negative impact on both the environment and health, and contributes towards the recycling of the product's materials. For further information regarding the waste disposal services available, contact your local waste disposal agency or the shop where you bought the appliance.

CONFORMITY WITH EU DIRECTIVE 2006/66/EC as amended.
The crossed bin symbol on the batteries or the product packaging indicates that, at the end of their life, they must be disposed of separately from domestic waste, either by taking them to a separate waste disposal site for batteries or by returning them to your retailer when you buy similar rechargeable or non-rechargeable batteries. Chemical symbols (Hg for mercury, Cd for cadmium, Pb for lead) printed beneath the crossed-out wheeled bin symbol indicate the type of substance contained in the battery. The user is responsible for taking the batteries to special waste disposal sites at the end of their life so that they can be processed and recycled. The correct separate collection of the waste toy will help prevent potential negative consequences for the environment and human health and favour the recycling of the materials of which the product is made. Illegal disposal of the product by the user will damage the environment and human health. For further information regarding the waste disposal services available, contact your local waste disposal agency or the shop where you bought the appliance.

DECLARATION OF COMPLIANCE
Hereby, Shenzhen Videotimes Technology Co.,Ltd, declares that the radio equipment MOD. 06949 is in compliance with Directive 2014/53/EU. The complete text of the EU Declaration of Compliance is available at: www.chicco.com/declarations. In accordance with European Commission Decision No. 2000/299/EC dated 06/04/2000, the frequency band used by this product has been harmonised for all EU Countries and this is therefore a Class 1 product which can be used in all European Union Countries.

WARRANTY
The product is guaranteed against any conformity defect in normal conditions of use as stated in the instructions. Therefore, the warranty does not apply in the case of damage caused by improper use, wear or accidental events. For the duration of warranty on conformity defects, please refer to the specific provisions of national laws applicable in the country of purchase, where provided. ARTSANA S.p.A. reserves the right to change any information provided in this manual at any time and without notice. The reproduction, transmission, transcription and translation into another language of this manual, even partially, are strictly prohibited without the prior written consent of ARTSANA.

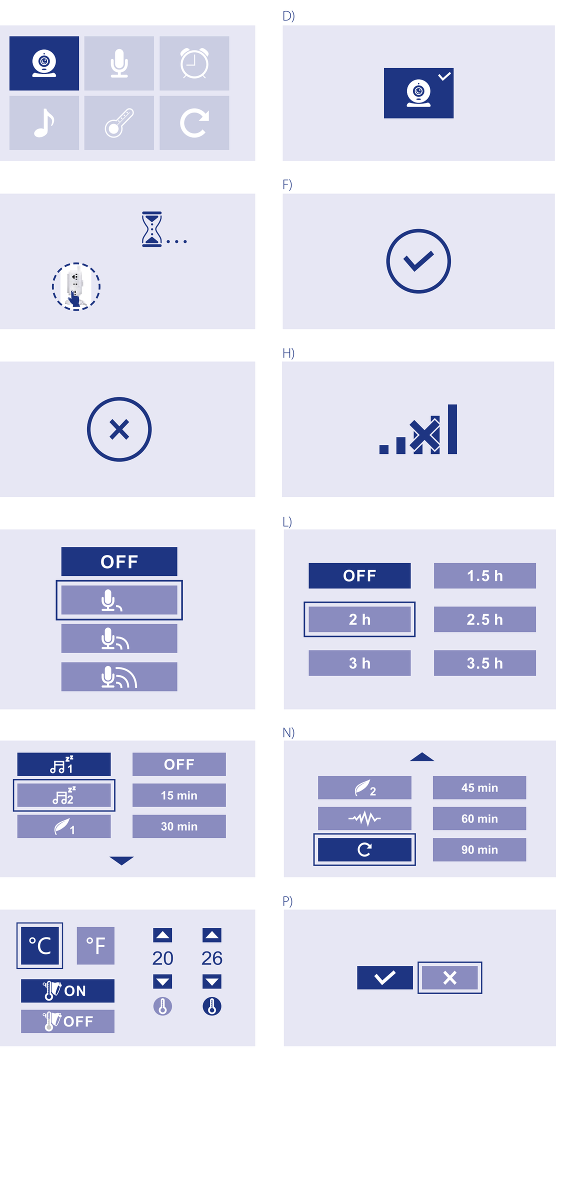

Fabbricante: / Manufacturer: / Fabricante: / Produzent:/ Fabrikant: / Producent/ продюсер:/ منتج

Shenzhen Videotimes Technology Co.,Ltd,
Room 601, 6th Floor, Block B, Chuang Ling Tong Technology Building, ShiHua Road, Fubao Community, Fubao District, Futian District, Shenzhen, China

Distribuito da: / Distributed by: / Distribué par: / Distribuido por: / Distribuído por: / Verdeeld door: / Vertrieben von: / Распределяется: / Dystrybuowane przez: / поширюється: / وزعت بواسطة

Artsana S.p.A. - Via Saldarini Catelli, 1 - Grandate (CO) - Italy - www.chicco.com

46_010159_000_000_1933_A1

te gebruiken, maar het zal langer duren om de batterijen volledig op te laden.
WAARSCHUWING. De batterij mag uitsluitend met de geleverde netadapter worden opgeladen.
Voor meer informatie over de werking van het product, raadpleeg de volledige versie van de handleiding op de website van Chicco: www.chicco.com. Voor meer informatie over de werking van het product, raadpleeg de volledige versie van de handleiding door de QR-code op de doos van het product te scannen.

2.4 AUTOMATISCH NACHTZICHT
Bij schemering of vermindering van het licht in de kamer waarin de baby unit ligt, activeert de lichtgevoelige sensor (6) automatisch het infrarode verlichtingssysteem (5), om het toezicht ook bij slecht zicht toe te laten. Op de instellingsbalk van het display (9) wordt het pictogram weergegeven.

2.5 DEACTIVERING DISPLAY
Om energie te besparen kan de weergave van het beeld op het display (9) gedeactiveerd worden door de in-/uitschakeltoets (2) van de ouderunit één keer in te drukken. Druk opnieuw op de toets om het display (9) weer te activeren.

2.6 GELUIDSREGELING OUDER UNIT
Druk één keer op de toets (10) om het geluidsniveau van de luidspreker (7) te verhogen of te verlagen. Op het display (9) wordt het scherm (A) weergegeven en het volumepictogram op de instellingsbalk wijzigt en geeft het gekozen niveau aan. Op het laagste niveau wordt de luidspreker gedeactiveerd en wordt het pictogram (pictogram met een kruis) weergegeven. Er zijn 5 geluidsniveaus beschikbaar.

2.7 HELDERHEIDSREGELING VAN HET DISPLAY
Druk één keer op de toets (10) om het helderheidsniveau van het display (9) te verhogen of te verlagen. Op het display (9) wordt het scherm (B) weergegeven. Er zijn 5 helderheidsniveaus beschikbaar.

2.8 DIGITAAL 2X ZOOMEN
Druk één keer op de toets zoom (13) om het zoomen te activeren. Op het display (9) wordt het pictogram weergegeven. Verplaats u in deze configuratie binnen het gezichtsveld omhoog, omlaag, naar rechts en naar links door op de toets (10) te drukken. Herstel het originele formaat van het beeld door opnieuw op de toets zoomen (13) te drukken.

2.9 RESETTEN
Als de ouder unit blokkeert kan de normale werking van het product worden gereset door de resettoets (14) aan de achterkant van de unit met een puntig hulpmiddel in te drukken. Druk, indien nodig, op de in-/uitschakeltoets (2) om de unit weer in te schakelen.

2.10 FUNCTIE PRAAT MET MIJ
Door de knop (12) ingedrukt te houden kunt u met uw kind praten in de nabijheid van de microfoon (8) van de ouder unit. Laat de knop (12) los om de communicatie te beëindigen. Wanneer deze functie actief is, is het niet mogelijk via de ouder unit de geluiden te horen die komen van de baby unit en wordt het pictogram op het display weergegeven.

2.11 MENU FUNCTIE-INSTELLING
Open het hoofdmenu met een druk op de toets voor het openen van het menu en het bevestigen van de instellingen (11). Het scherm (C) wordt weergegeven. Navigeer door het menu met een druk op de toetsen (10). Bevestig de instellingen met een druk op de toets voor het openen van het menu en het bevestigen van de instellingen (11). Sluit het menu af door één keer op de toets afsluiten (12) te drukken of ongeveer 30 seconden te wachten. In het hoofdmenu (C) kunnen de volgende functies worden ingesteld:

2.11.1 PAIRING
We adviseren om de pairing-procedure die doorgaans door de fabrikant verricht is te starten als er geen communicatie mogelijk is tussen de baby unit en de ouder unit, ook wanneer ze op korte afstand (slechts een enkele centimeter) van elkaar worden geplaatst. Selecteer de functie in het hoofdmenu (C). Het scherm (D) wordt weergegeven. Selecteer hier het camerapictogram en het scherm (E) wordt weergegeven. Druk op de pairing-toets (8) op de baby unit binnen 30 seconden in. Indien de procedure succesvol wordt beëindigd, zal op de display het scherm (F) met reële weergave verschijnen, anders wordt het scherm (G) weergegeven samen met het scherm van het gebrek aan/het verlies van signaal (H). Herhaal de procedure indien noodzakelijk.

2.11.2 STEMACTIVATIE
De ouder unit kan continu werken of in de modus met Stemactivatie. Om energie te besparen kan de functie Stemactivatie ingesteld worden door de functie in het hoofdmenu (C) te selecteren. Selecteer op het scherm (I) een van de drie gevoeligheidsniveaus van de microfoon (7) van de baby unit. Een van de pictogrammen wordt op de instellingsbalk weergegeven. Als de stemactivatie ingesteld is en het geluidsniveau dat door de microfoon (7) van de baby unit waargenomen wordt lager is dan de vooraf bepaalde drempel van het gekozen niveau, zal de ouder unit in stand-by worden geplaatst en worden het display (9) en de luidspreker (7) automatisch gedeactiveerd. Deze functies worden weer geactiveerd zodra het geluidsniveau dat door het kind geproduceerd wordt hoger is dan de vooraf bepaalde drempel van het gekozen niveau. Selecteer OFF om de functie stemactivatie te deactiveren en continue werking te hervatten.
: weinig gevoelig : middelmatig gevoelig : zeer gevoelig

2.11.3 HERINNERINGSFUNCTIE
Selecteer de functie in het hoofdmenu (C). Op het scherm (L) kunt u nu een alarm instellen dat u eraan herinnert dat u voor uw kind moet zorgen (van 1 uur en 30 minuten tot 3 uur en 30 minuten). Als de instelling is verricht worden het pictogram op de instellingsbalk en het pictogram met de timer op het display (9) weergegeven. .

2.11.4 SLAAPLIEDJESFUNCTIE
Er zijn twee slaapliedjes en drie rustgevende geluiden voor uw kind beschikbaar. Selecteer de functie in het hoofdmenu (C). De schermen (M en N) worden weergegeven. Hier kunt u de slaapliedjes en geluiden kiezen die cyclisch geactiveerd zullen worden. Op deze schermen kunt u kiezen voor het afspelen van een enkel slaapliedje of van alle slaapliedjes achtereenvolgens. Kies de duur (van 15 tot 90 minuten) voor het afspelen van de deuntjes. De deuntjes worden automatisch uitgeschakeld zodra de tijd is verstreken.

2.11.5 INSTELLING TEMPERATUURALARM
Selecteer de functie in het hoofdmenu (C). Het scherm (O) wordt weergegeven waarin u het ideale temperatuurbereik en de meeteenheid van de temperatuur kunt instellen en u ervoor kunt kiezen of een geluidssignaal moet worden afgegeven als de temperatuur in de kamer van het kind buiten dit ingestelde bereik daalt of stijgt.

2.11.6 FABRIEKSINSTELLINGEN
Selecteer de functie in het hoofdmenu (C). Het scherm (P) wordt weergegeven. Hier kunt u de fabrieksinstellingen oproepen door te kiezen.
- Volume van de ouder unit: niveau 3
- Helderheid: niveau 3
- Stemactivatie: off
- Alarmen: off
- Meeteenheid temperatuur: °C
- Bovenste temperatuurlimiet: 40°C
- Onderste temperatuurlimiet: 0°C
- Zoomen: 1X
- Slaapliedjes: off

2.12 GELUIDSALARMEN

2.12.1 Alarm van gebrek aan/verlies van verbinding met de baby unit:
Elke keer dat de verbinding met de baby unit ontbreekt of wegvalt, geeft de ouder unit een geluidssignaal af, wordt op het display het scherm (H) weergegeven en verschijnt het pictogram op de instellingsbalk. Wanneer de verbinding met de baby unit wordt hersteld, wordt het alarm uitgeschakeld, wordt het pictogram op de instellingsbalk weergegeven en wordt het normale audio- en videosignaal in real time hersteld.

2.12.2 Alarm oplaadbare batterijen bijna leeg:
Wanneer de oplaadbare batterij (16) bijna leeg is, hoort u een geluidssignaal, gaat het lampje van de voeding (3) groen knipperen en wordt het rode pictogram batterij ontladen op het display (9) weergegeven. Als u de ouder unit wilt blijven gebruiken, is het raadzaam om de batterij (16) op te laden, anders zal de unit niet langer optimaal functioneren en uitgeschakeld worden. Laad de oplaadbare batterij (16) op. Het alarm wordt uitgeschakeld zodra het opladen wordt gestart en het pictogram met bewegende balkjes wordt weergegeven.

2.12.3 Alarm geheugensteuntje:
Zodra het ingestelde geheugensteuntje vervalt wordt een geluidssignaal gegeven en wordt het pictogram op het display (9) weergegeven. Druk op een willekeurige toets om het alarm uit te schakelen.

2.12.4 Temperatuuralarm:
Als de temperatuur in de kamer van het kind buiten het ingestelde bereik daalt of stijgt, wordt een geluidssignaal gegeven en wordt het pictogram op het display (9) weergegeven. Druk op een willekeurige toets om het alarm uit te schakelen.

TECHNISCHE GEGEVENS
- Beeld-/geluidsverzending met behulp van de digitale FHSS-technologie.
- Werkbereik in een open ruimte zonder obstakels van ongeveer 220 meter*.

*De maximum werkafstand is ongeveer 220 meter in een open ruimte zonder obstakels als de batterijen perfect opgeladen zijn en met antenne omhoog (het bereik kan variëren binnen de woning, afhankelijk van de omgevingsomstandigheden, de stand van de muren, de aanwezigheid van metalen structuren, elektromagnetische storingen/velden binnen en buiten, muren van gewapend beton of ruimtes op verschillende etages of als de batterijen niet helemaal opgeladen zijn, enz.).

ADAPTER
2 netadapters 100-240V~50/60Hz / 5Vdc, 1A.
Model K05V050100G
INPUT: 100-240V~ 50/60Hz, 0,2A
OUTPUT: 5Vdc, 1A

Oplaadbare Li-Polymer-batterij
Nominaal vermogen: 2000mAh
Nominale spanning: 3,7V
De Li-Polymer-batterijen functioneren het beste bij een normale kamertemperatuur (20°C±5°C).
Oplaadtemperaturen van de batterij: 10°C~40°C.

LEGENDA SYMBOLEN
Eenfasige wisselstroom
Gelijkstroom
Uitsluitend bestemd voor gebruik binnen
Apparaat klasse II - dubbele isolering
Conform de betreffende EG-richtlijnen en latere wijzigingen

VERWIJDERING

DIT PRODUCT IS CONFORM DE RICHTLIJN 2012/19/EU.
Het symbool met de doorstreepte vuilnisbak op het apparaat geeft aan dat het product op het einde van zijn levenscyclus afzonderlijk van het gewoon huishoudelijk afval moet worden afgedankt en binnen een hiervoor naar een centrum voor gescheiden afvalophaling voor de recyclage van elektrische en elektronische apparatuur wordt gebracht of wordt teruggebracht aan de verkoper op het moment waarop een nieuw gelijkaardig apparaat wordt aangekocht. De gebruiker is er verantwoordelijk voor het apparaat op het einde van de levenscyclus naar een structuur voor afvalophaling te brengen. De correcte gescheiden afvalophaling met het oog op de daaropvolgende recyclage, verwerking en milieuvriendelijke afdanking van het apparaat draagt bij tot het voorkomen van mogelijke negatieve invloeden op het milieu en de gezondheid en bevordert de recyclage van de materialen waaruit het product is samengesteld. Voor meer gedetailleerde informatie over de recyclage van dit product en de beschikbare afvalophaalsystemen, neem contact op met de lokale dienst voor afvalophaling of met de winkel waar u het product kocht.

CONFORM DE EU-RICHTLIJN 2006/66/EG en latere wijzigingen.
Het symbool doorgekruiste vuilnisbak op de batterijen of de verpakking van het product geeft aan dat de batterijen aan het einde van hun levensduur gescheiden van het huisvuil ingezameld moeten worden en afgeleverd bij een centrum voor gescheiden afvalinzameling of teruggebracht naar de dealer bij de aankoop van nieuwe oplaadbare en niet-oplaadbare batterijen. Breng de batterijen naar een erkend afvalverwerkingsbedrijf of lever ze bij de winkelier in op het moment dat u nieuwe oplaadbare en niet-oplaadbare batterijen koopt. Het eventuele scheikundige symbool Hg, Cd, Pb onder de doorgekruiste afvalbak geeft aan welke stof in de batterij aanwezig is, Hg=Kwik, Cd=Cadmium, Pb=Lood. De gebruiker moet de batterijen aan het einde van hun levensduur naar afvalverwerkingsbedrijven sturen, teneinde de verwerking en de recycling ervan te bevorderen. De gescheiden inzameling voor een verwerking en recycling van de gebruikte batterijen, de behandeling en milieuvriendelijke verwerking beperken de negatieve uitwerkingen op het milieu en de gezondheid en bevorderen de recycling van de materialen waarvan de batterijen gemaakt zijn. De onjuiste verwerking als afval van het product door de gebruiker leidt tot schade aan het milieu en de menselijke gezondheid. Voor meer gedetailleerde informatie over de recyclage van dit product en de beschikbare ophaalsystemen, wendt u zich tot de lokale dienst voor afvalophaling of de winkel waar u het product hebt gekocht.

VERKLARING VAN OVEREENSTEMMING
Shenzhen Videotimes Technology Co.,Ltd, verklaart dat het type radioapparatuur MODEL 06949 conform de richtlijn 2014/53/EU is. De volledige tekst van de EU-verklaring van overeenstemming is verkrijgbaar op de volgende website: www.chicco.com/declarations. In overeenstemming met de Beschikking van de Europese Commissie Nr. 2000/299/EG van 06/04/2000 is de frequentieband die door dit product wordt gebruikt in alle EU landen geharmoniseerd. Dit is een product van klasse 1 en kan dus vrij in alle landen van de Europese Unie worden gebruikt.

GARANTIE
Het artikel valt onder garantie tegen elke non-conformiteit binnen de normale gebruiksomstandigheden zoals voorzien in de gebruiksaanwijzingen. De garantie is dus niet geldig in geval van schade veroorzaakt door oneigenlijk gebruik, slijtage of toevallige gebeurtenissen. Voor de duur van de garantie inzake non-conformiteit verwijzen we naar de specifieke richtlijnen en de nationale normen die van toepassing zijn in het land van aankoop, indien deze voorzien zijn. ARTSANA behoudt zich het recht voor op elk willekeurig moment en zonder dit vooraf aan te kondigen wijzigingen aan te brengen aan wat beschreven wordt in deze handleiding. Het is absoluut verboden om deze handleiding of zelfs delen daaruit in welke vorm dan ook te reproduceren, door te zenden, over te nemen of in een andere taal te vertalen, zonder daartoe eerst schriftelijke toestemming te hebben ontvangen van ARTSANA.

PL

ZAWARTOŚĆ OPAKOWANIA
- 1 urządzenie dziecka;
- 1 urządzenie rodzica;
- 2 adaptery sieciowe 100-240 V~ 50/60 Hz / 5 Vdc, 1 A;
- 1 instrukcja obsługi

OGÓLNE WSKAZÓWKI
- Niani Video Baby Monitor Deluxe nie należy używać jako medycznego aparatu monitorującego. Urządzenie nie ma za zadania zastępowania nadzoru nad dzieckiem przez osobę dorosłą, jego przeznaczeniem jest pomoc w jego nadzorowaniu. Każde inne zastosowanie jest niewłaściwe.
- Elementów opakowania (plastikowych torebek, kartonowych pudełek, itp.) nie wolno zostawiać w zasięgu dzieci, gdyż stanowią potencjalne źródło zagrożeń.
- Przed uruchomieniem urządzenia należy upewnić się, czy produkt i żadna z jego części nie wykazują uszkodzeń. W takim wypadku, nie należy korzystać z urządzenia, tylko zwrócić się do wykwalifikowanego personelu lub sprzedawcy.
- Nie należy próbować samodzielnie naprawiać produktu, lecz skontaktować się z Obsługą Klienta (Customer Service) w firmie Artsana S.p.A.
- Nie otwierać urządzeń. Urządzenie dziecka, urządzenie rodzica oraz adaptery sieciowe nie zawierają części, które użytkownik mógłby naprawić. W przypadku usterki zwrócić się do kompetentnej osoby lub skontaktować się z Obsługą Klienta w firmie Artsana S.p.A. Otwarcie wyżej wymienionych urządzeń może spowodować niebezpieczeństwo porażenia prądem.
- Umieścić urządzenie dziecka i urządzenie rodzica w miejscu niedostępnym dla dzieci, na płaskiej i stabilnej powierzchni.
- Przechowywać urządzenie dziecka, urządzenie rodzica oraz adaptery sieciowe AC/DC w miejscu niedostępnym dla dzieci (przewód adapterów może stwarzać zagrożenie uduszenia).
- Bardzo ważna jest regularna kontrola prawidłowego działania urządzenia dziecka oraz urządzenia rodzica. W szczególności, przed każdym użyciem należy sprawdzić, czy odbiór sygnału jest rzeczywiście możliwy w danym miejscu i przy maksymalnej przewidzianej odległości.
- Maksymalna odległość działania wynosi ok. 220 metrów na otwartej przestrzeni bez przeszkód (jednak zasięg może zostać znacznie ograniczony wewnątrz budynku w zależności od szczególnej sytuacji środowiskowej, rozmieszczenia ścian oraz umeblowania pomieszczenia, a także w zależności od występowania konstrukcji metalowych, zakłóceń/pól elektromagnetycznych zewnętrznych i wewnętrznych, wzmocnionych ścian betonowych lub pomiędzy pomieszczeniami znajdującymi się na różnych piętrach oraz z powodu słabo naładowanych baterii, itp.).
- Nie używać urządzenia dziecka, urządzenia rodzica, baterii wielokrotnego ładowania oraz adapterów w miejscu narażonym na działanie czynników atmosferycznych (deszcz, słońce, itp). Jeżeli urządzenie jest używane na zewnątrz, urządzenie rodzica należy zasilać tylko za pomocą wewnętrznych baterii wielokrotnego ładowania: dołączone do wyrobu adaptery sieciowe nie nadają się do stosowania na zewnątrz.
- Aby zapobiec ryzyku przegrzania się, przechowywać urządzenie dziecka, urządzenie rodzica, baterie wielokrotnego ładowania i przede wszystkim adaptery sieciowe AC/DC z dala od źródeł ciepła, takich jak: kaloryfery, termostaty, piece, kuchenki, nasłonecznione okna, itp.
- Nigdy nie używać (a w szczególności, jeżeli są podłączone do sieci elektrycznej za pomocą adapterów sieciowych) tych dwóch urządzeń w pobliżu miejsc, w których znajduje się woda, umywalka, pralka, zlewozmywak kuchenny bądź na mokrych powierzchniach. Nie wkładać urządzeń do wody. Nie zanurzać ich w wodzie. Nie używać urządzeń i adapterów, jeżeli wpadły do wody. W takim przypadku zwrócić się do osoby kompetentnej.
- Urządzenie dziecka, urządzenie rodzica oraz adaptery sieciowe AC/DC umieścić w taki sposób, aby umożliwić odpowiednią wentylację, w celu uniknięcia ryzyka przegrzania się podzespołów.
- Nie używać produktu w pobliżu lamp fluorescencyjnych (neonów) ani innych urządzeń elektrycznych, takich jak: telewizory, silniki, komputery osobiste, telefony bezprzewodowe, radio, kuchenki mikrofalowe itp. Mogą mieć wpływ na działanie produktu.
- Używać wyłącznie adapterów sieciowych AC/DC dostarczonych wraz z produktem bądź adapterów takiego samego rodzaju o identycznych parametrach elektrycznych. Używanie innych adapterów może spowodować uszkodzenie urządzenia dziecka i/lub urządzenia rodzica oraz może stanowić zagrożenie dla użytkownika.
- Ostrzeżenie: nie używać adaptera sieciowego innego rodzaju niż ten dołączony do produktu przez firmę Artsana S.p.A., ponieważ produkt przestałby spełniać określone normy techniczne ustalone stosownymi dyrektywami WE, zagrażając bezpieczeństwu i integralności produktu. W razie wymiany zwrócić się do sprzedawcy lub do firmy Artsana S.p.A.
- Upewnić się, czy napięcie adapterów sieciowych AC/DC (patrz dane na tabliczce umieszczonej na adapterze sieciowym AC/DC) odpowiada napięciu w sieci elektrycznej oraz czy wtyczka adapterów sieciowych jest kompatybilna z gniazdami prądu instalacji elektrycznej.
- Podłączyć adaptery sieciowe AC/DC do łatwo dostępnych gniazd zasilania, lecz niedostępnych dla dziecka. Umieścić przewody adapterów AC/DC w taki sposób, aby zapobiec ich deptaniu, aby przedmioty znajdujące się nad lub obok nich nie mogły się o nie zaczepić lub niedostępne dla dziecka, ponieważ mogą stanowić dla niego zagrożenie (potknięcie, uduszenie).
- Adaptery sieciowe AC/DC, urządzenie dziecka i urządzenie rodzica mogą być ciepłe w dotyku podczas działania. Jest to normalne zjawisko.
- Okresowo kontrolować adaptery sieciowe (1), jeżeli przewód zasilania lub części z tworzywa sztucznego wykazują ślady uszkodzenia, nie należy ich używać oraz należy zwrócić się do profesjonalnego technika.
- Nie pozostawiać adapterów sieciowych (1) podłączonych do gniazdka elektrycznego, kiedy urządzenia nie są używane i/lub nie są podłączone do adapterów sieciowych (1).
- Nie jest możliwa wymiana przewodu zasilającego adapter sieciowy. Dlatego, w przypadku uszkodzenia, nie należy używać adaptera sieciowego, ale należy wymienić go na adapter takiego samego rodzaju.
- Urządzenie dziecka jest wyposażone w światłoczuły czujnik, który w przypadku redukcji światła otoczenia lub w przypadku ciemności automatycznie aktywuje diody ledowe emitujące światło podczerwone, umożliwiając w ten sposób widzenie także w warunkach słabego oświetlenia. Ponieważ diody LED urządzenia dziecka emitujące światło podczerwone nie emitują światła widzialnego, należy sprawdzić ich prawidłowe działanie, kontrolując obraz przekazywany przez kamerę do urządzenia rodzica, gdy urządzenie dziecka znajduje się w słabo oświetlonym pokoju. Diody LED urządzenia dziecka emitujące światło podczerwone nie są szkodliwe dla zdrowia.
- Ostrzeżenie! Ryzyko wybuchu, jeżeli bateria będzie wymieniona na baterię niewłaściwego typu.

BEZPIECZEŃSTWO / OSTRZEŻENIA
⚠ **OSTRZEŻENIE!** Zapoznać się z instrukcją obsługi
⚠ **OSTRZEŻENIE!** Zaleca się, aby unikać bezpośredniego patrzenia gołym okiem bądź za pośrednictwem urządzeń optycznych na emitowaną promieniowania podczerwonego.
ABY ZAPOBIEC RYZYKU PORAŻENIA PRĄDEM, NIE USUWAĆ OSŁONY ANI NIE PRÓBOWAĆ OTWIERAĆ ADAPTERÓW SIECIOWYCH. NIE ZANURZAĆ W WODZIE ADAPTERÓW SIECIOWYCH, URZĄDZENIA DZIECKA I URZĄDZENIA RODZICA, NIE WYSTAWIAĆ ICH NA DZIAŁANIE WILGOCI ORAZ NIE PRÓBOWAĆ OTWIERAĆ. MOŻE TO BYĆ ŹRÓDŁEM ZAGROŻENIA, A PONADTO SPOWODOWAĆ UTRATĘ GWARANCJI.
OSTRZEŻENIE: przekaźnik, adapter sieciowy i jego przewód zasilania należy umieścić w miejscu niedostępnym dla dziecka.
OSTRZEŻENIE: podczas odtwarzania kołysanek, dźwięki emitowane przez dziecko mogą być słabiej słyszalne, ponieważ nakładają się na nie melodie. W takim przypadku zaleca się większą kontrolę urządzenia rodzica.
OSTRZEŻENIE: kiedy tryb nocny jest włączony, kolory wyświetlanego obrazu ulegają zmianie, a w przypadku ciemności wyświetlone obrazy będą czarno-białe. Jest to normalne zjawisko.
OSTRZEŻENIE: używając funkcji „Mów do mnie", należy unikać mówienia zbyt blisko mikrofonu urządzenia rodzica, aby zapobiec odbieraniu przez dziecko dźwięków o zbyt dużej intensywności.
OSTRZEŻENIE: nie naciskać przycisku „Mów do mnie", jeżeli dwa urządzenia znajdują się w tym samym pomieszczeniu lub w odległości mniejszej niż 3 metry, gdyż słyszalne będą hałasy i szmery.
OSTRZEŻENIE: wydajność urządzenia może ulec zmniejszeniu w przypadku jednoczesnego używania kilku urządzeń monitorujących.
OSTRZEŻENIE: jeśli głośność w jednostce rodzica jest wyłączona i następnie ręcznie wyłączony zostanie także wyświetlacz, aby zapewnić użytkownikowi stałą i bezpieczną kontrolę dziecka, głośność głośnika w jednostce rodzica zostanie automatycznie ustawiona na poziomie 1.
OSTRZEŻENIE: regulując lub wyłączając głośność urządzenia rodzica, regulowane lub wyłączane są także alarmy dźwiękowe. W takim przypadku zaleca się większą kontrolę urządzenia rodzica.
OSTRZEŻENIE: Wkładanie baterii do ognia lub do rozgrzanego piekarnika oraz mechaniczne zgniatanie lub przecinanie baterii grozi wybuchem.
OSTRZEŻENIE: Pozostawianie baterii w otoczeniu o skrajnie wysokiej temperaturze grozi wybuchem albo wyciekiem łatwopalnej cieczy lub gazu.
OSTRZEŻENIE: Narażenie baterii na działanie skrajnie niskiego ciśnienia grozi wybuchem albo wyciekiem łatwopalnej cieczy lub gazu.
OSTRZEŻENIE: Nie wystawiać baterii na działanie bardzo wysokich temperatur, np. nie pozostawiać ich na słońcu, nie wrzucać do ognia itp.
⚠ **OSTRZEŻENIE!**
Po włączeniu urządzenia rodzica zawsze należy sprawdzić stan gotowości urządzenia dziecka. Po włączeniu obydwu urządzeń należy zawsze sprawdzić, czy odbiór transmitowanego sygnału jest rzeczywiście możliwy na ustalonej odległości i/lub w danym miejscu. Zaleca się, aby wykonać próbę przesyłu przez drugą osobę, przy pomocy urządzenia dziecka w danym pomieszczeniu, przesuwając się jednocześnie z urządzeniem rodzica w wybrane przez siebie strefy, aby sprawdzić prawidłowy odbiór transmitowanego sygnału.

1. KONFIGURACJA I CHARAKTERYSTYKA

1.1 Urządzenie dziecka
Zasilanie zewnętrzne:
za pomocą adaptera sieciowego switching 100-240 V~50/60 Hz / 5 Vdc, 1 A.
Transmisja: Pasmo częstotliwości transmisji: 2412~2469 MHz. Moc sygnału: < 19dBm
1 Adapter sieciowy switching 100-240 V~50/60 Hz / 5 Vdc, 1 A.
2. Kontrolka świetlna zasilania:
(a) zielona, światło stałe: urządzenie dziecka jest włączone; b) OFF: urządzenie dziecka jest wyłączone.
3. Złącze zasilania
4. Kamera
5. System oświetlenia podczerwonego
6. Światłoczuły czujnik
7. Mikrofon
8. Przycisk parowania PAIR
9. Głośnik
10. Czujnik temperatury

1.2 Urządzenie rodzica
Zasilanie
Zewnętrzne: za pomocą adaptera sieciowego switching 100-240 V~50/60 Hz / 5 Vdc, 1 A.
Wewnętrzne: bateria litowa 3,7 V 2000 mAh, niewymienna
Odbiór: Pasmo częstotliwości transmisji: 2412~2469 MHz. Moc sygnału: <19 dBm
1 Adapter sieciowy switching 100-240 V~50/60 Hz / 5 Vdc, 1 A.
2. Przycisk włączania/wyłączania
3. Kontrolka świetlna zasilania;
a) zielona, światło stałe: urządzenie rodzica jest włączone;
b) Miga na zielono: bateria rozładowuje się
c) OFF: urządzenie rodzica jest wyłączone.
4. Kontrolka świetlna ładowania;
a) zielona, światło stałe: urządzenie rodzica jest naładowane
b) czerwona, światło stałe: ładowanie baterii w urządzeniu rodzica jest w toku; OFF: adapter sieciowy (1) nie jest podłączony.
5. Pasek świetlny, wskaźnik dźwięków emitowanych przez dziecko:
wskaźniki świetlne 5.a i 5b podświetlają się stopniowo w kolorze zielonym oraz 5.c w kolorze czerwonym, w zależności od natężenia dźwięków emitowanych przez dziecko i umożliwiają rodzicowi monitorowanie dźwięków także wtedy, gdy głośnik w urządzeniu rodzica jest wyłączony.
6. Złącze zasilania i/lub ładowania baterii wielokrotnego ładowania
7. Głośnik
8. Mikrofon
9. Kolorowy wyświetlacz 4,3"
10. Przyciski do regulowania/przeglądania: ◀/▶ ▲/▼
11. Przycisk włączania menu i zatwierdzania ustawień
12. Przycisk opuszczania menu i funkcji „Mów do mnie"
13. Przycisk zoomu cyfrowego
14. Przycisk RESETOWANIA
15. Podstawa
Bateria litowa niewymienna wielokrotnego ładowania

2. DZIAŁANIE

2.1 USTAWIANIE URZĄDZEŃ:
Urządzenie dziecka należy umieścić w odległości około 1 - 1,5 metra od dziecka, na płaskiej i stabilnej powierzchni, pamiętając, aby kamera była zwrócona w stronę dziecka. Urządzenie rodzica należy umieścić w odległości co najmniej 3 metrów od urządzenia dziecka, najlepiej nie w tym samym pomieszczeniu, aby uniknąć uciążliwych świstów lub szumów.

2.2 WŁĄCZANIE/WYŁĄCZANIE URZĄDZENIA DZIECKA
Włożyć bolec adaptera sieciowego (1) do złącza zasilania umieszczonego z tyłu urządzenia (3). Włożyć wtyczkę adaptera sieciowego do łatwo dostępnego gniazdka prądu. Urządzenie dziecka włączy się automatycznie i wskaźnik zasilania (2) zaświeci się światłem zielonym stałym. Aby wyłączyć urządzenie dziecka oraz wskaźnik zasilania (2), należy wyjąć bolec adaptera sieciowego (1) ze złącza zasilania (3) i wyjąć wtyczkę z gniazdka prądu.

2.3 WŁĄCZANIE/WYŁĄCZANIE ORAZ ŁADOWANIE URZĄDZENIA RODZICA
Aby włączyć/wyłączyć urządzenie rodzica, nacisnąć przycisk włączania/wyłączania (2) przez około 3 sekundy. Wskaźnik zasilania (3) zaświeci się światłem zielonym stałym. Aby naładować baterię wielokrotnego ładowania (16), włożyć bolec adaptera sieciowego (1) do odpowiedniego złącza zasilania (4) znajdującego się z boku urządzenia i włożyć wtyczkę adaptera sieciowego (1) do łatwo dostępnego gniazdka prądu. Skontrolować, czy wskaźnik ładowania (4) świeci się światłem czerwonym stałym oraz czy ikonka z paskami w ruchu wyświetla się na wyświetlaczu (9). Po zakończeniu ładowania wskaźnik ładowania (4) świeci się światłem zielonym stałym i na wyświetlaczu (9) wyświetla się ikonka świecąca światłem stałym. W celu szybkiego naładowania baterii zaleca się, aby podłączyć wyłączone urządzenie rodzica. Można używać urządzenia rodzica także podczas ładowania baterii wielokrotnego ładowania, ale czas ładowania do całkowitego naładowania baterii będzie dłuższy.
OSTRZEŻENIE. Baterię należy ładować wyłącznie przy użyciu adaptera sieciowego dołączonego do urządzenia.
W celu uzyskania szczegółowych informacji odnośnie działania produktu, należy zapoznać się z kompletną wersją instrukcji na stronie internetowej Chicco: www.chicco.com. W celu uzyskania szczegółowych informacji odnośnie działania produktu, należy zapoznać się z kompletną wersją instrukcji, skanując kod QR znajdujący się na opakowaniu produktu.

2.4 AUTOMATYCZNY TRYB WIDZENIA NOCNEGO
W przypadku ciemności lub po zmniejszeniu się natężenia oświetlenia w pokoju, w którym znajduje się urządzenie dziecka, światłoczuły czujnik (6) włącza automatycznie system oświetlenia na podczerwień (5), aby umożliwić widzenie także w warunkach słabego oświetlenia. Na pasku ustawień wyświetlacza (9) wyświetli się ikonka.

2.5 WYŁĄCZANIE WYŚWIETLACZA
Aby oszczędzać energię, można wyłączyć wyświetlanie obrazu na wyświetlaczu (9), naciskając jeden raz przycisk włączania/wyłączania (2) urządzenia rodzica. Aby ponownie włączyć wyświetlacz (9), ponownie nacisnąć jeden raz przycisk.

2.6 REGULOWANIE GŁOŚNOŚCI W URZĄDZENIU RODZICA
Nacisnąć jeden raz przycisk (10), aby zwiększyć lub zmniejszyć poziom głośności głośnika (7). Na wyświetlaczu (9) wyświetli się ekran (A) i na pasku ustawień ikonka głośności wyświetli wybrany poziom. W przypadku wybrania minimalnego poziomu, głośnik zostaje wyłączony i wyświetla się ikonka z krzyżykiem. Dostępnych jest 5 poziomów głośności.

2.7 REGULOWANIE JASNOŚCI WYŚWIETLACZA
Nacisnąć jeden raz przycisk (10) aby zwiększyć lub zmniejszyć poziom jasności wyświetlacza (9). Na wyświetlaczu (9) wyświetli się ekran (B). Dostępnych jest 5 poziomów jasności.

2.8 ZOOM CYFROWY 2X
Aby aktywować zoom, nacisnąć jeden raz przycisk zoomu (13). Na wyświetlaczu (9) wyświetli się ikonka. W tej konfiguracji, aby przeglądać pole widzenia w górę, w dół, w prawo i w lewo, nacisnąć przycisk (10). Aby przywrócić początkowy format obrazu, ponownie nacisnąć przycisk zoomu (13).

2.9 RESETOWANIE
W przypadku zablokowania urządzenia rodzica można przywrócić normalne działanie produktu, naciskając, przy użyciu ostro zakończonego narzędzia, przycisk resetowania (14) z tyłu urządzenia. W razie konieczności nacisnąć przycisk włączania/wyłączania (2), aby ponownie włączyć urządzenie.

2.10 FUNKCJA „MÓW DO MNIE"
Przytrzymując naciśnięty przycisk (12), można przeprowadzić rozmowę z dzieckiem, zwracając się do mikrofonu (8) urządzenia rodzica. Aby zakończyć komunikację, zwolnić przycisk (12). Kiedy funkcja jest aktywna, nie ma możliwości słuchania poprzez urządzenie rodzica dźwięków pochodzących z urządzenia dziecka i na wyświetlaczu wyświetla się ikonka.

2.11 MENU USTAWIEŃ FUNKCJI
Aby włączyć główne menu, nacisnąć przycisk dostępu do menu i zatwierdzania ustawień (11). Wyświetli się ekran (C). Aby przeglądać menu, należy używać przycisków (10). Aby zatwierdzić ustawienia, nacisnąć przycisk dostępu do menu i zatwierdzania ustawień (11). Aby wyjść z menu, nacisnąć jeden raz przycisk wychodzenia z menu (12) lub zaczekać około 30 sekund. W głównym menu (C) możliwe jest ustawienie poniższych funkcji:

2.11.1 PAROWANIE
W sytuacji, gdy nie jest możliwe nawiązanie połączenia pomiędzy urządzeniem dziecka i urządzeniem rodzica, także gdy urządzenia znajdują się w odległości kilku centymetrów od siebie, zaleca się uruchomienie procedury parowania, zwykle przeprowadzanej przez producenta. Po wybraniu funkcji w głównym menu (C) wyświetli się ekran (D). Na ekranie należy wybrać ikonkę kamery, wyświetli się ekran (E). W ciągu 30 sekund nacisnąć przycisk parowania (8) na urządzeniu dziecka. Jeżeli procedura zakończy się powodzeniem, na wyświetlaczu wyświetli się ekran (F) z nastepnie obraz w czasie rzeczywistym. W przeciwnym wypadku, będzie wyświetlany ekran (G) oraz ikonka braku/utraty sygnału (H). W razie konieczności powtórzyć procedurę.

2.11.2 WŁĄCZANIE GŁOSOWE
Urządzenie rodzica może działać w trybie stałej transmisji lub w trybie Włączania Głosowego. Aby oszczędzać energię, możliwe jest ustawienie funkcji Włączania Głosowego, wybierając funkcję w głównym menu (C). Na ekranie (I) wybrać jeden z trzech poziomów czułości mikrofonu (7) urządzenia dziecka. Jedna z ikonek zostanie wyświetlona na pasku ustawień. Jeśli ustawiona jest aktywacja głosowa i jeśli natężenie dźwięków wykryte przez mikrofon (7) urządzenia dziecka jest niższe niż ustalona wartość graniczna dla wybranego poziomu, urządzenie rodzica przechodzi w tryb stand-by i automatycznie wyłączony zostaje wyświetlacz (9) i głośnik (7). Ponowna aktywacja wyświetlacza i głośnika nastąpi w przypadku, gdy dźwięki wykryte przez urządzenie dziecka będą przekraczać ustaloną wartość graniczną wybranego poziomu. Po wybraniu OFF wyłączy się funkcja głosowego włączania i przywrócona zostanie transmisja w trybie ciągłym.
: niski poziom czułości : średni poziom czułości : wysoki poziom czułości

2.11.3 FUNKCJA PRZYPOMINANIA
Po wybraniu funkcji w menu głównym (C) na ekranie (L) można wybrać alarm przypominający o porach karmienia, podawania lekarstw itp. (w zakresie od 1 godziny i 30 minut do 3 godzin i 30 minut). Po ustawieniu, na pasku ustawień pojawi się ikonka i na wyświetlaczu (9) ikonka z timerem.

2.11.4 FUNKCJA KOŁYSANEK
Dostępne są dwie kołysanki oraz trzy uspokajające dziecko dźwięki. Po wybraniu funkcji w głównym menu (C) wyświetlają się ekrany (M i N), na których można wybrać kołysanki i dźwięki do włączania w trybie cyklicznym. Na wspomnianych ekranach można ustawić odtwarzanie jednej kołysanki lub kolejne odtwarzanie wszystkich kołysanek w kolejności. W celu odtwarzania melodii należy wybrać czas trwania (od 15 do 90 minut). Po upływie wybranego czasu melodie wyłączą się automatycznie.

2.11.5 USTAWIANIE ALARMU TEMPERATURY
Po wybraniu funkcji w menu głównym (C) wyświetlony zostanie ekran (O), na którym można ustawić zakres optymalnej temperatury dla jednostki pomiaru temperatury i wybrać alarm dźwiękowy, jeśli temperatura w pokoju dziecka przekroczy (wzrośnie lub spadnie) ustawiony zakres.

2.11.6 USTAWIENIA PRODUCENTA
Po wybraniu funkcji w menu głównym (C) wyświetli się ekran (P), na którym można, wybierając przycisk powrócić do ustawień producenta.
- Głośność urządzenia rodzica: poziom 3
- Jasność: poziom 3
- Włączanie głosowe: wyłączone
- Alarmy: wyłączone
- Jednostki pomiaru temperatury: °C
- Górny limit temperatury: 40°C
- Dolny limit temperatury: 0°C
- Zoom: 1X
- Kołysanki: wyłączone

2.12 ALARMY DŹWIĘKOWE

2.12.1 Alarm braku/utraty łączności z urządzeniem dziecka:
Za każdym razem, gdy brakuje łączności z urządzeniem dziecka bądź łączność zostanie utracona, urządzenie rodzica emituje sygnał dźwiękowy, na wyświetlaczu pojawia się ekran (H) i na pasku ustawień ikonka. Po przywróceniu łączności z urządzeniem dziecka alarm wyłącza się, na pasku ustawień wyświetla się ikonka i następuje przywrócenie normalnego sygnału audio i wideo w czasie rzeczywistym.

2.12.2 Alarm baterii wielokrotnego ładowania będących na wyczerpaniu:
Jeśli poziom naładowania baterii wielokrotnego ładowania (16) jest bardzo niski, wówczas emitowany jest sygnał dźwiękowy, wskaźnik świetlny zasilania (3) świeci się światłem zielonym w trybie migającym i ikonka rozładowanej baterii świeci się na czerwono na wyświetlaczu (9). Jeżeli zamierzają Państwo kontynuować korzystanie z urządzenia rodzica, zaleca się naładowanie baterii (16). W przeciwnym wypadku urządzenie przestanie działać w sposób optymalny i wyłączy się. Podłączyć ładowanie baterii wielokrotnego ładowania (16). Po podłączeniu ładowania alarm wyłączy się i wyświetli się ikonka z paskami w ruchu.

2.12.3 Alarm funkcji przypominania:
W chwili upływu ustawionego przypominania emitowany jest sygnał dźwiękowy i na wyświetlaczu (9) wyświetla się ikonka. Aby wyłączyć alarm, należy nacisnąć dowolny przycisk.

2.12.4 Alarm temperatury:
Jeśli temperatura w pokoju dziecka przekroczy (wzrośnie lub spadnie) ustawiony zakres, wówczas emitowany jest alarm dźwiękowy i na wyświetlaczu (9) pojawia się ikonka. Aby wyłączyć alarm, należy nacisnąć dowolny przycisk.

DANE TECHNICZNE
- Transmisja głosu/obrazu za pomocą systemu wykorzystującego technologię cyfrową FHSS.
- Zasięg pracy na otwartej przestrzeni bez przeszkód wynosi około 220 metrów*.

*Maksymalny zasięg działania wynosi ok. 220 metrów na otwartej przestrzeni bez przeszkód, przy bateriach całkowicie naładowanych i z podniesioną anteną (jednak zasięg może zostać znacznie ograniczony wewnątrz budynku, w zależności od szczególnej sytuacji środowiskowej, rozmieszczenia ścian oraz umeblowania pomieszczenia, a także w zależności od występowania konstrukcji metalowych, zakłóceń/pól elektromagnetycznych zewnętrznych i wewnętrznych, wzmocnionych ścian betonowych lub pomiędzy pomieszczeniami znajdującymi się na różnych piętrach oraz z powodu słabo naładowanych baterii, itp.).

Adapter sieciowy
2 adaptery sieciowe 100-240 V~50/60 Hz / 5 Vdc, 1 A.
Mod. K05V050100G
INPUT: 100-240 V~ 50/60 Hz 0,2 A
OUTPUT: 5 Vdc, 1 A

Bateria wielokrotnego ładowania litowo-polimerowa
Pojemność znamionowa: 2000 mAh
Napięcie znamionowe: 3.7V
Baterie litowo-polimerowe działają najlepiej, jeżeli są używane w normalnej temperaturze otoczenia (20°C±5°C).
Temperatura ładowania baterii: 10°C~40°C.

OPIS SYMBOLI
Prąd przemienny jednofazowy
Prąd stały
Wyłącznie do użytku wewnętrznego
Urządzenie klasy II - podwójna izolacja
Spełnia wymagania odpowiednich dyrektyw WE wraz z późniejszymi zmianami

UTYLIZACJA

PRODUKT SPEŁNIA WYMOGI DYREKTYWY UE 2012/19/UE.
Symbol przekreślonego kosza znajdujący się na urządzeniu oznacza, że wyrobu nim oznaczonego nie wolno wyrzucać wraz z innymi odpadami domowymi. Po zużyciu produkt należy oddać do punktu zbiórki odpadów urządzeń elektrycznych i elektronicznych lub zwrócić go sprzedawcy. Użytkownik jest odpowiedzialny za oddanie urządzenia, gdy przestanie je użytkować do odpowiedniego punktu zbiórki odpadów. Odpowiednia segregacja odpadów w celu poddania produktu przyjaznemu dla środowiska recyklingowi, przetwarzaniu lub unieszkodliwieniu przyczynia się do uniknięcia ewentualnego negatywnego wpływu na środowisko i na zdrowie oraz umożliwia odzysk surowców, z których wykonano produkt. W celu uzyskania szczegółowych informacji dotyczących dostępnych punktów zbiórki odpadów, należy zwrócić się do lokalnej służby utylizacji odpadów lub do sklepu, w którym produkt został zakupiony

ZGODNOŚĆ Z DYREKTYWĄ EU 2006/66/WE i późniejszymi zmianami.
Symbol przekreślonego kosza na kółkach znajdujący się na bateriach lub na opakowaniach produktu oznacza, że baterie na koniec okresu użytkowania, oddzielone od odpadów domowych, nie mogą być utylizowane jako normalne odpady komunalne, ale powinny zostać przekazane do punktu segregacji odpadów lub oddane w punkcie sprzedaży w momencie zakupu równorzędnych baterii wielokrotnego ładowania bądź równorzędnych baterii jednorazowych. Ewentualny symbol chemiczny Hg, Cd, Pb, znajdujący się pod przekreślonym pojemnikiem oznacza rodzaj substancji zawartej w baterii: Hg=Rtęć, Cd=Kadm, Pb=Ołów. Użytkownik jest odpowiedzialny za oddanie baterii po zakończeniu ich użytkowania do odpowiedniego punktu zbiórki, aby umożliwić ich obróbkę i recykling. Odpowiednia segregacja odpadów w celu poddania zużytych baterii procesowi recyklingu, przetwarzania i unieszkodliwienia przyczynia się do zmniejszenia negatywnego wpływu na środowisko i na zdrowie człowieka, a także ułatwia recykling substancji, z których są zrobione. Niewłaściwe unieszkodliwianie produktu przez użytkownika powoduje szkodliwy wpływ na środowisko i na zdrowie człowieka. W celu uzyskania szczegółowych informacji dotyczących dostępnych punktów zbiórki odpadów należy zwrócić się do lokalnej służby oczyszczania lub do sklepu, gdzie produkt został zakupiony.

DEKLARACJA ZGODNOŚCI
Shenzhen Videotimes Technology Co.,Ltd, niniejszym oświadcza, że typ urządzenia radiowego MOD.06949 jest zgodny z dyrektywą 2014/53/UE. Pełny tekst deklaracji zgodności UE jest dostępny pod następującym adresem internetowym: www.chicco.com/declarations. Zgodnie z decyzją Komisji Europejskiej nr 2000/299/WE z dnia 06/04/2000, pasmo częstotliwości wykorzystywane przez ten produkt, jest zharmonizowane we wszystkich krajach Unii Europejskiej, dlatego wymieniony produkt jest urządzeniem klasy 1 i może być bez przeszkód używany we wszystkich krajach Unii Europejskiej.

GWARANCJA
Produkt jest objęty gwarancją w zakresie wszystkich wad, które dotyczą niezgodności z umową w normalnych warunkach użytkowania odpowiadających wymaganiom przewidzianym w instrukcji użytkowania. Gwarancja nie będzie miała natomiast zastosowania w przypadku uszkodzeń powstałych w wyniku niewłaściwego użytkowania, zużycia lub przypadkowych zdarzeń. Odnośnie czasu trwania gwarancji obejmującej wady dotyczące niezgodności z umową, należy odnieść się do przepisów prawa krajowego, jeśli dotyczą kraju zakupu, jeśli dotyczy. Firma ARTSANA zastrzega sobie prawo do modyfikowania w dowolnym momencie i bez uprzedzenia treści niniejszej instrukcji. Kopiowanie, przekazywanie, przepisywanie i tłumaczenia na inne języki w całości lub części niniejszej instrukcji obsługi jest surowo zabronione bez uzyskania uprzedniej pisemnej zgody od firmy ARTSANA.

EL

ΠΕΡΙΕΧΟΜΕΝΟ ΣΥΣΚΕΥΑΣΙΑΣ
- 1 Μονάδα μωρού
- 1 Μονάδα γονέα
- 2 Προσαρμογείς δικτύου 100-240V~ 50/60Hz / 5Vdc, 1A.
- 1 Εγχειρίδιο οδηγιών

ΓΕΝΙΚΕΣ ΠΡΟΦΥΛΑΞΕΙΣ
- Η συσκευή Video Baby Monitor Deluxe δεν πρέπει να χρησιμοποιείται ως ιατρική οθόνη και δεν προορίζεται να αντικαταστήσει την επίβλεψη των παιδιών εκ μέρους των ενηλίκων αλλά προορίζεται μόνο ως συμπληρωματικό μέσο της επίβλεψής τους. Οποιαδήποτε άλλη χρήση θεωρείται ακατάλληλη.
- Τα στοιχεία της συσκευασίας (πλαστικές σακούλες, χάρτινα κιβώτια, κλπ) πρέπει να φυλάσσονται μακριά από τα παιδιά καθώς υπάρχει κίνδυνος ασφυξίας.
- Πριν χρησιμοποιήσετε τη συσκευή, βεβαιωθείτε ότι το προϊόν και όλα του τα εξαρτήματα δεν παρουσιάζουν καμία βλάβη. Σε αντίθετη περίπτωση μην χρησιμοποιείτε τη συσκευή αλλά απευθυνθείτε σε εξειδικευμένο προσωπικό ή στον μεταπωλητή.
- Μην προσπαθήσετε να επισκευάσετε το προϊόν, αλλά επικοινωνήστε με το Κέντρο Εξυπηρέτησης Πελατών (Customer Service) της Artsana S.p.A.
- Μην ανοίγετε τις συσκευές. Η μονάδα μωρού, η μονάδα γονέα και οι προσαρμογείς ισχύος δεν περιέχουν μέρη που μπορούν να χρησιμοποιηθούν από τον χρήστη. Σε περίπτωση βλάβης απευθυνθείτε στο αρμόδιο προσωπικό ή επικοινωνήστε με το Κέντρο Εξυπηρέτησης Πελατών (Customer Service) της Artsana S.p.A. Το άνοιγμα των συσκευών που αναφέρονται πιο πάνω μπορεί να προκαλέσει κίνδυνο ηλεκτροπληξίας.
- Τοποθετήστε τη μονάδα μωρού και τη μονάδα γονέα μακριά από το μωρό επάνω σε μία ίσια και σταθερή επιφάνεια.
- Φυλάξτε τη μονάδα μωρού, τη μονάδα γονέα και τους προσαρμογείς ισχύος AC/DC μακριά από τα παιδιά (το καλώδιο των προσαρμογέων μπορεί να προκαλέσει κίνδυνο στραγγαλισμού).
- Είναι απαραίτητο να ελέγχετε τακτικά τη σωστή λειτουργία της μονάδας μωρού και της μονάδας γονέα. Ιδιαίτερα, πριν από κάθε χρήση να βεβαιώνεστε ότι η λήψη σήματος είναι όντως δυνατή στην περιοχή και στη μέγιστη προβλεπόμενη απόσταση χρήσης.
- Η μέγιστη λειτουργική απόσταση ορίζεται στα 220 μέτρα σε ανοιχτό χώρο χωρίς εμπόδια (η εμβέλεια ενδέχεται να μειωθεί αρκετά μέσα στις κατοικίες ανάλογα με τις ιδιαίτερες περιβαλλοντικές συνθήκες που επικρατούν στο εσωτερικό της κατοικίας, τη διαρρύθμιση των τοίχων και της επίπλωσης καθώς και ανάλογα με την ύπαρξη ή μη μεταλλικών κατασκευών, ηλεκτρομαγνητικών παρεμβολών / πεδίων εξωτερικής και εσωτερικής προέλευσης, ανάλογα με την ύπαρξη τοίχων από οπλισμένο σκυρόδεμα, τη χρήση της συσκευής σε δύο διαφορετικούς όροφους ή εάν οι μπαταρίες δεν είναι πλήρως φορτισμένες, κλπ.).
- Μη χρησιμοποιείτε τη μονάδα μωρού, τη μονάδα γονέα, τις επαναφορτιζόμενες μπαταρίες σε θέσεις εκτεθειμένες σε ατμοσφαιρικούς παράγοντες (βροχή, ήλιος, κλπ.). Αν το προϊόν χρησιμοποιείται σε εξωτερικό χώρο, η μονάδα γονέα πρέπει να τροφοδοτείται μόνο με τις εσωτερικές επαναφορτιζόμενες μπαταρίες: οι προσαρμογείς ισχύος που παρέχονται με το προϊόν δεν συνιστώνται για χρήση σε εξωτερικούς χώρους.
- Για να αποφύγετε τον κίνδυνο υπερθέρμανσης, διατηρείτε τη μονάδα μωρού, τη μονάδα γονέα, τις επαναφορτιζόμενες μπαταρίες και κυρίως τους προσαρμογείς ισχύος AC/DC μακριά από πηγές θερμότητας, όπως για παράδειγμα καλοριφέρ, θερμοστάτες, θερμάστρες, μάτια, παράθυρα εκτεθειμένα στον ήλιο, κλπ.
- Μην χρησιμοποιείτε ποτέ (ιδιαίτερα εάν είναι συνδεδεμένες στην παροχή ηλεκτρικού ρεύματος) τις δύο μονάδες κοντά σε περιοχές ή συνθήκες όπου υπάρχει νερό όπως μπανιέρες, πλυντήρια, νεροχύτες ή επάνω σε υγρές επιφάνειες. Μην βυθίζετε και μην βρέχετε τα εξαρτήματα του προϊόντος. Μην χρησιμοποιείτε τις μονάδες και τους προσαρμογείς ισχύος εάν έχουν πέσει στο νερό. Στην περίπτωση αυτή απευθυνθείτε στο αρμόδιο προσωπικό.
- Τοποθετήστε τη μονάδα μωρού, τη μονάδα γονέα και τους προσαρμογείς ισχύος AC/DC με τρόπο ώστε να υπάρχει επαρκής εξαερισμός, έτσι ώστε να αποφεύγεται η υπερθέρμανση των εξαρτημάτων.
- Μην χρησιμοποιείτε αυτό το προϊόν κοντά σε λάμπες φθορίου (Neon) ή άλλες ηλεκτρικές συσκευές όπως τηλεοράσεις, μηχανές, υπολογιστές, ασύρματα τηλέφωνα, ραδιόφωνα, φούρνους μικροκυμάτων κ.λπ. Ενδέχεται να παρεμβάλλονται στη λειτουργία του.
- Να χρησιμοποιείτε μόνο τους προσαρμογείς ισχύος AC/DC που παρέχονται με το προϊόν ή άλλους ακριβώς ίδιου τύπου και με τα ίδια ακριβώς ηλεκτρολογικά χαρακτηριστικά. Η χρήση άλλων προσαρμογέων μπορεί να βλάψει τη μονάδα μωρού ή/και τη μονάδα γονέα και να αποτελέσει πηγή κινδύνου για το χρήστη.
- Προσοχή, μη χρησιμοποιείτε προσαρμογέα ισχύος διαφορετικού τύπου από εκείνον που παρέχεται με το προϊόν της Artsana S.p.A. καθώς μπορεί να καταστήσει το προϊόν μη συμβατό με τις συγκεκριμένες τεχνικές προδιαγραφές που ορίζει η οδηγία ΕΚ θέτοντας σε κίνδυνο την ασφάλεια και την ακεραιότητα του προϊόντος. Σε περίπτωση αντικατάστασης, απευθυνθείτε στο μεταπωλητή ή στην Artsana S.p.A.
- Βεβαιωθείτε ότι η τάση των προσαρμογέων ισχύος AC/DC (βλέπε πίνακα χαρακτηριστικών στους προσαρμογείς ισχύος AC/DC) αντιστοιχεί στην τάση του δικτύου παροχής ηλεκτρικού ρεύματος και ότι το φις των προσαρμογέων ρεύματος είναι συμβατό με τις πρίζες ηλεκτρικού ρεύματος της ηλεκτρικής σας εγκατάστασης.
- Συνδέστε τους προσαρμογείς ισχύος AC/DC στις πρίζες τροφοδοσίας εύκολης πρόσβασης αλλά στις οποίες δεν φτάνει το μωρό. Τοποθετήστε τα καλώδια των προσαρμογέων ρεύματος AC/DC με τέτοιο τρόπο ώστε να μην υπάρχει κίνδυνος να πατηθούν ή να μπλεχτούν ανάμεσα σε αντικείμενα που βρίσκονται επάνω ή δίπλα στα καλώδια και να μην μπορεί να τα φτάσει το μωρό ώστε να μην δημιουργηθεί κίνδυνος (να σκοντάψει, να στραγγαλιστεί).
- Οι προσαρμογείς ισχύος AC/DC, η μονάδα μωρού και η μονάδα γονέα μπορεί να είναι ζεστά στην αφή κατά τη διάρκεια λειτουργίας. Αυτό είναι φυσιολογικό.
- Να επιθεωρείτε κατά τακτά χρονικά διαστήματα τους προσαρμογείς ισχύος (1) εάν το καλώδιο τροφοδοσίας ή τα πλαστικά μέρη παρουσιάζουν ίχνη φθοράς, μην τα χρησιμοποιείτε και απευθυνθείτε σε έναν εξειδικευμένο τεχνικό.
- Μην αφήνετε τους προσαρμογείς ισχύος (1) συνδεδεμένους στην πρίζα του ηλεκτρικού ρεύματος όταν οι συσκευές δεν είναι σε λειτουργία ή/και δεν είναι συνδεδεμένες στους προσαρμογείς ισχύος (1).
- Η αντικατάσταση του καλωδίου τροφοδοσίας του προσαρμογέα ισχύος δεν είναι δυνατή και για το λόγο αυτό, σε περίπτωση βλάβης, ο προσαρμογέας ισχύος δεν πρέπει να πάψει ο χρησιμοποιείται και να αντικατασταθεί με έναν προσαρμογέα του ίδιου ακριβώς τύπου.
- Η μονάδα μωρού διαθέτει φωτοευαίσθητο αισθητήρα που ενεργοποιεί αυτόματα τις λυχνίες LED υπέρυθρων ακτίνων, στην περίπτωση μείωσης του φωτός του χώρου ή στο σκοτάδι, επιτρέποντας έτσι την ορατότητα ακόμα και σε μειωμένο φωτισμό. Δεδομένου ότι οι λυχνίες τύπου LED υπέρυθρων ακτίνων της μονάδας μωρού δεν εκπέμπουν ορατό φως, ελέγξτε τη σωστή λειτουργία ελέγχοντας την εικόνα που μεταδίδεται από την κάμερα στη μονάδα γονέα όταν η μονάδα μωρού είναι τοποθετημένη σε δωμάτιο με μειωμένο φωτισμό. Οι λυχνίες τύπου LED με υπέρυθρες ακτίνες της μονάδας μωρού δεν είναι βλαβερές για την υγεία.
- Προσοχή! Κίνδυνος έκρηξης εάν αντικατασταθεί η μπαταρία με λανθασμένο τύπο.

ΑΣΦΑΛΕΙΑ / ΠΡΟΕΙΔΟΠΟΙΗΣΕΙΣ
⚠ **ΠΡΟΣΟΧΗ!** Διαβάστε το εγχειρίδιο οδηγιών χρήσης
⚠ **ΠΡΟΣΟΧΗ!** Συνιστάται να αποφεύγεται η άμεση οπτική επαφή με την υπέρυθρη ακτινοβολία κατά μήκος του άξονα εκπομπής του γυμνού ματιού ή μέσω οπτικών συσκευών.
ΓΙΑ ΝΑ ΑΠΟΦΥΓΕΤΕ ΤΟΝ ΚΙΝΔΥΝΟ ΗΛΕΚΤΡΟΠΛΗΞΙΑΣ, ΜΗΝ ΑΦΑΙΡΕΙΤΕ ΤΟ ΠΡΟΣΤΑΤΕΥΤΙΚΟ ΠΕΡΙΒΛΗΜΑ ΚΑΙ ΜΗΝ ΕΠΙΧΕΙΡΕΙΤΕ ΝΑ ΑΝΟΙΞΕΤΕ ΤΟΥΣ ΠΡΟΣΑΡΜΟΓΕΙΣ ΙΣΧΥΟΣ. ΜΗΝ ΒΥΘΙΖΕΤΕ ΤΟΥΣ ΠΡΟΣΑΡΜΟΓΕΙΣ ΙΣΧΥΟΣ, ΤΗ ΜΟΝΑΔΑ ΜΩΡΟΥ ΚΑΙ ΤΗ ΜΟΝΑΔΑ ΓΟΝΕΑ, ΜΗΝ ΤΑ ΑΦΗΝΕΤΕ ΕΚΤΕΘΕΙΜΕΝΑ ΣΤΗΝ ΥΓΡΑΣΙΑ ΚΑΙ ΜΗΝ ΕΠΙΧΕΙΡΕΙΤΕ ΝΑ ΤΑ ΑΝΟΙΞΕΤΕ. ΑΥΤΟ ΜΠΟΡΕΙ ΝΑ ΑΠΟΤΕΛΕΣΕΙ ΠΗΓΗ ΚΙΝΔΥΝΟΥ ΠΕΡΑΝ ΤΟΥ ΟΤΙ ΑΚΥΡΩΝΕΙ ΤΗΝ ΕΓΓΥΗΣΗ.
ΠΡΟΣΟΧΗ: ο πομπός, ο προσαρμογέας ισχύος και το καλώδιο τροφοδοσίας του θα πρέπει να φυλάσσονται μακριά από το μωρό.
ΠΡΟΣΟΧΗ: Κατά την αναπαραγωγή των νανουρισμάτων οι ήχοι που βγάζει το μωρό ενδέχεται να μην ακούγονται καθαρά γιατί καλύπτονται από τις μελωδίες. Σε αυτήν την περίπτωση συνιστάται να ελέγχετε με μεγαλύτερη προσοχή τη μονάδα γονέα.
ΠΡΟΣΟΧΗ: όταν είναι ενεργοποιημένη η λειτουργία νυχτερινής ορατότητας, τα χρώματα των εικόνων θα εμφανίζονται αλλοιωμένα και σε περίπτωση που υπάρχει σκοτάδι οι εικόνες θα εμφανίζονται ασπρόμαυρες. Αυτό είναι φυσιολογικό.
ΠΡΟΣΟΧΗ: Όταν χρησιμοποιείτε τη λειτουργία 'Μίλα μαζί μου' να αποφεύγετε να μιλάτε πολύ στο μικρόφωνο της μονάδας γονέα για να αποφύγετε να φτάσουν στο μωρό ήχοι πολύ υψηλής έντασης.
ΠΡΟΣΟΧΗ: Μην πατάτε το πλήκτρο «Μίλα μαζί μου» όταν οι δύο μονάδες βρίσκονται στο ίδιο δωμάτιο ή σε απόσταση έως 3 μέτρα, θα μπορούσαν να ακουστούν θόρυβοι και βρασμοί.
ΠΡΟΣΟΧΗ: οι επιδόσεις λειτουργίας του προϊόντος ενδέχεται να μειωθούν στην περίπτωση ταυτόχρονης χρήσης περισσότερων συσκευών ελέγχου.
ΠΡΟΣΟΧΗ: Αν η ένταση της μονάδας γονέα είναι απενεργοποιημένη και στη συνέχεια απενεργοποιείται χειροκίνητα η οθόνη, για να εξασφαλίσει στον χρήστη συνεχής και ασφαλής έλεγχος του μωρού η ένταση του ηχείου της μονάδας γονέα θα τεθεί αυτόματα στο επίπεδο 1.
ΠΡΟΣΟΧΗ: ρυθμίζοντας ή απενεργοποιώντας την ένταση του ηχείου της μονάδας γονέα, οι ηχητικοί συναγερμοί θα ρυθμιστούν ή θα απενεργοποιηθούν. Σε αυτήν την περίπτωση συνιστάται να ελέγχετε με μεγαλύτερη προσοχή τη μονάδα γονέα.
ΠΡΟΣΟΧΗ: Η απόρριψη μιας μπαταρίας σε φωτιά ή σε ένα ζεστό φούρνο ή η μηχανική θραύση ή κοπή μιας μπαταρίας μπορεί να προκαλέσει έκρηξη.
ΠΡΟΣΟΧΗ: Εγκατάλειψη μιας μπαταρίας σε περιβάλλον με εξαιρετικά υψηλή θερμοκρασία, η οποία μπορεί να προκαλέσει έκρηξη ή διαρροή εύφλεκτου υγρού ή αερίου.
ΠΡΟΣΟΧΗ: Μια μπαταρία που υπόκειται σε εξαιρετικά χαμηλή πίεση αέρα που μπορεί να οδηγήσει σε έκρηξη ή διαρροή εύφλεκτου υγρού ή αερίου.
ΠΡΟΣΟΧΗ: Η μπαταρία δεν πρέπει να εκτίθεται σε υπερβολική θερμότητα όπως το ηλιακό φως, η φωτιά ή κάτι παρόμοιο.
⚠ **ΠΡΟΣΟΧΗ!**
Μετά το άναμμα της μονάδας γονέα ελέγχετε πάντα την κατάσταση ανάμματος της μονάδας του μωρού.
Αφού ανάψετε τις μονάδες, ελέγξτε αν η λήψη σήματος είναι όντως δυνατή στην απόσταση και/ή στις περιοχές που επιθυμείτε. Σας συνιστούμε να πραγματοποιήσετε, με τη βοήθεια ενός κοντινού σας προσώπου, μια δοκιμή μετάδοσης στο δωμάτιο όπου έχετε τοποθετήσει τη μονάδα μωρού ενώ ταυτόχρονα θα μετακινείστε κρατώντας τη μονάδα γονέα στις περιοχές που επιθυμείτε για να βεβαιωθείτε ότι υπάρχει καλή λήψη σήματος.

1. ΡΥΘΜΙΣΗ ΚΑΙ ΧΑΡΑΚΤΗΡΙΣΤΙΚΑ

1.1 Μονάδα μωρού
Εξωτερική τροφοδοσία:
Μέσω προσαρμογέα ισχύος 100-240 V~50/60 Hz / 5 Vdc, 1 A.
Μετάδοση: Ζώνη συχνότητας μετάδοσης: 2412~2469MHz. Ισχύς σήματος: < 19dBm
1. Προσαρμογέας ισχύος 100-240 V~50/60 Hz / 5 Vdc, 1 A.
2. Φωτεινή ένδειξη τροφοδοσίας:
a) Πράσινο σταθερό: η μονάδα μωρού είναι αναμμένη; b) OFF: η μονάδα μωρού είναι σβηστή.
3. Σύνδεση τροφοδοσίας
4. Κάμερα
5. Σύστημα φωτισμού με υπέρυθρες ακτίνες
6. Φωτοευαίσθητος αισθητήρας
7. Μικρόφωνο
8. Πλήκτρο ζευγοποίησης PAIR
9. Ηχείο
10. Αισθητήρας θερμοκρασίας

11.2 Μονάδα γονέα
Τροφοδοσίας
Εξωτερική: Μέσω προσαρμογέα ισχύος 100-240 V~50/60 Hz / 5 Vdc, 1 A.
Εσωτερική: μπαταρία λιθίου 3,7 V 2000 mAh, δεν αντικαθίσταται
Λήψη: Ζώνη συχνότητας μετάδοσης: 2412~2469MHz. Ισχύς σήματος: <19dBm
1. Προσαρμογέας ισχύος 100-240 V~50/60 Hz / 5 Vdc, 1 A.
2. Κουμπί αναμμένο/σβηστό
3. Φωτεινή ένδειξη τροφοδοσίας:
α) Πράσινο σταθερό: η μονάδα γονέα είναι αναμμένη;
β) Πράσινο που αναβοσβήνει: η μπαταρία φορτίζει
γ) OFF: η μονάδα γονέα είναι σβηστή και.
4. Φωτεινή ένδειξη φόρτισης:
α) Πράσινο σταθερό: η μονάδα γονέα είναι φορτισμένη
β) κόκκινο σταθερό: η φόρτιση της μπαταρίας της μονάδας γονέα βρίσκεται σε εξέλιξη; OFF: προσαρμογέας ισχύος (1) δεν είναι συνδεδεμένος.
5. Φωτεινή γραμμή εμφάνισης ήχων που βγάζει το μωρό:
οι φωτεινές ενδείξεις 5.a και 5b ανάβουν βαθμιαία με πράσινο χρώμα και οι φωτεινές ενδείξεις 5.c και 5.c με κόκκινο χρώμα και οι φωτεινές ενδείξεις 5.c και 5.c με κόκκινο χρώμα ανάλογα με την ένταση των ήχων που βγάζει το μωρό και επιτρέπουν στον γονέα να παρακολουθεί τους ήχους ακόμη και όταν το ηχείο της μονάδας γονέα απενεργοποιείται.
6. Σύνδεση τροφοδοσίας ή/και φόρτισης της επαναφορτιζόμενης μπαταρίας
7. Ηχείο
8. Μικρόφωνο
9. Έγχρωμη οθόνη 4.3"
10. Πλήκτρα ρύθμισης/πλοήγησης: ◀/▶ ▲/▼
11. Πλήκτρο πρόσβασης στο μενού και επιβεβαίωσης των ρυθμίσεων
12. Πλήκτρο εξόδου από το μενού και "Μίλα μαζί μου"
13. Πλήκτρο ψηφιακής μεγέθυνσης
14. Πλήκτρο επαναφοράς RESET
15. Βάση στήριξης
Επαναφορτιζόμενη μπαταρία λιθίου που δεν αντικαθίσταται

2. ΛΕΙΤΟΥΡΓΙΑ

2.1 ΤΟΠΟΘΕΤΗΣΗ ΤΩΝ ΜΟΝΑΔΩΝ:
Η μονάδα μωρού πρέπει να τοποθετείται σε απόσταση περίπου 1 - 1,5 μέτρο από το μωρό, σε μια επίπεδη και σταθερή επιφάνεια φροντίζοντας να γυρίσετε την κάμερα προς το μωρό. Η μονάδα μωρού πρέπει να τοποθετείται σε απόσταση περίπου 3 μέτρα από τη μονάδα μωρού, κατά προτίμηση όχι μέσα στο ίδιο δωμάτιο, για να αποφευχθούν ενοχλητικά σφυρίγματα και θρόισματα.

2.2 ΕΝΕΡΓΟΠΟΙΗΣΗ/ΑΠΕΝΕΡΓΟΠΟΙΗΣΗ ΜΟΝΑΔΑΣ ΜΩΡΟΥ
Τοποθετήστε το βύσμα του προσαρμογέα ισχύος (1) στον κατάλληλο ρευματολήπτη τροφοδοσίας (3) που βρίσκεται στο πίσω μέρος της μονάδας. Τοποθετήστε το φις του προσαρμογέα ισχύος σε μια πρίζα ηλεκτρικού ρεύματος εύκολης πρόσβασης. Η μονάδα μωρού θα ανάψει αυτόματα και η ένδειξη τροφοδοσίας (2) θα ανάψει σταθερά με πράσινο χρώμα. Για να σβήσετε τη μονάδα μωρού και την ένδειξη τροφοδοσίας (2), αφαιρέστε το βύσμα του προσαρμογέα ισχύος (1) από τον ρευματολήπτη τροφοδοσίας (3) και αφαιρέστε το βύσμα από την πρίζα ρεύματος.

2.3 ΕΝΕΡΓΟΠΟΙΗΣΗ/ΑΠΕΝΕΡΓΟΠΟΙΗΣΗ ΚΑΙ ΦΟΡΤΙΣΗ ΜΟΝΑΔΑΣ ΓΟΝΕΑ
Για να ενεργοποιήσετε/απενεργοποιήσετε στη μονάδα γονέα πατήστε ξανά το κουμπί ενεργοποίησης/απενεργοποίησης (2) για περίπου 3 δευτερόλεπτα. Η ένδειξη τροφοδοσίας (3) γίνεται πράσινη και ανάβει σταθερά. Για να φορτίσετε την επαναφορτιζόμενη μπαταρία (16) εισαγάγετε το βύσμα του προσαρμογέα ισχύος (1) στον ειδικό ρευματολήπτη τροφοδοσίας (4) που υπάρχει στο πλάι της μονάδας και εισαγάγετε το βύσμα του προσαρμογέα ισχύος (1) σε μια εύκολα προσβάσιμη πρίζα ρεύματος. Βεβαιωθείτε ότι η ένδειξη φόρτισης (4) ανάβει σταθερά με κόκκινο χρώμα και το εικονίδιο με τις κινούμενες γραμμές εμφανίζεται στην οθόνη (9). Στο τέλος της φόρτισης η ένδειξη φόρτισης (4) ανάβει σταθερά με πράσινο χρώμα και στην οθόνη (9) εμφανίζεται το εικονίδιο σταθερά. Για μια πιο γρήγορη φόρτιση συνιστάται να φορτίζετε την μπαταρία συνδέοντας τη μονάδα γονέα σβηστή. Η μονάδα γονέα μπορεί να χρησιμοποιηθεί και κατά τη διάρκεια φόρτισης, αλλά ο απαιτούμενος χρόνος για την πλήρη φόρτιση θα είναι μεγαλύτερος.
ΠΡΟΣΟΧΗ. Η φόρτιση της μπαταρίας πρέπει να πραγματοποιείται μόνο μέσω του προσαρμογέα ισχύος που παρέχεται.
Για περισσότερες λεπτομέρειες σχετικά με τη λειτουργία του προϊόντος, ανατρέξτε στην ολοκληρωμένη έκδοση του εγχειριδίου που διατίθεται στον ιστότοπο της Chicco: www.chicco.com. Για περισσότερες λεπτομέρειες σχετικά με τη λειτουργία του προϊόντος, ανατρέξτε στην ολοκληρωμένη έκδοση του εγχειριδίου σαρώνοντας τον κωδικό QR που εμφανίζεται στο κουτί του προϊόντος.

2.4 ΑΥΤΟΜΑΤΗ ΝΥΧΤΕΡΙΝΗ ΟΡΑΤΟΤΗΤΑ
Όταν υπάρχει σκοτάδι ή όταν μειώνεται ο φωτισμός στο δωμάτιο που είναι τοποθετημένη η μονάδα μωρού, ο φωτοευαίσθητος αισθητήρας (6) ενεργοποιεί αυτόματα το σύστημα φωτισμού με υπέρυθρες ακτίνες (5), προκειμένου να υπάρχει ορατότητα σε συνθήκες χαμηλού φωτισμού. Στη γραμμή ρυθμίσεων της οθόνης (9) εμφανίζεται το εικονίδιο.

2.5 ΑΠΕΝΕΡΓΟΠΟΙΗΣΗ ΟΘΟΝΗΣ
Για εξοικονόμηση ενέργειας, μπορείτε να απενεργοποιήσετε την εμφάνιση εικόνων στην οθόνη (9) πατώντας μία φορά το κουμπί ενεργοποίησης/απενεργοποίησης (2) της μονάδας γονέα. Για να ενεργοποιήσετε ξανά την οθόνη (9) πατήστε μία φορά ακόμη το κουμπί.

2.6 ΡΥΘΜΙΣΗ ΕΝΤΑΣΗΣ ΤΗΣ ΜΟΝΑΔΑΣ ΓΟΝΕΑ
Πατήστε μία φορά τα κουμπιά (10) για να αυξήσετε ή να μειώσετε το επίπεδο της έντασης του ηχείου (7). Η οθόνη (A) εμφανίζεται στην οθόνη (9) και στη γραμμή ρυθμίσεων το εικονίδιο έντασης θα μεταβάλλεται υποδεικνύοντας το επιλεγμένο επίπεδο έντασης. Στο ελάχιστο επίπεδο το ηχείο απενεργοποιείται και εμφανίζεται το εικονίδιο (εικονίδιο με σταυρό). Διατίθενται 5 επίπεδα έντασης.

2.7 ΡΥΘΜΙΣΗ ΦΩΤΙΣΜΟΥ ΤΗΣ ΟΘΟΝΗΣ
Πατήστε μία φορά τα κουμπιά (10) για να αυξήσετε ή να μειώσετε το επίπεδο φωτισμού της οθόνης (9). Η οθόνη (B) εμφανίζεται στην οθόνη (9). Διατίθενται 5 επίπεδα φωτισμού.

2.8 ΨΗΦΙΑΚΗ ΜΕΓΕΘΥΝΣΗ 2X
Για να ενεργοποιήσετε τη μεγέθυνση πατήστε μία φορά το κουμπί μεγέθυνσης (13). Το εικονίδιο εμφανίζεται στην οθόνη (9). Σε αυτή τη διαμόρφωση, για να μετακινηθείτε εντός του οπτικού πεδίου ψηλά, χαμηλά, δεξιά και αριστερά, πατήστε τα κουμπιά (10). Για να επαναφέρετε τη μορφή της αρχικής εικόνας πατήστε ξανά το κουμπί μεγέθυνσης (13).

2.9 ΕΠΑΝΑΦΟΡΑ (RESET)
Σε περίπτωση εμπλοκής της μονάδας γονέα, μπορείτε να επαναφέρετε την κανονική λειτουργία του προϊόντος πατώντας, μέσω ενός μυτερού εργαλείου, το κουμπί reset (14) στην πίσω πλευρά της μονάδας. Αν είναι απαραίτητο πατήστε το κουμπί ενεργοποίησης/απενεργοποίησης (2) για να ανάψετε ξανά τη μονάδα.

2.10 ΛΕΙΤΟΥΡΓΙΑ "ΜΙΛΑ ΜΑΖΙ ΜΟΥ"
Κρατώντας πατημένο το πλήκτρο (12) μπορείτε να μιλήσετε με το παιδί σας κοντά στο μικρόφωνο (8) της μονάδας γονέα. Για να τερματίσετε την επικοινωνία αφήστε το πλήκτρο (12). Όταν είναι ενεργή αυτή η λειτουργία δεν μπορείτε να ακούσετε από τη μονάδα γονέα τους ήχους που προέρχονται από τη μονάδα μωρού και στην οθόνη εμφανίζεται το εικονίδιο.

2.11 ΜΕΝΟΥ ΡΥΘΜΙΣΕΩΝ ΛΕΙΤΟΥΡΓΙΩΝ
Για να έχετε πρόσβαση στο κύριο μενού πατήστε το κουμπί ενεργοποίησης από το μενού και επιβεβαιώστε τις ρυθμίσεις (11). Εμφανίζεται η οθόνη (C). Για να πλοηγηθείτε στο μενού πατήστε τα κουμπιά (10). Για να επιβεβαιώσετε τις ρυθμίσεις πατήστε το κουμπί ενεργοποίησης από το μενού και επιβεβαιώστε τις ρυθμίσεις (11). Για έξοδο από το μενού, πατήστε το κουμπί εξόδου (12) μία φορά ή περιμένετε περίπου 30 δευτερόλεπτα. Από το κύριο μενού (C) μπορείτε να ρυθμίσετε τις ακόλουθες λειτουργίες:

2.11.1 ΖΕΥΓΟΠΟΙΗΣΗ
Σε περίπτωση μόνιμης αδυναμίας επικοινωνίας μεταξύ μονάδας μωρού και της μονάδας γονέα, ακόμη και σε απόσταση λίγων εκατοστών η μία από την άλλη, συνιστάται η έναρξη της διαδικασίας ζευγοποίησης που κανονικά εκτελείται από τον κατασκευαστή. Επιλέγοντας τη λειτουργία από το κύριο μενού (C) θα εμφανιστεί η οθόνη (D), από την οποία, επιλέγοντας το εικονίδιο της κάμερας, θα εμφανιστεί η οθόνη (E). Πατήστε το κουμπί ζευγοποίησης (8) της μονάδας μωρού μέσα σε 30 δευτερόλεπτα. Αν η διαδικασία ολοκληρωθεί με επιτυχία, στην οθόνη εμφανίζεται η οθόνη (F) και μετά το βίντεο σε πραγματικό χρόνο, διαφορετικά θα εμφανιστεί η οθόνη (G) και η οθόνη έλλειψης/απώλειας σήματος (H). Αν είναι απαραίτητο επαναλάβετε τη διαδικασία.

2.11.2 ΦΩΝΗΤΙΚΗ ΕΝΕΡΓΟΠΟΙΗΣΗ
Η μονάδα γονέα μπορεί να λειτουργήσει με συνεχή μετάδοση ή με τη λειτουργία Φωνητικής Ενεργοποίησης. Για εξοικονόμηση ενέργειας μπορείτε να ρυθμίσετε τη λειτουργία φωνητικής ενεργοποίησης επιλέγοντας τη λειτουργία από το κύριο μενού (C). Επιλέξτε στην οθόνη (I) ένα από τα τρία επίπεδα ευαισθησίας του μικροφώνου (7) της μονάδας μωρού. Ένα από τα εικονίδια θα εμφανιστεί στη γραμμή ρυθμίσεων. Όταν η ένταση του ήχου που ανιχνεύεται από το μικρόφωνο (7) της μονάδας μωρού είναι χαμηλότερη από το προκαθορισμένο όριο της επιλεγμένης στάθμης, η μονάδα γονέα μεταβαίνει σε κατάσταση αναμονής, απενεργοποιώντας αυτόματα την οθόνη (9) και ηχείο (7). Αυτά θα επανενεργοποιηθούν με την παρουσία ήχων που ανιχνεύονται από τη μονάδα μωρού πάνω από το προκαθορισμένο όριο του επιλεγμένου επιπέδου. Με την επιλογή OFF απενεργοποιείται η λειτουργία φωνητικής ενεργοποίησης και αποκαθίσταται η συνεχής μετάδοση.
: χαμηλή ευαισθησία : μεσαία ευαισθησία : υψηλή ευαισθησία

2.11.3 ΛΕΙΤΟΥΡΓΙΑ ΥΠΕΝΘΥΜΙΣΗΣ
Επιλέγοντας τη λειτουργία από το κύριο μενού (C), από την οθόνη (L) μπορείτε να ρυθμίσετε ένα συναγερμό υπενθύμισης για τη φροντίδα του παιδιού σας (από 1 ώρα και 30 λεπτά έως 3 ώρες και 30 λεπτά). Αφού οριστεί, θα εμφανιστεί στη γραμμή ρυθμίσεων το εικονίδιο και στην οθόνη θα εμφανιστεί το εικονίδιο χρονοδιακόπτη (9).

2.11.4 ΛΕΙΤΟΥΡΓΙΑ ΝΑΝΟΥΡΙΣΜΑΤΟΣ
Διατίθενται δύο νανουρίσματα και τρεις χαλαρωτικοί ήχοι για το μωρό σας. Επιλέγοντας τη λειτουργία από το κύριο μενού (C) εμφανίζονται οι οθόνες (M και N) από όπου μπορείτε να επιλέξετε τα νανουρίσματα και οι ήχοι που θα ενεργοποιηθούν κυκλικά. Από τις ίδιες οθόνες μπορείτε να ρυθμίσετε την αναπαραγωγή ενός μεμονωμένου νανουρίσματος ή όλων των νανουρισμάτων διαδοχικά. Για να αναπαράγετε τις μελωδίες πρέπει να επιλέξετε τη διάρκεια (από 15 έως 90 λεπτά). Μόλις λήξει ο ρυθμισμένος χρόνος οι μελωδίες σταματήσουν αυτόματα.

2.11.5 ΡΥΘΜΙΣΗ ΣΥΝΑΓΕΡΜΟΥ ΘΕΡΜΟΚΡΑΣΙΑΣ
Επιλέγοντας τη λειτουργία από το κύριο μενού (C) εμφανίζεται η οθόνη (O) από όπου μπορείτε να ρυθμίσετε το εύρος της ιδανικής θερμοκρασίας, τη μονάδα μέτρησης της θερμοκρασίας και να επιλέξετε να λαμβάνετε ένα ηχητικό συναγερμό αν η θερμοκρασία στο δωμάτιο του μωρού πέσει ή ανέβει πέραν του ρυθμισμένου εύρους.

2.11.6 ΕΡΓΟΣΤΑΣΙΑΚΕΣ ΡΥΘΜΙΣΕΙΣ
Επιλέγοντας τη λειτουργία από το κύριο μενού (C) εμφανίζεται η οθόνη (P) από όπου μπορείτε, επιλέγοντας , να επαναφέρετε τις εργοστασιακές ρυθμίσεις.
- Ένταση της μονάδας γονέα: Επίπεδο 3
- Φωτεινότητα: Επίπεδο 3
- Φωνητική ενεργοποίηση: off
- Συναγερμοί: off
- Μονάδα μέτρησης θερμοκρασίας: °C
- Ανώτερο όριο θερμοκρασίας: 40 °C
- Κατώτερο όριο θερμοκρασίας: 0 °C
- Μεγέθυνση: 1X
- Νανουρίσματα: off

2.12 ΗΧΗΤΙΚΟΙ ΣΥΝΑΓΕΡΜΟΙ

2.12.1 Συναγερμός απουσίας/απώλειας σύνδεσης με τη μονάδα μωρού:
Όποτε η σύνδεση με τη μονάδα μωρού δεν υπάρχει ή έχει χαθεί, ακούγεται ένα ηχητικό σήμα στη μονάδα γονέα, στην οθόνη εμφανίζεται η οθόνη (H) και στη γραμμή ρυθμίσεων εμφανίζεται το εικονίδιο. Όταν επανέλθει η σύνδεση με τη μονάδα μωρού, ο συναγερμός απενεργοποιείται, στη γραμμή ρυθμίσεων εμφανίζεται το εικονίδιο και αποκαθίσταται το κανονικό σήμα ήχου και βίντεο σε πραγματικό χρόνο.

2.12.2 Συναγερμός επαναφορτιζόμενων μπαταριών, είναι σχεδόν αποφορτισμένες:
Όταν η επαναφορτιζόμενη μπαταρία (16) είναι σχεδόν αποφορτισμένη, θα ακούσετε ένα μπιπ, η φωτεινή ένδειξη λειτουργίας (3) θα αναβοσβήνει με πράσινο χρώμα και το εικονίδιο χαμηλής μπαταρίας εμφανίζεται με κόκκινο χρώμα στην οθόνη (9). Αν θέλετε να συνεχίσετε να χρησιμοποιείτε τη μονάδα γονέα, συνιστάται να φορτίσετε τις μπαταρίες (16), διαφορετικά η συσκευή θα υπολειτουργεί και θα σβήσει. Προχωρήστε σε φόρτιση των επαναφορτιζόμενων μπαταριών (16). Μόλις ξεκινήσει η φόρτιση ο συναγερμός απενεργοποιείται και εμφανίζεται το εικονίδιο με τις κινούμενες γραμμές.

2.12.3 Συναγερμός υπενθύμισης:
Μόλις λήξει η ρυθμισμένη υπενθύμιση ακούγεται ένα ηχητικό σήμα και εμφανίζεται στην οθόνη (9) το εικονίδιο. Για να απενεργοποιήσετε τον συναγερμό πατήστε ένα οποιοδήποτε κουμπί.

2.12.4 Συναγερμός θερμοκρασίας:
Αν η θερμοκρασία στο δωμάτιο του μωρού πέσει ή αυξηθεί εκτός του καθορισμένου διαστήματος, ακούγεται ένα ηχητικό σήμα και στην οθόνη εμφανίζεται το εικονίδιο (9). Για να απενεργοποιήσετε τον συναγερμό πατήστε ένα οποιοδήποτε κουμπί.

ΤΕΧΝΙΚΕΣ ΠΡΟΔΙΑΓΡΑΦΕΣ
- Μετάδοση ήχου/εικόνας μέσω συστήματος που βασίζεται στην ψηφιακή τεχνολογία FHSS.
- Λειτουργική εμβέλεια σε ανοιχτό χώρο χωρίς εμπόδια περίπου 220 μέτρα*.

*Η μέγιστη λειτουργική απόσταση ορίζεται στα 220 μέτρα σε ανοιχτό χώρο χωρίς εμπόδια όταν οι μπαταρίες είναι πλήρως φορτισμένες και η κεραία ανοιχτή (η εμβέλεια ενδέχεται να μειωθεί αρκετά μέσα στις κατοικίες ανάλογα με τις ιδιαίτερες περιβαλλοντικές συνθήκες που επικρατούν στο εσωτερικό της κατοικίας, ανάλογα με τη διαρρύθμιση των τοίχων και της επίπλωσης καθώς και ανάλογα με την ύπαρξη ή μη μεταλλικών κατασκευών, τις ηλεκτρομαγνητικές παρεμβολές / πεδία εξωτερικής και εσωτερικής προέλευσης, ανάλογα με την ύπαρξη τοίχων από οπλισμένο σκυρόδεμα μεταξύ των μονάδων, με τη χρήση της συσκευής σε δύο διαφορετικούς όροφους ή εάν οι μπαταρίες δεν είναι πλήρως φορτισμένες, κλπ.).

Προσαρμογέας ισχύος
2 Προσαρμογείς δικτύου 100-240 V~50/60 Hz / 5 Vdc, 1 A.
Μοντ. K05V050100G
ΕΙΣΟΔΟΣ: 100-240V~ 50/60Hz 0.2 A
OUTPUT: 5 Vdc, 1 A

Επαναφορτιζόμενη μπαταρία Li-Polymer
Ονομαστική ικανότητα: 2000 mAh
Ονομαστική τάση: 3.7V
Οι μπαταρίες Li-Polymer παρέχουν την καλύτερη απόδοσή τους σε κανονική θερμοκρασία περιβάλλοντος (20 °C ± 5 °C).
Θερμοκρασία φόρτισης της μπαταρίας: 10°C~40°C.

ΕΠΕΞΗΓΗΣΗ ΣΥΜΒΟΛΩΝ
Εναλλασσόμενο μονοφασικό ρεύμα
Συνεχές ρεύμα
Αποκλειστικά για χρήση σε εσωτερικούς χώρους
Συσκευή κατηγορίας II - διπλή μόνωση
Συμμορφώνεται με τις σχετικές οδηγίες ΕΚ και τις μετέπειτα τροποποιήσεις

ΑΠΟΡΡΙΨΗ

ΤΟ ΠΡΟΪΟΝ ΑΥΤΟ ΕΙΝΑΙ ΣΥΜΦΩΝΟ ΜΕ ΤΟΝ ΕΥΡΩΠΑΪΚΟ ΚΑΝΟΝΙΣΜΟ 2012/19/ΕΕ.
Το σύμβολο με τον διαγραμμένο κάδο που υπάρχει στη συσκευή υποδεικνύει ότι το προϊόν, στο τέλος της ωφέλιμης ζωής του, πρέπει να διατίθεται ξεχωριστά από τα οικιακά απορρίμματα και να μεταφέρεται σε κάποιο κέντρο συλλογής ηλεκτρικών και ηλεκτρονικών συσκευών ή να επιστρέφεται στον μεταπωλητή κατά την αγορά μιας καινούργιας αντίστοιχης συσκευής. Ο χρήστης έχει την ευθύνη μεταφοράς της συσκευής στον κατάλληλο χώρο συλλογής κατά το τέλος της ωφέλιμης ζωής της. Η κατάλληλη διαδικασία συλλογής επιτρέπει την επεξεργασία και οικολογική διάθεση των άχρηστων συσκευών και συμβάλλει στην αποφυγή αρνητικών επιπτώσεων για το περιβάλλον και την υγεία. Για περισσότερες πληροφορίες σχετικά με τα διαθέσιμα συστήματα συλλογής, απευθυνθείτε στις κατά τόπους δημόσιες υπηρεσίες καθαριότητας ή στο κατάστημα από το οποίο αγοράσατε τη συσκευή.

ΣΥΜΜΟΡΦΩΣΗ ΜΕ ΤΗΝ ΟΔΗΓΙΑ ΕΕ 2006/66/ΕΚ και ακόλουθες τροποποιήσεις.
Το σύμβολο με το διαγραμμένο κάδο που αναγράφεται στις μπαταρίες ή στη συσκευασία του προϊόντος, υποδεικνύει ότι οι μπαταρίες, μετά το τέλος της ωφέλιμης ζωής τους, πρέπει να απορρίπτονται χωριστά από τα υπόλοιπα οικιακά απόβλητα και να μεταφέρονται σε χώρο διαφοροποιημένης συλλογής και ανακύκλωσης ειδών ηλεκτρολογικού και ηλεκτρονικού εξοπλισμού ή να παραδίδεται στον πωλητή κατά την αγορά νέων επαναφορτιζόμενων ή μη μπαταριών. Το χημικό σύμβολο Hg, Cd, Pb, που ενδεχομένως αναγράφεται στο διαγραμμένο κάδο, δείχνει τον τύπο ουσίας που περιέχει η μπαταρία, Hg=Υδράργυρος, Cd=Κάδμιο, Pb=Μόλυβδος. Ο χρήστης είναι υπεύθυνος για την παράδοση των μπαταριών μετά το τέλος της ζωής τους στο χώρο διάθεσης των αποβλήτων, προκειμένου να διευκολύνεται η επεξεργασία και η ανακύκλωση. Η κατάλληλη διαδικασία συλλογής για την ανακύκλωση, επεξεργασία και οικολογική διάθεση των εξαντλημένων μπαταριών και συμβάλλει στην αποφυγή αρνητικών επιπτώσεων για το περιβάλλον και την ανθρώπινη υγεία και ευνοεί την ανακύκλωση των ουσιών από τις οποίες αποτελούνται οι μπαταρίες. Η παράνομη απόρριψη του προϊόντος από τον χρήστη προκαλεί ζημιά στο περιβάλλον και την ανθρώπινη υγεία. Για περισσότερες πληροφορίες σχετικά με τα διαθέσιμα συστήματα συλλογής, παρακαλούμε απευθυνθείτε στις κατά τόπους δημόσιες υπηρεσίες καθαριότητας ή στο κατάστημα από το οποίο αγοράσατε τη συσκευή.

ΔΗΛΩΣΗ ΣΥΜΜΟΡΦΩΣΗΣ
Με την παρούσα ο Shenzhen Videotimes Technology Co.,Ltd, δηλώνει ότι ο ραδιοεξοπλισμός MONT.06949 πληροί την οδηγία 2014/53/ΕΕ. Το πλήρες κείμενο της δήλωσης συμμόρφωσης ΕΕ διατίθεται στην ακόλουθη διεύθυνση στο διαδίκτυο: www.chicco.com/declarations. Σύμφωνα με την απόφαση της Ευρωπαϊκής Επιτροπής 2000/299/ΕΚ της 06/04/2000 η ζώνη συχνοτήτων που χρησιμοποιείται από το προϊόν αυτό είναι εναρμονισμένη σε όλες τις χώρες της ΕΕ Ως εκ τούτου, αυτό το προϊόν είναι κατηγορίας 1 και μπορεί ελεύθερα να χρησιμοποιείται σε όλες τις χώρες της Ευρωπαϊκής Ένωσης.

ΕΓΓΥΗΣΗ
Το προϊόν παρέχει εγγύηση για κάθε παράλειψη συμμόρφωσης υπό κανονικές συνθήκες χρήσης όπως προβλέπεται από τις οδηγίες χρήσης. Συνεπώς, η εγγύηση δεν θα ισχύει, αν οι ζημιές οφείλονται σε ακατάλληλη χρήση, φθορά ή τυχαία γεγονότα. Για τη διάρκεια της εγγύησης σχετικά με παραλείψεις συμμόρφωσης, ανατρέξτε στις ειδικές διατάξεις των εθνικών κανονισμών που ισχύουν στη χώρα αγοράς, εάν προβλέπονται. Η ARTSANA διατηρεί το δικαίωμα να τροποποιήσει οποιαδήποτε στιγμή και χωρίς προειδοποίηση τις παρούσες οδηγίες. Η αναπαραγωγή, η μετάδοση, η μεταγραφή καθώς και η μετάφραση σε άλλη γλώσσα έστω και μερική σε οποιαδήποτε μορφή του παρόντος εγχειριδίου, απαγορεύονται ρητά χωρίς πρότερη γραπτή εξουσιοδότηση εκ μέρους της ARTSANA.

TR

PAKETİN İÇİNDEKİLER
- 1 Bebek Ünitesi
- 1 Ebeveyn Ünitesi
- 2 adet 100-240V~ 50/60Hz / 5Vdc, 1A anahtarlama şebeke adaptörü
- 1 adet kullanım kılavuzu

GENEL UYARILAR
- Deluxe Görüntülü Bebek Telsizi; tıbbi monitör olarak kullanılmamalıdır ve çocukların yetişkinlerin gözlemi altında olmasının yerini alamaz; yalnızca onların izlenmesine yardımcı olmak üzere tasarlanmıştır. Bunun dışındaki herhangi bir kullanım uygunsuz sayılır.
- Tehlikeli olabileceklerı için, hiçbir ambalaj malzemesini (naylon torbalar, karton kutular vb.) çocukların erişebileceği yerlerde bırakmayınız.
- Cihazı kullanmadan önce, ürünün veya bileşenlerinde hiçbir hasar olmadığından emin olunuz. Hasarlı ise, cihazı kullanmayınız ve kalifiye bir teknisyenle veya satıcınızla iletişime geçiniz.
- Ürünü kendi başınıza onarmaya çalışmak yerine, Artsana S.p.A. Müşteri Hizmetleri ile iletişime geçiniz.
- Cihazları açmayınız. Bebek ünitesi, ebeveyn ünitesi ve şebeke adaptörleri; kullanıcı tarafından bakımı yapılabilen hiçbir parça içermez. Arıza durumunda, ehil teknik personel veya Artsana S.p.A. Müşteri Hizmetleri ile iletişime geçiniz. Yukarıda anılan cihazların açılması, elektrik çarpmasına neden olabilir.
- Bebek ünitesini ve ebeveyn ünitesini; çocukların erişiminin dışında kalan düz, dengeli bir yüzeye yerleştiriniz.
- Bebek ünitesini, ebeveyn ünitesini ve AC/DC şebeke adaptörlerini; çocukların erişiminden uzak tutunuz (şebeke adaptörü kabloları, boğulmaya neden olabilir).
- Bebek ünitesinin ve ebeveyn ünitesinin doğru çalıştığının düzenli olarak kontrol edilmesi önemlidir; özellikle her kullanımdan önce, maksimum işletim menzilinde bulunulan alanda, sinyalin alındığı kontrol edilmelidir.
- Engeller barındırmayan açık alanda, maksimum işletim mesafesi 220 metre civarındadır (bu menzil iç mekanda özel ortam koşullarına, duvarların ve mobilyanın yerleşimine, metal yapıların olmasına, iç veya dış kaynaklı elektromanyetik alanlara/bozunumlara, betonarme duvarların varlığına, odaların farklı katlarda bulunmasına göre veya pillerin tam şarj edilmemesi nedeniyle önemli ölçüde azalabilir).
- Bebek ünitesi, ebeveyn ünitesi, şarj edilebilir piller ve adaptörleri; hava koşullarına (yağmur, güneş vb.) maruz yerlerde kullanmayınız. Dışarıda kullanılıyorsa; ebeveyn ünitesi yalnızca şarj edilebilir pillerden güç almalıdır: ürünle birlikte tedarik edilen şebeke adaptörleri dış mekanlarda kullanıma uygun değildir.
- Aşırı ısınma riskinden kaçınmak için; bebek ünitesini, ebeveyn ünitesini ve özellikle de AC/DC şebeke adaptörlerini; kalorifer, soba, ısıtıcı, güneş ışığına maruz kalan pencereler vb. gibi ısı kaynaklarından uzak tutunuz.
- Söz konusu iki üniteyi (özellikle şebeke adaptörüyle şebekeye bağlanıyorlarsa) banyo küveti, çamaşır makinesi, mutfak lavabosu veya ıslak yüzeyler gibi, su bulunabilecek alanların yakınında veya durumlarda kesinlikle kullanmayınız. Ürünü suya batırmayınız veya suya düşmüşlerse, üniteyi ve adaptörleri kullanmayınız. Bu durumda, uzman teknik personelle iletişime geçiniz.
- Bileşenlerin aşırı ısınması riskinden kaçınmak için; bebek ünitesini, ebeveyn ünitesini ve AC/DC şebeke adaptörlerini, yeterince havalandırılmaları sağlayacak bir şekilde yerleştiriniz.
- Bu ürünü floresan lambaların (Neon) veya televizyon, motor, kişisel bilgisayar, kablosuz telefon, radyo, mikrodalga fırın vb. gibi diğer elektrikli cihazların yakınında kullanmayınız. Aksi davranış, ürünün çalışmasında girişim yaratabilir.
- Yalnızca ürünle birlikte verilen AC/DC şebeke adaptörlerini veya bunlarla aynı elektrik özelliklerine sahip aynı tipteki adaptörleri kullanınız. Başka adaptörlerin kullanılması Bebek ünitesinin ve/veya ebeveyn ünitesinin zarar görmesine neden olabilir ve kullanıcı için tehlike oluşturabilir.
- Bu Artsana S.p.A. ürünüyle birlikte verilenden farklı tipte bir şebeke adaptörü kullanmayınız; aksi halde ürün, ilgili AT yönergelerince belirlenmiş teknik özelliklere uygunsuz hale gelerek ürün güvenliğinden ve bütünlüğünden ödün verildi. Değiştirmek için satış noktası veya Artsana S.p.A. ile iletişime geçiniz.
- AC/DC şebeke adaptörü voltajının (AC/DC şebeke adaptörlerinin üzerindeki veri etiketine bakınız) elektrik şebekesinin voltajı ile uyumlu olduğundan ve şebeke adaptör fişinin elektrik sisteminizin prizlerine uygun olduğundan emin olunuz.
- AC/DC şebeke adaptörlerini, çocukların erişiminden uzak olan; kolayca erişilebilir güç prizlerine bağlayınız. AC/DC şebeke adaptörü kablolarını; üzerine basılmasını, üstlerine konulan veya yaslanan eşyalara dolaşmasını ve çocuğun erişmesi sonucu tehlike oluşturmasını (takılma, boğulma) engelleyecek şekilde yerleştiriniz.
- AC/DC şebeke adaptörleri, bebek ünitesi ve ebeveyn ünitesi kullanım sırasında ısınabilir. Bu durum normaldir.
- Şebeke adaptörlerini (1) düzenli olarak kontrol ediniz. Elektrik kablosu veya plastik parçalar hasar belirtisi gösteriyorsa, bunları kullanmayınız ve ehil bir teknisyenle iletişime geçiniz.
- Cihazlar kullanımda değilken ve/veya şebeke adaptörlerine (1) bağlı değilken, şebeke adaptörlerini (1) elektrik prizine takılı bırakmayınız.
- Adaptör güç kablosu değiştirilemez; dolayısıyla hasar durumunda şebeke adaptörünü kullanmaya devam etmeyiniz; aynı tipte adaptörle değiştiriniz.
- Bebek ünitesi; çevresel ışığın azalması veya karanlık olması halinde, zayıf ışıkta da iyi bir görüş sağlamak üzere kızılötesi LED'leri otomatik olarak etkinleştiren, ışığa duyarlı bir sensöre sahiptir. Bebek ünitesindeki LED'ler gözle görünür bir ışık yaymadığı için; bebek ünitesi zayıf aydınlatılmış bir odaya yerleştirildiği zaman kamera tarafından ebeveyn ünitesine iletilen görüntüyü kontrol ederek, doğru çalıştıklarını denetleyiniz. Bebek ünitesindeki kızılötesi LED'ler, insan sağlığına zararlı değildir.
- Uyarı! Pilin yanlış tipte pille değiştirilmesi durumunda patlama riski.

GÜVENLİK / UYARILAR
⚠ **UYARI!** Talimatları okuyunuz
⚠ **UYARI!** Çıplak gözle veya optik cihazlar kullanarak, yayılma ekseni boyunca kızılötesi ışınıma doğrudan bakılmaması tavsiye edilmez.
ELEKTRİK ÇARPMASI RİSKİNİ ÖNLEMEK İÇİN; KORUYUCUYU ÇIKARMAYINIZ VEYA ŞEBEKE ADAPTÖRLERİNİ AÇMAYA KALKIŞMAYINIZ. ŞEBEKE ADAPTÖRLERİNİ, BEBEK ÜNİTESİNİ VEYA EBEVEYN ÜNİTESİNİ ISLATMAYINIZ. NEME MARUZ BIRAKMAYINIZ VEYA AÇMAYA KALKIŞMAYINIZ. BU; TEHLİKE KAYNAĞI OLABİLİR VE GARANTİYİ GEÇERSİZ KILACAKTIR.
UYARI: verici, şebeke adaptörü ve güç kablosu, çocukların erişiminden uzak tutulmalıdır.
UYARI: ninniler çalarken, çocuğunuzun çıkardığı sesleri duymak zor olabilir. Bu durumda, ebeveyn ünitesinin daha dikkatli bir şekilde kontrol edilmesi tavsiye edilir.
UYARI: gece görüşü etkin iken; görüntülerin renkleri bozulacaktır ve karanlık olması halinde görüntüler siyah beyaz görülecektir. Bu durum normaldir.
UYARI: 'Benimle konuş' işlevini kullanırken; konuşma sırasında ebeveyn ünitesi mikrofonuna çok yaklaşmayınız; aksi halde çocuğunuzun duyacağı sesler aşırı derecede yüksek olabilir.
UYARI: İki ünite aynı odadayken veya birbirinden 3 metre uzaktayken 'Benimle konuş' düğmesine basmayınız; aksi halde parazitler veya hışırtılı sesler oluşabilir.
UYARI: aynı anda birden fazla izleme cihazı kullanılırsa, ürünün performansından ödün verilebilir.
UYARI: Ebeveyn ünitesinin ses seviyesi devre dışı bırakılırsa ve görüntüleme birimi de sonradan manuel olarak devreden çıkarılırsa, ebeveyn ünitesi hoparlörünün ses seviyesi, kullanıcının çocuğunu sürekli ve güvenli bir şekilde kontrol edebilmesini sağlamak üzere otomatik olarak seviye 1'e ayarlanacaktır.
UYARI: Ebeveyn ünitesi hoparlörünün ses seviyesi ayarlandığında veya kapatıldığında, sesli alarmlar da ayarlanacak veya devre dışı bırakılacaktır. Bu durumda, ebeveyn ünitesine daha fazla dikkat edilmesi önerilir.
UYARI: Bir pilin ateşe ya da sıcak bir fırına atılması, veya mekanik olarak ezilmesi ya da kesilmesi bir patlama ile sonuçlanabilir.
UYARI: Bir pilin aşırı yüksek sıcaklıktaki bir ortamda bırakılması patlamaya veya yanıcı sıvı ya da gaz sızıntısıyla sonuçlanabilir.
UYARI: Bir pilin aşırı düşük hava basıncına maruz kalması patlamaya veya yanıcı sıvı ya da gaz sızıntısıyla sonuçlanabilir.
UYARI: Pil; güneş ışığı, ateş ya da benzeri gibi aşırı ısı kaynaklarına maruz bırakılmamalıdır.
⚠ **UYARI!**
Ebeveyn ünitesini açtıktan sonra, bebek ünitesinin devrede olduğundan daima emin olunuz.
Üniteyi açtıktan sonra, iletilen sinyalin; cihazları kurduğunuz mesafeden ve/veya alanlarda alınmasının mümkün olduğunu daima kontrol ediniz. Sinyalin doğru olarak alındığını kontrol etmek için; bir yakınınızın yardımıyla, seçilen alanlarda aynı anda ebeveyn ünitesiyle dolaşarak, bebek ünitesinin bulunduğu odadan bir iletim testi yapmanız önerilir.

1. YAPILANDIRMA VE ÖZELLİKLER

1.1 Bebek Ünitesi
Dış güç beslemesi:
100-240V~50/60Hz / 5VDC, 1A anahtarlama şebeke adaptörü yoluyla.
İletim: İletim frekans bandı: 2412~2469MHz. Sinyal kuvveti: < 19dBm
1. 100-240V~50/60Hz / 5VDC, 1A anahtarlama şebeke adaptörü.
2. Güç gösterge lambası: a) sabit yeşil: bebek ünitesi açık; b) KAPALI: bebek ünitesi kapalı.
3. Güç konektörü
4. Kamera
5. Kızılötesi aydınlatma sistemi
6. Işığa duyarlı sensör
7. Mikrofon
8. Eşleme düğmesi PAIR
9. Hoparlör
10. Sıcaklık sensörü

11.2 Ebeveyn ünitesi
Güç kaynağı
Harici: 100-240V~50/60Hz / 5VDC, 1A anahtarlama şebeke adaptörü yoluyla.
Dahili: 3,7V 2000mAh lityum pil, değiştirilemeyen
Yayın alma: İletim frekans bandı: 2412~2469MHz. Sinyal kuvveti: <19 dBm
1. 100-240V~50/60Hz / 5VDC, 1A anahtarlama şebeke adaptörü.
2. Açma/Kapama düğmesi
3. Güç gösterge lambası;
a) sabit yeşil: ebeveyn ünitesi açık;
b) yanıp sönen yeşil: pilin şarjı bitiyor
c) KAPALI: ebeveyn ünitesi kapalı.
4. Şarj gösterge lambası;
a) sabit yeşil: ebeveyn ünitesi şarj oldu
b) Sürekli kırmızı ışık: ebeveyn ünitesinin pili şarj oluyor; KAPALI: ve güç adaptörü (1) bağlı değil.
5. Çocuğun çıkardığı sesleri görüntülemek için ışıklı çubuk:
gösterge ışıkları 5a ve 5b kademeli olarak yeşil renge dönerken, gösterge ışıkları 5.c ve 5.d, çocuğun çıkardığı seslerin şiddeti değiştikçe kırmızıya dönerek, ebeveynlerin, ebeveyn ünitesi hoparlörü devreden çıkarıldığında bile sesleri izlemesine imkan verir.
6. Şarj edilebilir pilin güç ve/veya şarj konektörü
7. Hoparlör
8. Mikrofon
9. 4,3" renkli görüntüleme birimi
10. Ayar/tarama düğmeleri: ◀/▶ ▲/▼
11. Menü erişim ve ayar onay tuşu
12. Menü çıkış ve "Benimle konuş" tuşu
13. Dijital yakınlaştırma tuşu
14. SIFIRLAMA tuşu
15. Zemin
Değiştirilemez şarj edilebilir lityum pil

2. ÇALIŞMA

2.1 ÜNİTENİN KONUMLANDIRILMASI:
Bebek ünitesi; çocuktan 1 - 1,5 metre uzağa, kamera çocuğa dönük olacak şekilde düz, hizalı bir zemin üzerine yerleştirilmelidir. Ebeveyn ünitesi, rahatsız edici ıslık veya hışırtı seslerini önlemek için, bebek ünitesinden en az 3 metre uzağa konumlandırılmalı, mümkünse aynı odaya yerleştirilmemelidir.

2.2 BEBEK ÜNİTESİ AÇIK/KAPALI
Şebeke adaptörü jakını (1), ünitenin (3) arkasındaki güç konektörüne takınız. Şebeke adaptörü fişini kolayca erişilebilen bir güç prizine takınız. Bebek ünitesi otomatik olarak açılacak ve güç göstergesi (2) sabit yeşil renkte yanacaktır. Bebek ünitesini ve güç göstergesini (2) kapatmak için, güç adaptörü fişini (1) güç konektöründen (3) çıkarınız ve fişi güç prizinden çekiniz.

2.3 EBEVEYN ÜNİTESİ AÇIK/KAPALI VE ŞARJ
Ebeveyn ünitesini açmak/kapatmak için, AÇIK/KAPALI düğmesine (2) yaklaşık 3 saniye boyunca basınız. Güç göstergesinin (3) ışığı sabit yeşil olacaktır. Şarj edilebilir pili (16) şarj etmek için, güç adaptörünün fişini (1), ünitenin yanındaki güç konektörüne (4) takınız ve güç adaptörünün fişini (1) kolayca erişilebilen bir güç prizine takınız. Şarj göstergesinin (4) sabit kırmızı yandığından ve hareketli çubuklara sahip simgenin görüntüleme biriminde (9) gösterildiğini kontrol ediniz. Şarj tamamlandığında, şarj göstergesi (4) sabit yeşil olur ve görüntüleme biriminde (9) simge sabit duruma gelir. Daha hızlı sonuçlar için, kapalı ebeveyn ünitesini bağlayarak pilleri şarj ediniz. Ebeveyn ünitesi hala kullanılabilir ancak pillerin tamamen dolması daha uzun sürer.
UYARI. Pil, yalnızca verilen şebeke adaptörü kullanılarak şarj edilmelidir.
Ürünün işletimiyle ilgili daha ayrıntılı bilgi için, Chicco web sitesindeki tam sürümüne bakınız: www.chicco.com. Ürünün işletimiyle ilgili daha ayrıntılı bilgi için, ürün kutusunun üstündeki kare kodu taratarak kılavuzun tam sürümüne bakınız.

2.4 OTOMATİK GECE GÖRÜŞÜ
Bebek ünitesinin bulunduğu odadaki ışığın azalması veya karanlık olması halinde; ışığa duyarlı sensör (6), kızılötesi aydınlatma sistemini (5) otomatik olarak etkinleştirir, böylece zayıf ışıkta bile görmek mümkün olur. Simge, görüntüleme birimi ayar çubuğunda (9) görüntülenir.

2.5 GÖRÜNTÜLEME BİRİMİNİN DEVREDEN ÇIKARILMASI
Enerji tasarrufu için, ebeveyn ünitesindeki açık/kapalı düğmesine (2) bir kez basarak, görüntüleme birimindeki (9) görüntüyü kapatabilirsiniz. Görüntüleme birimini (9) yeniden etkinleştirmek için, düğmeye tekrar basınız.

2.6 EBEVEYN ÜNİTESİNDEKİ SES SEVİYESİNİN AYARLANMASI
Hoparlör (7) ses seviyesini bir seviye artırmak veya azaltmak için (10) tuşlarına basınız. Görüntüleme biriminde (9) ekran (A) gösterilir ve ayarlar çubuğundaki ses seviyesi simgesi seçilen seviyeyi göstermek üzere değişir. Minimum seviyede, hoparlör kapanır ve simge (çarpı işaretli simge) görüntülenir. 5 ses seviyesi mevcuttur.

2.7 GÖRÜNTÜLEME BİRİMİ PARLAKLIĞININ AYARLANMASI
Görüntüleme birimi parlaklığını (9) bir seviye artırmak veya azaltmak için (10) tuşlarına basınız. Görüntüleme biriminde (9) ekran (B) görüntülenir. 5 ışık düzeyi mevcuttur.

2.8 2X DİJİTAL YAKINLAŞTIRMA
Yakınlaştırmayı etkinleştirmek için, yakınlaştırma tuşuna (13) bir kez basınız. Görüntüleme biriminde (9) simge görüntülenir. Bu kurulumda, görüş alanında yukarı, aşağı, sağa veya sola hareket etmek için, (10) tuşlarına basınız. İlk resim boyutuna geri yüklemek için, yakınlaştırma tuşuna (13) tekrar basınız.

2.9 SIFIRLAMA
Ebeveyn ünitesi kilitliyse, sivri uçlu bir aletle ünitenin arkasındaki sıfırlama tuşuna (14) basarak, ürünün normal işletimi geri yüklenebilir. Gerekirse, üniteyi tekrar açmak için açık/kapalı düğmesine (2) tekrar basınız.

2.10 'BENİMLE KONUŞ' İŞLEVİ
Düğmeyi (12) basılı tutarak, çocuğunuzla konuşmak için ebeveyn ünitesi mikrofonunu (8) kullanmanız mümkündür. Konuşmayı bitirmek için düğmeyi (12) serbest bırakınız. Bu işlev etkin iken; bebek ünitesinden gelen sesleri ebeveyn ünitesinden duymak mümkün değildir ve simge görüntülenir.

2.11 İŞLEV AYAR MENÜSÜ
Ana menüye erişmek için, menü erişim ve ayar onay tuşuna (11) basınız. Ekran (C) görüntülenecektir. Menüde gezinmek için, (10) tuşlarına basınız. Ayarları onaylamak için, menü erişim ve ayar onay tuşuna (11) basınız. Menüden çıkmak için, menü çıkış tuşuna (12) bir kez basınız ya da 30 saniye kadar bekleyiniz. Ana menüden (C) aşağıdaki işlevler ayarlanabilir:

2.11.1 EŞLEŞTİRME
Bebek ünitesi ve ebeveyn ünitesi, birbirlerinden yalnızca birkaç santimetre uzaktayken bile tutarlı bir şekilde iletişim kuramıyorsa, üretici tarafından varsayılan olarak gerçekleştirilen eşleştirme prosedürünün başlatılması önerilir. Ana menüden (C) işlev seçildiğinde ekran (D) açılacak, buradan, kamera simgesi seçildiğinde, ekran (E) açılacaktır. Bebek ünitesi eşleştirme düğmesini (8) 30 saniye içinde basınız. Prosedür başarılı bir şekilde tamamlanırsa, ekran (F) ve ardından gerçek zamanlı görüntü, görüntüleme biriminde gösterilecektir; aksi halde, ekran (G) ve sinyal yokluğu/kaybı ekranı belirecektir (H). Gerekirse prosedürü tekrarlayınız.

2.11.2 SES ETKİNLEŞTİRİLMESİ
Ebeveyn ünitesi, sürekli iletim modunda veya Sesle Etkinleşme modunda çalışabilir. Enerji tasarrufu için, ana menüden (C) işlevini seçerek, Ses Etkinleştirmesi işlevini ayarlayabilirsiniz. Ekranda (I) bebek ünitesinin üç mikrofon hassasiyet seviyesinden (7) birini seçiniz. Ayar çubuğunda simgelerden biri görüntülenecektir. Ses etkinleştirmesi ayarlandığında, bebek ünitesinin mikrofonu (7) tarafından algılanan seslerin şiddeti, seçilen seviyenin önceden ayarlı eşik değerinin altındaysa, ebeveyn ünitesi bekleme moduna geçecek ve görüntüleme birimi (9) ve hoparlörü (7) otomatik olarak devre dışı bırakır. Bebek ünitesi tarafından, seçilen seviyenin önceden ayarlı eşik değerinin üstünde sesler algılanırsa, hoparlör yeniden etkinleştirilecektir. KAPALI seçildiğinde, ses etkinleştirilmesi işlevi devreden çıkarılır ve sürekli iletim tekrar sağlanır.
: Düşük hassasiyet : Orta seviye hassasiyet : Yüksek hassasiyet

2.11.3 HATIRLATICI İŞLEVİ
Ana menüden (C) işlevi seçerek, çocuğunuzla ilgilenme hatırlatıcısı olarak ekranda (L) bir alarm ayarlayabilirsiniz (1 saat 30 dakikadan 3 saat 30 dakikaya kadar). Ayar tamamlandığında, ayarlar çubuğunda simgesi ve görüntüleme biriminde (9) zamanlayıcı içeren simgesi görüntülenecektir. diyabet yönetimi.

2.11.4 NİNNİ İŞLEVİ
Çocuğunuz için iki ninni ve üç rahatlatıcı ses mevcuttur. Ana menüden (C) işlev seçildiğinde, ekranlar (M ve N) görüntülenir; buradan, çevrimsel olarak hangi ninnilerin ve seslerin etkinleştirileceğini seçebilirsiniz. Aynı ekranlardan tek bir ninninin kayıttan yürütülmesini ya da sıra ile tüm ninnilerin kayıttan yürütülmesini ayarlayabilirsiniz. Melodileri kayıttan yürütmek için, süresini seçin (15 ila 90 dakika). Seçilen süre dolduğunda, melodiler otomatik olarak kapanacaktır.

2.11.5 SICAKLIK ALARMI AYARI
Ana menüden (C) işlev seçildiğinde; ideal sıcaklık aralığını, ölçüm birimini ayarlayabileceğiniz ve çocuğunuzun odasındaki sıcaklık ayarlanan aralığın altına düştüğünde veya üstüne çıktığında sesli bir alarm almayı tercih edebileceğiniz ekran (O) görüntülenir.

2.11.6 FABRİKA AYARLARI
Ana menüden (C) işlev seçildiğinde, seçerek fabrika ayarlarına geri dönebileceğiniz ekran (P) görüntülenir.
- Ebeveyn ünitesi ses seviyesi: Seviye 3
- Parlaklık: Seviye 3
- Ses etkinleştirmesi: kapalı
- Alarmlar: kapalı
- Sıcaklık ölçüm birimi: °C
- Üst sıcaklık sınırı: 40°C
- Alt sıcaklık sınırı: 0°C
- Yakınlaştırma: 1x
- Ninniler: kapalı

2.12 SESLİ ALARMLAR

2.12.1 Bebek ünitesiyle bağlantının mevcut olmadığını veya kaybedildiğini bildiren alarm:
Bebek ünitesiyle bağlantının mevcut olmadığı ya da kaybedildiği her seferde, ebeveyn ünitesinde sesli bir alarm duyulacak, ekran (H) görüntülenecek ve ayar çubuğunda simge görüntülenecektir. Bebek ünitesiyle olan bağlantı yeniden sağlandığında, alarm devre dışı kalır, ayar çubuğunda simge görüntülenir ve düzenli ses ve görüntü sinyali, gerçek zamanlı olarak yeniden sağlanır.

2.12.2 Şarj edilebilir pillerin boşalmak üzere olduğunu belirten alarm:
Şarj edilebilir pil (16) seviyesi düşük iken, sesli bir alarm verilir, güç gösterge ışığı (3) yeşil renkli yanıp söner ve görüntüleme biriminde (9) kırmızı renkli düşük pil simgesi görüntülenir. Ebeveyn ünitesini kullanmaya devam etmek isterseniz, pili (16) şarj etmeniz önerilir; aksi halde, ürün optimum çalışmasını durduracak ve kapanacaktır. Şarj edilebilir pili (16) şarj ediniz. Şarj başladığında, alarm devre dış bırakılır ve hareketli çubuklara sahip simgesi görüntülenir.

2.12.3 Hatırlatıcı alarmı:
Ayarlı hatırlatıcının süresi dolduğunda, sesli bir alarm duyulur ve görüntüleme biriminde (9) simge belirir. Alarmı devreden çıkarmak için herhangi bir tuşa basınız.

2.12.4 Sıcaklık alarmı:
Çocuğun odasındaki sıcaklık, ayarlı aralığın altına düşer veya üstüne çıkarsa, sesli bir alarm verilir ve görüntüleme biriminde (9) simge belirir. Alarmı devreden çıkarmak için herhangi bir tuşa basınız.

TEKNİK VERİLER
- FHSS dijital teknoloji sistemi üzerinden ses/görüntü iletimi.
- Engeller olmaksızın bina dışında 220 metrelik* işletim menzili.

*Engeller barındırmayan açık alanda, tamamen dolu pillerle ve anten yukarı kaldırılmış iken, maksimum işletim menzili 220 metre civarındadır (bu menzil özel çevre koşullarına, duvarların ve mobilyaların yerleşimine, metal yapıların, iç veya dış kaynaklı elektromanyetik alanlara/bozunumların, betonarme duvarların varlığına, odaların farklı katlarda bulunmasına veya pillerin tam şarj edilmemesine göre değişebilir; önemli ölçüde azalabilir).

Şebeke adaptörü
2 100-240V~50/60Hz / 5VDC, 1A şebeke adaptörü.
Mod. K05V050100G
GİRİŞ: 100-240V~ 50/60Hz 0,2 A
ÇIKIŞ: 5VDC, 1A

Li-Polimer şarj edilebilir pil
Nominal güç: 2000mAh
Anma gerilimi: 3,7V
Li-Polimer piller, normal oda sıcaklığında (20°C±5°C) kullanıldığında en iyi performansı verir.
Pil şarj sıcaklığı: 10°C~40°C.

SEMBOLLER DİZİNİ
Tek fazlı alternatif akım
Doğru akım
Yalnızca iç mekan kullanımı içindir
Sınıf II - çift izolasyon ekipmanı
Değiştirilmiş şekliyle ilgili AT direktiflerine uygundur

BERTARAF

BU ÜRÜN 2012/19/EU SAYILI AB DİREKTİFİNE UYGUNDUR.
Cihazın üzerinde bulunan üzeri çizili sepet sembolü, ürünün kullanım ömrünün sonunda ev atıklarından ayrı olarak bertaraf edilmesi gerektiği doğrultusunda, elektrikli ve elektronik cihazların yeniden dönüştürülmesi için çöp toplama merkezine götürülmesi veya yeni benzer yeni bir cihaz satın alındığında ürünün satıcısına teslim edilmesi gerektiğini belirtir. Kullanıcı, cihazın kullanım ömrünün sonunda, ürünün uygun toplama merkezlerine götürülmesinden sorumludur. Kullanım ömrünün sonuna ulaşmış cihaz ayrı atık olarak doğru şekilde toplanırsa, geri dönüştürülebilir, işlenebilir ve ekolojik olarak bertaraf edilebilir; bu durumda, çevre ve sağlık üzerindeki olası olumsuz etkilerin önlenmesini sağlar ve ürünün malzemelerinin geri dönüştürülmesine katkıda bulunur. Mevcut çöp toplama sistemleri ile ilgili daha detaylı bilgi için yerel atık bertaraf etme hizmetine veya ürünü satın almış olduğunuz mağazaya başvurunuz.

Değiştirilmiş şekliyle AB YÖNERGESİ 2006/66/EC'ye UYGUNLUK.
Pillerin üzerinde bulunan üzeri çarpıyla işaretlenmiş çöp kutusu sembolü, kullanım ömrünün sonunda, pillerin ayrı bir atık bertaraf sahasına götürülmesi veya eşdeğer şarj edilebilir ya da şarj edilemeyen piller satın alındığında satıcıya iade edilmesi yoluyla ev çöplerinden ayrı bertaraf edilmesi gerektiğini belirtir. Üstü çizili tekerlekli çöp kutusu sembolünün alt kısmına yazılan kimyasal semboller (Cıva için Hg, kadmiyum için Cd, kurşun için Pb) pilin içerdiği madde tipini belirtir. Kullanıcı, pillerin kullanım ömrünün sonunda; işlenebilmeleri ve geri dönüştürülebilmeleri için, pilleri özel atık bertaraf sahalarına götürmekten sorumludur. Eski oyuncağınızın doğru şekilde ayrı atık bertarafı ile geri dönüştürülmesi, işlenmesi ve ekolojik bertarafı, çevre ve sağlık üzerindeki olası olumsuz etkilerin önlenmesine yardımcı olacaktır. Kullanıcının ürünü yasal olmayan yollarla elden çıkarması çevreye ve insan sağlığına zarar verecektir. Mevcut çöp toplama sistemleri ile ilgili daha detaylı bilgi için yerel atık bertaraf etme hizmetine veya ürünü satın almış olduğunuz mağazaya başvurunuz.

UYGUNLUK BEYANI
İşbu belge ile Shenzhen Videotimes Technology Co.,Ltd, MOD. 06949 telsiz ekipmanının 2014/53/EU Yönergesine uygun olduğunu beyan eder. AB Uygunluk Beyanının tam metnine şuradan ulaşılabilir: www.chicco.com/declarations. 06/04/2000 tarihli 2000/299/EC sayılı Avrupa Komisyonu Kararına göre, bu ürün tarafından kullanılan frekans bandı tüm AB ülkeleri için uyumlaştırılmıştır ve dolayısıyla bu ürün, tüm Avrupa Birliği ülkelerinde kullanılabilecek Sınıf 1 üründür.

GARANTİ
Ürün, talimatlarda belirtilen normal kullanım koşullarında, tüm uygunluk kusurlarına karşı garantilidir. Bu nedenle garanti; hatalı kullanım, aşınma veya kazara meydana gelen olaylardan kaynaklanan hasar durumunda geçerli değildir. Uygunlukla ilgili kusurlar dair garantinin süresi için, mevcut olan durumlarda ilgili satın alındığı ülkede geçerli ulusal kanunların özel hükümlerine bakınız. ARTSANA, bu kılavuzda belirtilen sunulan bilgilerde istediği zaman, önceden herhangi bir uyarıda bulunmadan kayıtlı yapma hakkını saklı tutar. ARTSANA'nın önceden yazılı onayı olmaksızın bu kılavuzun kısmen dahi olsa çoğaltılması, verilmesi, kopyalanması ve başka bir dile çevrilmesi kesinlikle yasaktır.

UK

ВМІСТ УПАКОВКИ
- 1 дитячий блок;
- 1 батьківський блок;
- 2 - перемикаючі мережні адаптери 100-240 В~ 50/60 Гц /5 В пост. струму, 1 А;
- 1 інструкція з експлуатації

ЗАГАЛЬНІ ЗАСТЕРЕЖЕННЯ
- Відеоняню Deluxe не можна використовувати в якості медичного монітору; цей пристрій не призначений для того, щоб замінити собою нагляд за дітьми з боку дорослих, оскільки він призначений для використання лише в якості допоміжного засобу для нагляду за дітьми. Будь-яке інше використання вважається неправильним.
- Не можна залишати компоненти упаковки (пластикові пакети, картонні коробки тощо) у доступному для дітей місці, оскільки вони можуть створювати небезпеку.
- Перед використанням пристрою перевірте, щоб виріб та всі його компоненти не мали пошкоджень. В іншому випадку не використовуйте пристрій та зверніться до кваліфікованих спеціалістів або до продавця.
- Не намагайтесь ремонтувати виріб, натомість зверніться у службу обслуговування клієнтів компанії Artsana S.p.A.
- Не розкривайте пристрої. Дитячий блок, батьківський блок та мережні адаптери не містять деталей, які можуть використовуватись користувачем. У разі поломки зверніться до компетентного персоналу або зверніться у службу обслуговування клієнтів компанії Artsana S.p.A. Розкриття зазначених вище пристроїв може створювати небезпеку удару електричним струмом.
- Розташовуйте дитячий та батьківський блоки у недоступному для дітей місці на рівній та стійкій поверхні.
- Тримайте дитячий блок, батьківський блок та мережні адаптери змінного/постійного струму у недоступному для дітей місці (провід адаптерів може створювати небезпеку удушення).
- Важливо регулярно контролювати правильну роботу дитячого блока та батьківського блока, зокрема, перевіряючи перед кожним використанням можливість ефективного прийому сигналу в зоні та на максимальній відстані передбаченого використання.
- Максимальна робоча відстань становить близько 220 метрів у відкритому просторі без перешкод (однак радіус дії може значно зменшитися всередині приміщень залежно від особливих умов середовища, які можуть бути особливими для розташування стін та меблів у приміщенні, наявності металевих конструкцій, перешкод/ зовнішніх та внутрішніх електромагнітних полів, залізобетонних стін, розташування кімнат на різних поверхах або недостатнього заряджання акумуляторів, і т. ін.).
- Не використовуйте дитячий блок, батьківський блок, перезаряджувані акумулятори та адаптери в місцях, на них впливають атмосферні чинники (дощ, сонце тощо). Якщо виріб використовується поза приміщеннями, батьківський блок повинен живитися тільки від внутрішніх сонячними перезаряджуваних акумуляторів: мережні адаптери, які постачаються в комплекті з виробом, не призначені для використання на вулиці.
- Щоб уникнути ризику перегрівання, тримайте дитячий блок, батьківський блок, перезаряджувані акумулятори та передусім мережні адаптери змінного/постійного струму подалі від джерел тепла, таких як батареї, радіатори опалення, термостати, печі, плити, вікна з сонячної сторони і т. ін.
- Ніколи не використовуйте (особливо у разі підключення до електромережі за допомогою мережних адаптерів) два блоки поруч з місцями, де знаходиться вода, таких як ванни, пральні машини, кухонні мийки або мокрі поверхні. Не занурюйте їх у воду та не мочіть. Не використовуйте блоки та адаптери, якщо вони впали у воду, у такому випадку зверніться до компетентного спеціаліста.
- Розташовуйте дитячий блок, батьківський блок та мережні адаптери змінного/постійного струму таким чином, щоб забезпечувати належну вентиляцію, уникаючи при цьому ризику перегрівання компонентів.
- Не використовуйте цей виріб поблизу флуоресцентних (неонових) ламп або інших електричних приладів, таких як телевізори, двигуни, персональні комп'ютери, бездротові телефони, радіо тощо. Вони можуть заважати роботі пристрою.
- Використовуйте лише мережні адаптери змінного/постійного струму, які постачаються разом з виробом, або ідентичного типу з такими самими електричними характеристиками. Використання інших адаптерів може пошкодити дитячий блок та/або батьківський блок та спричинити небезпеку для користувача.
- Увага, не використовуйте мережний адаптер іншого типу, який відрізняється від того, що постачається разом з виробом компанією Artsana S.p.A., оскільки він порушить відповідність виробу чинним конкретним технічним нормам, встановленим директивами ЄС, наражаючи на небезпеку безпеку та цілісність виробу. У разі заміни зверніться до продавця або в компанію Artsana S.p.A.
- Переконайтеся в тому, щоб напруга мережних адаптерів змінного/постійного струму (дивіться дані на паспортній табличці мережних адаптерів змінного/постійного струму) відповідає напрузі у вашій електричній мережі, та щоб вилка мережних адаптерів була сумісна з вашою розеткою.
- Підключайте мережні адаптери змінного/постійного струму в легкодоступні розетки живлення, але у недоступному для дітей місці. Розташовуйте кабелі мережних адаптерів змінного/постійного струму таким чином, щоб не можна було наступити на провід, щоб вони не заплутували предмети, які знаходяться над ними та поруч з ними, або щоб вони були недоступні для дитини, а відтак не могли створювати небезпеку для неї (перешкода, удушення).
- Мережні адаптери змінного/постійного струму, дитячий блок та батьківський блок можуть нагріватись під час роботи. Це вважається нормальним.
- Періодично перевіряйте мережні адаптери (1). Якщо провід живлення або пластмасові деталі мають ознаки пошкодження, не використовуйте їх та зверніться до технічного спеціаліста.
- Не залишайте мережні адаптери (1) включеними в електричну розетку, коли пристрої не використовуються, та/або коли вони не з'єднані з мережними адаптерами (1).
- Заміна проводу живлення мережного адаптера є неможливою, і тому в разі пошкодження мережний адаптер не можна більше використовувати, та його необхідно замінити адаптером ідентичного типу.
- Дитячий блок має світлочутливий датчик, який автоматично вмикає світлодіоди на інфрачервоних променях у разі зменшення освітлення у кімнаті або у разі темряви, забезпечуючи видимість навіть в умовах недостатнього освітлення. Оскільки світлодіоди на інфрачервоних променях дитячого блока не випромінюють видимого світла, перевіряйте їх правильну роботу, контролюючи зображення, яке передається телекамерою у батьківський блок, коли дитячий блок знаходиться у недостатньо освітленій кімнаті. Світлодіоди на інфрачервоних променях в дитячому блоці не шкодять здоров'ю дитини.
- Увага! Існує ризик вибуху у разі заміни батарейки іншою батарейкою неправильного типу.

БЕЗПЕКА / ПОПЕРЕДЖЕННЯ
⚠ **УВАГА!** Прочитайте інструкцію з експлуатації
⚠ **УВАГА!** Рекомендується уникати дивитись прямо на інфрачервоні промені вздовж осі випромінювання неозброєним оком або через оптичні прилади.
ДЛЯ УНИКНЕННЯ РИЗИКУ УДАРУ ЕЛЕКТРИЧНИМ СТРУМОМ НЕ ЗНІМАЙТЕ ЗАХИСТ ТА НЕ НАМАГАЙТЕСЬ РОЗКРИТИ МЕРЕЖНІ АДАПТЕРИ. НЕ НАМОЧУЙТЕ МЕРЕЖНІ АДАПТЕРИ, ДИТЯЧИЙ ТА БАТЬКІВСЬКИЙ БЛОКИ, НЕ ПІДДАВАЙТЕ ЇХ ВПЛИВУ ВОЛОГИ ТА НЕ НАМАГАЙТЕСЬ РОЗКРИВАТИ ЇХ. ЦЕ МОЖЕ СТВОРИТИ ДОДАТКОВУ НЕБЕЗПЕКУ АНУЛЮВАННЯ ГАРАНТІЇ.
УВАГА: передавач, мережний адаптер та його провід живлення необхідно тримати у недоступному для дитини місці.
УВАГА: під час відтворення колискових буде гірше чути звуки дитини, тому що їх будуть заглушати мелодії. У цьому разі рекомендується уважніше контролювати батьківський блок.
УВАГА: коли нічне бачення увімкнено, кольори зображень змінюються, та в умовах темряви зображення будуть мати чорно-білий колір. Це вважається нормальним.
УВАГА: при використанні функції «Поговори зі мною» не намагайтесь триматись надто близько до мікрофону батьківського блока, щоб до дитини не доносились надто гучні звуки.
УВАГА: не натискайте кнопку «Поговори зі мною», якщо два блоки знаходяться в одній кімнаті або на відстані 3 метрів один від одного; можна почути шум та шелест.
УВАГА: ефективність роботи виробу може знизитись у разі одночасного використання більшої кількості пристроїв контролю.
УВАГА: якщо гучність батьківського блока вимикається, після чого вручну вимикається також і дисплей, то для того, щоб гарантувати безперервний та надійний контроль за Вашою дитиною, гучність динаміка батьківського блока автоматично перемкнеться на рівень 1.
УВАГА: при регулюванні або вимиканні гучності динаміка батьківського блока також регулюються або вимикаються звукові сигналізації. У цьому разі рекомендується уважніше контролювати батьківський блок.
УВАГА: Викидання акумулятора у вогонь або гарячу піч, або механічне руйнування або розрізання акумулятора може призвести до вибуху.
УВАГА: Якщо залишити акумулятор в умовах надзвичайно високої температури, то це може призвести до вибуху або витоку горючих рідин або газу.
УВАГА: Піддавання акумулятора надзвичайно низькому тиску повітря може спричинити вибух або витік горючих рідин або газу.
УВАГА: Акумулятор не повинен піддаватися впливу надмірного тепла, такого як сонячне світло, вогонь і подібне.
⚠ **УВАГА!**
Після увімкнення батьківського блока завжди перевіряйте стан увімкнення дитячого блока.
Після увімкнення блоків завжди перевіряйте, щоб приймання сигналу, що передається, було насправді можливим на передбаченій вами відстані та/або в передбачених вами зонах. Рекомендується за допомогою обізнаного помічника протестувати передавання зображення з кімнати, в якій знаходиться дитячий блок, одночасно пересуваючись з батьківським блоком в руках у передбачені вами зоні, щоб перевірити правильне приймання сигналу, що передається.

1. КОНФІГУРАЦІЯ ТА ХАРАКТЕРИСТИКИ

1.1 Дитячий блок
Зовнішнє живлення:
за допомогою перемикаючого мережного адаптера 100-240 В~ 50/60 Гц / 5 В пост. струму, 1 А.
Передавання: Діапазон частоти передачі: 2412~2469 МГц. Потужність сигналу: < 19дБм
1. Перемикаючий мережний адаптер 100-240 В~ 50/60 Гц / 5 В пост. струму, 1 А.
2. Світловий індикатор живлення: а) зелений постійний: дитячий блок увімкнено; b) ВИМК (OFF): дитячий блок вимкнено.
3. Роз'єм живлення
4. Телекамера
5. Система підсвітки інфрачервоними променями
6. Світлочутливий датчик
7. Мікрофон
8. Кнопка встановлення з'єднання PAIR
9. Динамік
10. Датчик температури

11.2 Батьківський блок
Живлення
Зовнішнє: за допомогою перемикаючого мережного адаптера 100-240 В~ 50/60 Гц / 5 В пост. струму, 1 А.
внутрішній: літієвий акумулятор 3,7 В 2000 мАгод, не замінюється
Приймання: Діапазон частоти передачі: 2412~2469 МГц. Потужність сигналу: <19 дБм
1. Перемикаючий мережний адаптер 100-240 В~ 50/60 Гц / 5 В пост. струму, 1 А.
2. Кнопка вмикання/вимикання
3. Світловий індикатор живлення;
а) зелений постійний: батьківський блок увімкнено;
b) Зелений блимаючий: акумулятор розряджається
c) ВИМК (OFF): батьківський блок вимкнено.
4. Світловий індикатор живлення заряджання;
а) зелений постійний: батьківський блок заряджений
b) постійний червоний: виконується процес заряджання акумулятора батьківського блока; ВИМК (OFF): і мережний адаптер (1) не підключено.
5. Світлова панель відображення звуків дитини:
світлові індикатори 5.а та 5b загораються поступово зеленим і червоним 5.c і 5.c відповідно до інтенсивності звуків дитини та дозволяють батькам контролювати звуки, навіть коли динамік батьківського блока вимкнено.
6. Роз'єм живлення та/або заряджання перезаряджуваного акумулятора
7. Динамік
8. Мікрофон
9. Кольоровий дисплей розміром 4,3 дюйми
10. Кнопки регулювання / навігації: ◀/▶ ▲/▼
11. Кнопка доступу в меню та підтвердження налаштувань
12. Кнопка виходу з меню та «Поговори зі мною»
13. Кнопка цифрового масштабування
14. Кнопка RESET (Скидання)
15. Підставка
Перезаряджуваний літієвий не замінний акумулятор

2. РОБОТА

2.1 РОЗМІЩЕННЯ БЛОКІВ:
Дитячий блок має знаходитись на відстані приблизно 1 - 1,5 метри від дитини на рівній стійкій поверхні так, щоб телекамера була спрямована на дитину. Батьківський блок має знаходитися на відстані щонайменше 3 метри від дитячого блока, бажано не в тій самій кімнаті, щоб уникнути неприємного свисту або шелесту.

2.2 ВМИКАННЯ/ВИМИКАННЯ ДИТЯЧОГО БЛОКА
Вставте штепсель мережного адаптера (1) у роз'єм живлення ззаду на блоці (3). Вставте вилку мережного адаптера у легкодоступну електричну розетку. Дитячий блок увімкнеться автоматично, і загориться зелений індикатор живлення (2). Щоб вимкнути дитячий блок і індикатор живлення (2), вийміть штепсель мережного адаптера (1) з роз'єму живлення (3) та вийміть вилку з електричної розетки.

2.3 ВМИКАННЯ/ВИМИКАННЯ ТА ЗАРЯДЖАННЯ БАТЬКІВСЬКОГО БЛОКА
Щоб увімкнути/вимкнути батьківський блок, натисніть кнопку вмикання/вимикання (2) приблизно на 3 секунди. Загориться зелений світловий індикатор (3). Щоб зарядити перезаряджуваний акумулятор (16), вставте штепсель мережного адаптера (1) у відповідний роз'єм живлення (4), який знаходиться збоку на блоці, і вставте вилку мережного адаптера (1) у легкодоступну електричну розетку. Перевірте, щоб загорівся червоний індикатор зарядки (4), і щоб на дисплеї (9) відображався символ з динамічними смужками. Після завершення заряджання індикатор зарядки (4) стає зеленим, а на дисплеї (9) відображається нерухомий символ. Для більш швидкого заряджання рекомендується заряджати акумулятори з вимкненим батьківським блоком. Батьківським блоком можна користуватись навіть під час заряджання, але час для повного заряджання в результаті збільшиться.
УВАГА. Заряджання акумулятора має виконуватися лише за допомогою мережного адаптера, що надається в комплекті.
Для отримання додаткової інформації про роботу виробу ознайомтеся з повною версією інструкції на веб-сайті компанії Chicco: www.chicco.com. Для отримання додаткової інформації про роботу виробу ознайомтеся з повною версією інструкції, відскановуючи QR-код на упаковці виробу.

2.4 АВТОМАТИЧНЕ НІЧНЕ БАЧЕННЯ
В умовах темряви або при зменшенні освітлення кімнати, де знаходиться дитячий блок, світлочутливий датчик (6) автоматично вмикає систему інфрачервоного підсвічування (5), щоб забезпечити видимість навіть в умовах недостатнього освітлення. На панелі налаштування дисплея (9) з'являється символ.

2.5 ВИМКНЕННЯ ДИСПЛЕЯ
Для економії енергії можна вимкнути зображення на дисплеї (9), натиснувши один раз кнопку вмикання/вимикання (2) батьківського блока. Щоб знову увімкнути дисплей (9), натисніть кнопку ще раз.

2.6 РЕГУЛЮВАННЯ ГУЧНОСТІ БАТЬКІВСЬКОГО БЛОКА
Натисніть один раз кнопку (10), щоб збільшити або зменшити рівень гучності динаміка (7). На дисплеї (9) з'являється зображення (А), і на панелі налаштування символ гучності буде змінюватися, відображаючи обраний рівень. При мінімальному рівні гучності динамік вимикається, і відображається символ (символ з хрестиком). Доступні 5 рівнів гучності.

2.7 РЕГУЛЮВАННЯ ЯСКРАВОСТІ ДИСПЛЕЯ
Натисніть один раз кнопку (10), щоб збільшити або зменшити рівень яскравості дисплея (9). На дисплеї (9) з'являється зображення (В). Доступні 5 рівнів яскравості.

2.8 ЦИФРОВЕ МАСШТАБУВАННЯ ЗОБРАЖЕННЯ 2X
Щоб активувати масштабування зображення, натисніть один раз кнопку масштабування (13). На дисплеї (9) з'являється символ. У цій конфігурації для переміщення у видимому полі вгору, вниз, вправо та вліво, натискайте кнопки (10). Щоб відновити початковий формат зображення, знову натисніть кнопку масштабування (13).

2.9 СКИДАННЯ
У разі блокування батьківського блока можна відновити нормальну роботу виробу, натиснувши загостреним предметом кнопку скидання (14) ззаду на блоці. У разі необхідності натисніть кнопку вмикання/вимикання (2), щоб знову увімкнути блок.

2.10 ФУНКЦІЯ «ПОГОВОРИ ЗІ МНОЮ»
Утримуючи натиснутою кнопку (12), можна розмовляти з власною дитиною, знаходячись поруч з мікрофоном (8) батьківського блока. Для завершення зв'язку відпустіть кнопку (12). Коли ця функція є активною, неможливо почути з батьківського блока звуки, які поступають з дитячого блока, і на дисплеї відображається символ.

2.11 МЕНЮ НАЛАШТУВАННЯ ФУНКЦІЙ
Щоб увійти в головне меню, натисніть кнопку доступу в меню і підтвердження налаштувань (11). З'явиться екран (С). Для навігації по меню натискайте кнопки (10). Щоб підтвердити налаштування, натисніть кнопку доступу в меню і підтвердження налаштувань (11). Щоб вийти з меню, натисніть один раз кнопку виходу (12) або зачекайте близько 30 секунд.
В головному меню (С) можна налаштувати наступні функції:

2.11.1 ВСТАНОВЛЕННЯ З'ЄДНАННЯ
У разі стійкої неможливості зв'язку між батьківським та дитячим блоками навіть на відстані декількох сантиметрів один від одного рекомендується активувати процедуру встановлення з'єднання, яка на практиці виконується виробником. При виборі функції в головному меню (С) з'явиться екран (D), на якому після вибору символу телекамери з'явиться екран (Е). Натисніть кнопку встановлення з'єднання (8) на битячому блоці протягом 30 секунд. Якщо процедура завершується успішно, на дисплеї з'явиться екран (F), а потім відео в режимі реального часу; в іншому випадку буде відображатися екран (G) і символ відсутності/втрати з'єднання (H). Повторіть процедуру у разі необхідності.

2.11.2 ГОЛОСОВА АКТИВАЦІЯ
Батьківський блок може працювати в режимі безперервної передачі або в режимі голосової активації. Для економії енергії можна налаштувати функцію голосової активації, вибравши в головному меню (С) функцію. На екрані (І) виберіть один з трьох рівнів чутливості мікрофона (7) блока дитини. Один з символів з'явиться на панелі налаштувань. При налаштованій функції голосової активації, якщо інтенсивність звуків, спрямованих в мікрофон (7) дитячого блока менше попередньо заданого порогу для обраного рівня, то батьківський блок переходить в режим очікування, автоматично вимикаючи дисплей (9) і динамік (7). Дисплей і динамік знову увімкнуться при виявленні звуків дитячого блока, що перевищують попередньо заданий поріг для обраного рівня. При виборі налаштування OFF (Вимк) функція голосової активації вимикається, і відновлюється безперервна передача.
: низька чутливість : середня чутливість : висока чутливість

2.11.3 ФУНКЦІЯ НАГАДУВАННЯ
При виборі функції в головному меню (С) на екрані (L) можна налаштувати звуковий сигнал як нагадування про контроль дитини (від 1 години 30 хвилин до 3 годин 30 хвилин). Після налаштування на панелі налаштувань з'явиться символ, а на дисплеї (9) з'явиться символ з таймером.

2.11.4 ФУНКЦІЯ КОЛИСКОВИХ
Передбачені дві колискові та три заспокійливі звуки для вашої дитини. При виборі в головному меню (С) функції з'являються екрани (M i N), на яких можна вибрати колискові та звуки, щоб вони відтворювалися безперервно по черзі. На цих же екранах можна налаштувати відтворення однієї або всіх колискових по черзі. Для програмування мелодій необхідно вибрати тривалість (від 15 до 90 хвилин). Після завершення вибраного часу мелодії автоматично вимкнуться.

2.11.5 НАЛАШТУВАННЯ СИГНАЛІЗАЦІЇ ТЕМПЕРАТУРИ
При виборі в головному меню (С) функції з'являється екран (О), на якому можна налаштувати ідеальний температурний діапазон, одиниці вимірювання температури та задати активацію звукової сигналізації у разі, якщо температура в дитячій кімнаті виходить за межі заданого діапазону.

2.11.6 ЗАВОДСЬКІ НАЛАШТУВАННЯ
При виборі в головному меню (С) функції з'являється екран (Р), на якому можна відновити заводські налаштування, натиснувши кнопку
- Гучність батьківського блока: рівень 3
- Яскравість: рівень 3
- Голосова активація: вимк (off)
- Звукові попереджувальні сигнали: вимк (off)
- Одиниця вимірювання температури: °С
- Верхня межа температури: 40°С
- Нижня межа температури: 0°С
- Масштаб: 1X
- Колискові: вимк (off)

2.12 ЗВУКОВІ ПОПЕРЕДЖУВАЛЬНІ СИГНАЛИ

2.12.1 Сигнал відсутності/втрати з'єднання з дитячим блоком:
Щоразу, коли з'єднання з дитячим блоком відсутнє або втрачено, лунає звуковий сигнал в батьківському блоці, на дисплеї з'являється екран (H), а на панелі налаштувань - символ. Після відновлення з'єднання з дитячим блоком попереджувальний звуковий сигнал вимикається, на панелі налаштувань з'являється символ та відновлюється нормальний аудіосигнал та відеосигнал в режимі реального часу.

2.12.2 Сигнал тривоги, попереджаючий про майже розряджені акумулятори:
Коли перезаряджуваний акумулятор (16) майже розрядився, лунає попереджувальний сигнал тривоги, загорається і блимає зелений світловий індикатор живлення (3), і на дисплеї (9) символ розрядженого акумулятора відображається червоним кольором. Якщо бажаєте продовжити використовувати батьківський блок, рекомендується зарядити акумулятор (16), в іншому випадку пристрій припинить працювати оптимальним чином та вимкнеться. Зарядіть акумулятори (16). Коли починається процес заряджання, звуковий сигнал вимикається, і з'являється символ з динамічними смужками.

2.12.3 Звуковий сигнал нагадування:
Коли настає заданий час нагадування, подається звуковий сигнал і на дисплеї (9) з'являється символ. Щоб вимкнути звуковий сигнал, натисніть будь-яку кнопку.

2.12.4 Сигналізація температури:
Якщо температура в дитячій кімнаті виходить за межі заданого діапазону, подається звуковий сигнал і на дисплеї (9) з'являється символ. Щоб вимкнути звуковий сигнал, натисніть будь-яку кнопку.

ТЕХНІЧНІ ДАНІ
- Передача аудіо/відео за допомогою системи базується на цифровій технології FHSS (псевдовипадкова зміна робочої частоти).
- Робочий радіус дії у відкритому просторі без перешкод становить близько 220 метрів*.

*Максимальна робоча відстань становить близько 220 метрів у відкритому просторі без перешкод (радіус дії може значно зменшитися всередині приміщень залежно від особливих умов середовища, які можуть бути особливими для розташування стін та меблів у приміщенні, наявність металевих конструкцій, перешкод/ зовнішніх та внутрішніх електромагнітних полів, залізобетонних стін, розташування кімнат на різних поверхах або недостатнього заряджання акумуляторів, і т. ін.).

Мережний адаптер
2 мережні адаптери 100-240 В~ 50/60 Гц /5 В пост. струму, 1А.
Модель K05V050100G
ВХІД: 100-240 В~ 50/60 Гц 0,2 А
ВИХІД: 5 В пост. струму, 1 А

Літій-полімерний перезаряджуваний акумулятор
Номінальна ємність: 2000 мАгод
Номінальна напруга: 3,7 В
Літій-полімерні акумулятори забезпечують найкраще живлення, якщо вони використовуються при нормальній температурі навколишнього середовища (20 °C±5 °C).
Температура заряджання акумулятора: 10°C~40°C.

УМОВНІ ПОЗНАЧЕННЯ
Змінний струм однофазний
Постійний струм
Виключно для внутрішнього використання
Пристрій класу II - подвійна ізоляція
Відповідає належним директивам ЄС та подальшим змінам

УТИЛІЗАЦІЯ

ЦЕЙ ВИРІБ ВІДПОВІДАЄ ВИМОГАМ ДИРЕКТИВИ ЄС 2012/19/EU.
Наведений на виробі символ перекресленого сміттєвого бака позначає, що наприкінці терміну служби цей виріб має утилізуватися окремо від побутових відходів, тому його необхідно здати у пункт роздільного збору відходів для переробки електричної і електронної апаратури, або повернути продавцю при купівлі нових еквівалентних товарів. Користувач несе відповідальність за здавання виробу наприкінці його терміну служби у спеціальні пункти збирання відходів. Роздільне збирання з метою подальшого повторного вживання, переробки та утилізації виробу, який вийшов з ладу, відповідно до правил охорони навколишнього середовища, дозволяє запобігти негативному впливу на навколишнє середовище і здоров'я, а також сприяє повторному використанню матеріалів, з яких складається виріб. Для отримання більш докладної інформації про доступні системи збирання звертайтесь до місцевої служби утилізації відходів або у магазин, де було придбано виріб

ВІДПОВІДНІСТЬ ДИРЕКТИВІ ЄС 2006/66/CE та наступним змінам.
Знак перекресленого кошика на батарейках означає, що після закінчення строку служби батарейки необхідно утилізувати окремо від побутових відходів. Їх не можна викидати як побутове сміття, а потрібно здати в центр роздільного збору відходів або повернути продавцю під час купівлі нових еквівалентних перезаряджуваних і неперезаряджуваних батарейок. Хімічний символ Hg, Cd, Pb, вказаний під знаком перекресленого кошика, означає тип речовини, яка міститься у батарейці: Hg=ртуть, Cd=кадмій, Pb=свинець. Користувач відповідає за передачу відпрацьованих батарейок відповідним організаціям по збиранню та сприянню повторній переробці. Належне роздільне збирання з метою подальшого повторного вживання, переробки та утилізації батарейок відповідно до правил охорони навколишнього середовища, дозволяє запобігти негативному впливу на навколишнє середовище і здоров'я людей, а також сприяє повторному використанню матеріалів, з яких складаються батарейки. Неналежна утилізація виробу користувачем шкодить довкіллю та здоров'ю людини. За більш докладною інформацією про наявні системи збору звертайтеся до місцевої служби роздільного збирання відходів або у магазин, де було придбано виріб.

ДЕКЛАРАЦІЯ ВІДПОВІДНОСТІ
Компанія Shenzhen Videotimes Technology Co.,Ltd, заявляє, що тип радіоапаратури МОД. 06949, відповідає директиві 2014/53/ЄЕ. Повний текст декларації відповідності нормам ЄС є доступним на наступному адресою в Інтернеті: www.chicco.com/declarations. Відповідно до рішення Європейської комісії №2000/299/ЄС від 06/04/2000 діапазон частот, використовуваний цим виробом, узгоджений у всіх країнах ЄС, отже, приналежність даного виробу до класу 1 дозволяє його вільне використання у всіх країнах Європейського Союзу.

ГАРАНТІЯ
Гарантується відсутність дефектів виробу при нормальних умовах використання, передбачених у інструкції з експлуатації. Відтак, гарантія не буде діяти в разі ушкоджень, що з'явилися внаслідок неправильної експлуатації, зношення або випадкових подій. Про строк дії гарантії відносно дефектів необхідно дізнатись з відповідних положень чинного національного законодавства країни, в якій придбано виріб, якщо вони передбачені. Компанія ARTSANA залишає за собою право в будь-який момент і без попередження змінювати те, що описується в цій інструкції. Відтворення, передача, переписування, а також переклад цієї інструкції на іншу мову навіть частково у будь-якій формі категорично заборонено без попереднього письмового дозволу компанії ARTSANA.

RU

СОДЕРЖИМОЕ УПАКОВКИ
- 1 детский блок;
- 1 родительский блок;
- 2 переключаемых сетевых адаптера 100-240В ~ 50/60Гц / 5В пост.т., 1А;
- 1 инструкция по эксплуатации

ОБЩИЕ МЕРЫ ПРЕДОСТОРОЖНОСТИ
- Видеоняню Baby Monitor Deluxe не должна использоваться в качестве медицинского монитора и не может заменить присмотр за детьми со стороны взрослых, поскольку предназначена только для использования в качестве дополнительной помощи для наблюдения за ними. Любое другое использование считается ненадлежащим.
- Части упаковки (пластиковые пакеты, картонные коробки и т.д.) должны храниться в недоступном для детей месте, так как они являются потенциальным источником опасности.
- Перед использованием прибора следует убедиться, что сам прибор и все его компоненты не имеют повреждений. В противном случае, не использовать прибор и обратиться к квалифицированному персоналу или продавцу.
- Не пытайтесь отремонтировать устройство, свяжитесь со Службой сервисного обслуживания (Customer Service) компании Artsana S.p.A.
- Не вскрывайте приборы. Детский и родительский блоки, аккумуляторные батарейки и сетевые адаптеры AC/DC не содержат детали, которые пользователь может использовать. В случае неисправности, следует обратиться за помощью к квалифицированному персоналу или связаться со Службой сервисного обслуживания (Customer Service) компании Artsana S.p.A. Вскрытие вышеуказанных устройств может создать опасность электрического удара.
- Следует размещать детский и родительский блок на ровной устойчивой поверхности в недоступных для детей местах.
- Держите детский и родительский блоки, аккумуляторные батареи и сетевые адаптеры AC/DC вне пределов досягаемости детей (кабель сетевых адаптеров может создать опасность удушения).
- Очень важно регулярно проверять правильность работы детского и родительского блока, в частности, перед каждым использованием проверяйте, что прием сигнала возможен в зоне и на максимальном предусмотренном расстоянии использования.
- Максимальное рабочее расстояние составляет около 220 метров на открытой местности без препятствий (однако, радиус действия может значительно уменьшиться внутри помещений, в зависимости от различных условий среды, расположения стен и мебливки помещений, наличия металлических конструкций, внешних и внутренних помех/электромагнитных полей, железобетонных стен или перекрытий между помещениями, расположенных на различных этажах, либо вследствие неполной зарядки батарей и т.д.).
- Не используйте детский и родительский блоки, аккумуляторные батарейки и сетевые адаптеры в местах под воздействием атмосферных агентов (дождь, солнце и т.д.). Если изделие используется за пределами помещения, питание родительского блока должно осуществляться только посредством внутренних аккумуляторных батареек: сетевые адаптеры, поставляемые в комплекте с изделием, не предназначены для использования вне помещений.
- Во избежание перегрева, следует держать детский, родительский блок, аккумуляторные батареи и, в большей степени, сетевые адаптеры AC/DC вдали от источников тепла, таких как батареи, термостаты, печи, плитки, окна под воздействием солнца и т.д.
- Запрещается использовать (особенно при подключении к электрической сети при помощи сетевых адаптеров) оба блока поблизости от воды: ванн, стиральных машин, кухонных моек или мокрых поверхностей. Не погружать их в воду и не смачивать. Не использовать блоки и адаптеры, если они упали в воду, в данном случае обратиться к компетентному персоналу.
- Располагать детский, родительский блок и сетевые адаптеры AC/DC следует таким образом, чтобы обеспечить соответствующую вентиляцию, в целях предупреждения перегрева компонентов.
- Не используйте данное устройство вблизи люминесцентных (неоновых) ламп или других электрических приборов, таких как телевизоры, двигатели, персональные компьютеры, беспроводные телефоны и т.д. Они могут создавать помехи его работе.
- Используйте только поставляемые в комплекте с изделием сетевые адаптеры AC/DC или адаптеры аналогичного типа с аналогичными электрическими характеристиками. Использование других адаптеров может повредить детский и/или родительский блок и создать опасность для пользователя.
- Внимание. Не следует использовать сетевой адаптер другого типа, отличного от поставляемого компанией Artsana S.p.A. в комплекте с изделием, поскольку это лишит изделие соответствия применяемым специальным техническим нормам, установленным директивами ЕС, нанося ущерб безопасности и целостности изделия. При необходимости замены следует обратиться к продавцу или в компанию Artsana S.p.A.
- Убедитесь, что напряжение сетевых адаптеров AC/DC (см. данные табличек, расположенных на сетевых адаптерах AC/DC) соответствует напряжению электрической сети, и что вилка сетевых адаптеров совместима с электрическими розетками вашей электропроводки.
- Подключите сетевые адаптеры AC/DC к электрическим розеткам, которые будут легко доступны, но в то же время находиться вне пределов досягаемости детей. Разместите провода адаптеров AC/DC таким образом, чтобы предотвратить наступление на провод, запутывание предметов, расположенных сверху или рядом с ними, предупредить доступ к ним ребенка, так как они могут представлять для него опасность (спотыкание, удушение).
- Сетевые адаптеры AC/DC, детский блок и родительский блок могут нагреваться во время работы. Это считается нормальным явлением.
- Периодически проверяйте сетевые адаптеры (1), если провод питания или пластмассовые части имеют следы повреждения, не используйте их и обратитесь к техническому специалисту.
- Не оставляйте сетевые адаптеры (1) подключенными к электрической розетке, если приборы не используются и/или не подсоединены к сетевым адаптерам (1).
- Замена кабеля питания сетевого адаптера невозможна, поэтому в случае повреждения сетевой адаптер нельзя больше использовать и необходимо заменить его на адаптер аналогичного типа.
- Детский блок оснащён светочувствительным датчиком, который автоматически активирует инфракрасный светодиод в случае снижения света в помещении и наступления темноты, обеспечивая таким образом видимость даже в условиях плохой освещённости. Поскольку ультрафиолетовый светодиод детского блока не излучает видимого света, его исправность можно проверить, просмотрев изображение, передаваемое видеокамерой на родительский блок после установки детского блока в комнату с плохим освещением. Инфракрасные светодиоды детского блока не вредны для здоровья.
- Внимание! Риск взрыва, если установить батарейку неправильного типа.

БЕЗОПАСНОСТЬ / WARNINGS
⚠ **ВНИМАНИЕ!** Прочитать руководство по эксплуатации
⚠ **ВНИМАНИЕ!** Не следует смотреть прямо на луч без очков или через какие-либо оптические приборы.
ДЛЯ ПРЕДОТВРАЩЕНИЯ ОПАСНОСТИ УДАРА ЭЛЕКТРИЧЕСКИМ ТОКОМ, НЕ СНИМАТЬ ЗАЩИТУ И НЕ ПЫТАТЬСЯ ВСКРЫТЬ СЕТЕВЫЕ АДАПТЕРЫ. НЕ СМАЧИВАТЬ СЕТЕВЫЕ АДАПТЕРЫ, ДЕТСКИЙ БЛОК И РОДИТЕЛЬСКИЙ БЛОК, НЕ ПОДВЕРГАТЬ ИХ ВОЗДЕЙСТВИЮ ВЛАЖНОСТИ И НЕ ПЫТАТЬСЯ ОТКРЫТЬ ИХ. ЭТО МОЖЕТ ПРЕДСТАВЛЯТЬ ОПАСНОСТЬ И, КРОМЕ ТОГО, ЯВЛЯЕТСЯ ОСНОВАНИЕМ ДЛЯ ПРЕКРАЩЕНИЯ ГАРАНТИИ.
ВНИМАНИЕ: передатчик, сетевой адаптер и его провод питания должны находиться вне пределов досягаемости ребенка.
ВНИМАНИЕ: во время воспроизведения колыбельных мелодий звуки, издаваемые ребенком, слышны слабее, так как они заглушаются музыкой. В этом случае рекомендуется внимательнее контролировать родительский блок.
ВНИМАНИЕ: если включена ночная видимость, цвет изображений меняется, а в условиях темноты изображения передаются в чёрно-белом цвете. Это считается нормальным явлением.
ВНИМАНИЕ: используя функцию «Говори со мной», старайтесь не располагаться слишком близко к микрофону родительского блока, так как звук вашего голоса может оказаться слишком громким для ребёнка.
ВНИМАНИЕ: не нажимайте кнопку «Говори со мной», если оба блока установлены в одной комнате или на расстоянии 3 метров, так как могут появиться шумы или шипение.
ВНИМАНИЕ: эксплуатационные характеристики изделия могут снизиться в случае использования нескольких устройств контроля одновременно.
ВНИМАНИЕ: якщо гучність батьківського блока вимикається, після чого вручну вимикається також і дисплей, то для того, щоб гарантувати безперервний та надійний контроль за Вашою дитиною, гучність динаміка батьківського блока автоматично перемкнеться на рівень 1.
ВНИМАНИЕ: при регулюванні або вимиканні гучності динаміка батьківського блока також регулюються або вимикаються звукові сигналізації. У цьому разі рекомендується уважніше контролювати батьківський блок.
ВНИМАНИЕ: Помещение батарейки горячую печь или в огонь, механическое разрушение или разрезание батарейки могут привести к взрыву.
ВНИМАНИЕ: При высокой температуре окружающей среды возможен взрыв батарейки или утечка легковоспламеняющейся жидкости или газа.
ВНИМАНИЕ: Слишком низкое давление воздуха может привести к взрыву батарейки или утечке легковоспламеняющейся жидкости или газа.
ВНИМАНИЕ: Нельзя подвергать батарейку воздействию высокой температуры, например, солнечного света, огня и т. п.
⚠ **ВНИМАНИЕ!**
После включения родительского блока следует всегда проверяйте статус включения детского блока.
После включения блоков всегда проверять, чтобы получение передаваемого сигнала было возможно на расстоянии и/или в предусмотренных вами зонах. Рекомендуется с помощью кого-либо из членов семьи выполнить пробную передачу сигнала из комнаты, где расположен детский блок, одновременно перемещаясь с родительским блоком в зонах, выбранных вами для проверки правильности получения передаваемого сигнала.

1. КОНФИГУРАЦИЯ И ХАРАКТЕРИСТИКИ

1.1 Детский блок
Внешний источник питания:
с помощью переключаемого сетевого адаптера 100-240В ~ 50/60Гц / 5В 1А.
Передача: Полоса частот передачи: 2412~2469 МГц. Мощность сигнала: < 19dBm
1 Переключаемый сетевой адаптер 100-240В ~ 50/60Гц / 5В 1А.
2. Световая индикация питания: а) зеленый постоянный: детский блок включён; b) OFF: детский блок выключен.
3. Разъем питания
4. Видеокамера
5. Система инфракрасного освещения
6. Светочувствительный датчик
7. Микрофон
8. Кнопка соединения PAIR
9. Динамик
10. Датчик температуры

11.2 Родительский блок
Внешнее: с помощью переключаемого сетевого адаптера 100-240В ~ 50/60Гц / 5В 1А.
Внутреннее: литиевая батарейка 3.7В 2000м А-ч, незаменяемая
Прием: Полоса частот передачи: 2412~2469 МГц. Мощность сигнала: <19dBm
1. Переключаемый сетевой адаптер 100-240В ~ 50/60Гц / 5В 1А.
2. Кнопка включения/выключения
3. Световая индикация питания;
а) зеленый постоянный: родительский блок включён;
b) Зеленый мигающий: батарейка разряжается
c) OFF: родительский блок выключен.
4. Световая индикация зарядки;
а) зеленый постоянный: родительский блок заряжен
b) красный постоянный: выполняется зарядка батарейки родительского блока; OFF: а сетевой адаптер (1) не подсоединён.
5. Световая панель отображения звуков, издаваемых ребёнком:
световые индикаторы 5.а и 5b постепенно загораются зелёным цветом, а 5.c и 5.c - красным, по мере интенсивности звуков, издаваемых ребёнком, позволяя родителям контролировать звуки, даже когда громкоговоритель родительского блока отключён.
6. Разъём питания и (или) зарядки аккумуляторной батарейки
7. Динамик
8. Микрофон
9. Цветной 4.3-дюймовый дисплей
10. Кнопки регулировки/ навигации: ◀/▶ ▲/▼
11. Кнопка доступа к меню и подтверждения настроек
12. Кнопка выхода из меню и "Говори со мной"
13. Кнопка цифрового зума
14. Кнопка СБРОСА
15. Опора
Незаменяемая литиевая аккумуляторная батарейка

2. ПРИНЦИП РАБОТЫ

2.1 РАСПОЛОЖЕНИЕ БЛОКА:
Детский блок должен устанавливаться на расстоянии примерно 1 - 1,5 метров от ребенка, на ровную и устойчивую поверхность, направляя видеокамеру на ребенка.
Родительский блок должен устанавливаться на расстоянии не менее 3 метров от детского блока, желательно в другой комнате, чтобы избежать неприятных звуков или шума.

2.2 ВКЛЮЧЕНИЕ/ВЫКЛЮЧЕНИЕ ДЕТСКОГО БЛОКА
Вставьте штекер сетевого адаптера (1) в соответствующий разъем питания, расположенный на боковой стороне блока (3). Вставьте штекер сетевого адаптера в электрическую розетку с удобным доступом. Детский блок включится автоматически, а индикатор питания (2) загорится постоянным зелёным цветом. Чтобы выключить детский блок и индикатор питания (2), отсоедините разъём сетевого адаптера (1) от разъёма питания (3) и выньте вилку из розетки.

2.3 ВКЛЮЧЕНИЕ/ВЫКЛЮЧЕНИЕ И ЗАРЯДКА РОДИТЕЛЬСКОГО БЛОКА
Для включения/выключения родительского блока нажмите кнопку включения/выключения (2) примерно на 3 секунды. Индикатор питания (3) загорается постоянным зеленым светом. Для зарядки аккумуляторной батарейки (16) вставьте разъём сетевого адаптера (1) в специальный разъём питания (4), расположенный сбоку блока и вставьте вилку сетевого адаптера (1) в удобно расположенную розетку. Убедитесь, что индикатор зарядки (4) загорелся постоянным красным цветом, а иконка отображается на дисплее (9). По окончании зарядки индикатор зарядки (4) загорится постоянным зелёным цветом, а на дисплее (9) отобразится постоянная иконка. Для более быстрой зарядки рекомендуется зарядить батарейки, подсоединив выключенный родительский блок. Можно использовать родительский блок во время зарядки, но для полной зарядки потребуется больше времени.
ВНИМАНИЕ. Зарядка батарейки должна выполняться только с помощью сетевого адаптера, входящего в комплект.
Более подробная информация о функционировании изделия доступна в полной версии руководства на сайте Chicco: mwww.chicco.ru. Более подробная информация о функционировании изделия доступна в полной версии руководства, отсканировав QR-код на упаковке изделия.

2.4 АВТОМАТИЧЕСКОЕ НОЧНОЕ ВИДЕНИЕ
В случае темноты или уменьшения освещения комнаты, где установлен детский блок, светочувствительный датчик (6) автоматически активирует систему инфракрасного освещения (5), обеспечивая видимость даже в условиях слабого освещения. На панели настроек дисплея (9) отображается иконка.

2.5 ОТКЛЮЧЕНИЕ ДИСПЛЕЯ
В целях экономии энергии можно отключить отображение изображения на дисплее (9), нажав кнопку включения/выключения (2) родительского блока. Чтобы включить дисплей (9), снова нажмите кнопку.

2.6 РЕГУЛИРОВАНИЕ ЗВУКА РОДИТЕЛЬСКОГО БЛОКА
Чтобы увеличить или уменьшить уровень звука динамика (7), нажмите один раз кнопки (10). На дисплее (9) отображается экран (А), а на панели настроек изменится иконка громкости отображая выбранный уровень звука. При минимальном уровне громкоговоритель отключается и отображается иконка (с крестиком). Имеется 5 уровней звука.

2.7 РЕГУЛИРОВАНИЕ ЯРКОСТИ ДИСПЛЕЯ
Чтобы увеличить или уменьшить уровень яркости дисплея (9), нажмите один раз кнопки (10). На дисплее (9) отображается экран (В). Имеется 5 уровней яркости.

2.8 ЦИФРОВОЙ ЗУМ 2Х
Для включения зума нажмите кнопку зума (13). На дисплее (9) отображается иконка. В данной конфигурации для перемещения вверх, вниз, вправо и влево в поле видимости нажмите кнопки (10). Для восстановления первоначального формата изображения снова нажмите кнопку зума (13).

2.9 СБРОС
В случае блокировки родительского блока можно восстановить исправное функционирование изделия, нажав с помощью острого инструмента кнопку сброса (14) с обратной стороны блока. При необходимости нажмите кнопку включения/выключения (2), чтобы включить блок.

2.10 ФУНКЦИЯ "ГОВОРИ СО МНОЙ"
Держа нажатой кнопку (12), можно разговаривать со своим ребёнком, расположившись рядом с микрофоном (8) родительского блока. Для окончания связи отпустите кнопку (12). Когда активирована данная функция, невозможно слышать с родительского блока звуки, передаваемые детским блоком, а на дисплее отображается иконка.

2.11 МЕНЮ НАСТРОЕК ФУНКЦИЙ
Для доступа к главному меню нажмите кнопку доступа к меню и подтверждения настроек (11). Отобразится экран (C). Для навигации по меню нажмите кнопки (10). Для подтверждения настроек нажмите кнопку доступа к меню и подтверждения настроек (11). Для выхода из меню нажмите кнопку выхода (12) или подождите примерно 30 секунд. В главном меню (C) можно настроить следующие функции:

2.11.1 СОЕДИНЕНИЕ
В случае отсутствия связи между детским и родительским блоками даже на расстоянии нескольких сантиметров от одного до другого, рекомендуется выполнить процедуру соединения, которая, как правило, выполняется изготовителем. Выбрав функцию в главном меню (C) появится экран (D), на котором, выбрав иконку видеокамеры, появится экран (E). В течение 30 секунд нажмите кнопку Pairing (8) на детском блоке. Если процедура завершится успешно, то на дисплее появится экран (F) с видео в реальном времени, в противном случае появится экран (G) и экран режима/потери связи (H). При необходимости повторите процедуру.

2.11.2 ГОЛОСОВАЯ АКТИВАЦИЯ
Родительский блок может работать в режиме непрерывной передачи или в режиме голосовой активации. В целях экономии энергии можно настроить функцию голосовой активации, выбрав функцию в главном меню (C). На экране (I) выберите один из трёх уровней чувствительности микрофона (7) детского блока. На панели настроек отобразится одна из иконок. В случае настройки голосовой активации, если громкость звуков, обнаруженных микрофоном (7) детского блока, оказывается ниже заданного предела выбранного уровня, родительский блок устанавливается в режим ожидания, автоматически отключая дисплей (9) и громкоговоритель (7). Они снова громкоговоритель включаются в присутствии звуков, выходящих из детского блока, уровень которых выше заданного предела выбранного уровня. Выбрав OFF, функция голосовой активации отключится и возобновится непрерывная передача.
: низкая чувствительность : средняя чувствительность : высокая чувствительность

2.11.3 ФУНКЦИЯ НАПОМИНАНИЯ
Выбрав функцию в главном меню (C), в экране (L) можно настроить сигнал как напоминание о том, чтобы проверить ребёнка (от 1 часа 30 минут до 3 часов 30 минут) . После настройки на панели настроек появится иконка, а на дисплее (9) иконка с таймером.

2.11.4 ФУНКЦИЯ КОЛЫБЕЛЬНОЙ
Можно выбрать из двух мелодий и трёх расслабляющих звуковых эффектов для вашего ребёнка. Выбрав функцию в главном меню (C), отобразятся экраны (M и N), из которых можно выбрать колыбельные и звуковые эффекты, которые можно включить в циклическом режиме. На этих экранах можно задать воспроизведение только одной колыбельной или всех колыбельных в последовательности. Для воспроизведения мелодий необходимо выбрать продолжительность (от 15 до 90 минут). По истечении этого времени мелодии автоматически отключатся.

2.11.5 НАСТРОЙКА ТРЕВОЖНОГО СИГНАЛА ТЕМПЕРАТУРЫ
При выборе в главном меню (C) функции отображается экран (O), в котором можно настроить интервал идеальной температуры, единицу измерения температуры и акустический сигнал, если температура в комнате ребёнка опускается или поднимается за пределы заданного интервала.

2.11.6 ЗАВОДСКИЕ НАСТРОЙКИ
При выборе в главном меню (C) функции отображается экран (P), из которого можно вернуться к заводским настройкам, выбрав
- Громкость родительского блока: уровень 3
- Яркость: уровень 3
- Голосовая активация: OFF
- Тревожные сигналы: OFF
- Единица измерения температуры: °C
- Верхний предел температуры: 40°C
- Нижний предел температуры: 0°C
- Зум: 1X
- Колыбельные: OFF

2.12 ЗВУКОВЫЕ СИГНАЛЫ

2.12.1 Сигнал отсутствия или потери связи с детским блоком:
Каждый раз, когда отсутствует или теряется связь с детским блоком, в родительском блоке звучит звуковой сигнал, а на дисплее появляется экран (H), а на панели настроек иконка. При возобновлении соединения с детским блоком сигнал отключается, на панели настроек отображается иконка и восстанавливается нормальный аудио и видеосигнал в реальном времени.

2.12.2 Сигнал практически разряженных аккумуляторных батареек:
Когда аккумуляторная батарейка (16) практически разряжена, звучит звуковой сигнал, световой индикатор питания (3) загорается мигающим зелёным цветом, а иконка разряженной батарейки на дисплее (9) становится красной. Если планируется продолжение использования родительского блока, то рекомендуется зарядить батарейку (16), иначе устройство перестанет исправно работать и отключится. Выполните зарядку аккумуляторной батарейки (16). После начала зарядки сигнал отключается и отображается иконка с индикаторами зарядки.

2.12.3 Сигнал напоминания:
По истечении заданного времени напоминания звучит звуковой сигнал, а на дисплее (9) отображается иконка. Для отключения сигнала нажмите любую кнопку.

2.12.4 Тревожный сигнал температуры:
Если температура в комнате ребёнка опускается или поднимается за пределы заданного интервала, звучит звуковой сигнал, а на дисплее (9) отображается иконка. Для отключения сигнала нажмите любую кнопку.

ТЕХНИЧЕСКИЕ ХАРАКТЕРИСТИКИ
- Аудио/видеопередача посредством системы, основанной на цифровой технологии FHSS.
- Радиус действия на открытом пространстве при отсутствии препятствий составляет около 220 метров*.

*Максимальное рабочее расстояние составляет около 220 метров на открытом пространстве при отсутствии препятствий при полностью заряженных батареях (однако радиус действия может значительно уменьшиться внутри помещений, в зависимости от различных условий среды, расположения стен, мебели помещений и наличия металлических конструкций, внешних и внутренних помех/электромагнитных полей, железобетонных стен, перекрытий между помещениями, расположенными на различных этажах, либо вследствие неполной зарядки батарей и т.д.).

Сетевой адаптер
2 сетевых адаптера 100-240В ~ 50/60Гц / 5В пост.т., 1А.
Мод. K05V050100G
ВХОД: 100-240В ~ 50/60 Гц, 0.2 А
ВЫХОД: 5В пост.т., 1А

Аккумуляторная батарейка Li-Polymer
Номинальная ёмкость: 2000мА-ч
Номинальное напряжение: 3.7В
Батарейки Li-Polymer обеспечивают лучшие эксплуатационные характеристики при использовании при обычной температуре окружающей среды (20°C ±5°C).
Температура зарядки батарейки: 10°C~40°C.

ПЕРЕЧЕНЬ УСЛОВНЫХ ОБОЗНАЧЕНИЙ
Переменный ток однофазный
Постоянный ток
Исключительно для использования внутри помещений
Прибор II класса - двойная изоляция
Соответствует требованиям директив ЕС с последующими поправками

УТИЛИЗАЦИЯ

ДАННОЕ ИЗДЕЛИЕ СООТВЕТСТВУЕТ ДИРЕКТИВЕ 2012/19/EU.
Приведенный на приборе символ перечеркнутой корзины обозначает, что в конце срока службы это изделие, которое следует сдавать в утиль отдельно от домашних отходов, необходимо сдать в пункт сбора вторсырья для переработки электрической и электронной аппаратуры, или сдать продавцу при покупке нового эквивалентного изделия. Пользователь несёт ответственность за сдачу прибора в конце его срока службы в специальные организации сбора. Надлежащий сбор вторсырья с последующей сдачей старого изделия на повторное использование, переработку и утилизацию без нанесения ущерба окружающей среде помогает снизить отрицательное воздействие на неё и на здоровье людей, а также способствует повторному использованию вещества, из которого состоит изделие. Более подробные сведения об имеющихся способах сбора Вы можете получить, обратившись в местную службу вывоза отходов или же в магазин, где Вы купили изделие

СООТВЕТСТВИЕ ДИРЕКТИВЕ ЕС 2006/66/ЕС И ПОСЛЕДУЮЩИМ ПРАВКАМ.
Символ перечеркнутого мусорного контейнера, нанесенный на батарейки или упаковку изделия, указывает, что в конце срока службы их необходимо утилизировать отдельно от бытовых отходов, то есть они не должны утилизироваться как городские отходы, а должны быть направлены на сборный пункт по раздельной переработке отходов или же переданы продавцу при покупке новых аналогичных аккумуляторных или не аккумуляторных батареек. Возможный символ химического элемента. Hg, Cd, Pb, изображенный под изображением перечеркнутого мусорного контейнера, указывает тип вещества, содержащегося в батарейке: Hg=Ртуть, Cd=Кадмий, Pb=Свинец. Потребитель несет ответственность за сдачу батареек в конце срока их службы в специальные организации сбора с целью способствовать переработке и повторной утилизации. Надлежащий сбор вторсырья с последующей сдачей использованных батареек на повторное использование, переработку и утилизацию без нанесения ущерба окружающей среде помогает снизить отрицательное воздействие на неё и на здоровье людей, а также способствует повторному использованию вещества, из которого состоят батарейки. Самовольная утилизация изделия потребителем влечет за собой ущерб окружающей среде и здоровью людей. Более подробные сведения об имеющихся способах сбора Вы можете получить, обратившись в местную службу вывоза отходов или же в магазин, где Вы купили изделие.

ДЕКЛАРАЦИЯ СООТВЕТСТВИЯ
Компания Shenzhen Videotimes Technology Co.,Ltd, заявляет, что тип данного радиооборудования MOD.06949 отвечает основным требованиям Директивы 2014/53/EC. Полный текст декларации соответствия ЕС доступен на сайте: www.chicco.com/declarations. В соответствии с решением Европейской Комиссии №2000/299/EC от 06/04/2000 полоса частот, используемая для данного изделия, гармонизирована во всех странах EU, таким образом, данное изделие относится к классу 1 и может быть свободно использовано во всех странах Европейского союза.

ГАРАНТИЯ
Производитель гарантирует отсутствие дефектов соответствия при нормальных условиях использования, согласно указаниям инструкции по эксплуатации. Гарантия не будет действительна в случае ущерба, обусловленного несоответствующим использованием, изнашиванием или непредвиденными обстоятельствами. Гарантийный срок устанавливается государственными стандартами страны приобретения (ГОСТ), если таковые имеются. ARTSANA сохраняет за собой право в любой момент и без предупреждения изменить текст настоящей инструкции по эксплуатации. Категорически запрещено любое воспроизведение, распространение, перепечатывание, а также перевод, даже частичный, на другой язык настоящей инструкции без письменного разрешения со стороны ARTSANA.

AR

جهاز مراقبة الأطفال بالصورة DELUXE

محتوى العبوة
- 1 وحدة الطفل
- 1 وحدة الوالدين
- 2 مهايئ كهربائي 100-240 فلط~ 50/60 هرتز / 5 فلط تيار مستمر، 1 أمبير
- 1 دليل تعليمات

تحذيرات عامة
- لا يجوز استعمال جهاز مراقبة الأطفال بالصورة Deluxe كوسيلة مراقبة طبية وهو غير مصمم ليحل محل مراقبة الأطفال من قبل البالغين. هو مخصص فقط للمساعدة على مراقبة الأطفال. واستعماله في أغراض أخرى يعتبر استعمال غير سليم.
- لا تترك أية مواد تغليف (حقائب بلاستيكية، صناديق كرتونية، وخلافه) في متناول الأطفال، فقد تشكل خطراً.
- قبل استخدام الجهاز تأكد من عدم وجود أي ضرر بالمنتج أو بمكوناته. في حالة وجود ضرر لا تستخدم المنتج واتصل بفني مؤهل أو بالموزع.
- اتصل بخدمة عملاء Artsana S.p.A. بدلاً من محاولة إصلاح المنتج بنفسك.
- لا تفتح الأجهزة. لا تشتمل كل من وحدة الطفل ووحدة الوالدين والمهايئات الكهربائية على أية أجزاء يمكن صيانتها من قبل المستخدم. اتصل بفني مؤهل أو بخدمة عملاء شركة Artsana S.p.A في حالة وجود أي عطل. وقد يتسبب فتح التجهيزات المذكورة من قبل في التعرض لصدمة كهربائية.
- ضع وحدة الطفل ووحدة الوالدين بعيداً عن متناول الأطفال على سطح أفقي مستوي.
- احتفظ بوحدة الطفل ووحدة الوالدين والمهايئات الكهربائية AC/DC بعيداً عن متناول الأطفال (قد تتسبب كابلات المهايئ الكهربائي في التعرض للاختناق).
- من المهم القيام بشكل دوري بفحص التشغيل السليم لوحدة الطفل ووحدة الوالدين. وخاصة قبل كل استعمال مع مراجعة استقبال الإشارة عند أقصى مسافة للتشغيل.
- تبلغ أقصى مسافة تشغيل 220 متر تقريبًا في مكان مفتوح دون وجود عوائق (ويمكن أن يقل هذا المدى بشكل ملحوظ في الأماكن المغلقة طبقًا للبيئة المحيطة. وجود الحوائط وقطع الأثاث، وجود هياكل معدنية، وجود مجالات كهرومغناطيسية/تشويشات خارجية أو داخلية، حوائط خرسانية مسلحة، وجود الغرف في طوابق مختلفة أو بسبب عدم شحن البطاريات بشكل كامل وغير ذلك).
- لا تستخدم وحدة الطفل ووحدة الوالدين والبطاريات القابلة لإعادة الشحن والمهايئات الكهربائية في أماكن معرضة لظروف مناخية (أمطار، أشعة الشمس وغير ذلك). في حالة الاستعمال المنتج في الهواء الطلق، يجب تشغيل وحدة الوالدين باستخدام البطاريات القابلة لإعادة الشحن فقط: المهايئات الكهربائية المزودة مع المنتج غير مناسبة للاستخدام في الهواء الطلق.
- لتجنب خطر التعرض للسخونة المفرطة، احتفظ بوحدة الطفل ووحدة الوالدين والبطاريات القابلة لإعادة الشحن والمهايئات الكهربائية AC/DC بشكل خاص بعيداً عن مصادر الحرارة، مثل المشعات والمواقد والسخانات والنوافذ المعرضة لأشعة الشمس وغير ذلك.
- يحظر استخدام الوحدتين (خاصة عندما يكونان موصلان بالمهايئات الكهربائية) بالقرب من مناطق أو مواقف قد يوجد بها ماء، مثل أحواض الاستحمام (البانيو)، الغسالات، وحدات المطبخ أو الأسطح الرطبة. يحظر غمر المنتج في الماء أو تركه يبتل. يحظر استخدام الوحدة والمهايئات في حالة سقوطها في الماء. في هذه الحالة اتصل بفني مؤهل.
- ضع وحدة الطفل ووحدة الوالدين والمهايئات الكهربائية AC/DC في مكان تتوفر به تهوية مناسبة لتفادي تعرض المكونات للسخونة المفرطة.
- لا تستخدم المنتج بالقرب من لمبات فلورسنت (نيون) أو أية أجهزة أخرى كأجهزة التلفاز، المحركات، الحواسيب الشخصية، الهواتف اللاسلكية وأجهزة الراديو وأفران الميكروويف وغير ذلك. وعدم الالتزام بذلك قد يتسبب في حدوث تداخل مع تشغيلها.
- اقتصر على استخدام المهايئات الكهربائية AC/DC المزودة مع المنتج أو أي نوع آخر مطابق بنفس الخصائص الكهربائية. استخدام مهايئات أخرى قد يضر بوحدة الطفل وأو وحدة الوالدين ويسبب خطراً على المستخدم.
- لا تستخدم مهايئ كهربائي مغاير للمهايئ الكهربائي المورد مع هذا المنتج من شركة Artsana S.p.A. ويؤدي القيام بذلك في جعل المنتج غير مطابق للمواصفات الفنية المحددة في الموصفات الأوروبية EC المعنية، بما يؤثر بالسلب على أمان واكتمال المنتج. اتصل بالموزع أو بشركة Artsana S.p.A. للاستبدال.
- تأكد أن جهد المهايئ الكهربائي AC/DC (انظر لوحة البيانات على المهايئات الكهربائية AC/DC) يتطابق مع الجهد الكهربائي الموصل وأن قابس المهايئ متوافق مع مقابس الشبكة الكهربائية لديك.
- قم بتوصيل المهايئات الكهربائية AC/DC بمقابس كهربائية يسهل الوصول إليها على أن تكون بعيدة عن متناول الأطفال. قم بتمرير أسلاك المهايئات الكهربائية AC/DC بحيث لا يتم الوقوف عليها أو تتشابك في أغراض تمر عليها أو تكون حولها، أو تكون في متناول الطفل (التعثر، الاختناق).
- قد تصبح المهايئات الكهربائية AC/DC ووحدة الطفل ووحدة الوالدين في حالة سخنة عند لمسها وهي بحالة تشغيل. وهذا أمر طبيعي.
- احرص بشكل دوري على فحص المهايئات الكهربائية (1). في حالة ظهور بوادر ضرر بسلك التيار الكهربائي أو الأجزاء البلاستيكية، فلا تستخدمهم واتصل بفني مؤهل.
- لا تترك المهايئات الكهربائية (1) موضوعة في المقبس الكهربائي في حالة عدم استخدام الجهاز و/أو في حالة عدم توصيل الجهاز بالمهايئات الكهربائية (1).
- لا يمكن استبدال سلك المهايئ الكهربائي. لهذا لا تستمر في استخدام المهايئ الكهربائي في حالة تلف الأسلاك. واستبدله بمهايئ آخر من نفس النوع.
- تم تجهيز وحدة الطفل بمستشعر حساس للضوء يقوم أوتوماتيكياً بتنشيط لمبات LED بالأشعة تحت الحمراء في حالة ضعف الإضاءة المحيطة أو الظلام، وذلك لإتاحة رؤية جيدة في ظل ضعف الإضاءة. في حالة عدم انبعاث ضوء مرئي من لمبات LED بالأشعة تحت الحمراء من وحدة الطفل، تأكد من عملها بشكل سليم من خلال التحكم في الصورة الصادرة من الكاميرا بوحدة الوالدين عند تواجد وحدة الطفل في غرفة مضاءة بشكل قليل. لمبات LED بالأشعة تحت الحمراء بوحدة الطفل لا تشكل ضرراً على صحة الإنسان.
- تحذير! خطر الانفجار في حالة تغيير البطارية بواحدة من نوع غير مناسب.

السلامة/تحذيرات
⚠ تحذير! اقرأ التعليمات
⚠ تحذير! لا يُوصى بالنظر مباشرة إلى شعاع الأشعة تحت الحمراء على طول محور الانبعاث بالعين المجردة أو باستخدام تجهيزات بصرية.
لتقليل خطر التعرض لصدمة كهربائية، لا تخلع وسيلة الحماية أو تحاول فتح المهايئات الكهربائية.
لا تعرض المهايئات الكهربائية، وحدة الطفل أو وحدة الوالدين للبلل. لا تعرضهم للرطوبة أو تحاول فتحهم. ويعتبر هذا مصدر للخطر ويؤدي إلى إلغاء الضمان.

تحذير: يجب وضع جهاز الإرسال والمهايئ الكهربائي وسلك التيار الكهربائي الخاص به بعيداً عن متناول الأطفال.
تحذير: عندما تكون التهويدات (أغاني الأطفال) مشغلة قد يكون من الصعب سماع أصوات الطفل بسبب النغمات. في هذه الحالة يُنصح بتفقد وحدة الوالدين بمزيد من الانتباه.
تحذير: عندما تكون الإضاءة الليلية نشطة، سوف تتأثر ألوان الصور الصادرة، وفي حالة الظلام ستظهر الصور بالأبيض والأسود. وهذا أمر طبيعي.
تحذير: عند استخدام وظيفة تحدث معي "Talk to me" لا تقترب بشكل كبير من ميكروفون وحدة الوالدين أثناء التحدث لأن الصوت الواصل إلى طفلك قد يكون مرتفعًا جدًا.
تحذير: لا تضغط على زر وظيفة تحدث معي "Talk to me" إذا كانت الوحدتان داخل نفس الغرفة أو على بُعد 3 أمتار من بعضهما البعض لأن ذلك قد يسبب ضوضاء أو تصدر أصوات.
تحذير: قد يتأثر أداء المنتج سلبيًا في حالة استخدام أكثر من جهاز مراقبة في نفس الوقت.
تحذير: في حالة إيقاف تنشيط مستوى صوت وحدة الوالدين وتم أيضًا إيقاف تنشيط الشاشة يدويًا بعد ذلك، سيتم ضبط مستوى صوت سماعة وحدة الوالدين تلقائيًا على المستوى 1 لضمان متابعة المستخدم لطفله بصورة مستمرة وآمنة.
تحذير: من خلال ضبط أو إيقاف مستوى صوت سماعة وحدة الوالدين، سيتم أيضًا ضبط أو إيقاف تنشيط التنبيهات الصوتية. في هذه الحالة يُوصى بإيلاء المزيد من الانتباه لوحدة الوالدين.
تحذير: التخلص من بطارية بإلقائها في النار أو فرن ساخن أو السحق أو التقطيع الميكانيكي لبطارية، والذي يمكن أن يتسبب في حدوث انفجار.
تحذير: ترك بطارية في بيئة محيطة ذات درجة حرارة مرتفعة للغاية، والذي يمكن أن يتسبب في حدوث انفجار أو تسرب سائل أو غاز قابل للاشتعال.
تحذير: بطارية متعرضة لضغط هواء منخفض للغاية، والذي يمكن أن يتسبب في حدوث انفجار أو تسرب سائل أو غاز قابل للاشتعال.
تحذير: يجب عدم تعريض البطارية لحرارة شديدة، مثل أشعة الشمس أو النار أو ما شابه.
⚠ تحذيرا
بعد تشغيل وحدة الوالدين، تأكد دائمًا من أن وحدة الطفل مشغلة.
بعد تشغيل الوحدة، قم دائمًا بالتأكد من إمكانية استقبال الإشارة المرسلة من مسافة و/أو في المناطق التي تم ضبط فيها الأجهزة. بالاستعانة بشخص آخر، يُوصى بإجراء اختبار للإرسال من الغرفة التي توجد بها وحدة الطفل، في نفس الوقت الذي تتجول فيه بوحدة الوالدين في المناطق المختارة للتأكد من استقبال الإشارة على نحو سليم.

1. التهيئة والخصائص

1.1 وحدة الطفل
مصدر الكهرباء الخارجي:
عبر مهايئ كهربائي 100-240 فلط~ 50/60 هرتز، 5 فلط تيار مستمر، 1 أمبير.
الإرسال: حزمة تردد النقل: 2412~2469 ميجاهرتز. قوة الإشارة: <19 ديسيبل
1. مهايئ كهربائي 100-240 فلط~ 50/60 هرتز، 5 فلط تيار مستمر، 1 أمبير.
2. لمبة بيان الطاقة:
أ) أخضر ثابت: وحدة الطفل مشغلة. ب) OFF: وحدة الطفل متوقفة.
3. موصل التيار الكهربائي
4. كاميرا
5. نظام إضاءة بالأشعة تحت الحمراء
6. مستشعر حساس للضوء
7. ميكروفون
8. زر الاتصال PAIR
9. سماعة
10. مستشعر درجة الحرارة

11.2 وحدة الوالدين
مصدر الكهرباء
خارجية: عبر مهايئ كهربائي 100-240 فلط~ 50/60 هرتز، 5 فلط تيار مستمر، 1 أمبير.
داخلية: بطارية ليثيوم 3.7 فلط 2000 مللي أمبير ساعة، غير قابلة للتغيير
الاستقبال: حزمة تردد النقل: 2412~2469 ميجاهرتز. قوة الإشارة: <19 ديسيبل
1. مهايئ كهربائي 100-240 فلط~ 50/60 هرتز، 5 فلط تيار مستمر، 1 أمبير.
2. زر التشغيل/الإيقاف
3. لمبة بيان الطاقة:
أ) أخضر ثابت: وحدة الوالدين مشغلة.
ب) أخضر وماض: شحنة البطارية تنفد
ج) OFF: يتم إيقاف وحدة الوالدين.
4. لمبة بيان الشحن:
أ) أخضر ثابت: يتم شحن وحدة الوالدين
ب) لمبة حمراء ثابتة: جار شحن بطارية وحدة الوالدين. OFF: والمهايئ الكهربائي (1) غير متصل.
5. شريط إضاءة لبيان الأصوات الصادرة من الطفل:
تضيء لمبتا البيان 5a و 5b باللون الأخضر تدريجيًا ولمبتا الإضاءة c.5 و d.5 باللون الأحمر، حيث يتباين مستوى الصوت الصادر من الطفل، مما يتيح للوالدين متابعة الأصوات حتى في حالة إيقاف تنشيط سماعة وحدة الوالدين.
6. موصل الطاقة و/أو الشحن الخاص بالبطارية القابلة لإعادة الشحن
7. سماعة
8. ميكروفون
9. شاشة ملونة 4.3 بوصة
10. أزرار الضبط/التصفح: ◀/▶ ▲/▼
11. مفتاح دخول القائمة وتأكيد الضبط
12. مفتاح الخروج من القائمة ووظيفة "Talk to me"
13. مفتاح الزووم الرقمي
14. مفتاح إعادة الضبط
15. قاعدة
بطارية ليثيوم قابلة لإعادة الشحن وغير قابلة للتغيير

التشغيل

2.1 وضع الوحدة:
يجب وضع وحدة الطفل على مسافة حوالي 1 - 1.5 متر من الطفل على سطح أفقي مستوي مع التأكد من توجيه الكاميرا ناحية الطفل.
يجب وضع وحدة الوالدين على مسافة 3 أمتار على الأقل من وحدة الطفل، وينبغي ألا يكون ذلك في نفس الغرفة إن أمكن، لتجنب الهمهمات والهسهسات المزعجة.

2.2 تشغيل/إيقاف وحدة الطفل
أدخل مقبس المهايئ الكهربائي (1) في موصل التيار الكهربائي على الجهة الخلفية للوحدة (3). أدخل قابس المهايئ الكهربائي في مقبس كهربائي يسهل الوصول إليه. ستعمل وحدة الطفل تلقائيًا وستضيء لمبة بيان الطاقة (2) باللون الأخضر الثابت.
لإيقاف وحدة الطفل ولمبة بيان الطاقة (2)، أزل قابس المهايئ الكهربائي (1) من موصل التيار الكهربائي (3) واسحب القابس من مقبس الكهرباء.

2.3 تشغيل/إيقاف وحدة الوالدين والشحن
اضغط على زر التشغيل/الإيقاف (2) لحوالي 3 ثوانٍ لتشغيل/إيقاف وحدة الوالدين. ستضيء لمبة بيان الطاقة (3) باللون الأخضر الثابت.
لشحن البطارية القابلة لإعادة الشحن (16)، أدخل قابس المهايئ الكهربائي (1) في موصل التيار الكهربائي (4) على جانب الوحدة وأدخل قابس المهايئ الكهربائي (1) في مقبس كهربائي يسهل الوصول إليه. تأكد من إضاءة مبين الشحن (4) باللون الأحمر الثابت ومن ظهور الأيقونة ذات الأعمدة المتحركة على الشاشة (9).
عند اكتمال الشحن، يتحول مبين الشحن (4) إلى اللون الأخضر الثابت وتثبت الأيقونة على الشاشة (9).
للحصول على نتائج أسرع، قم بشحن البطاريات من خلال توصيل وحدة الوالدين المطفأة.
ويمكن مواصلة استخدام وحدة الوالدين أثناء شحن البطاريات، ولكنها ستأخذ وقت أطول لشحن البطاريات بالكامل.
تحذير. يجب شحن البطارية باستخدام المهايئ الكهربائي المورد.
للمزيد من التفاصيل حول تشغيل المنتج، يرجاء الرجوع إلى النسخة الكاملة من الدليل على موقع Chicco: www.chicco.com.
للمزيد من التفاصيل حول تشغيل المنتج، يرجاء الرجوع إلى النسخة الكاملة من الدليل من خلال مسح كود الاستجابة السريعة QR على صندوق المنتج.

2.4 الرؤية الليلية الأوتوماتيكية
في حالة ضعف الإضاءة أو الظلام داخل الغرفة المتواجدة بها وحدة الطفل، يقوم المستشعر الحساس للضوء (6) بتنشيط نظام الإضاءة بالأشعة تحت الحمراء (5) أوتوماتيكيًا حتى تتاح الرؤية أيضًا في ظل ضعف الإضاءة. تظهر الأيقونة على شريط ضبط الشاشة (9).

2.5 إيقاف تنشيط الشاشة
لتوفير الطاقة، يمكنك إيقاف الصورة على الشاشة (9) من خلال الضغط على زر التشغيل/الإيقاف (2) على وحدة الوالدين مرة واحدة. لإعادة تنشيط الشاشة (9)، اضغط على الزر مرة أخرى.

2.6 ضبط مستوى صوت وحدة الوالدين
اضغط على المفتاح (10) لزيادة أو خفض مستوى صوت السماعة (7) بمقدار مستوى واحد. تظهر النافذة (A) على الشاشة (9) وعلى شريط أوضاع الضبط ستتحول أيقونة مستوى الصوت لإظهار المستوى المختار. على أدنى مستوى، ستتوقف السماعة وتظهر الأيقونة (أيقونة مع تصالب). يتاح 5 مستويات صوت.

2.7 ضبط سطوع الشاشة
اضغط على المفتاح (10) لزيادة أو خفض سطوع الشاشة (9) بمقدار مستوى واحد. تظهر النافذة (B) على الشاشة (9). يتاح 5 مستويات للضوء.

2.8 الزووم الرقمي 2X
لتنشيط الزووم اضغط على مفتاح الزووم (13) مرة واحدة. تظهر الأيقونة على الشاشة (9). في هذا الإعداد، لغرض التحرك للأعلى أو للأسفل أو لليمين أو لليسار، اضغط على المفاتيح (10) لاستعادة حجم الصورة الأصلي، اضغط على مفتاح الزووم (13) مرة أخرى.

2.9 إعادة الضبط
في حالة تعطيل وحدة الوالدين، يمكن استعادة التشغيل الاعتيادي للمنتج من خلال الضغط على مفتاح إعادة الضبط (14) على الجزء الخلفي للوحدة باستخدام أداة محددة. عند الضرورة، اضغط على زر التشغيل/الإيقاف (2) لإعادة تشغيل الوحدة.

2.10 وظيفة تحدث معي 'TALK TO ME'
من خلال تثبيت الزر (12) مضغوطًا، يمكن استخدام ميكروفون وحدة الوالدين (8) للتحدث إلى طفلك. لإنهاء المحادثة اترك الزر (12). عندما تكون هذه الوظيفة نشطة، لا يمكن سماع الأصوات الصادرة من وحدة الطفل عبر وحدة الوالدين وستظهر الأيقونة.

2.11 قائمة ضبط الوظيفة
للدخول إلى القائمة الرئيسية، اضغط على مفتاح الدخول إلى القائمة وتأكيد الإعدادات (11). ستظهر النافذة (C). لتصفح القائمة، اضغط على المفاتيح (10) لتأكيد الإعدادات، اضغط على مفتاح الدخول إلى القائمة وتأكيد الإعدادات (11). للخروج من القائمة، اضغط على مفتاح الخروج من القائمة (12) مرة واحدة أو انتظر لمدة 30 ثانية تقريبًا. يمكن ضبط الوظائف التالية من القائمة الرئيسية (C):

2.11.1 الاقتران
في حالة تعذر اتصال وحدة الطفل ووحدة الوالدين بشكل مستمر حتى في حالة الابتعاد لأمتار قليلة عن بعضهما البعض، يُوصى ببدء إجراء الاقتران، والذي يتم تنفيذه بمعرفة الجهة الصانعة كوضع افتراضي. اختيار الوظيفة من القائمة الرئيسية (C) سيفتح النافذة (D). في حين سيؤدي اختيار أيقونة الكاميرا إلى فتح النافذة (E). اضغط على زر اقتران وحدة الطفل (8) للأقل حوالي 30 ثانية تقريبًا. في حالة انتهاء الإجراء بنجاح ستظهر النافذة (F) وسيظهر الفيديو على الشاشة في الوقت الحقيقي. إذا لم يكن الأمر كذلك، ستظهر النافذة (G) ونافذة غياب/فقدان الإشارة على الشاشة (H). كرر الإجراء إذا استدعى الأمر.

2.11.2 التنشيط الصوتي
يمكن تشغيل وحدة الوالدين بنمط النقل المستمر أو بنمط تفعيل الصوت.
لتوفير الطاقة، يمكنك ضبط وظيفة التنشيط الصوتي من خلال اختيار الوظيفة من القائمة الرئيسية (C). في النافذة (I) اختر واحدًا من ثلاثة مستويات حساسية للميكروفون (7) لوحدة الطفل. ستظهر أيقونة واحدة من الأيقونات على شريط الإعدادات. في حالة ضبط وظيفة التنشيط الصوتي في حالة رصد أصوات من قبل ميكروفون وحدة الطفل (7) أقل من الحد مسبق الضبط للمستوى المختار، ستتحول وحدة الوالدين لوضع الاستعداد، ويتم تلقائيًا إيقاف تنشيط الشاشة (9) والسماعة (7). ويتم إعادة تنشيط الأخيرة في حالة رصد وحدة الطفل لأصوات أعلى من الحد مسبق الضبط للمستوى المختار. اختيار إيقاف OFF سيؤدي إلى إيقاف تنشيط وظيفة التنشيط الصوتي واستعادة النقل المستمر.
: حساسية منخفضة : حساسية متوسطة : حساسية عالية

2.11.3 وظيفة التذكير
من خلال اختيار الوظيفة من القائمة الرئيسية (C)، يمكنك ضبط تنبيه في النافذة (L) كتذكير بضرورة الانتباه للطفل (من ساعة و 30 دقيقة حتى 3 ساعات و 30 دقيقة). بمجرد إتمام الضبط، ستظهر الأيقونة على شريط الإعدادات وستظهر الأيقونة مع المؤقت على الشاشة (9). السيطرة على مرض السكري.

2.11.4 وظيفة التهويدة
يتاح تهويدتين وثلاثة أصوات مريحة لطفلك. اختيار الوظيفة من القائمة الرئيسية (C) سيعرض الشاشات (M و N) حيث يمكنك اختيار التهويدات والأصوات التي يجب تنشيطها بصورة دورية. من نفس الشاشات، يمكنك ضبط تشغيل تهويدة واحدة أو جميع التهويدات بصورة متتابعة. لتشغيل النغمات، اختر المدة (من 15 حتى 90 دقيقة). في حالة انقضاء المدة المختارة، ستتوقف النغمات تلقائيًا.

2.11.5 ضبط تنبيه درجة الحرارة
اختيار الوظيفة من القائمة الرئيسية (C) سيعرض الشاشة (O) حيث يمكن ضبط النطاق المثالي لدرجة الحرارة ووحدة القياس واختيار استقبال تنبيه صوتي في حالة انخفاض أو ارتفاع درجة الحرارة دون أو فوق النطاق المضبوط.

2.11.6 إعدادات المصنع
اختيار الوظيفة من القائمة الرئيسية (C) سيعرض الشاشة (P) حيث يمكنك الرجوع إلى إعدادات المصنع من خلال اختيار
- مستوى صوت وحدة الوالدين: المستوى 3
- السطوع: المستوى 3
- التنشيط الصوتي: off
- التنبيهات: off
- وحدة قياس درجة الحرارة: °م
- الحد العلوي لدرجة الحرارة: 40°م
- الحد السفلي لدرجة الحرارة: 0°م
- الزووم: 1x
- التهويدات: off

2.12 التنبيهات الصوتية

2.12.1 تنبيه غياب أو فقدان الاتصال مع وحدة الطفل:
في كل مرة يتم فيها غياب أو فقدان الاتصال مع وحدة الطفل، ستسمع صوت تنبيه صوتي على وحدة الوالدين وسيتم عرض الشاشة (H) والأيقونة على شريط الإعدادات. عند استعادة الاتصال مع وحدة الطفل يتم إيقاف تنشيط التنبيه وستظهر الأيقونة على شريط الإعدادات وسيتم استعادة إشارة الصوت والفيديو المعتادة في الوقت الحقيقي.

2.12.2 تنبيه فراغ شحنة البطاريات القابلة لإعادة الشحن تقريبًا:
في حالة انخفاض شحنة البطارية القابلة لإعادة الشحن (16)، يصدر تنبيه صوتي، وتومض لمبة البيان (3) باللون الأخضر وستظهر أيقونة انخفاض شحنة البطارية باللون الأحمر على الشاشة (9). إذا أردت مواصلة استخدام وحدة الوالدين، يُوصى بشحن البطارية (16)، وإلا ستتوقف الوحدة عن العمل وتنطفئ. قم بشحن البطارية القابلة لإعادة الشحن (16). في حالة بدء الشحن، يتم إيقاف تنبيه التنبيه وستظهر الأيقونة ذات الأعمدة المتحركة.

2.12.3 تنبيه التذكير:
في حالة انقضاء مدة التذكير المضبوطة، يصدر تنبيه صوتي وتظهر الأيقونة على الشاشة (9). لإيقاف تنشيط التنبيه، اضغط على أي مفتاح.

2.12.4 تنبيه درجة الحرارة:
في حالة انخفاض أو ارتفاع درجة الحرارة داخل غرفة الطفل دون أو فوق النطاق المضبوط، يصدر تنبيه صوتي وتظهر الأيقونة على الشاشة (9). لإيقاف تنشيط التنبيه، اضغط على أي مفتاح.

البيانات الفنية
- الإرسال الصوتي/المرئي عبر نظام التكنولوجية الرقمية FHSS.
- مدى التشغيل الخارجي يبلغ 220 متر* دون عوائق.

*يبلغ مدى التشغيل الأقصى 220 متر تقريبًا في مكان مفتوح دون وجود عوائق مع الشحن التام للبطاريات ورفع الهوائي (ويمكن أن يقل هذا المدى بشكل ملحوظ في الأماكن المغلقة طبقًا للبيئة المحيطة، تصميم الحوائط وقطع الأثاث، وجود هياكل معدنية، وجود مجالات كهرومغناطيسية/تشويشات خارجية أو داخلية، حوائط خرسانية مسلحة، وجود الغرف في طوابق مختلفة أو بسبب عدم شحن البطاريات بشكل كامل وغير ذلك).

المهايئ الكهربائي
2 مهايئ كهربائي 100-240 فلط~ 50/60 هرتز 5 فلط تيار مستمر، 1 أمبير.
الموديل K05V050100G (نسخة EN62368)
الدخل: 100-240 فلط~ 50/60 هرتز 0.2 أمبير
الخرج: 5 فلط تيار مستمر 1 أمبير

بطارية ليثيوم بوليمر قابلة لإعادة الشحن
السعة المقدرة: 2000 مللي أمبير ساعة
الجهد الاسمي: 3.7 فلط
بطاريات الليثيوم بوليمر تقدم أفضل أداء لها في ظل درجة حرارة الغرفة الاعتيادية (20°م±5°م).
درجة حرارة شحن البطارية: 10°م~40°م.

فهرس الرموز
طور-أحادي بتيار متردد
تيار مباشر
للاستخدام في الأماكن المغلقة فقط
الفئة II - أجهزة بحماية مزدوجة
مطابق للنسخة المعدلة من مواصفات اللجنة الأوروبية المعنية

التخلص

هذا المنتج مطابق لمواصفة الاتحاد الأوروبي 2012/19/EU.
يشير رمز سلة المهملات المشطوب عليها والموجود على الجهاز إلى أن المنتج، في نهاية فترة صلاحيته، يجب التعامل معه بصورة مُنفصلة عن المهملات المنزلية العادية، فيتم تسليمه إلى أحد مراكز التجميع المصنف للأجهزة الكهربائية والإلكترونية، أو يُعاد تسليمه للبائع عند شراء جهاز جديد من نفس النوع. المستخدم مسئول عن تسليم الجهاز في نهاية فترة صلاحيته إلى أماكن التجميع المناسبة. في حالة جمع الأجهزة التي يتم التخلص منها بطريقة صحيحة كمخلفات منفصلة، فإنه يمكن إعادة تدويره وتكهينه والتعامل معه بشكل لا يضر بالبيئة، فهذا يعمل على تجنب الآثار السلبية على البيئة والصحة، ويساعد على إعادة الاستفادة من المكون منها المنتج. للحصول على معلومات أكثر تفصيلاً حول أنظمة التجميع المتاحة، توجه للمركز المحلي الخاص بخدمة التخلص من المهملات أو المتجر الذي اشتريت منه الجهاز.

المطابقة للمواصفة الأوروبية EC/2006/66 وفقًا للتعديل.
يشير رمز سلة المهملات المشطوب على البطاريات أو عبوة المنتج إلى انتهاء فترة صلاحيتها، وبناءً عليه يجب التخلص منها بطريقة مُنفصلة عن المهملات المنزلية العادية، إما بنقلها إلى أحد مراكز فرز المهملات، أو يعاد تسليمها للبائع عند شراء بطاريات من نفس النوع قابلة لإعادة الشحن. الرموز الكيميائية Hg (للزئبق) و Cd للكادميوم و Pb للرصاص) المطبوعة أسفل الرمز المشطوب لسلة المهملات ذات العجلات تشير إلى نوع المادة الموجودة بالبطارية.
المستخدم مسئول عن تسليم البطاريات في نهاية عمرها الافتراضي إلى إحدى مراكز التجميع المختصة حتى يمكن معالجتها وتدويرها. التخلص من اللعبة القديمة بطريقة سليمة وبشكل منفصل سوف يساهم في الوقاية من وقوع الآثار السلبية المحتملة على البيئة وصحة الأفراد ويسهل تدوير المواد المكونة لها.
قيام المستخدم بالتخلص من المنتج بطريقة غير قانونية يعرض البيئة وصحة الأفراد للضرر. للحصول على معلومات أكثر تفصيلاً حول أنظمة التجميع المتاحة، توجه للمركز المحلي الخاص بخدمة التخلص من المهملات أو المتجر الذي اشتريت منه الجهاز.

شهادة المطابقة
بموجب هذا، تقر Shenzhen Videotimes Technology Co.,Ltd، أن الجهاز اللاسلكي موديل 06949 متوافق مع المواصفة 2014/53/EU. يتاح نص التوافق مع مواصفات الاتحاد الأوروبي EU على: www.chicco.com/declarations. بالتوافق مع قرار اللجنة الأوروبية رقم 2000/299/EC بتاريخ 06/04/2000، تسري حزمة التردد المستخدمة لهذا المنتج على جميع دول الاتحاد الأوروبي وبالتالي فإن هذا المنتج يعتبر منتجًا من الفئة 1 والذي يمكن استخدامه داخل جميع دول الاتحاد الأوروبي.
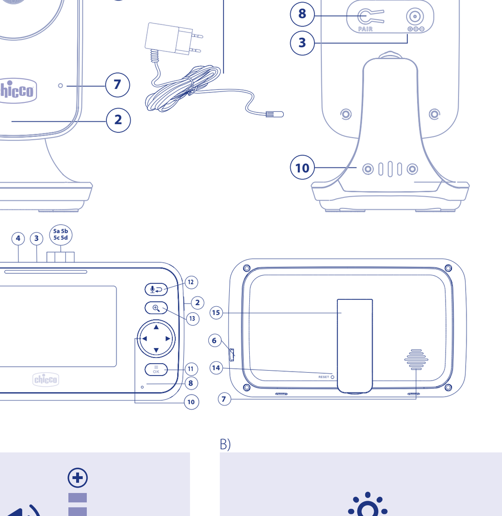
الضمان
هذا المنتج يشتمل على ضمان جودة عند الاستخدام في الظروف الاعتيادية كما هو موضح في تعليمات الاستخدام. لذلك لا يسري الضمان في حالة الأضرار الناتجة عن الاستخدام غير السليم أو التآكل أو الأحداث العارضة. وبالنسبة لمدة الضمان ضد عيوب المطابقة فيرجى الرجوع إلى الأحكام الخاصة الواردة في القوانين المعمول بها محليا في بلد الشراء، حيثما وجدت. تحتفظ شركة ARTSANA S.p.A بحق تعديل المعلومات الواردة في دليل التعليمات في أي وقت دون إشعار مسبق. يحظر بشكل قاطع إعادة الإنتاج، النقل والنسخ فضلاً عن ترجمة أي جزء من هذا الدليل إلى أي لغة أخرى دون تصريح كتابي من شركة ARTSANA.