Questo manuale d'istruzione è fornito da trovaprezzi.it. Scopri tutte le offerte per My Arcade Bubble Bobble o cerca il tuo prodotto tra le migliori offerte di Console Giochi

trovaprezzi.it

Questo manuale d'istruzione è fornito da trovaprezzi.it. Scopri tutte le offerte per My Arcade Bubble Bobble o cerca il tuo prodotto tra le migliori offerte di Console Giochi

MY ARCADE®

CONTRA
POCKET PLAYER™

User guide
Manuel de l'utilisateur
Guía del usuario
Manuale dell'Utente
Guia do usuário
Bedienungsanleitung
Gebruikershandleiding
ユーザー ガイド
دليل المستخدم

©Konami Digital Entertainment

ENGLISH

Includes
Pocket Player™, CO/VS™ cable and user guide

Materials needed (not included)
4 AA batteries or Micro-USB charge cable

Please read and follow this user guide thoroughly before use.

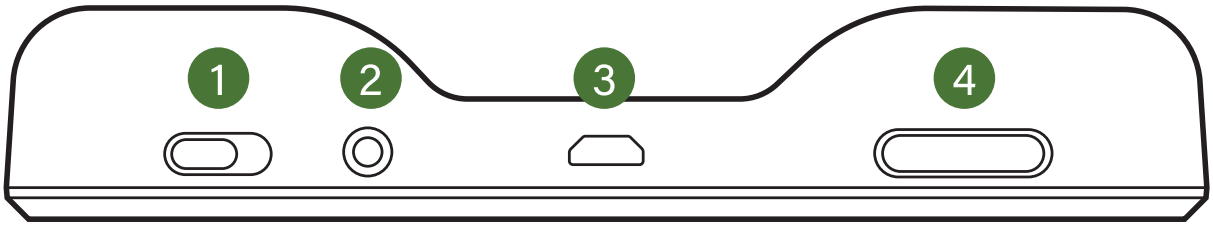

1. Power switch
2. RESET button
3. Power port (5V IN)
4. Volume buttons
5. Directional pad
6. COIN button
7. START button
8. B button
9. A button
10. Headphone port
11. CO/VS™ port

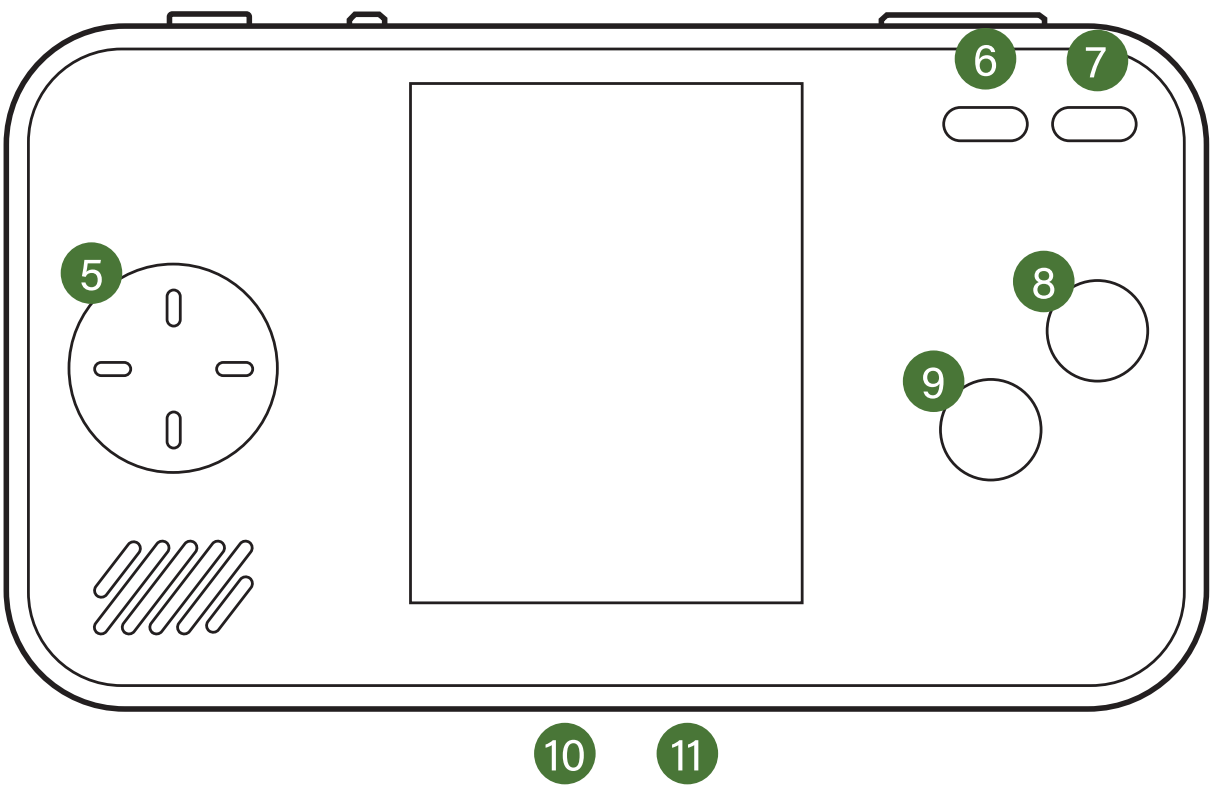

How to remove the battery covers

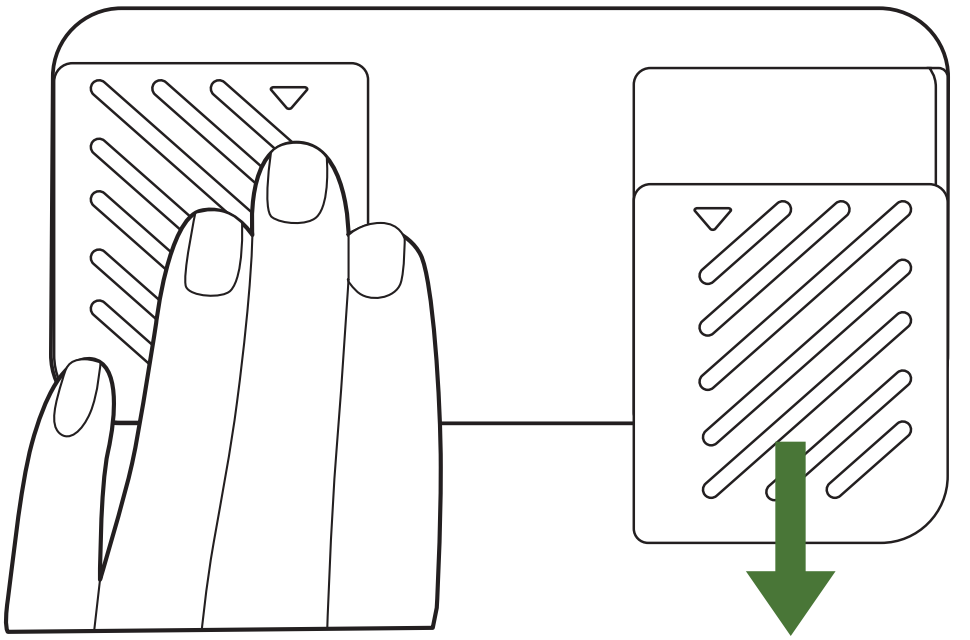

Button, switch and port functions

Power switch - Turns the device on and off.

START button - Start the game.

COIN button - Add credits to play game.

RESET button – To return to the main menu.

Power port (5V IN) - To power the Pocket Player™ with a Micro-USB cable (not included).

Volume buttons - Raise and lower the volume.

Directional pad - To select game from main menu and move during game play.

A button - To shoot.

B button - To jump.

Headphone port -To listen with 3.5mm headphones (not included).

CO/VS™ port – To play with two players in CO/VS™.

NOTE: CO/VS™ only functions with 2 Contra Pocket Players™ using the included CO/VS™ cable.

Sleep mode power saving

Please note this device is equipped with sleep mode to preserve battery life and will turn off

after 15 minutes of inactivity. Press the RESET button or move the power switch to the off position to reset your device. Once reset, you will lose game progress and be directed back to the main menu.

CONTRA

The world is in grave danger. It is up to you, the Contra unit, to run, jump, and shoot your way through 7 stages to defeat Red Falcon and his army.

SUPER CONTRA

The Contra unit is once again needed to save the world. Defeat aliens and possessed comrades with new weapons and power ups.

First time use

1. Remove the battery covers located on the back of the console.
2. Insert 4 AA batteries (not included) and replace the battery covers.
3. If you do not want to use batteries, gently insert the Micro-USB end of a Micro-USB cable (not included) into the power port (5V IN) located on the top of the console. Gently insert the other end of the cable into a powered USB port. When using this option, you do not need to add batteries.
4. Move the power switch from off to on.
5. Select game and press the START button.
6. For 1 player: select "Single Player" and press START. Once the menu appears, insert a credit using the COIN button and press START to begin.
For 2 players: follow instructions in section titled "2-Player CO/VS™".

NOTE: You must enter at least 1 credit using the COIN button before you can begin the game.

2-Player CO/VS™

NOTE: CO/VS™ only functions when you have 2 Contra Pocket Players™ using the included CO/VS™ cable.

1. Gently insert one end of the included CO/VS™ cable securely into the CO/VS™ port on the back of one of the Pocket Players™. Gently insert the other end of the cable securely into the back of the second Pocket Player™.
2. Follow instructions for section titled "First time use".
3. On one of the Pocket Players™, select "PLAY AS Player 1" and press the START button.
4. On the second Pocket Player™, select "PLAY AS Player 2" and press START.

NOTE : You must first select "PLAY AS Player 1" on one Pocket Player™ before selecting "PLAY AS Player 2" on the other.

5. Insert at least 2 credits using the COIN button and press the START button again to begin.

NOTES:

- You must select "PLAY AS Player 1" first before selecting "PLAY AS Player 2" when playing with 2 players.
- You must enter at least 2 credits before you can begin a 2-Player game.

- The game will not begin until you press START once credits have been added.
- Check to make sure CO/VS™ cable is completely inserted into both Pocket Player™ devices.
- AA batteries (not included) or Micro-USB cable (not included) must be used to power the devices when playing with 2 players.
- Both players must progress to move forward on the screen. Once a player loses a life, the game will continue until the other player has lost a life.
- If one player interrupts their CO/VS™ connection during gameplay, please RESET or power off device and follow the steps in "First time use" to restart gameplay.

How to remove and insert batteries

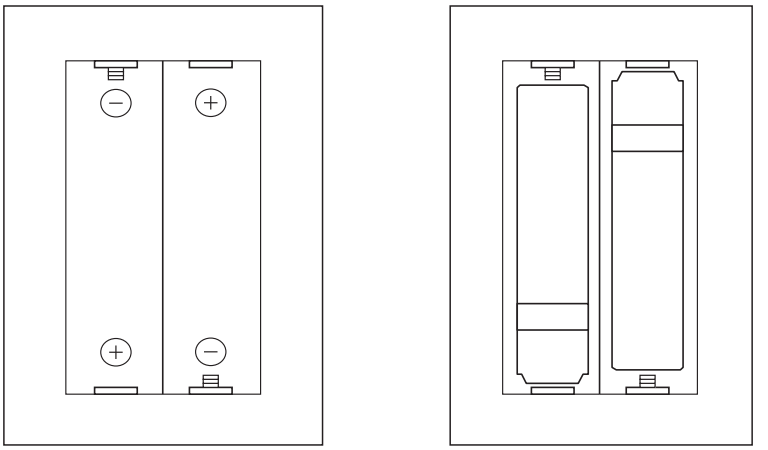

IMPORTANT: Use high quality alkaline batteries for longer playing times.

Battery information

Leakage of battery acid can cause personal injury as well as damage to this product. If battery leakage occurs, thoroughly wash the affected skin and clothes. Keep battery acid away from your eyes and mouth. Leaking batteries may make popping sounds.

- Batteries should be installed and replaced only by an adult.
- Do not mix used and new batteries (replace all batteries at the same time).
- Do not mix different brands of batteries.
- We do not recommend using batteries labeled "Heavy Duty", "General Use", "Zinc Chloride", or "Zinc Carbon".
- Do not leave batteries in the device for long periods of non-use.
- Remove batteries and store them in a cool, dry place when not in use.
- Remove depleted batteries from the unit.
- Do not put the batteries in backwards. Make sure that the positive (+) and negative (-) ends are facing in the correct direction. Insert the negative end first.
- Do not use damaged, deformed or leaking batteries.
- Do not recharge non-rechargeable batteries.
- Remove rechargeable batteries from the device before charging.
- Dispose batteries only at the government approved recycling facilities in your area.
- Do not short circuit battery terminals.
- Tampering with the product can result in damage to your product, void of warranty and could cause injuries.

- **Warning:** CHOKING HAZARD small parts. Not suitable for children under 36 months.
- The restriction accompany the age warning.
- Adapter for use with the device requires: DC 5V, 1A.
- Only use an adapter that meets the device's requirements.
- The adapter is not a toy.
- Adapters used with the device are to be regularly examined for damage to the cord, plug, enclosure and other parts.

FCC information

This equipment has been tested and found to comply with the limits for a Class B Digital Device, pursuant to Part 15 of the FCC Rules. These limits are designed to provide reasonable protection against harmful interference in a residential installation. This equipment generates, uses, and can radiate radio frequency energy and, if not installed and used in accordance with the instructions, may cause harmful interference to radio communications. However, there is no guarantee that interference will not occur in a particular installation.

If this equipment does cause harmful interference to radio or television reception, which can be determined by turning the equipment off and on, the user is encouraged to try to correct the interference by one or more of the following measures:

- Reorient or relocate the receiving antenna.
- Increase the distance between the equipment and receiver.
- Connect the equipment to an outlet on a circuit different from that to which the receiver is connected.
- Consult the dealer or an experienced radio/TV technician for help.

This equipment complies with Part 15 of the FCC Rules. Operation is subject to the following two conditions:

1. This equipment may not cause harmful interference.

2. This equipment must accept any interference received, including interference that may cause undesired operation.

Modifications not authorized by the manufacturer may void the user's authority to operate this device. This equipment complies with FCC RF radiation exposure limits set forth for an uncontrolled environment. This transmitter must not be co-located or operating in conjunction with any other antenna or transmitter.

Warranty information

All MY ARCADE® products come with a limited warranty and have been subjected to a thorough series of tests to ensure the highest level of dependability and compatibility. It is unlikely that you will experience any problem, but if a defect should become apparent during the use of this product, MY ARCADE® warrants to the original consumer purchaser that this product will be free from defects in material and workmanship for a period of 120 days from the date of your original purchase.

If a defect covered by this warranty occurs to a product purchased in the U.S. or Canada, MY ARCADE®, at its option, will repair or replace the product purchased at no charge or refund the original purchase price. If a replacement is necessary and your product is no longer available, a comparable product may be substituted at the sole discretion of MY ARCADE®. For MY ARCADE® products purchased outside of the U.S. and Canada, please ask the store where it was purchased for further information.

This warranty does not cover normal wear and tear, abusive use or misuse, modification, tampering or by any other cause not related to either materials or workmanship. This warranty does not apply to products used for any industrial, professional or commercial purposes.

Service information

For service on any defective product under the 120-day warranty policy, please contact Consumer Support to obtain a Return Authorization Number. MY ARCADE® reserves the right to require the return of the defective product and proof of purchase.

NOTE: MY ARCADE® will not process any defective claims without a Return Authorization Number.

Consumer Support hotline
877-999-3732 (U.S. and Canada only)
or 310-222-1045 (International)

Consumer Support email
support@MyArcadeGaming.com

Website
www.MyArcadeGaming.com

Save a tree, register online

MY ARCADE® is making the eco-friendly choice to have all products registered online. This saves the printing of physical paper registration cards. All the information you need to register your recent MY ARCADE® purchase is available at:
www.MyArcadeGaming.com/product-registration

FRANÇAIS

Comprend
Micro Player™, câble CO/VS™ et manuel de l'utilisateur

Matériaux nécessaires (non inclus)
4 piles AA ou câble de chargement micro-USB

Veuillez lire attentivement le présent manuel de l'utilisateur et suivre ses consignes.

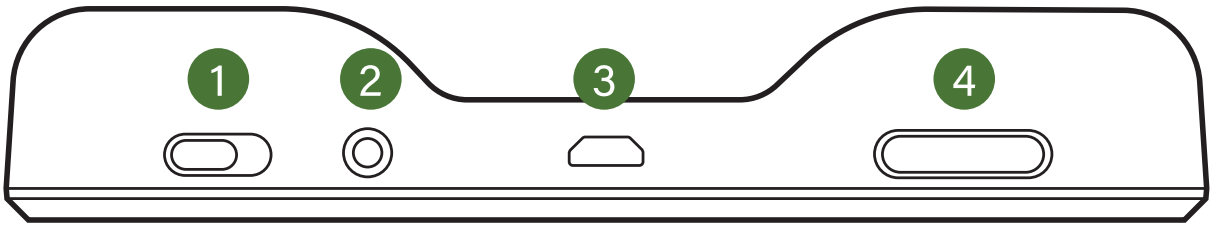

1. Power switch
2. Bouton RESET (réinitialisation)
3. Prise d'alimentation (5V IN)
4. Boutons de volume
5. Croix directionnelle
6. Bouton COIN (crédits)
7. Bouton START (démarrage)
8. Bouton B
9. Bouton A
10. Prise casque
11. Port CO/VS™

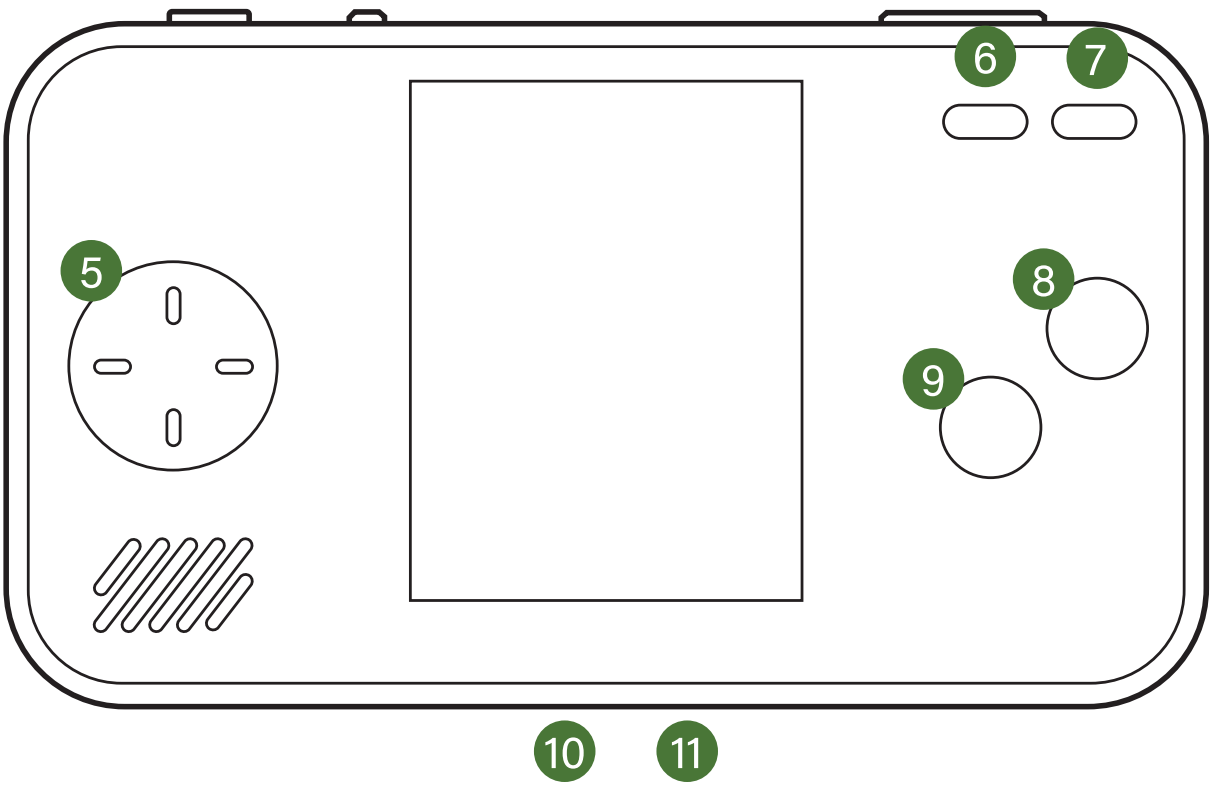

Comment enlever le couvercle de pile

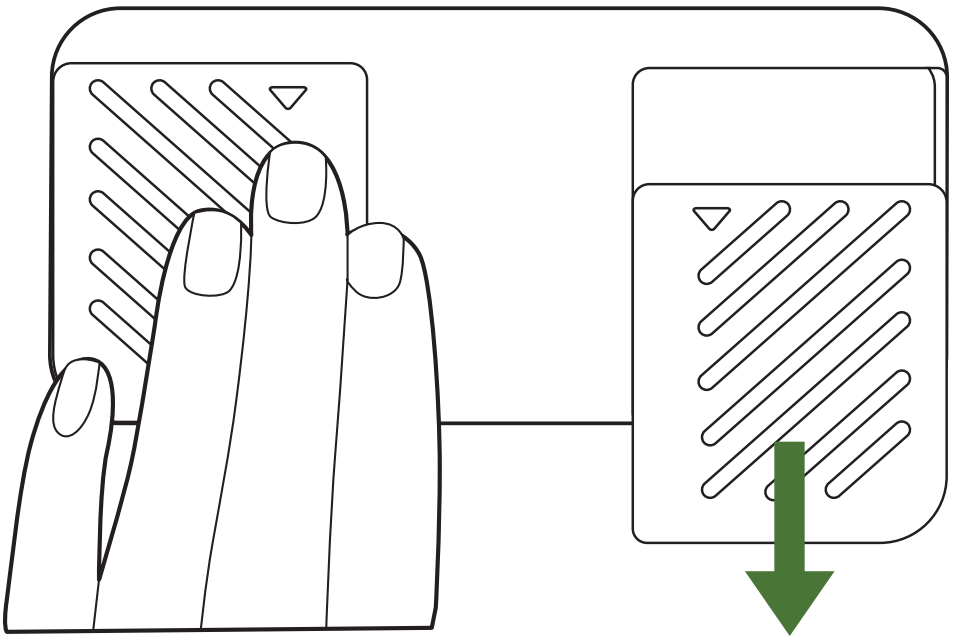

Fonctions des boutons, interrupteur et des ports

Bouton d'alimentation - Sert à mettre en marche et arrêter l'appareil.

Bouton START (démarrage) - Pour démarrer le jeu.

Bouton COIN (crédits) - Ajouter des crédits pour jouer au jeu.

Bouton RESET (réinitalisation) - Pour retourner au menu principal des jeux.

Prise d'alimentation (5V IN) - Pour alimenter le Pocket Player™ avec un câble micro-USB (non inclus).

Boutons de volume - Pour augmenter et diminuer le volume.

Croix directionnelle - Pour sélectionner un jeu du menu principal et se déplacer pendant un jeu.

Bouton A - Appuyez sur le bouton pour tirer.

Bouton B - Appuyez sur le bouton pour sauter.

Prise casque - Pour écouter à l'aide d'un casque d'écoute de 3,5 mm (non inclus).

Port CO/VS™ - Pour jouer à deux via CO/VS™.

REMARQUE : CO/VS™ fonctionne uniquement avec 2 Contra Pocket Players™ à l'aide du câble CO/VS™ inclus.

Économie d'énergie en mode veille

Veuillez noter que cet appareil est équipé d'un mode veille afin de préserver la durée de vie de la batterie et qu'il s'éteindra après 15 minutes d'inactivité. Appuyez sur le bouton Réinitialiser (RESET) ou placez l'interrupteur d'alimentation en position arrêt puis à nouveau en position marche pour réinitialiser votre appareil. Après la réinitialisation, la progression du jeu sera perdue et vous serez redirigé vers le menu principal.

CONTRA

Le monde est en grave danger. C'est à vous, l'unité Contra, de courir, sauter et faire feu à travers 7 étapes pour vaincre Red Falcon et son armée.

SUPER CONTRA

L'unité Contra doit à nouveau sauver le monde. Éliminez extraterrestres et frères d'armes possédés grâce à vos nouveaux superpouvoirs et armes.

Première utilisation

1. Enlevez le cache du compartiment à piles à l'arrière de la manette.
2. Insérez 4 piles AA et remettez le cache du compartiment à piles.
3. Si vous ne souhaitez pas utiliser de piles, insérez délicatement l'embout micro-USB d'un câble micro-USB (non inclus) dans la prise d'alimentation (5V IN) située au-dessus de la console. Insérez délicatement l'autre embout du câble dans un port USB sous tension. Lorsque vous utilisez cette option, il n'est pas nécessaire d'insérer les piles.
4. Déplacez l'interrupteur de la position off (arrêt) à la position on (en marche).
5. Sélectionnez une partie et appuyez sur le bouton START.
6. Pour 1 joueur : sélectionnez "Single Player" et appuyez sur START. Une fois que le menu apparaît, insérez un crédit en utilisant le bouton COIN et appuyez sur START pour commencer.
Pour 2 joueurs : suivez les instructions de la section intitulée "CO/VS™ à 2 joueurs".

REMARQUE : Vous devez entrer au moins 1 crédit en utilisant le bouton COIN avant de pouvoir commencer le jeu.

CO/VS™ à 2 joueurs

REMARQUE : CO/VS™ fonctionne uniquement avec 2 Contra Pocket Players™ à l'aide du câble CO/VS™ inclus.

1. Insérez délicatement une extrémité du câble CO/VS™ inclus dans le port CO/VS™ à l'arrière de l'un des Pocket Players™. Insérez délicatement l'autre extrémité du câble à l'arrière du second Pocket Player™.
2. Suivez les instructions de la section intitulée « Première utilisation ».
3. Sur l'un des Pocket Players™, sélectionnez "PLAY AS Player 1" et appuyez sur le bouton START.
4. Sur le second Pocket Player™, sélectionnez "PLAY AS Player 2" et appuyez sur START.

REMARQUE : vous devez d'abord sélectionner « PLAY AS Player 1 » sur un Pocket Player™ avant de sélectionner « PLAY AS Player 2 » sur l'autre.

5. Insérez au moins 2 crédits en utilisant le bouton COIN et appuyez de nouveau sur le bouton START pour commencer.

REMARQUES :

- Vous devez d'abord sélectionner "PLAY AS Player 1" avant de sélectionner "PLAY AS Player 2" lorsque vous jouez à deux.
- Vous devez entrer au moins 2 crédits avant de pouvoir commencer une partie à 2 joueurs.
- La partie ne commencera pas avant que vous n'appuyiez sur START une fois les crédits ajoutés.
- Vérifiez que le câble CO/VS™ est complètement inséré dans les deux appareils Pocket Player™.
- Des piles AA (non incluses) ou un câble micro-USB (non inclus) doivent être utilisés pour alimenter les appareils lorsque vous jouez à deux.
- Les deux joueurs doivent progresser pour avancer à l'écran. Lorsqu'un joueur perd une vie, la partie se poursuit jusqu'à ce que l'autre joueur ait perdu une vie.
- Si un joueur interrompt sa connexion CO/VS™ pendant la partie veuillez appuyer sur RESET ou mettre l'appareil hors tension et suivre les étapes de la section « Première utilisation » pour redémarrer le jeu.

Comment enlever et insérer des piles

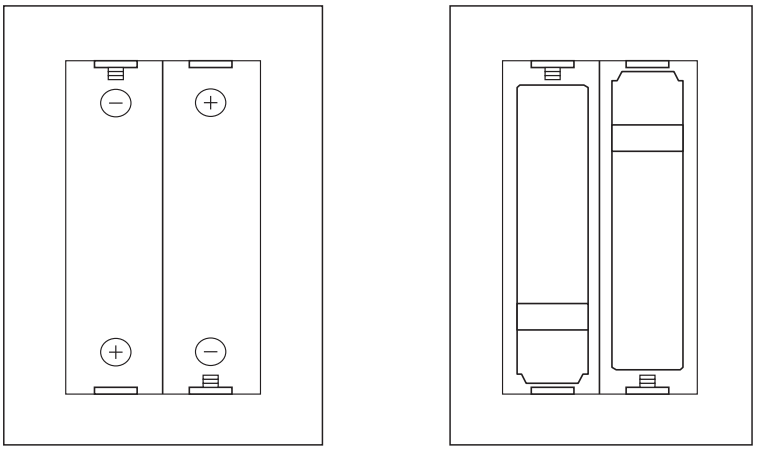

IMPORTANT : Utilisez des piles alcalines de haute qualité afin de prolonger le temps de jeu.

Information sur la pile

La fuite d'acide sulfurique peut causer des blessures et endommager le produit. En cas de fuite, lavez soigneusement la peau et les vêtements touchés. Éloignez l'acide sulfurique des yeux et de la bouche. Les piles qui fuient peuvent faire des bruits secs.

- Les piles ne doivent être insérées et remplacées que par un adulte.
- Ne mélangez pas des piles usagées avec des piles neuves (remplacez toutes les piles en même temps).
- Ne mélangez pas des piles de différentes marques.
- Nous vous recommandons de ne pas utiliser des piles « grande capacité », « à usage général », « chlorure de zinc » ou « zinc-carbone ».
- Ne laissez pas les piles dans le produit pendant de longues périodes de non-utilisation.
- Enlevez les piles et entreposez-les dans un endroit frais et sec lorsqu'elles ne sont pas utilisées.
- Enlevez les piles épuisées de l'appareil.

- N'insérez pas les piles à l'envers. Assurez-vous que les pôles positifs (+) et négatifs (-) sont dirigés dans la bonne direction. Insérez le pôle négatif en premier.
- N'utilisez pas des piles endommagées, des piles déformées ou des piles qui fuient.
- Ne chargez pas les piles non rechargeables.
- Enlevez les piles rechargeables de l'appareil avant de les charger.
- Jetez les piles uniquement aux installations de recyclage approuvées par le gouvernement de votre région.
- Ne court-circuitez pas les bornes de la pile.
- Le fait de modifier l'appareil peut endommager votre produit, annuler la garantie et causer des blessures.
- **Avertissement :** DANGER D'ÉTOUFFEMENT, petites pièces. Ne convient pas aux enfants de moins de 36 mois.
- La restriction accompagne la mise en garde par rapport à l'âge.
- L'adaptateur à utiliser avec l'appareil nécessite : C.C. de 5 V, 1A.
- Utilisez uniquement un adaptateur qui correspond aux exigences de l'appareil.
- L'adaptateur n'est pas un jouet.
- Vérifiez régulièrement si le fil, la fiche, l'enveloppe et les autres pièces des adaptateurs utilisés avec l'appareil sont endommagés.

Renseignements de la FCC

L'équipement a été mis à l'essai et déclaré conforme aux limites d'un appareil numérique de catégorie B, conformément à la partie 15 du règlement de la FCC. Ces limites sont conçues pour offrir une protection raisonnable contre une interférence nuisible dans une installation résidentielle. Cet équipement produit, utilise et peut émettre de l'énergie de fréquence radio, et s'il n'est pas installé et utilisé conformément aux instructions, peut perturber les communications radio. Cependant, rien ne garantit qu'il n'y ait pas d'interférence dans une installation particulière.

Si l'équipement produit une interférence nuisible à la réception d'émissions de radio ou de télévision, qu'on peut déterminer en mettant en marche et en arrêtant l'équipement, l'utilisateur est encouragé à tenter de corriger l'interférence en prenant au moins une des mesures suivantes :

- Réorienter ou déplacer l'antenne réceptrice;
- Augmenter la distance séparant l'équipement et le récepteur;
- Brancher l'équipement dans une prise sur un circuit différent de celui dans lequel est branché le récepteur;
- Demander de l'aide du vendeur ou d'un technicien spécialisé en radio/télévision.

Cet appareil est conforme à la partie 15 des règlements de la FCC. Son utilisation est soumise aux deux conditions suivantes :

1. Cet appareil ne doit pas causer des interférences nuisibles;

2. Cet appareil doit accepter toutes les interférences reçues, y compris les interférences pouvant provoquer un fonctionnement indésirable.

Les modifications non autorisées par le fabricant peuvent annuler le droit de l'utilisateur d'utiliser l'appareil. Cet équipement est conforme aux limites d'exposition aux rayonnements RF établies par la FCC pour un milieu non contrôlé. Cet émetteur ne doit pas âtre placé à proximité d'un autre émetteur ou d'une autre antenne, ou être utilisé avec ces derniers.

Information sur la garantie

Tous les produits MY ARCADE® sont assortis d'une garantie limitée et ont été soumis à une série de tests pour assurer la meilleure fiabilité et la meilleure compatibilité. Il est peu probable que vous ayez un problème, mais si un défaut se manifeste pendant l'utilisation du produit, MY ARCADE® garantit à l'acheteur initial que le produit est exempt de tout défaut de matériel et de fabrication pour une période de 120 jours à partir de la date d'achat.

Si un défaut couvert par la garantie apparaît dans un produit acheté aux États-Unis ou au Canada, MY ARCADE®, à son choix, réparera ou remplacera le produit acheté sans frais, ou remboursera le prix d'achat initial. S'il est nécessaire de remplacer le produit et que ce dernier n'est plus disponible, un produit comparable peut être offert, à la discrétion d' MY ARCADE®. Dans le cas des produits MY ARCADE®. achetés à l'extérieur des États-Unis et du Canada, veuillez demander des renseignements supplémentaires au magasin où ils ont été achetés.

La présente garantie ne couvre pas l'usure normale, la mauvaise utilisation, la modification, l'altération ou toute autre cause non liée au matériel ou à la fabrication. La présente garantie ne s'applique pas aux produits utilisés à des fins industrielles, professionnelles ou commerciales.

Information sur la réparation

Pour la réparation d'un produit défectueux pendant la période des 120 jours de la politique de garantie, veuillez communiquer avec le service de soutien aux consommateurs afin d'obtenir un numéro d'autorisation de retour. MY ARCADE® se réserve le droit d'exiger le retour du produit défectueux et d'une preuve d'achat.

REMARQUE : MY ARCADE® ne traitera pas les réclamations liées aux défectuosités sans numéro d'autorisation de retour.

Ligne directe au service de soutien aux consommateurs
877-999-3732 (É.-U. et Canada uniquement)
ou 310-222-1045 (International)

Courriel du service de soutien aux consommateurs
support@MyArcadeGaming.com

Site Web
www.MyArcadeGaming.com

Sauvez un arbre, enregistrez-vous en ligne

MY ARCADE® fait un choix écologique en demandant à ce que tous les produits soient enregistrés en ligne. Cela évite l'impression des cartes d'enregistrement papier. Tous les renseignements dont vous avez besoin pour enregistrer votre achat récent d'un produit MY ARCADE® sont affichés à l'adresse :
www.MyArcadeGaming.com/product-registration

ESPAÑOL

Incluye
Pocket Player™, câble CO/VS™ y guía del usuario

Materiales necesarios (no se incluyen):
4 pilas AA o cable micro USB para alimentar el dispositivo

Lea y siga minuciosamente esta guía del usuario antes de usar.

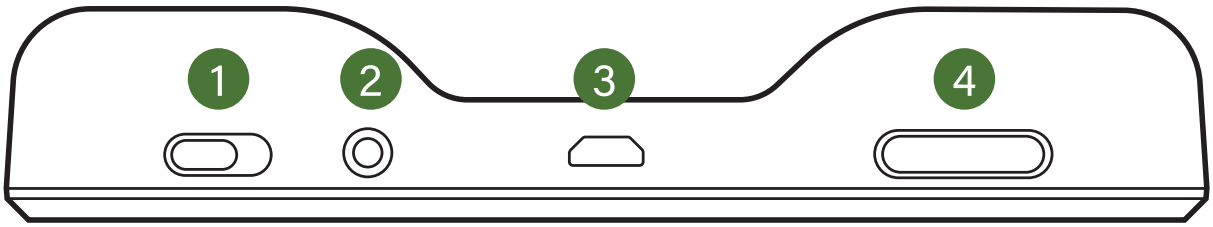

1. Interruptor de encendido
2. Botón RESET (Restablecimiento)
3. Puerto de alimentación (5V IN)
4. Botóns de volumen
5. Cruceta de control
6. Botón COIN (créditos)
7. Botón START (Inicio)
8. Botón B
9. Botón A
10. Conector de auriculares
11. Puerto CO/VS™

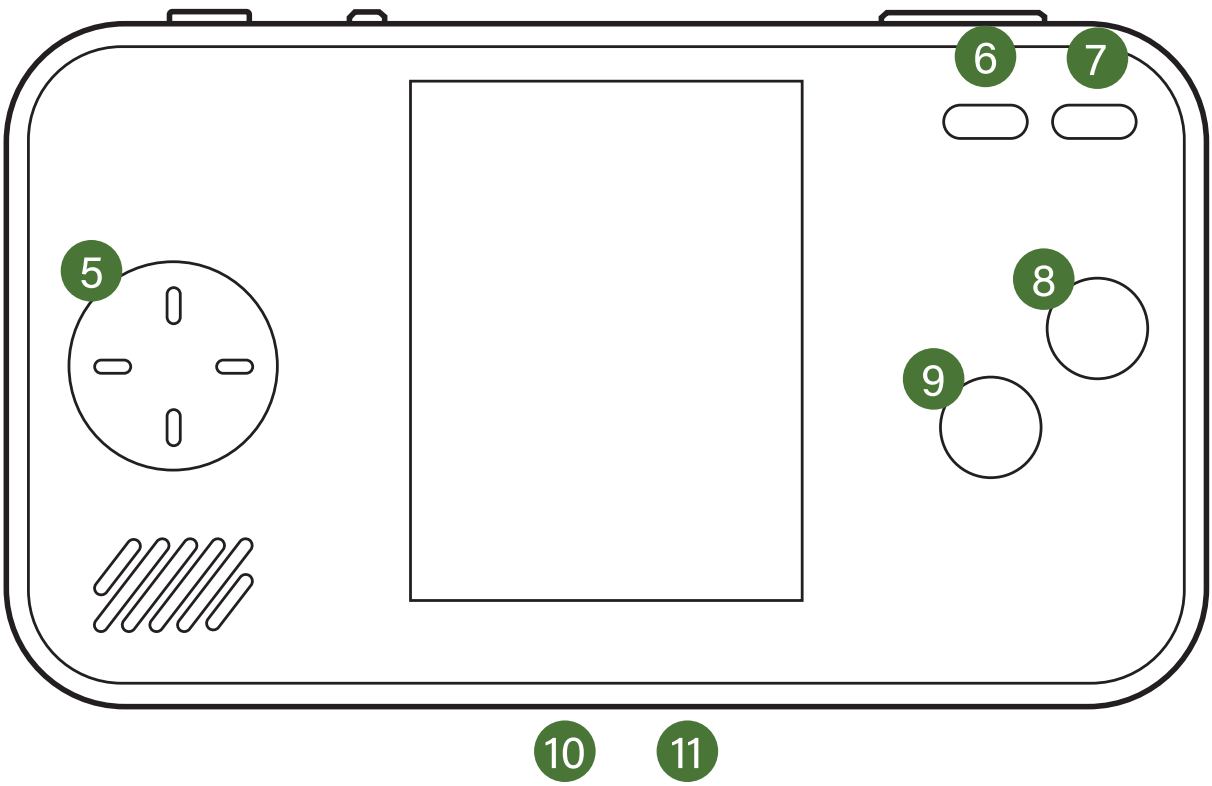

Cómo retirar la cubierta de las pilas

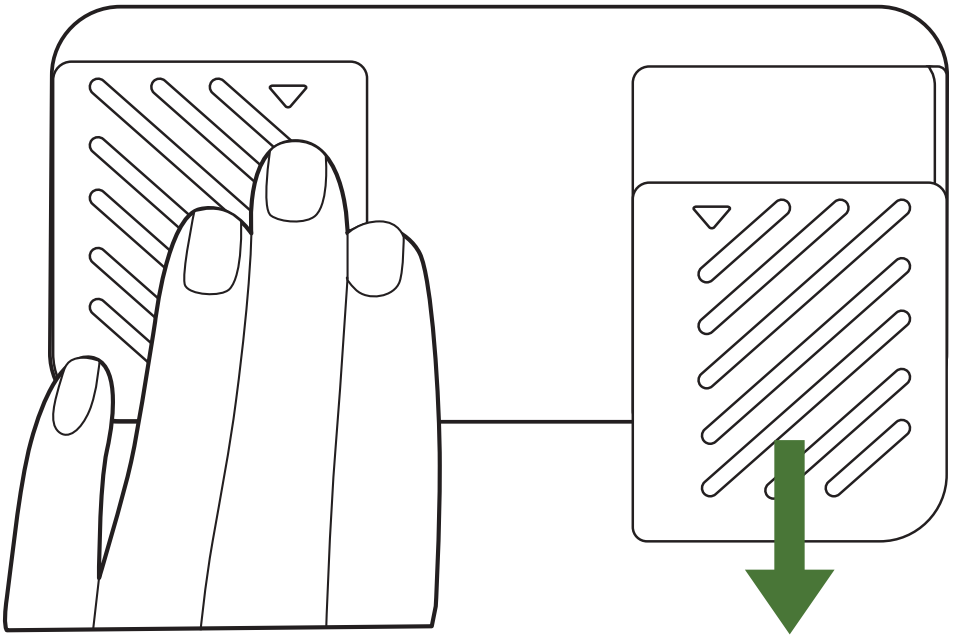

Funciones de los botones, interruptors y puertos

Interruptor de encendido - Enciende y apaga el dispositivo.

Botón START (Inicio) - Para iniciar el juego.

Botón COIN (créditos) - Agrega créditos para jugar.

Botón RESET (Restablecimiento) - Para volver al menú principal de juegos.

Puerto de alimentación (5V IN) - Para alimentar el Pocket Player™ con un cable micro USB (no incluido).

Botóns de volumen - Para subir y bajar el volumen.

Cruceta de control - Para seleccionar el juego en el menú principal y moverse durante el juego.

Botón A - Para disparar.

Botón B - Para saltar.

Conector de auriculares - Para escuchar con auriculares de 3,5 mm (no incluidos).

Puerto CO/VS™ - Para jugar con dos jugadores en CO/VS™.

NOTA: CO/VS™ solo funciona con 2 Contra Pocket Players™ con el cable CO/VS™ incluido.

Ahorro de energía con el modo de inactividad

Tenga en cuenta que este dispositivo está equipado con un modo de inactividad para

conservar la vida útil de la batería y se apagará después de 15 minutos de inactividad. Presione el botón de Restablecimiento (RESET) o mueva el interruptor de encendido a la posición apagado y luego a la posición encendido para restablecer el dispositivo. Una vez restablecido, perderá el avance del juego y volverá al menú principal.

CONTRA

El mundo está en grave peligro. Depende de usted, la unidad Contra, correr, saltar y disparar para avanzar por 7 etapas para derrotar a Red Falcon y su ejército.

SUPER CONTRA

Nuevamente se necesita a la unidad Contra para salvar al mundo. Derrote alienígenas y compañeros poseídos con nuevas armas y potenciadores.

Primer uso

1. Retire la cubierta de las pilas en la parte posterior del dispositivo portátil.
2. Inserte 4 pilas AA y vuelva a colocar la cubierta de las pilas.
3. Si no desea usar baterías, inserte con cuidado el extremo Micro-USB de un cable Micro-USB (no se incluye) en el puerto de alimentación (5V IN) ubicado en la parte superior de la consola. Inserte con cuidado el otro extremo del cable en un puerto USB alimentado. Cuando se usa esta opción, no necesita agregar baterías.
4. Mueva el interruptor de encendido de off (Apagado) a on (Encendido).
5. Seleccione el juego y presione el botón START (Inicio).
6. **Para 1 jugador:** seleccione "Single Player" (Un solo jugador) y presione START. Una vez que aparezca el menú, inserte un crédito con el botón COIN y presione START para comenzar.
Para 2 jugadores: siga las instrucciones de la sección titulada "CO/VS™ para 2 jugadores".

NOTA: Debe ingresar al menos 1 crédito con el botón COIN antes de que pueda comenzar el juego.

CO/VS™ para 2 jugadores

NOTA: CO/VS™ solo funciona cuando tiene 2 Contra Pocket Players™ con el cable CO/VS™ incluido.

1. Inserte con cuidado un extremo del cable CO/VS™ incluido en el puerto CO/VS™ en la parte trasera de uno de los Pocket Players™. Inserte con cuidado el otro extremo del cable en la parte trasera del segundo Pocket Player™.
2. Siga las instrucciones para la sección titulada "Primer uso".
3. En uno de los Pocket Players™, seleccione "PLAY AS Player 1" (Jugar como Jugador 1) y presione el botón START.
4. En el segundo Pocket Player™, seleccione "PLAY AS Player 2" (Jugar como Jugador 2) y presione el botón START.

NOTA: Primero debe seleccionar "PLAY AS Player 1" en un Pocket Player™ antes de seleccionar "PLAY AS Player 2" en el otro.

5. Inserte al menos 2 créditos con el botón COIN y presione nuevamente el botón START para comenzar.

NOTAS:

- Debe seleccionar “PLAY AS Player 1” primero antes de seleccionar “PLAY AS Player 2” cuando juegue con 2 jugadores
- Debe ingresar al menos 2 créditos antes de que pueda comenzar un juego con 2 jugadores.
- El juego no comenzará hasta que presione START una vez que se hayan agregado los créditos.
- Revise para asegurarse de que el cable CO/VS™ se inserte completamente en ambos dispositivos Pocket Player™.
- Se deben usar baterías AA (no incluidas) o cable Micro-USB (no incluido) para alimentar los dispositivos cuando juegue con 2 jugadores.
- Ambos jugadores deben avanzar para moverse hacia adelante por la pantalla. Una vez que un jugador pierde una vida, el juego continuará hasta que el otro jugador pierda una vida.
- Si un jugador interrumpe su conexión CO/VS™ durante un juego, presione RESET o apague el dispositivo y siga los pasos que se indican en “Primer uso” para reiniciar el juego.

Cómo retirar e insertar las pilas

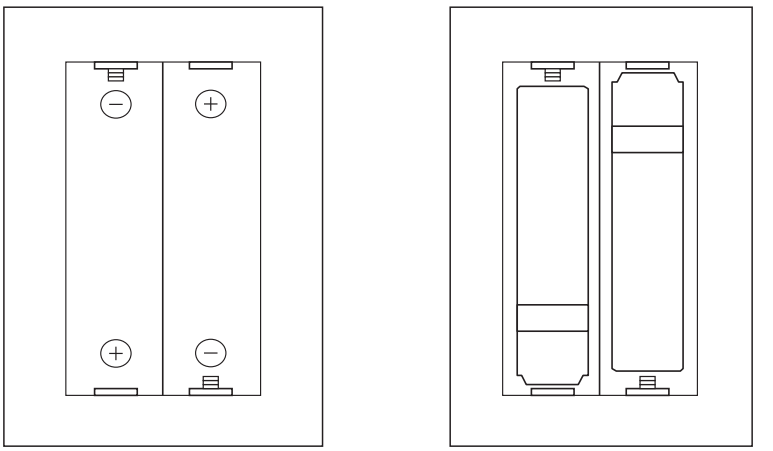

IMPORTANTE: Use pilas alcalinas de alta calidad para tiempos de juego más prolongados.

Información de las pilas

La fuga de ácido de las pilas puede causar lesiones corporales, así como daños a este producto. Si se produce una fuga de las pilas, lave minuciosamente la piel y la ropa afectadas. Mantenga el ácido de las pilas alejado de los ojos y la boca. Las pilas con fugas pueden emitir sonidos como explosiones.

- Solo un adulto debería instalar y reemplazar las pilas.
- No mezcle pilas nuevas con pilas usadas (cambie todas las pilas al mismo tiempo).
- No mezcle marcas distintas de pilas.
- No recomendamos utilizar pilas que tengan las siguientes etiquetas: “Alto rendimiento”, “Uso general”, “Cloruro de zinc” o “Cinc-carbón”.
- No deje las pilas en el producto por períodos prolongados sin uso.
- Retire las pilas y guárdelas en un lugar seco y fresco cuando no estén en uso.
- Retire las pilas gastadas de la unidad.
- No coloque las pilas al revés. Asegúrese de que los extremos positivo (+) y negativo (-)

estén orientados en la dirección correcta. Inserte los extremos negativos primero.
- No use pilas dañadas, deformadas o con fugas.
- No recargue las pilas no recargables.
- Retire las pilas recargables de la unidad antes de cargarlas.
- Deseche las pilas solo en las instalaciones de reciclaje aprobadas por las autoridades de su área.
- No cortocircuite los terminales de las pilas.
- Cualquier alteración del dispositivo puede provocar daños al producto, anular la garantía y provocar lesiones.
- **Advertencia:** RIESGO DE ASFIXIA: Contiene piezas pequeñas. No apto para niños menores de 36 meses.
- La restricción debe acompañar la advertencia de edad.
- El adaptador requiere de lo siguiente para su uso con el dispositivo: DC 5V (5 V CC), 1A.
- Use solo un adaptador que cumpla con los requisitos del dispositivo.
- El adaptador no es un juguete.
- Se deben examinar de forma regular los adaptadores utilizados con el dispositivo en busca de daños en el cable, el conector, la caja u otras piezas.

Información de FCC

Este equipo ha sido sometido a pruebas y cumple con los límites para un dispositivo digital Clase B, de acuerdo con la Parte 15 del reglamento de la FCC. Estos límites están diseñados para proveer una protección razonable contra la interferencia perjudicial en una instalación residencial. Este equipo genera, usa y puede irradiar energía de radiofrecuencia y, si no se instala y usa de acuerdo con las instrucciones, puede causar interferencia perjudicial para las comunicaciones por radio. Sin embargo, no existe garantía de que no se producirá interferencia en una instalación en particular.

Si este equipo provoca interferencia perjudicial en la recepción de las señales de radio o televisión, lo que se puede determinar encendiendo o apagando el equipo, se insta a que el usuario corrija la interferencia mediante una o más de las siguientes medidas:
- Reoriente la antena receptora o colóquela en otro lugar.
- Aumente la distancia entre el equipo y el receptor.
- Conecte el equipo a un tomacorriente en un circuito distinto del que está conectado al receptor.
- Solicite ayuda al distribuidor o a un técnico especialista en radio y televisión.

Este equipo cumple con la Parte 15 del reglamento de la FCC. Su funcionamiento está sujeto a las siguientes dos condiciones:

1. Este equipo no debe causar interferencia perjudicial.

2. Este equipo debe aceptar toda interferencia recibida, incluso aquella interferencia que puede provocar un funcionamiento no deseado.

Las modificaciones no autorizadas por el fabricante pueden anular la facultad del usuario para operar este dispositivo. Este equipo cumple con los límites de exposición a radiación de radiofrecuencia de la FCC para un entorno no controlado. Este transmisor no se debe ubicar ni operar junto con ninguna otra antena o transmisor.

Información de la garantía

Todos los productos MY ARCADE® vienen con una garantía limitada y han sido sometidos a una serie exhaustiva de pruebas para garantizar el más alto nivel de confiabilidad y

compatibilidad. Es poco probable que experimente problemas, pero si un defecto se hace evidente durante el uso de este producto, MY ARCADE® garantiza al comprador original que este producto estará libre de defectos de materiales y mano de obra por un período de 120 días desde la fecha de la compra original.

Si ocurre un defecto cubierto por esta garantía a un producto comprado en los EE. UU. o Canadá, MY ARCADE®, a su criterio, reparará o reemplazará el producto comprado sin costo o reembolsará según el precio original de compra. Si se necesita un reemplazo y su producto ya no está disponible, se puede reemplazar por un producto comparable, a entera discreción de MY ARCADE®. Para productos MY ARCADE® comprados fuera de los EE. UU. y Canadá, pregunte en la tienda donde lo compró para obtener más información.

Esta garantía no cubre el desgaste normal, el uso abusivo o inadecuado, las modificaciones, las alteraciones o cualquier otra causa no relacionada con los materiales o la mano de obra. Esta garantía no se aplica a productos usados para fines industriales, profesionales o comerciales.

Información de servicio

Para solicitar servicio para cualquier producto defectuoso conforme a la política de garantía de 120 días, comuníquese con Servicio al Cliente para obtener un número de autorización de devolución. MY ARCADE® se reserva el derecho de solicitar la devolución del producto defectuoso y el comprobante de compra.

NOTA: MY ARCADE® no procesará reclamaciones por defectos sin un número de autorización de devolución.

Línea directa de Servicio al Cliente
877-999-3732 (Solo EE. UU. y Canadá)
o 310-222-1045 (Internacional)

Correo electrónico de Servicio al Cliente
support@MyArcadeGaming.com

Sitio web
www.MyArcadeGaming.com

Salve un árbol, regístrese en línea

MY ARCADE® ha tomado la decisión ecológica de que todos sus productos se registren en línea. Esto ahorra la impresión de las tarjetas de registro en papel. Toda la información que necesita para registrar su reciente compra de MY ARCADE® está disponible en:
www.MyArcadeGaming.com/product-registration

ITALIANO

Incluye
Pocket Player™, cavo CO/VS™ e manuale dell'Utente

Accessori richiesti (non inclusi):
4 batterie AA o un cavo di ricarica Micro-USB

Leggere e seguire accuratamente il presente manuale.

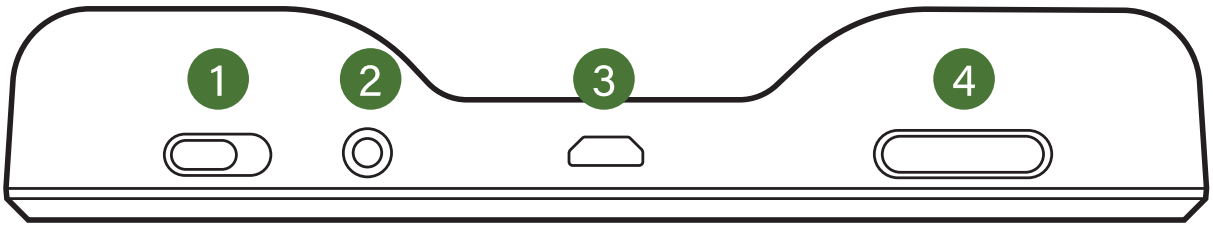

1. Interruptor de encendido
2. Pulsante di RESET
3. Porta di alimentazione (5V IN)
4. Pulsanti del volume
5. Pad direzionale
6. Ulsante COIN (aggiungere crediti)
7. Pulsante di START (avvio)
8. Pulsante di B
9. Pulsante di A
10. Jack per auricolari
11. Porta CO/VS™

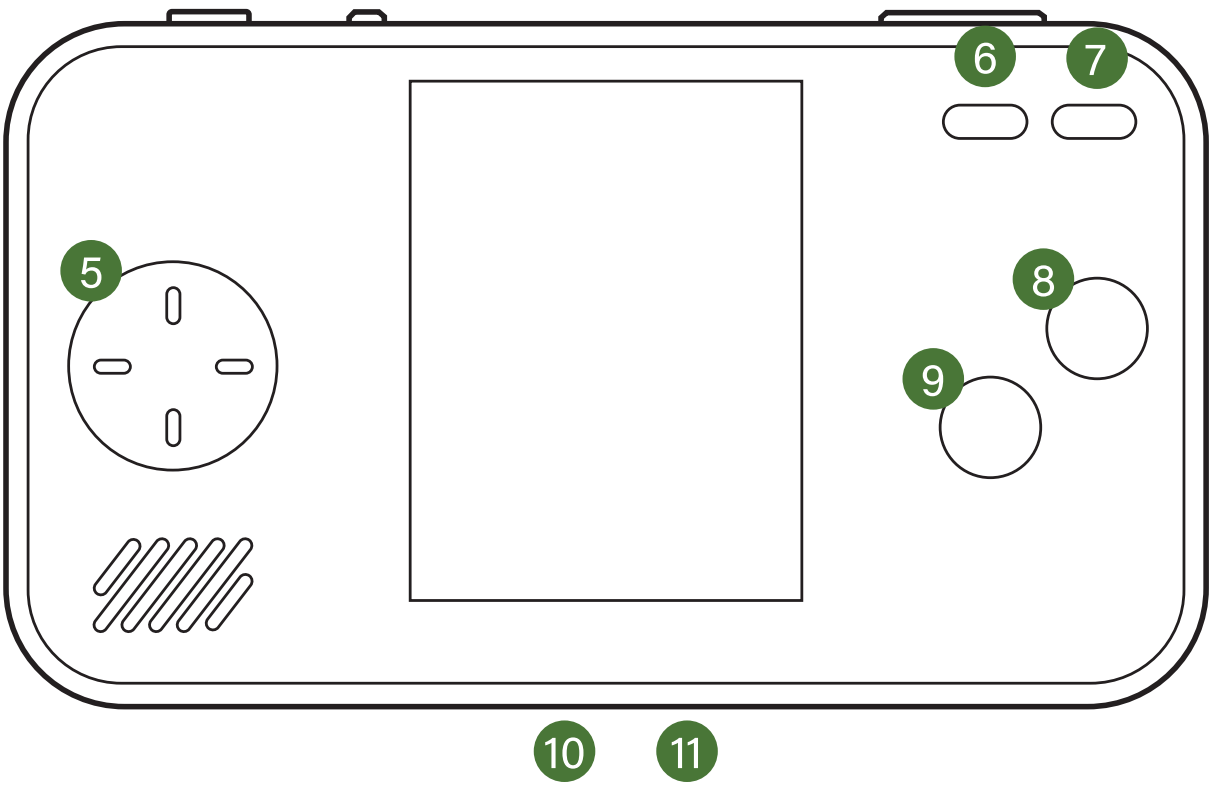

Cómo retirar la cubierta de las pilas

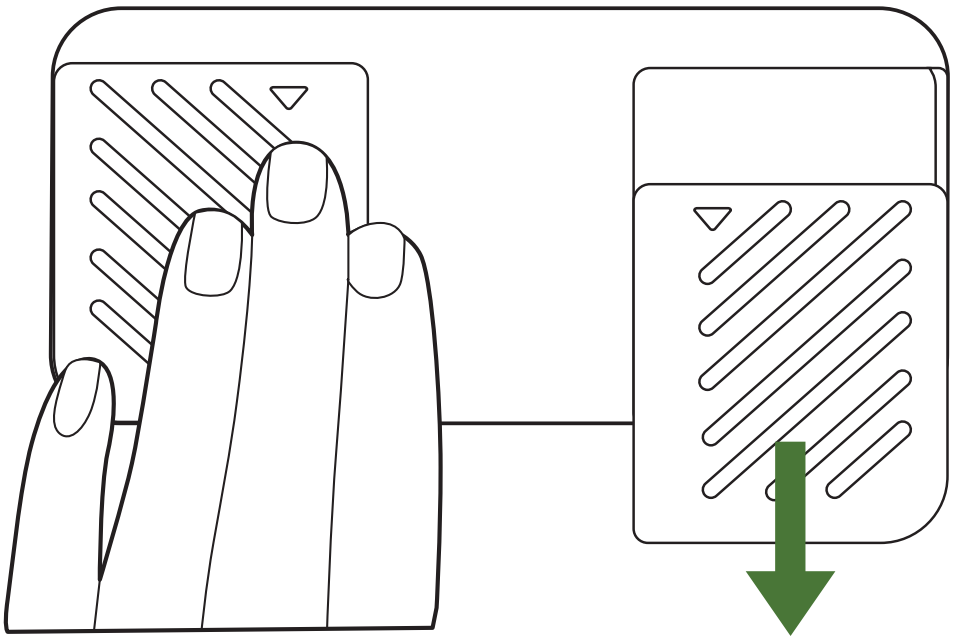

Funzioni dei pulsanti, interruttore e delle porte

Interruttore di alimentazione - Consente di accendere e spegnere il dispositivo.

Pulsante START (avvio) - Consente di avviare la partita.

Pulsante COIN (aggiungere crediti) - Consente di aggiungere crediti per avviare il gioco.

Pulsante RESET (reinizializzazione) - Consente di tornare al menu principale dei giochi.

Porta di alimentazione (5V IN) - Consente di alimentare il Pocket Player™ attraverso un cavo Micro-USB (non in dotazione).

Pulsanti del volume - Serve per aumentare e ridurre il volume.

Pad direzionale - Serve per selezionare un gioco dal menu principale e per spostarsi durante la partita.

Pulsante di A - Consente di sparare.

Pulsante di B - Per saltare.

Jack per auricolari - Consente di ascoltare l'audio del gioco utilizzando cuffie auricolari da 3,5 mm (non in dotazione).

Porta CO/VS™ - Abilita la modalità a due giocatori tramite la tecnologia CO/VS™.

NOTA: La tecnologia CO/VS™ può essere sfruttata solo se si utilizzano due Contra Pocket Player™ collegati tramite il cavo CO/VS™ incluso in dotazione.

Risparmio energetico in modalità sospensione

Nel dispositivo è integrata una modalità sospensione che preserva la vita utile della batteria determinando lo spegnimento dell'apparecchio dopo 15 minuti di inattività da parte dell'utente. Per riattivare il dispositivo, premere il pulsante RESET o spostare l'interruttore di alimentazione prima nella posizione di spegnimento e quindi in quella di accensione. Alla riattivazione del dispositivo, lo stato di avanzamento della partita sarà stato azzerato e verrà visualizzato il menu principale.

CONTRA

Il mondo è in gravissimo pericolo! Per salvarlo, l'unità Contra dovrà correre, saltare e farsi strada di forza attraverso 7 quadri fino a sconfiggere il Falcone Rosso.

SUPER CONTRA

L'unità Contra è chiamata ancora una volta a difendere il mondo. Nuove armi e inediti power-up la aiuteranno a sconfiggere gli alieni e a liberare i compagni prigionieri.

Indicazioni utili per il primo utilizzo

1. Rimuovere i coperchi delle batterie dal retro del palmare.
2. Inserire 4 batterie AA e rimontare i coperchi delle batterie.
3. Se non si desidera utilizzare le batterie, inserire delicatamente l'estremità Micro-USB di un cavo Micro-USB (non in dotazione) nella porta di alimentazione (5V IN) che si trova sulla superficie superiore della console. Inserire l'altra estremità del cavo in una porta USB alimentata. Quando si utilizza il cavo, l'installazione delle batterie non è necessaria.
4. Spostare l'interruttore di alimentazione sulla posizione di accensione.
5. Selezionare il gioco e premere il pulsante START.
6. **Modalità a un giocatore:** selezionare "Single Player (Giocatore singolo)" e premere START. Quando viene visualizzato il menu, inserire un credito utilizzando il pulsante COIN e premere START per iniziare.
Modalità a due giocatori: seguire le istruzioni riportate nella sezione "Tecnologia CO/VS™ per la modalità a due giocatori".

NOTA: È necessario immettere almeno un credito utilizzando il pulsante COIN prima di poter avviare il gioco.

Tecnologia CO/VS™ per la modalità a due giocatori

NOTA: La tecnologia CO/VS™ può essere sfruttata solo se si utilizzano due Contra Pocket Player™ collegati tramite il cavo CO/VS™ incluso in dotazione.

1. Utilizzando la dovuta attenzione, inserire un'estremità del cavo CO/VS™ incluso in dotazione nella porta CO/VS™ sul retro di uno dei dispositivi Pocket Player™. Sempre con delicatezza, inserire l'altra estremità del cavo nel retro del secondo Pocket Player™.
2. Seguire le istruzioni riportate nella sezione "Indicazioni utili per il primo utilizzo".
3. In uno dei Pocket Players™, selezionare "PLAY AS Player 1" e premere il pulsante START.
4. Nel secondo Pocket Player™, selezionare "PLAY AS Player 2" e premere START.

NOTA: È necessario selezionare prima "PLAY AS Player 1" in uno dei due Pocket Player™ e poi "PLAY AS Player 2" nell'altro dispositivo.
5. Inserire almeno due crediti utilizzando il pulsante COIN e premere di nuovo START per iniziare.

NOTAS:

- Quando si gioca in modalità a due giocatori, è necessario selezionare prima "PLAY AS Player 1" e poi "PLAY AS Player 2".
- È necessario immettere almeno due crediti prima di poter avviare una partita a due giocatori.
- Il gioco non verrà avviato finché non si premerà il pulsante START dopo aver aggiunto i crediti.
- Assicurarsi che il cavo CO/VS™ sia completamente inserito in entrambi i dispositivi Pocket Player™.
- Per alimentare i due dispositivi quando si gioca in modalità a due giocatori, è necessario utilizzare batterie AA (non incluse) o un cavo Micro-USB (non incluso).
- Per procedere nella schermata, devono avanzare entrambi i giocatori. Quando un giocatore perde una vita, il gioco prosegue fin quando non perde una vita anche l'altro giocatore.
- Se durante una partita si interrompe la connessione CO/VS™ di uno dei giocatori, premere RESET o spegnere il dispositivo e procedere con i passaggi descritti nella sezione "Indicazioni utili per il primo utilizzo".

Informazioni per rimuovere e inserire le batterie

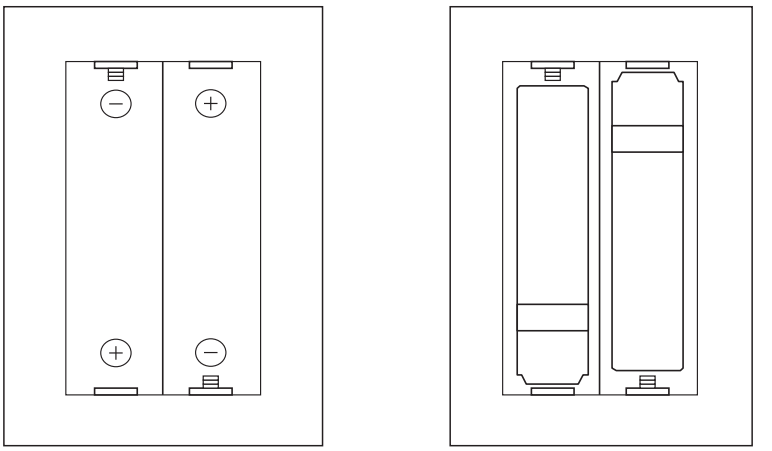

IMPORTANTE: Per prolungare la durata delle sessioni di gioco, utilizzare batterie alcaline di alta qualità.

Informazioni sulle batterie

La fuoriuscita di acido da una delle batterie può causare lesioni personali e danneggiare questo prodotto. In caso di perdite da parte di una batteria, lavare con accuratezza la pelle e i vestiti venuti a contatto con l'acido. Tenere l'acido della batteria lontano da occhi e bocca. Le batterie che perdono possono emettere dei rumori bruschi.

- Le operazioni di installazione e sostituzione delle batterie devono essere eseguite esclusivamente da una persona adulta.
- Non utilizzare batterie nuove insieme a batterie vecchie (sostituire tutte le batterie contemporaneamente).
- Non utilizzare diversi marchi di batterie contemporaneamente.
- Si consiglia di NON utilizzare né batterie per impieghi gravosi (HD, Heavy Duty) o per uso generico, né batterie al cloruro di zinco o al carbonato di zinco.
- Non lasciare le batterie all'interno del dispositivo se quest'ultimo rimarrà inutilizzato

a lungo.
- Se le batterie non vengono utilizzate, rimuoverle dall'apparecchio e riporle in un luogo fresco e asciutto.
- Rimuovere dall'unità le batterie esaurite.
- Non inserire le batterie con i poli invertiti. Assicurarsi che il polo positivo (+) e quello negativo (-) siano orientati correttamente. Inserire il polo negativo per primo.
- Non utilizzare batterie danneggiate o deformate né batterie che perdono.
- Non ricaricare batterie non ricaricabili.
- Prima di ricaricare le batterie ricaricabili, rimuoverle dal dispositivo.
- Smaltire le batterie servendosi unicamente delle strutture di riciclo locali approvate ufficialmente.
- Non mandare in cortocircuito i morsetti della batteria.
- La manomissione del dispositivo può danneggiare il prodotto, annullare la garanzia e causare lesioni personali.
- **Avvertenza:** i componenti più piccoli di questo dispositivo possono causare soffocamento. Il prodotto non è adatto a bambini di età inferiore a 36 mesi.
- La restrizione (ad esempio, pericolo di elettroshock) è associata all'avviso riguardante l'età.
- L'adattatore da utilizzare con questo dispositivo deve soddisfare i seguenti requisiti: 5 V in c.c., 1A.
- Utilizzare esclusivamente un adattatore rispondente ai requisiti del dispositivo.
- L'adattatore non è un giocattolo.
- Gli adattatori utilizzati con il dispositivo devono essere regolarmente ispezionati per controllare che non presentino segni di danneggiamento sul cavo, la spina, l'involucro o altre parti.

Dichiarazione di conformitá alla normativa FCC

L'apparecchio è stato sottoposto a test che ne hanno dimostrato la conformità rispetto ai limiti definiti per un dispositivo digitale di classe B, coerentemente con la parte 15 della normativa FCC (Commissione federale degli Stati Uniti per le comunicazioni). Tali limiti sono stati concepiti per fornire un livello ragionevole di protezione da interferenze dannose in un'installazione di tipo di domestico. Il presente apparecchio genera, utilizza e può emettere energia in radiofrequenza e, se non è installato in base alle istruzioni, può causare interferenze dannose per le radiocomunicazioni. Ciò stante, non si dà garanzia che tali interferenze non possano verificarsi in una particolare installazione.

Se l'apparecchio causa interferenze dannose per la ricezione radio o televisiva – evento che è possibile appurare spegnendo e riaccendendo l'apparecchio – l'Utente può tentare di ovviare al problema eseguendo una o più delle seguenti operazioni:
- Ri-orientare o ri-collocare l'antenna di ricezione.
- Aumentare la distanza tra l'apparecchio e il ricevitore.
- Collegare l'apparecchio a una presa di un circuito diverso da quello a cui è collegato il ricevitore.
- Rivolgersi al rivenditore o a un tecnico radio/TV specializzato per assistenza.

Il presente apparecchio è conforme alle direttive contenute nella parte 15 della normativa emanata dalla FCC. L'operatività dell'apparecchio è soggetta alle seguenti due condizioni:
1. L'apparecchio non deve generare interferenze dannose.
2. L'apparecchio deve accettare qualsiasi interferenza in ricezione, incluse quelle che potrebbero causarne una modalità di funzionamento indesiderata.
Modifiche non autorizzate dal Produttore potrebbero annullare il diritto dell'Utente di

operare con l'apparecchio. L'apparecchio è conforme ai limiti per l'esposizione a radiazioni a radiofrequenza stabiliti dalla FCC per un ambiente non controllato. Questo trasmettitore non deve essere collocato né messo in funzione congiuntamente a un'altra antenna o a un altro trasmettitore.

Informazioni sulla garanzia

Tutti i prodotti MY ARCADE® vengono forniti con una garanzia limitata e sono stati sottoposti a un'intensiva serie di collaudi che ne ha assicurato il più alto livello di affidabilità e compatibilità. Benché il verificarsi di un problema debba essere ritenuto un evento altamente improbabile, non è tuttavia possibile escludere che durante l'utilizzo del prodotto si manifesti un difetto. MY ARCADE® garantisce all'acquirente-consumatore originario che questo prodotto rimarrà privo di difetti di materiale o produzione per un periodo di 120 giorni dalla data originaria dell'acquisto.

Se su un prodotto acquistato negli Stati Uniti o in Canada verrà rilevato un difetto coperto da questa garanzia, MY ARCADE® riparerà o sostituirà a sua discrezione il prodotto senza alcun costo, oppure rimborserà il prezzo di acquisto. Se è necessaria una sostituzione e il prodotto non è più disponibile, MY ARCADE® potrà sostituirlo a sua sola discrezione con un prodotto simile. Per i prodotti MY ARCADE® acquistati al di fuori degli Stati Uniti e del Canada, chiedere ulteriori informazioni presso il negozio in cui sono stati acquistati.

In questa garanzia non sono inclusi danni derivanti dai normali processi di usura, da usi illeciti o impropri, da modifiche, da manomissioni o da qualsiasi altra causa non correlata ai materiali o alla produzione. La presente garanzia non è valida per prodotti utilizzati per scopi commerciali, professionali o commerciali.

Informazioni sui servizi

Per richiedere un intervento di riparazione su un prodotto difettoso coperto dalla garanzia di 120 giorni, è necessario contattare l'Assistenza clienti in modo da ottenere un codice di autorizzazione alla restituzione. MY ARCADE® si riserva il diritto di richiedere la restituzione del prodotto difettoso e la prova di acquisto.

NOTA: Senza il codice di autorizzazione alla restituzione, MY ARCADE® non prenderà in considerazione alcun reclamo per prodotto difettoso.

Linea diretta dell'Assistenza clienti
877-999-3732 (solo USA e Canada)
310-222-1045 (altri paesi)

Indirizzo di posta elettronica dell'Assistenza clienti
support@MyArcadeGaming.com

Sito Web
www.MyArcadeGaming.com

Salva un albero. Registrati online

Facendo una scelta ecologica, MY ARCADE® ha stabilito che tutti i prodotti debbano essere registrati online. In questo modo, si eviterà la stampa di schede di registrazione cartacee. Tutte le informazioni utili per registrare il più recente acquisto di un prodotto MY ARCADE® sono disponibili all'indirizzo **www.MyArcadeGaming.com/product-registration**

PORTUGUÊS

Inclui
Pocket Player™, cavo CO/VS™ e guia do usuário

Materiais necessários (não incluídos):
4 pilhas AA ou cabo micro USB para fornecer energia ao dispositivo

Leia e siga este guia do usuário com atenção antes da utilização.

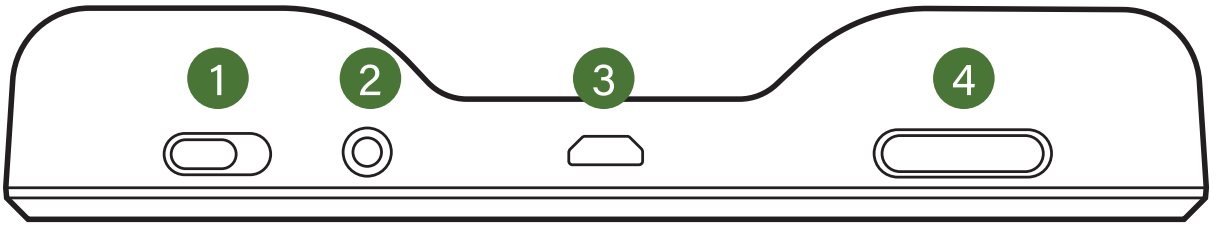

1. Botão de energia
2. Botão RESET
3. Porta de energia (5V IN)
4. Botões de volume
5. Botão direcional
6. Botão COIN (adicionar créditos)
7. Botão START
8. Botão B
9. Botão A
10. Entrada de fones de ouvido
11. Porta de CO/VS™

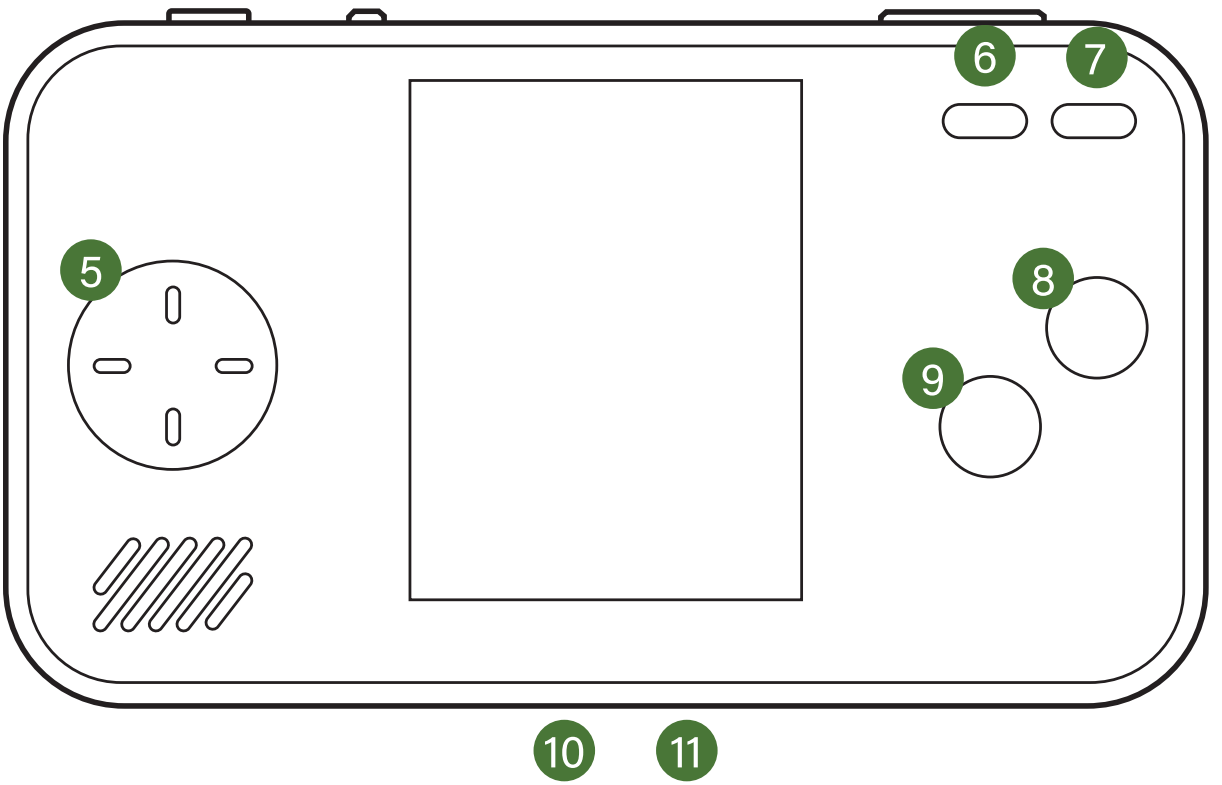

Como retirar a tampa do compartimento de pilhas

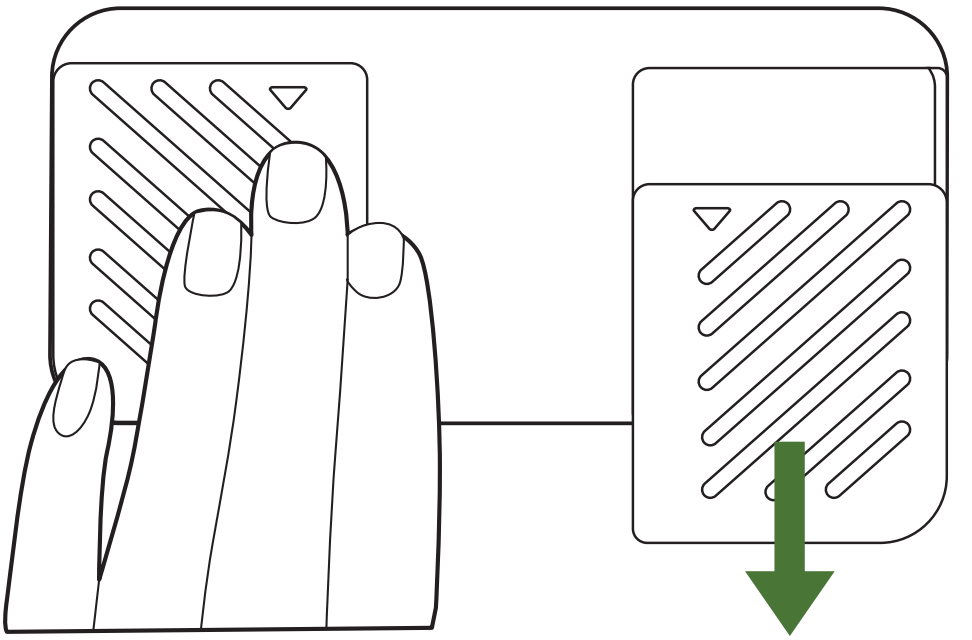

Funções dos botões e portas

Botão de energia – Liga e desliga o dispositivo.

Botão START – Para start o jogo.

Botão COIN (adicionar créditos) – Adicione créditos para jogar um jogo.

Botão RESET – Para retornar ao menu principal de jogos.

Porta de energia (5V IN) – Para fornecer energia ao Pocket Player™ com um cabo micro USB (não incluído).

Botões de volume – Para aumentar ou diminuir o volume.

Botão direcional – Para selecionar um jogo no menu principal e para se mover ao jogar.

Botão A - Para atirar.

Botão B - Para saltar.

Entrada de fones de ouvido – Para utilização com fones de ouvido de 3,5 mm (não incluídos).

Porta CO/VS™ – Para jogar com dois jogadores no CO/VS™.

NOTA: O CO/VS™ funciona apenas com 2 Contra Pocket Players™ usando o cabo CO/VS™ incluído.

Modo de suspensão para economia de energia

Este dispositivo está equipado com o modo de suspensão para preservar a vida útil das pilhas e será desligado após 15 minutos de inatividade. Pressione o botão RESET ou mova o botão de energia para a posição desligado. Depois, ligue-o para reiniciar seu dispositivo. Ao reiniciar, você perderá o progresso no jogo e retornará ao menu principal.

CONTRA

O mundo corre muito perigo. Cabe a você, a unidade Contra, correr, saltar e atirar por 7 fases para derrotar o Red Falcon e seu exército.

SUPER CONTRA

A unidade Contra precisa salvar o mundo mais uma vez. Destrua alienígenas e companheiros possuídos com novas armas e poderes.

Uso pela primeira vez

1. Retire as tampas do compartimento de pilhas na parte traseira do dispositivo portátil.
2. Insira 4 pilhas AA e recoloque as tampas do compartimento de pilhas.
3. Se você não quiser usar pilhas, insira cuidadosamente a ponta do Micro-USB de um cabo Micro-USB (não incluso) na entrada de energia (5V IN) localizada na parte superior do console. Insira cuidadosamente a outra ponta do cabo em uma entrada USB com energia. Ao usar essa opção, não será necessário adicionar pilhas.
4. Mova o botão de energia da posição desligado para ligado.
5. Selecione o jogo e pressione o botão START.
6. **Para 1 jogador:** selecione "Single Player" e pressione START. Depois que o menu aparecer, insira um crédito usando o botão COIN e pressione START para começar.
Para 2 jogadores: siga as instruções na seção intitulada "CO/VS™ para 2 jogadores".

NOTA: Você deve inserir pelo menos 1 crédito usando o botão COIN antes que você possa começar o jogo.

CO/VS™ para 2 jogadores

NOTA: O CO/VS™ funciona apenas quando você possui 2 Contra Pocket Players™ usando o cabo CO/VS™ incluído.

1. Insira cuidadosamente uma extremidade do cabo CO/VS™ incluído com firmeza na porta CO/VS™ na parte de trás de um dos Pocket Players™. Insira cuidadosamente a outra extremidade do cabo com firmeza no segundo Pocket Player™.
2. Siga as instruções para a seção intitulada "Uso pela primeira vez".
3. Em um dos Pocket Players™, selecione "PLAY AS Player 1" e pressione o botão START.
4. No segundo Pocket Player™, selecione "PLAY AS Player 2" e pressione START.

NOTA: Você deve primeiro selecionar "PLAY AS Player 1" em um Pocket Player™ antes de selecionar "PLAY AS Player 2" no outro.

5. Insira pelo menos 2 créditos usando o botão COIN e pressione o botão START novamente para começar.

NOTAS:

- Você deve selecionar "PLAY AS Player 1" primeiro antes de selecionar "PLAY AS Player 2"

ao jogar com 2 jogadores.

- Você deve inserir pelo menos 2 créditos antes de começar um jogo para 2 jogadores.
- O jogo não começará até você pressionar START depois de adicionar os créditos.
- Verifique se o cabo CO/VS™ está completamente inserido nos dois dispositivos Pocket Player™.
- Pilhas AA (não incluídas) ou cabo Micro-USB (não incluído) devem ser usados para alimentar os dispositivos ao jogar com 2 jogadores.
- Ambos os jogadores devem progredir para avançar na tela. Quando um jogador perde uma vida, o jogo continua até que o outro jogador perca uma vida.
- Se um jogador interromper sua conexão do CO/VS™ durante o jogo, pressione RESET ou desligue o dispositivo e siga as etapas em "Uso pela primeira vez" para reiniciar o jogo.

Como remover e inserir pilhas

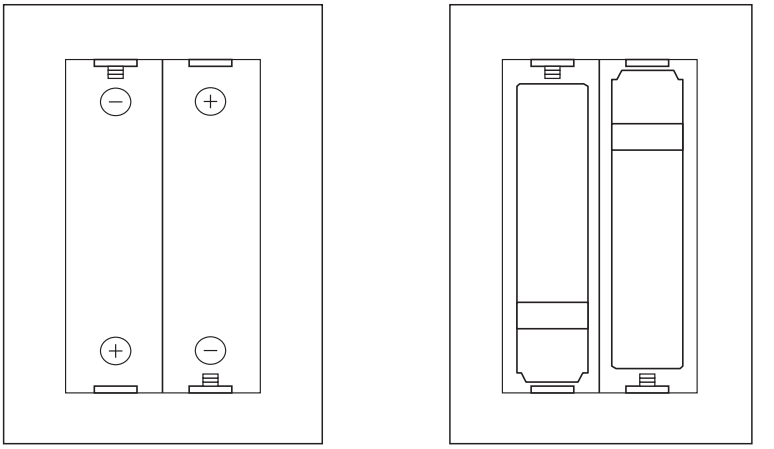

IMPORTANTE: Use baterias alcalinas de alta qualidade para jogos de duração mais longa.

Informações sobre pilhas

O vazamento de ácido das pilhas pode causar ferimentos, bem como danos ao produto. Se ocorrer vazamento das pilhas, lave abundantemente a pele e as roupas afetadas. Mantenha o ácido de pilhas distante dos olhos e da boca. Pilhas com vazamento podem emitir sons de estalo.

- Somente um adulto deve instalar e substituir as pilhas.
- Não misture pilhas usadas e novas (substitua todas as pilhas ao mesmo tempo).
- Não misture pilhas de marcas diferentes.
- Não recomendamos a utilização de pilhas rotuladas com "Carga pesada", "Uso geral", "Cloreto de Zinco" ou “Zinco-carbono".
- Não deixe pilhas dentro do produto por longos períodos sem uso.
- Quando não estiverem em uso, remova as pilhas e guarde-as em local seco e fresco.
- Remova pilhas gastas da unidade.
- Não coloque as pilhas na direção contrária. Certifique-se de que as extremidades positiva (+) e negativa (-) estejam na direção correta. Insira as extremidades negativas primeiro.
- Não use pilhas danificadas, deformadas ou com vazamento.
- Não recarregue pilhas que não sejam recarregáveis.
- Remova pilhas recarregáveis da unidade antes de recarregar.
- Descarte pilhas apenas nas unidades de reciclagem de sua região aprovadas pelo governo.

- Não coloque os terminais da pilha em curto-circuito.
- A adulteração do dispositivo pode causar danos ao produto, a anulação da garantia e ferimentos.
- **Aviso:** RISCO DE SUFOCAMENTO peças pequenas. Não é adequado para crianças abaixo de 36 meses.
- A restrição acompanha o aviso de idade.
- Um adaptador para uso com o dispositivo exige: 5 V CC, 1A.
- Use somente um adaptador que cumpra os requisitos do dispositivo.
- O adaptador não é um brinquedo.
- Deve-se examinar regularmente os adaptadores usados com o dispositivo para verificar se há danos no fio, na tomada, no receptáculo ou em outras peças.

Informações da FCC

Esse equipamento foi testado e comprovado como estando de acordo com os limites para um dispositivo digital de Classe B, de acordo com a Parte 15 das Regras da FCC. Esses limites foram projetados para fornecer uma proteção razoável contra interferências prejudiciais em uma instalação residencial. Esse equipamento gera, usa e pode emitir energia de radiofrequência e, se não instalado e utilizado de acordo com as instruções, pode causar interferências prejudiciais em comunicações por rádio. No entanto, não há nenhuma garantia de que interferências não ocorrerão em uma determinada instalação.

Se esse equipamento causar interferências prejudiciais na recepção de rádio ou televisão, o que pode ser determinado desligando e ligando o equipamento, o usuário será encorajado a tentar corrigir a interferência com uma ou mais das seguintes medidas:

- Reoriente ou reposicione a antena de recepção.
- Aumente a distância entre o equipamento e o receptor.
- Conecte o equipamento a uma saída em um circuito diferente do qual o receptor está conectado.
- Consulte o revendedor ou um técnico de rádio/TV experiente para obter ajuda.

O equipamento está de acordo com a Parte 15 das Regras da FCC. A operação está sujeita às duas condições a seguir:

1. O equipamento não pode causar interferências prejudiciais.

2. O equipamento precisa aceitar qualquer interferência recebida, incluindo interferência que possa causar operação indesejada.

Modificações não autorizadas pelo fabricante podem anular a autoridade do usuário para operar o dispositivo. O equipamento está de acordo com os limites de exposição de radiação RF da FCC referentes a um ambiente não controlado. O transmissor não deve estar na mesma localização ou operando em conjunto com outra antena ou transmissor.

Informações sobre garantia

Todos os produtos MY ARCADE® têm garantia limitada e foram submetidos a uma série rigorosa de testes para garantir o nível máximo de confiabilidade e compatibilidade. É improvável que você encontre algum problema, mas, caso um defeito se torne aparente durante a utilização do produto, a MY ARCADE® garante ao comprador individual original que o produto estará isento de defeitos de material e mão de obra por um período de 120 dias após a data da compra original.

Garantia apenas para clientes nos EUA: Se um defeito coberto por esta garantia ocorrer em

um produto adquirido nos EUA ou no Canadá, a MY ARCADE®, a seu critério, efetuará o reparo ou a substituição do produto adquirido sem custo, ou reembolsará o preço de compra original. Se for necessária a substituição e o produto não estiver mais disponível, poderá ser feita a substituição por um produto comparável, a critério exclusivo da MY ARCADE®. No caso de produtos MY ARCADE® adquiridos fora dos EUA e Canadá, solicite informações à loja onde o produto foi adquirido. Os clientes de outros países deverão devolver o item no local onde foi comprado.

Esta garantia não cobre desgaste normal, uso abusivo ou mau uso, modificação, adulteração ou qualquer outra causa que não esteja relacionada a materiais ou mão de obra. Esta garantia não vale para produtos usados para fins industriais, profissionais ou comerciais.

Informações sobre assistência

Para obter assistência para um produto defeituoso dentro da política de garantia de 120 dias, procure o Atendimento ao Consumidor para obter um número de autorização de devolução. A MY ARCADE® reserva-se o direito de exigir a devolução do produto defeituoso e a comprovação da compra.

OBSERVAÇÕE: A MY ARCADE® não efetuará o processamento de reivindicações por produtos defeituosos sem um número de autorização de devolução.

Linha direta de atendimento ao consumidor
877-999-3732 (somente EUA e Canadá)
ou 310-222-1045 (internacional)

E-mail de atendimento ao consumidor
support@MyArcadeGaming.com

Site
www.MyArcadeGaming.com

Salve uma árvore, faça a inscrição online

A MY ARCADE® tomou a decisão ecológica de registrar todos os produtos online. Isso evita a impressão de cartões de registro em papel. Todas as informações necessárias para você registrar sua recente compra da MY ARCADE® estão disponíveis em:
www.MyArcadeGaming.com/product-registration

DEUTSCHE

Im Lieferumfang enthalten
Pocket Player™, CO/VS™-Kabels und Benutzerhandbuch

Benötigte Teile (nicht im Lieferumfang enthalten):
4 AA-Batterien oder Micro-USB-Kabel zur Stromversorgung

Bitte lesen Sie vor dem Gebrauch sorgfältig durch und befolgen Sie alle Anweisungen.

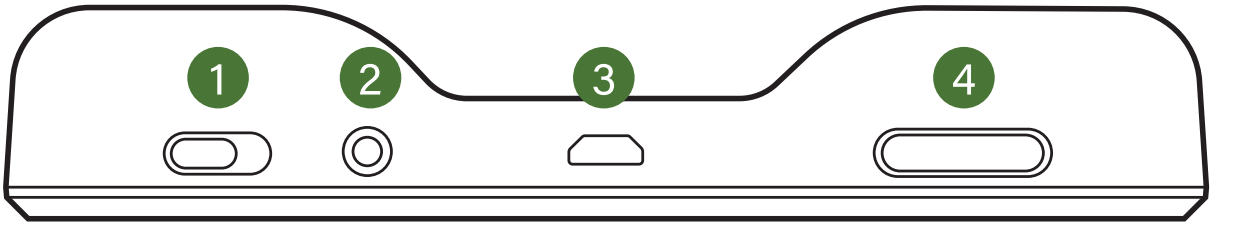

1. Ein/Aus-Schalter
2. RESET-Taste
3. Stromanschluss (5V IN)
4. Lautstärketaste
5. Steuerkreuz
6. COIN-Taste
7. START-Taste
8. B-Taste
9. A-Taste
10. Kopfhöreranschluss
11. CO/VS™-Anschluss

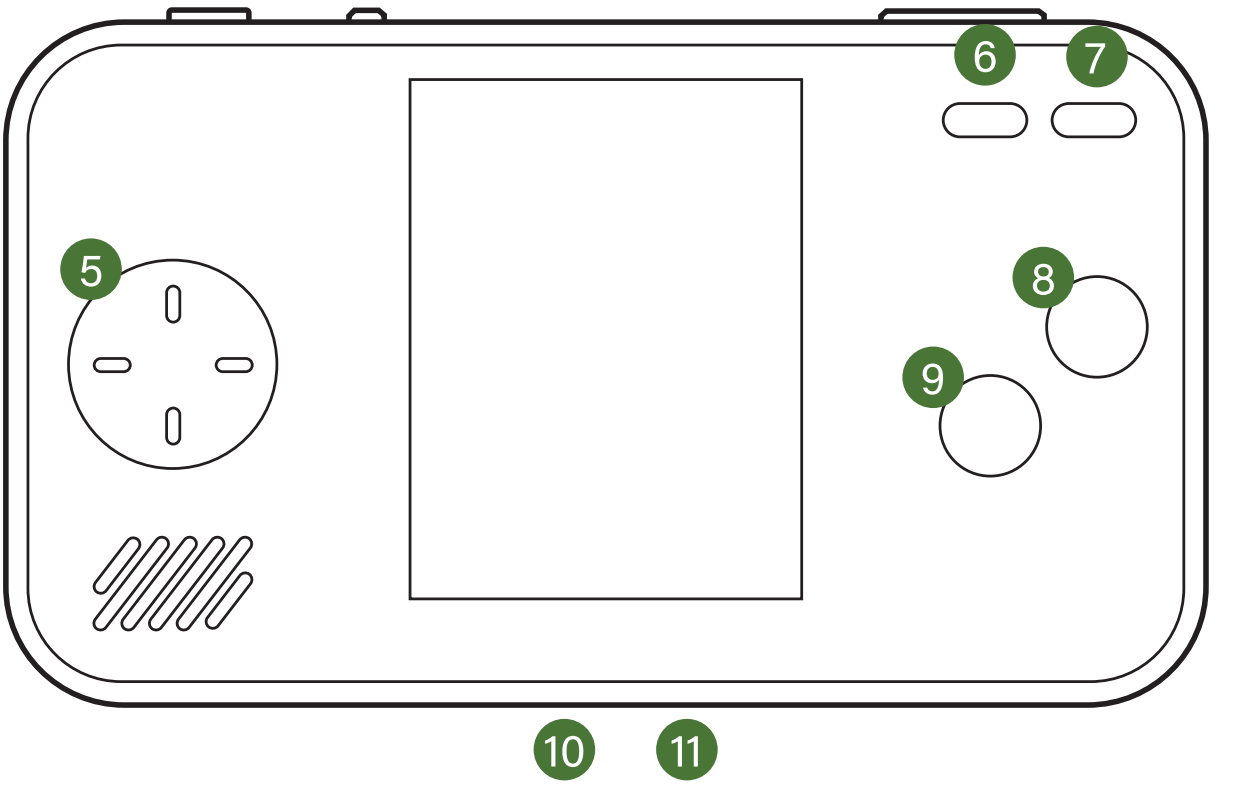

So entfernen Sie die Batterieabdeckung

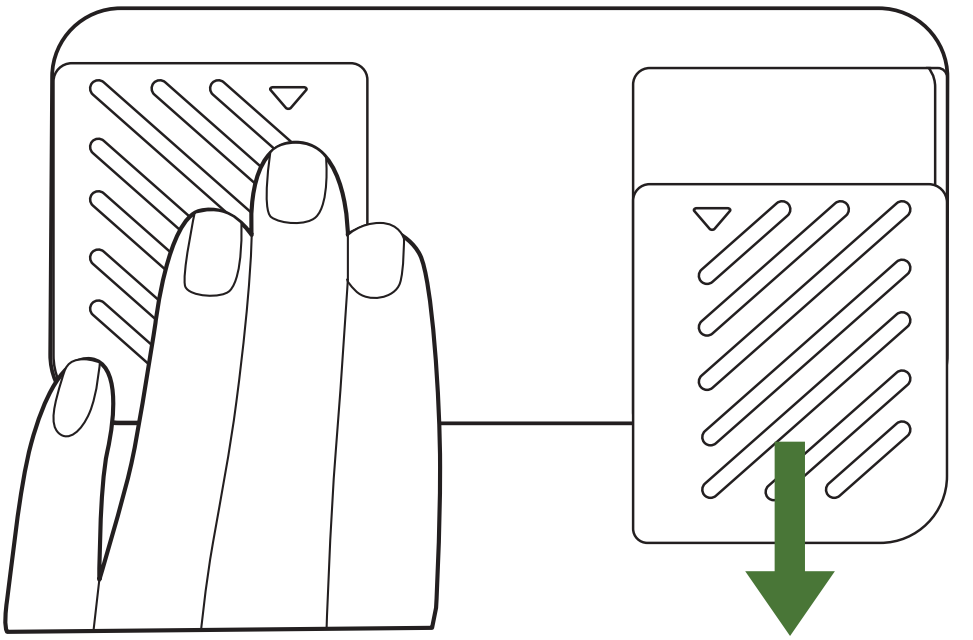

Tasten- und Anschlussfunktionen

Ein/Aus-Schalter – Schaltet das Gerät ein und aus.

START-Taste – Zum Starten eines Spiels.

COIN-Taste – Guthaben hinzufügen, um das Spiel zu spielen.

RESET-Taste – Zur Rückkehr in das Hauptmenü der Spiele.

Stromanschluss (5V IN) – Zur Stromversorgung des Pocket Player™ über ein Micro-USB-Kabel (nicht im Lieferumfang enthalten).

Lautstärketaste - Zum Lauter und Leiser Stellen des Geräts.

Steuerkreuz - Zum Auswählen eines Spiels im Hauptmenü und zur Steuerung im Spiel.

A-Taste - Schießen.

B-Taste - Springen.

Kopfhöreranschluss – Zum Anschließen von 3,5-mm-Kopfhörern (nicht im Lieferumfang enthalten).

CO/VS™-Anschluss – Um mit zwei Spielern in CO/VS™ zu spielen.

HINWEIS: CO/VS™ funktioniert nur mit 2 Contra Pocket Players™ unter Verwendung des mitgelieferten CO/VS™-Kabels.

Batterie schonen mit energiesparmodus

Bitte beachte, dass dieses Gerät über einen Energiesparmodus zur Erhaltung der Batterielaufzeit verfügt. Es schaltet sich bei Inaktivität nach 15 Minuten aus. Drücke auf die RESET-Taste oder stelle den Ein/Aus-Schalter zuerst auf Aus und dann auf Ein, um dein Gerät zurückzusetzen. Mit dem Zurücksetzen geht der Spielstatus verloren und du kehrst zum Hauptmenü zurück.

CONTRA

Die Welt ist in großer Gefahr. Es liegt an dir, der Contra-Einheit, durch 7 Etappen zu rennen, zu springen und zu schießen, um den Roten Falken und seine Armee zu besiegen.

SUPER CONTRA

Die Contra-Einheit wird wieder einmal gebraucht, um die Welt zu retten. Besiege die Außerirdischen und besessene Kameraden mit neuen Waffen und Power-Ups.

Erstmalige Nutzung

1. Entferne die Batterieabdeckungen an der Rückseite des Handgeräts.
2. Setze 4 AA-Batterien ein und bringe die Batterieabdeckungen wieder an.
3. Wenn du keine Batterien verwenden willst, stecke das Micro-USB-Ende eines Micro-USB-Kabels (nicht im Lieferumfang enthalten) vorsichtig in den Stromanschluss (5V IN) auf der oberen Seite der Konsole. Stecke das andere Ende des Kabels vorsichtig in einen USB-Anschluss. Wenn du diese Option verwendest, musst du keine Batterien einsetzen.
4. Stelle den Ein/Aus-Schalter von Aus auf Ein.
5. Wähle das Spiel aus und drücke auf die START-Taste.
6. **Für 1 Spieler:** Wähle „Single Player" und drücke START. Sobald das Menü erscheint, gib mit der COIN-Taste ein Guthaben ein und drücke START, um zu beginnen.
Für 2 Spieler: Folge den Anweisungen im Abschnitt „2-Spieler CO/VS™".

HINWEIS: Du musst mindestens 1 Guthaben über die Taste COIN eingeben, bevor du das Spiel beginnen kannst.

2-Spieler CO/VS™

HINWEIS: CO/VS™ funktioniert nur mit 2 Contra Pocket Players™ unter Verwendung des mitgelieferten CO/VS™-Kabels.

1. Stecke ein Ende des mitgelieferten CO/VS™-Kabels vorsichtig und fest in den CO/VS™-Anschluss auf der Rückseite eines der Pocket Players™ ein. Stecke das andere Ende des Kabels vorsichtig und fest in die Rückseite des zweiten Pocket Player™ ein.
2. Folge den Anweisungen für den Abschnitt „Erstmalige Nutzung".
3. Wähle auf einem der Pocket Players™ „PLAY AS Player 1" und drücke die START-Taste.
4. Auf dem zweiten Pocket Player™ wähle „PLAY AS Player 2" und drücke START.

HINWEIS: Du musst zuerst „PLAY AS Player 1" auf einem Pocket Player™ auswählen, bevor du „PLAY AS Player 2" auf dem anderen auswählen kannst.

5. Gib mindestens 2 Guthaben mit der COIN-Taste ein und drücke die START-Taste erneut, um zu beginnen.

HINWEISE:

- Du musst zuerst „PLAY AS Player 1“ wählen, bevor du beim Spielen „PLAY AS Player 2“ für 2 Spieler wählen kannst.
- Du musst mindestens 2 Guthaben eingeben, bevor du ein 2-Spieler-Spiel beginnen kannst.
- Das Spiel beginnt erst, wenn du START drückst, nachdem die Guthaben hinzugefügt wurden.
- Stelle sicher, dass das CO/VS™-Kabel vollständig in beide Pocket Player™-Geräte eingesteckt ist.
- AA-Batterien (nicht mitgeliefert) oder Micro-USB-Kabel (nicht mitgeliefert) müssen verwendet werden, um die Geräte beim Spielen mit 2 Spielern mit Strom zu versorgen.
- Beide Spieler müssen Fortschritte machen, um weiterzukommen. Sobald ein Spieler ein Leben verliert, wird das Spiel so lange fortgesetzt, bis der andere Spieler ein Leben verloren hat.
- Wenn ein Spieler während des Spiels seine CO/VS™-Verbindung unterbricht, bitte RESET betätigen oder das Gerät ausschalten und den Schritten unter „Erstmalige Nutzung“ folgen, um das Spiel neu zu starten.

So setzen Sie Batterien ein und entfernen sie

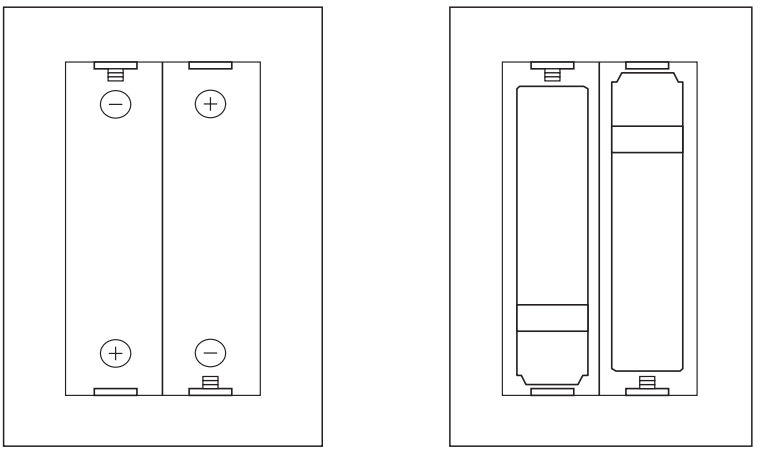

WICHTIG: Nutzen Sie qualitativ hochwertige Alkali-Batterien für längere Spielzeiten.

Hinweise zu den Batterien

Das Auslaufen von Batteriesäure kann zu körperlichen Verletzungen und Schäden am Produkt führen. Reinigen Sie in einem solchen Fall den betroffenen Bereich der Haut und Ihre Kleidung gründlich. Lassen Sie die Batteriesäure nicht in die Nähe Ihres Gesichts kommen. Auslaufende Batterien können ein platzendes Geräusch verursachen.

- Die Batterien sollten nur von Erwachsenen eingesetzt und ausgetauscht werden.
- Verwenden Sie keine gebrauchten und neuen Batterien gleichzeitig (tauschen Sie immer alle Batterien aus).
- Verwenden Sie nicht verschiedene Marken von Batterien gleichzeitig. Wir empfehlen, keine Batterien zu verwenden, die mit „Heavy Duty“, „General Use“, „Zinc Chloride“ (Zinkchlorid) oder „Zinc Carbon“ (Zink-Kohle) beschriftet sind.
- Entfernen Sie die Batterien aus dem Gerät, wenn Sie es über einen längeren Zeitraum hinweg nicht nutzen.
- Entfernen Sie die Batterien und verwahren Sie sie an einem kühlen und trockenen Ort, wenn Sie das Gerät nicht nutzen.

- Entfernen Sie leere Batterien aus dem Gerät.
- Setzen Sie die Batterien nicht verkehrt herum ein. Stellen Sie sicher, dass der Plus- (+) und Minuspol (-) in die richtige Richtung zeigt. Setzen Sie die Batterien mit dem Minuspol zuerst ein.
- Verwenden Sie keine beschädigten, verformten oder ausgelaufenen Batterien.
- Versuchen Sie nicht, Einwegbatterien aufzuladen.
- Entfernen Sie Akkus vor dem Aufladen aus dem Gerät.
- Entsorgen Sie die Batterien nur in staatlich zugelassenen Recyclinganlagen in Ihrer Nähe.
- Schließen Sie die Batterieanschlüsse nicht kurz.
- Manipulationen des Geräts können zu Schäden am Produkt, zum Erlöschen Ihres Garantieanspruchs und zu Verletzungen führen.
- **Warnung:** ERSTICKUNGSGEFAHR durch kleine Teile. Nicht für Kinder unter 3 Jahren geeignet.
- Diese Beschränkung ergänzt die Altersbeschränkung.
- Der Adapter für dieses Gerät muss die folgenden Voraussetzungen erfüllen: 5 V DC, 1A.
- Verwenden Sie nur Adapter, die die Gerätevoraussetzungen erfüllen.
- Der Adapter selbst ist kein Spielzeug.
- Adapter, die mit diesem Gerät verwendet werden, müssen regelmäßig auf Schäden am Kabel, Anschluss, Gehäuse und an anderen Teilen untersucht werden.

FCC-Hinweise

Dieses Gerät wurde getestet und hält die Grenzwerte für digitale Geräte der Klasse B gemäß Teil 15 der FCC-Vorschriften ein. Diese Einschränkungen sollen einen angemessenen Schutz gegen gesundheitsgefährdende Strahlungen im häuslichen Bereich sicherstellen. Dieses Gerät erzeugt, verwendet und kann Hochfrequenzstrahlung ausstrahlen, und kann zu Beeinträchtigungen bei Funkverbindungen führen, wenn es nicht in Übereinstimmung mit der Bedienungsanleitung installiert und verwendet wird. Es besteht allerdings keine Garantie, dass es bei einer bestimmten Installation zu keiner Störung kommt.

Verursacht dieses Gerät Störungen im Rundfunk- und Fernsehempfang, was durch Aus- und Einschalten des Geräts festgestellt werden kann, kann der Benutzer die Störung durch eine oder mehrere der folgenden Maßnahmen beheben:

- Ausrichtung und Lage der Empfangsantenne verändern.
- Die Entfernung zwischen dem Gerät und dem Empfänger vergrößern.
- Das Gerät mit der Steckdose eines anderen Stromkreises als des Stromkreises, in dem der Receiver angeschlossen ist, verbinden.
- Den Händler oder einen erfahrenen Radio-/Fernsehtechniker um Unterstützung bitten.

Dieses Gerät entspricht Teil 15 der FCC-Vorschriften. Der Betrieb unterliegt den folgenden beiden Bedingungen:

1. Dieses Gerät verursacht keine gesundheitsgefährdende Strahlung.

2. Dieses Gerät muss den Empfang von Störungen zulassen, einschließlich solcher Störungen, die seinen Betrieb beeinträchtigen.

Änderungen, die nicht vom Hersteller genehmigt wurden, können die Nutzungsrechte durch den Anwender ungültig machen. Dieses Gerät entspricht den FCC-RF-Strahlungsgrenzwerten für unkontrollierte Umgebungen. Der Sender darf sich nicht in der Nähe einer anderen Antenne oder eines Senders befinden oder gemeinsam mit diesen genutzt werden.

Hinweise zur Garantie

Alle Produkte von MY ARCADE® verfügen über eine beschränkte Garantie und wurden einer Reihe von sorgfältigen Prüfungen unterzogen, um ein höchstmögliches Maß an Betriebssicherheit und Kompatibilität zu gewährleisten. In der Regel treten bei der Nutzung dieses Produkts keine Probleme auf. Sollten Sie jedoch während der Nutzung eine Fehlfunktion erleben, garantiert MY ARCADE® dem ursprünglichen Käufer des Produkts für einen Zeitraum von 120 Tagen ab dem Datum des ursprünglichen Kaufs ein von Material- und Herstellungsfehlern freies Produkt.

Garantie nur für US-Kunden: Sollte im Rahmen dieser Garantie eine Fehlfunktion auftreten, wird MY ARCADE® das erworbene Produkt gebührenfrei wahlweise reparieren oder ersetzen, jedoch nicht den ursprünglichen Kaufpreis zurückerstatten. Wenn Sie einen Ersatz benötigen, Ihr Produkt jedoch nicht länger erhältlich ist, behält sich MY ARCADE® vor, nach eigenem Ermessen ein vergleichbares Produkt als Ersatz zur Verfügung zu stellen. Kunden in anderen Ländern als den USA müssen die Artikel an den ursprünglichen Händler zurücksenden.

Diese Garantie erstreckt sich nicht auf die normale Abnutzung, den falschen Gebrauch oder Missbrauch des Geräts sowie auf Änderungen, Manipulationen oder andere Fehlerursachen, die sich nicht aus den Materialien oder der Herstellung ergeben. Diese Garantie erstreckt sich nicht auf Produkte für den industriellen, beruflichen oder kommerziellen Gebrauch.

Hinweise zum Kundendienst

Kontaktieren Sie bei Fehlern am Produkt, die durch die 120-Tage-Garantie abgedeckt werden, den Kundendienst, um eine Autorisierungsnummer für die Rückgabe zu erhalten. MY ARCADE® behält sich das Recht vor die Rückgabe des fehlerhaften Produkts und einen Nachweis über den Kauf zu verlangen.

HINWEIS: MY ARCADE® bearbeitet keine aus einem fehlerhaften Produkt resultierenden Ansprüche ohne eine Autorisierungsnummer für die Rückgabe.

Kundendienst-Hotline
877-999-3732 (nur USA und Kanada)
oder 310-222-1045 (weltweit)

E-Mail-Adresse des Kundendienstes
support@MyArcadeGaming.com

Website
www.MyArcadeGaming.com

Registrieren Sie sich online und retten Sie einen Baum

MY ARCADE® hat sich aus Umweltschutzgründen dafür entschieden, alle Produkte online registrieren zu lassen. Auf Papier gedruckte Registrierungskarten werden dadurch nicht länger benötigt. Alle Informationen, die Sie für die Registrierung Ihres neu erworbenen Produkts von MY ARCADE® benötigen, finden Sie unter:
www.MyArcadeGaming.com/product-registration

NEDERLANDS

Bevat
Pocket Player™, CO/VS™-kabel en gebruikershandleiding

Benodigdhede materialen (niet meegeleverd)
4 AA batterijen of Micro-USB kabel

Gelieve deze handleiding aandachtig te lezen.

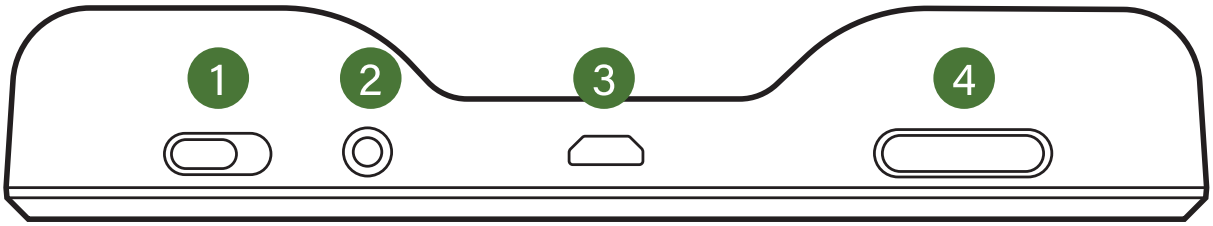

1. Aan/uit
2. RESET toets
3. 5V input poort (5V IN)
4. Volume
5. Richtingsknoppen
6. COIN-knop
7. START toets
8. B toets
9. A toets
10. Hoofdtelefoonaansluiting
11. CO/VS™-poort

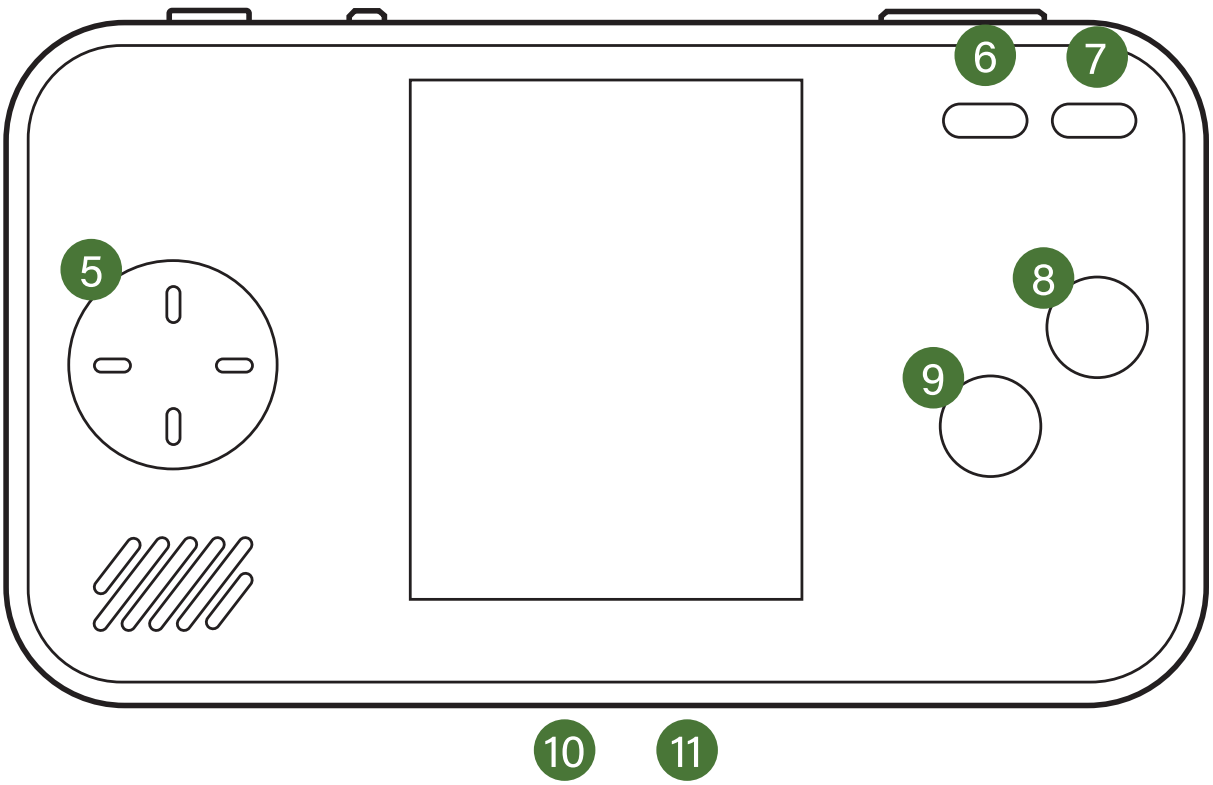

Hoe het batterij compartiment openen

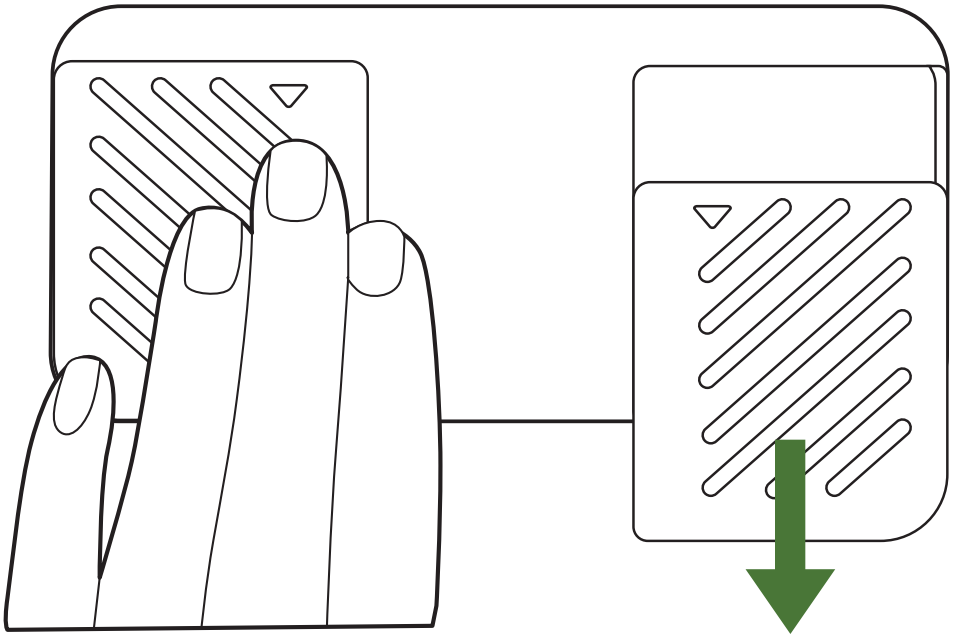

Functies van de toetsen en poorten

Aan/uit - Voor in en uitschakelen van de console.

START toets - Om de videospelen te starten.

COIN-knop - Voer credits in om het spel te spelen.

RESET toets - Terugkeren naar het hoofdmenu.

5V input poort (5V IN) - Om de Pocket Player™ op te laden via micro USB kabel (niet meegeleverd).

Volumeknoppen - Hiermee verhoogt en verlaagt u het volume.

Richtingsknoppen - Om een spel te selecteren en om te bewegen in het spel.

A toets - Om te schieten.

B toets - Springen.

Hoofdtelefoonaansluiting – Zum Anschließen von 3,5-mm-Kopfhörern (nicht im Lieferumfang enthalten).

CO/VS™-poort - Hiermee kun je met twee spelers tegelijk spelen in CO/VS™.

OPMERKING: CO/VS™ werkt alleen met 2 Contra Pocket Players™ met behulp van de meegeleverde CO/VS™-kabel.

Energiebesparing in de slaapstand

Let op: dit apparaat is uitgerust met een slaapstand om de levensduur van de batterij te verlengen en zal na 15 minuten inactiviteit uitschakelen. Druk op de RESET-knop of zet de stroomschakelaar in de uit-stand en vervolgens weer aan om je apparaat te resetten. Eenmaal gereset, verlies je de voortgang van het spel en keer je terug naar het hoofdmenu.

CONTRA

De wereld is in groot gevaar. Het is aan jou, de Contra-eenheid, om door 7 etappes te rennen, te springen en te schieten om Red Falcon en zijn leger te verslaan.

SUPER CONTRA

De Contra-unit moet er opnieuw op uit om de wereld te redden. Versla aliens en bezeten kameraden met nieuwe wapens en power-ups.

Eerste gebruik

1. Verwijder de batterijklepjes aan de achterkant van de handheld.
2. Plaats 4 AA-batterijen en plaats de batterijklepjes terug.
3. Als je geen batterijen wilt gebruiken, steek je het micro-USB-uiteinde van een micro-USB-kabel (niet meegeleverd) voorzichtig in de stroomaansluiting (5V IN) aan de bovenkant van de console. Steek het andere uiteinde van de kabel voorzichtig in een actieve USB-poort. Wanneer je deze optie gebruikt, hoef je geen batterijen te plaatsen.
4. Zet de aan-uitschakelaar van uit naar aan.
5. Kies een spel en druk op START.
6. **Voor 1 speler:** selecteer Single Player en druk op START. Zodra het menu verschijnt, voer je een credit in met behulp van de knop COIN en druk je op START om te beginnen.
Voor 2 spelers: volg de instructies in CO/VS™ voor twee spelers.

OPMERKING: Je moet minimaal 1 credit invoeren met de knop COIN voordat je kunt beginnen met spelen.

CO/VS™ voor twee spelers

OPMERKING: CO/VS™ werkt alleen met 2 Contra Pocket Players™ met behulp van de meegeleverde CO/VS™-kabel.

1. Steek een uiteinde van de meegeleverde CO/VS™-kabel voorzichtig stevig in de CO/VS™-poort op de achterkant van een van de Pocket Players™. Steek het andere uiteinde van de kabel voorzichtig stevig in de achterkant van de tweede Pocket Player™.
2. Volg de instructies onder Eerste gebruik.
3. Selecteer op een van de Pocket Players™ PLAY AS Player 1 en druk op START.
4. Op de tweede Pocket Player™ selecteer je PLAY AS Player 2 en druk je opnieuw op START.

OPMERKING: Selecteer eerst PLAY AS Player 1 op de ene Pocket Player™ voordat je PLAY AS Player 2 op de andere selecteert.

5. Voer ten minste 2 credits in met behulp van de knop COIN en druk nogmaals op START om te beginnen.

OPMERKINGEN:

- Selecteer eerst PLAY AS Player 1 voordat je PLAY AS Player 2 selecteert als je met twee personen speelt.

- Je moet ten minste 2 credits invoeren voordat je een spel met twee spelers kunt beginnen.
- Het spel begint pas als je op START drukt zodra er credits zijn toegevoegd.
- Controleer of de CO/VS™-kabel volledig in beide Pocket Player™-apparaten is geplaatst.
- Gebruik AA-batterijen (niet meegeleverd) of een Micro-USB-kabel (niet meegeleverd) om de apparaten te voeden wanneer je met 2 personen speelt.
- Beide spelers moeten vooruitgang boeken om vooruit te komen op het scherm. Als een speler eenmaal een leven verliest, gaat het spel door tot de andere speler een leven heeft verloren.
- Als een speler zijn CO/VS™-verbinding onderbreekt tijdens het spelen, moet je een RESET van het apparaat uitvoeren of het apparaat uitschakelen en de stappen in Eerste gebruik volgen om het spel opnieuw te starten.

Hoe batterijen insteken en uithalen

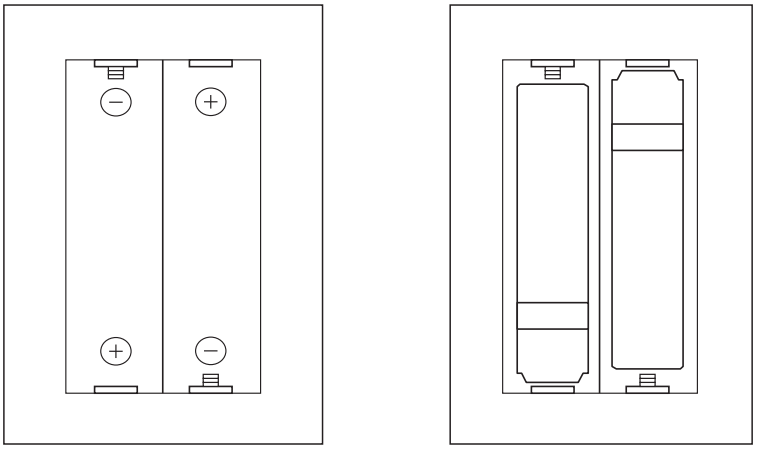

BELANGRIJK: Gebruik alkalinebatterijen van hoge kwaliteit voor langer speelplezier.

Informatie over de batterij

Lekkage van batterijzuur kan persoonlijk letsel en schade aan dit product veroorzaken. Als de batterij lekt, moet u de aangetaste huid en kleding grondig wassen. Houd accuzuur uit de buurt van ogen en mond. Lekkende batterijen kunnen een knappende geluiden maken.

- Batterijen mogen alleen door een volwassene worden geïnstalleerd en vervangen.
- Meng geen gebruikte en nieuwe batterijen (vervang alle batterijen op hetzelfde moment).
- Meng geen verschillende merken batterijen.
- We raden af om batterijen met het label "Heavy Duty", "General Use", "Zinc Chloride" of Zinc Carbon" te gebruiken.
- Laat batterijen niet in de controller liggen voor langdurig niet-gebruik.
- Verwijder de batterijen en bewaar ze op een koele, droge plaats wanneer u ze niet gebruikt.
- Verwijder lege batterijen uit het apparaat.
- Plaats de batterijen niet achterstevoren. Zorg ervoor dat de positieve (+) en negatieve (-) uiteinden in de juiste richting wijzen. Plaats het negatieve uiteinde eerst.
- Gebruik geen beschadigde, vervormde of lekkende batterijen.
- Laad niet-oplaadbare batterijen niet op. ▪ Verwijder vóór het opladen oplaadbare batterijen uit het apparaat.
- Gooi batterijen uitsluitend in de door de overheid goedgekeurde recyclingfaciliteiten bij u in de buurt.
- Sluit de batterijpolen niet kort.

- Het knoeien met het product kan schade aan uw product tot gevolg hebben, de garantie ongeldig maken en letsel veroorzaken.
- Waarschuwing: VERSTIKKINGSGEVAAR kleine onderdelen Niet geschikt voor kinderen jonger dan 36 maanden. bij de leeftijdswaarschuwing.
- Adapter voor gebruik met het apparaat vereist: DC 5V, 1A.
- Gebruik alleen een adapter die voldoet aan de vereisten van het apparaat.
- De adapter is geen speelgoed.
- Adapters die met het apparaat worden gebruikt, moeten regelmatig worden onderzocht op schade aan het snoer, de stekker, de behuizing en andere onderdelen.

FCC-informatie

Dit apparaat is getest en voldoet aan de limieten voor een klasse B digitaal apparaat, conform deel 15 van de FCC-regels. Deze limieten zijn opgesteld om redelijke bescherming te bieden tegen schadelijke interferentie in een residentiële installatie. Deze apparatuur genereert, gebruikt en kan radiofrequentie-energie uitstralen en kan, indien niet geïnstalleerd en gebruikt in overeenstemming met de instructies, schadelijke interferentie van radiocommunicatie veroorzaken. Er is echter geen garantie dat er in een bepaalde installatie geen interferentie zal optreden.

Als dit apparaat schadelijke storing veroorzaakt aan radio-of televisieontvangst, wat kan worden vastgesteld door het apparaat uit en weer in te schakelen, wordt de gebruiker aangemoedigd om de storing te verhelpen door een of meer van de volgende maatregelen:

- Heroriënteren of verplaatsen van de ontvangst antenne.
- Vergroot de afstand tussen de apparatuur en de ontvanger.
- Sluit het apparaat aan op een stopcontact in een ander circuit dan dat waarop de ontvanger is aangesloten.
- Raadpleeg de dealer of een ervaren radio / tv-technicus voor hulp.

Dit apparaat voldoet aan Deel 15 van de FCC-regels. De werking is onderhevig aan de volgende twee voorwaarden:

1. Dit apparaat mag geen schadelijke interferentie veroorzaken.

2. Deze apparatuur moet elke ontvangen storing accepteren, inclusief storing die een ongewenste werking kan veroorzaken.

Wijzigingen die niet door de fabrikant zijn goedgekeurd, kunnen de toestemming voor het gebruik van dit apparaat ongeldig maken. Dit apparaat voldoet aan de FCC-limieten voor blootstelling aan radiostraling voor een ongecontroleerde omgeving. Deze zender mag niet worden geplaatst of gebruikt in combinatie met een andere antenne of zender.

Garantiegegevens

Alle MY ARCADE®-producten worden geleverd met een beperkte garantie en zijn onderworpen aan een grondige reeks tests om het hoogste niveau van betrouwbaarheid en compatibiliteit te garanderen. Het is onwaarschijnlijk dat u enig probleem zult ondervinden, maar als een defect tijdens het gebruik van dit product zou blijken, garandeert MY ARCADE® de oorspronkelijke koper van de consument dat dit product gedurende 120 dagen vrij zal zijn van defecten in materiaal en vakmanschap. vanaf de datum van uw oorspronkelijke aankoop.

Als zich een defect voordoet aan een product dat is gekocht in de VS of Canada en dat onder deze garantie valt, zal MY ARCADE®, naar eigen keuze, het gekochte product kosteloos repareren of vervangen of de oorspronkelijke aankoopprijs terugbetalen. Als een vervanging

noodzakelijk is en uw product niet langer beschikbaar is, kan een vergelijkbaar product naar eigen goeddunken van MY ARCADE® worden vervangen. Voor MY ARCADE®-producten die buiten de VS en Canada zijn gekocht, kunt u de winkel waar het product is gekocht om meer informatie vragen.

Deze e garantie dekt geen normale slijtage, verkeerd gebruik of verkeerd gebruik, wijziging, knoeien of enige andere oorzaak die geen verband houdt met materiaal of vakmanschap. Deze garantie is niet van toepassing op producten die worden gebruikt voor industriële, professionele of commerciële doeleinden.

Service-informatie

Neem voor service over een defect product onder het 120-dagen garantiebeleid contact op met de klantenservice voor een retourautorisatienummer. MY ARCADE® behoudt zich het recht voor om de terugkeer van het defecte product en een aankoopbewijs te eisen.

OPMERKING: MY ARCADE® zal geen gebrekkige claims verwerken zonder een Return Authorization Number.

Consumentenservice hotline
+1 877-99-3732 (alleen VS en Canada)
of +1 310-22-1045 (internationaal)

Consumentenondersteuning e-mail
support@MyArcadeGaming.com

Website
www.MyArcadeGaming.com

Denk aan het milieu en registreer online

Online registreren MY ARCADE® maakt het milieu vriendelijke keuze om alle producten online te laten registreren. Hiermee bespaart u het afdrukken van fysieke papieren registratiekaarten. Alle informatie die u nodig hebt om uw recente MY ARCADE®-aankoop te registreren, is beschikbaar op: **www.MyArcadeGaming.com/product-registration**

日本語

付属品
Pocket Player™, CO/VS™ケーブル, およびユーザーガイド

必要なアイテム (別売り):
単 4 電池 4 本またはデバイスを充電するためのMicro-USB ケーブル

ご使用の前に本ユーザーガイドをよくお読みください。

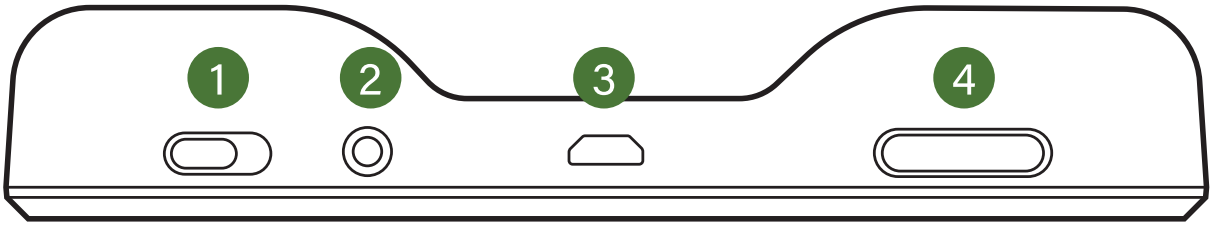

1. 電源

2. RESETボタン

3. 電源ポート (5V IN)

4. VOLUME ボタン

5. 方向パッド

6. COIN ボタン

7. STARTボタン

8. Bボタン

9. Aボタン

10. ヘッドフォン差込口

11. CO/VS™ ポート

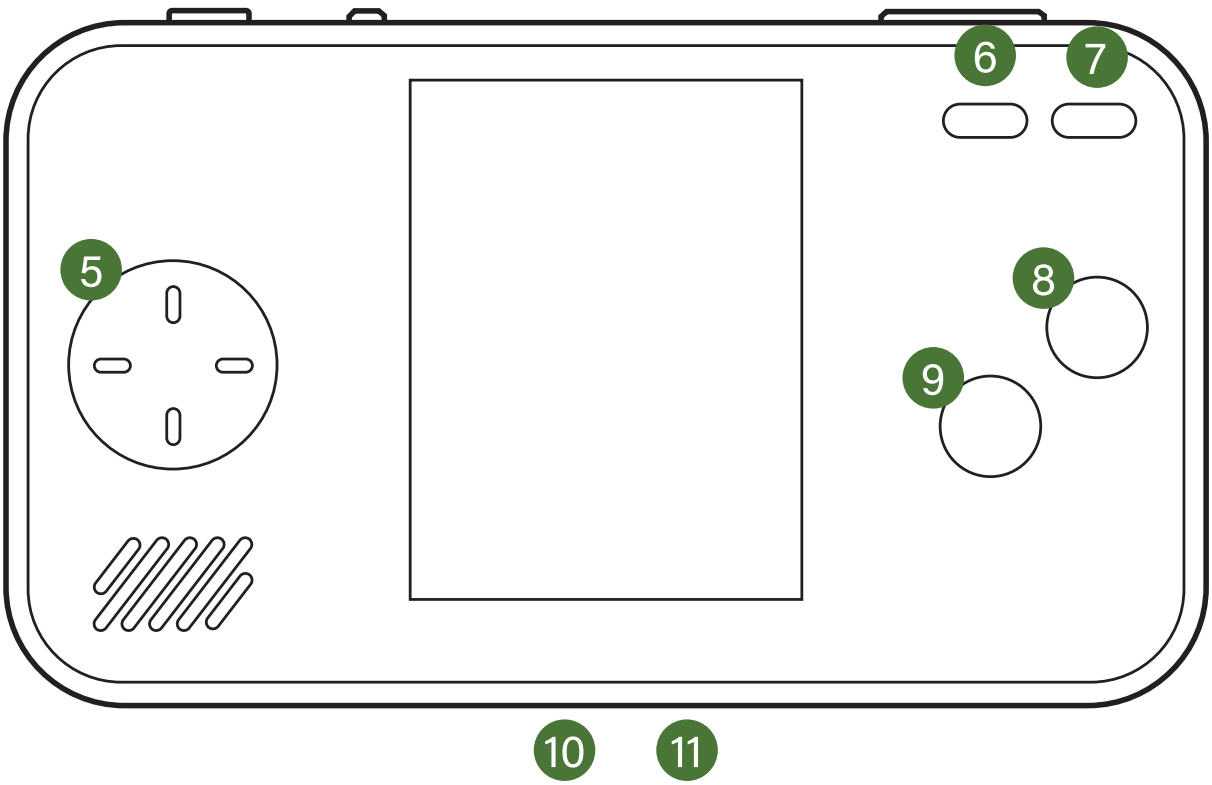

バッテリーカバーのはずし方

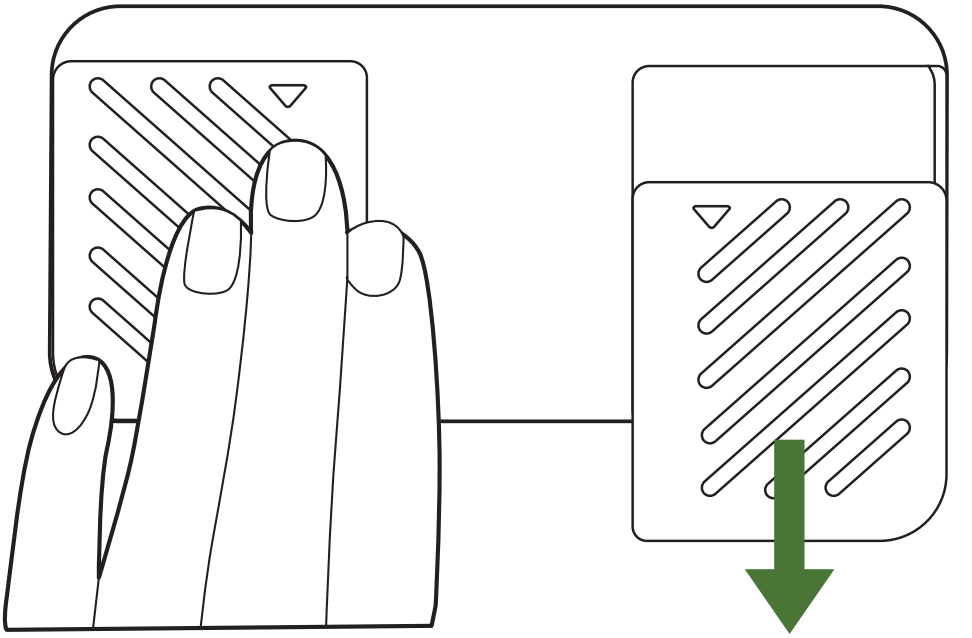

ボタン・スイッチとポートの機能

電源 - デバイスの電源をオン／オフにします。

STARTボタン - ゲームを開始し。

COIN ボタン - ゲームをプレイするためにクレジットを追加します。

RESETボタン - ゲームのメインメニューに戻ります。

電源ポート（5V IN） - MICRO-USBケーブル（別売）を使用してPOCKET PLAYER™に電力を供給します。

VOLUME ボタン - 音量を上げたり、下げたりします。

方向パッド - メインメニューからゲームを選択します。また、ゲームのプレイ中の移動に使用します。

Aボタン- 敵を撃つのに使います。

Bボタン - ジャンプに使用。

ヘッドフォン差込口 - 3.5mmヘッドフォン（別売）を使って聴くことができます。

CO/VS™ポート – CO/VS™で2人でプレイする場合に使用します。

注：CO/VS™は、付属のCO/VS™ケーブルで2台のContra Pocket Player™を接続した場合のみ機能します。

スリープモード・パワーセービング

このデバイスはバッテリーの寿命を節約するためにスリープモードを備えており、15分間何も操作しないと自動的にオフになります。RESETボタンを押すか、電源スイッチを OFF の位置に動かし、デバイスをリセットします。リセットすると、ゲームの進行状況が失われ、メインメニューに戻ります。

CONTRA

重大な危険に直面している世界。7のステージを走り抜け、ジャンプし、標的を撃ち落として、レッドファルコンとその軍団を倒すことができるのは、特殊部隊CONTRAであるあなただけです。

SUPER CONTRA

世界を救うために、特殊部隊CONTRAの力が再び必要とされています。新たな武器とパワーアップアイテムで、襲いくるエイリアン軍団を倒し、突き進んでください。

初めて使用する場合

1. ゲーム端末機の背面にあるバッテリーカバーを取り外します。
2. 4本のAA（単4）バッテリーを挿入し、カバーを取り付けます。
3. バッテリーを使わない場合は、MICRO-USBケーブル（別売）のMICRO-USB端子を本体の表面にある電源ポート（5V IN）に静かに差し込みます。ケーブルのもう一方の端子を電源の入ったUSBポートに静かに差し込みます。このオプションを使えば、バッテリーは不要です。
4. 電源スイッチをオフからオンにします。
5. ゲームを選択して、STARTボタンを押します。
6. 1プレイヤー：「シングルプレイヤー」を選択してSTARTを押します。メニューが表示されたら、COINボタンを使ってクレジットを入れ、STARTを押して開始します。
2プレイヤー：「2プレイヤーCO/VS™」のセクションにある指示に従ってください。

注： ゲームを開始する前に、COINボタンを使ってクレジットを少なくとも1枚入れてください。

2プレイヤーCO/VS™

注：CO/VS™は、付属のCO/VS™ケーブルで2台のCONTRA POCKET PLAYER™を接続した場合のみ機能します。

1. 付属のCO/VS™ケーブルの一方の端子を、どちらかのPOCKET PLAYER™の背面にあるCO/VS™ポートに丁寧にしっかりと差し込みます。ケーブルのもう一方の端子を2台目のPOCKET PLAYER™の背面に丁寧に差し込みます。
2.「初めて使用する場合」のセクションの指示に従います。
3. どちらかのPOCKET PLAYER™で、「PLAY AS PLAYER 1」を選択してSTARTボタンを押します。
4. もう1台のPOCKET PLAYER™で、「PLAY AS PLAYER 2」を選択してSTARTを押します。

注：1台目のPOCKET PLAYER™で「PLAY AS PLAYER 1」を最初に選択してから、2台目で「PLAY AS PLAYER 2」を選択してください。

5. COINボタンを使って少なくとも2枚のクレジットを入れ、STARTボタンを再度押してから開始します。

注：
- 二人でプレイする場合は、「PLAY AS Player 1」を最初に選択してから「PLAY AS Player 2」を選択してください。
- 2プレイヤーゲームを開始する場合は、クレジットを少なくとも2枚入れてください。

- クレジットを追加してSTARTを押すまで、ゲームは開始されません。
- CO/VS™ケーブルが両方のPocket Player™デバイスにしっかりと差し込まれていることを必ず確認してください。
- 2人でプレイする場合は、必ずAA電池（別売）またはMicro-USBケーブル（別売）を使ってデバイスの 電源を入れてください。
- どちらが一方のプレイヤーだけが次の画面に進むことはできません。1人のプレイヤーがライフを失っても、もう一方のプレイヤーがライフを失うまでゲームは続行されます。
- 1人のプレイヤーがプレイ中にCO/VS™の接続を中断した場合は、RESETを押すか、デバイスの電源を切り、「初めて使用する場合」にあるステップに従ってゲームを再開してください。

電池の交換の仕方

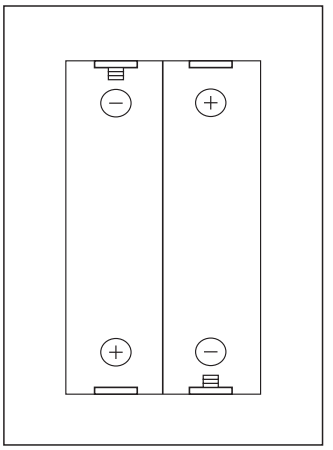

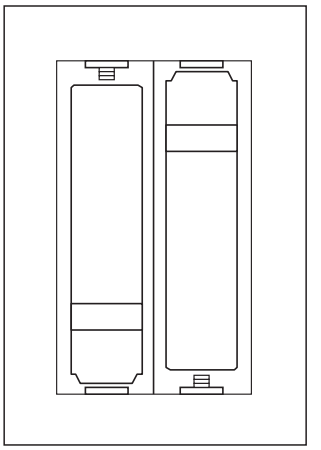

重要：長時間プレイする場合は、高品質のアルカリ電池を使用してください。

バッテリー情報

電池の液漏れは、人身傷害および本製品の損傷を引き起こす可能性があります。電池の液漏れが発生した場合は、肌や衣類を十分に洗ってください。電池の液に目や口を近づけないでください。電池の液漏れが起こっていると、音が鳴ることがあります。

- 電池の交換は、必ず大人の方が行ってください。
- 使用済みの電池と新しい電池を混ぜて使用しないでください (同時にすべての電池を交換してください)。
- 異なるブランドの電池を混ぜて使用しないでください。
- 「高出力」、「高容量」、「塩化亜鉛」または「亜鉛炭素」と表記された電池の使用は推奨されません。
- 長期間使用しないときは、製品に電池を入れたままにしないでください。
- 使用していないときは、電池を取り出し、涼しく乾燥した場所に保管してください。
- 消耗した電池は本機から取り外してください。
- 電池を逆方向に入れないでください。プラス (+) とマイナス (-) 端子 が正しい方向を向いていることを確認し、マイナス側から挿入してください。
- 破損、変形、または液漏れした電池は使用しないでください。
- 非充電式電池を充電しないでください。
- 充電する前に、充電式電池をデバイスから取り外してください。
- お住まいの地域の、政府認可のリサイクル施設でのみ電池を廃棄してください。
- 電池の端子をショートさせないでください。
- デバイスを改造すると、製品が損傷し、保証が無効になります。また、負傷の原因ともなります。
- **警告：**小さな部品は誤飲のおそれがあります。3 歳未満のお子様の近くでの ご使用はお控えください。

- ご使用には、年齢制限 が伴います。
- デバイスに使用できるアダプタは、DC 5V、1A です。
- デバイスの要件を満たすアダプタのみを使用してください。
- アダプタはおもちゃではありません。
- デバイスに使用されるアダプタは、
コード、プラグ、外装、およびその他の部品に損傷がないか、定期的に点検してください。

FCC 情報

この装置はテストの結果、FCC 規制パート 15 によるクラス B デジタル装置の制限に準拠していることが証明されています。これらの制限は、住宅地区で使用した場合に、有害な電波干渉から適正に保護することを目的としています。この装置は高周波エネルギーを発生、使用、放出する可能性があるため、説明書に従って設置または使用しないと、無線通信に有害な干渉を引き起こす可能性があります。ただし、特定の設置条件で電波干渉が起こらないという保証はありません。
この装置がラジオやテレビに有害な干渉を引き起こしている場合は (装置をオフ/オンにして判断できます)、次のいずれかの方法で干渉を是正することが推奨されます。

- 受信アンテナの方向や位置を変える。
- 装置と受信機の距離を離す。
- 受信機を接続している回路とは別の回路の差し込みに装置を接続する。
- ラジオ/テレビの販売店、あるいは経験のある技術者に相談する。

本装置は FCC 規定パート 15 に準拠しています。次の 2 つの条件に従って使用してください。
1.本装置が有害な干渉を引き起こさないこと。
2.本装置が、望ましくない動作を引き起こす可能性のある電波干渉を含め、あらゆる干渉を受容できること。

製造業者の承認なしに変更を行うと、ユーザーは本デバイスを操作する権利を喪失することがあります。本装置は、制御されていない環境に対して規定された FCC RF 被曝範囲に準拠しています。本トランスミッタは、他のアンテナまたはトランスミッタと同じ場所に設置したり、同時に操作しないでください。

保証に関する情報

MY ARCADE® のすべての製品には限定保証が適用され、またすべての製品について一連の徹底的な試験により最高水準の信頼性および互換性が確認されています。問題が生じる可能性は低いものの、本製品の使用中に不具合
が明らかになった場合、MY ARCADE® は製品を購入されたお客様本人に対し、本製品の購入日から 120 日間は材料 および製造上の欠陥がないことを保証します。

米国またはカナダで購入された製品に本保証の対象となる不具合が発生した場合、購入された製品を無償にて修理または交換を行うか購入金額を返金させていただきます。交換が必要な製品が入荷できない場合は、MY ARCADE® の独自の裁量により、同等品でこれに代えさせていただく場合もあります。米国およびカナダ以外で購入された MY ARCADE® 製品につきましては、購入店舗に詳細をお問い合わせください。

通常の摩耗および裂け、不正または誤った使用、修正、改造または材料および製造に関連しないその他の原因については、本保証は一切適用されません。産業または専門的、商業目的で使用される製品については、本保証は一切適用されません。

サービスに関する情報

120 日間の保証規定に基づく瑕疵製品の修理については、お客様サポートにお問い合わせください。返品認証番号を発行いたします。MY ARCADE® は、瑕疵製品の返却および購入証明書を要求する 権利を有します。

注: MY ARCADE® では、返品認証番号がない場合、瑕疵製品の補償の手続きを行わないものとします。

お客様サポートホットライン
877-999-3732 (米国、カナダ専用)
310-222-1045 (米国、カナダ以外)

お客様サポート電子メール
support@MyArcadeGaming.com

ウェブサイト
www.MyArcadeGaming.com

環境保護のため、オンラインでの登録をお願いいたします
MY ARCADE® では、環境に配慮し、すべての製品の登録をオンラインで行っています。これにより、登録カードの印刷に使用する用紙削減に取り組んでいます。お買い求めいただきましたMY ARCADE® 製品を登録するために必要な情報は、以下を参照にしてください。
www.MyArcadeGaming.com/product-registration

العربية

المحتويات

جهاز Pocket Player™، كبل CO/VS™ و ودليل المستخدم

المواد اللازمة (غير مرفقة):

4 بطاريات من نوع AA أو كابل USB ميكرو لإمداد الجهاز بالطاقة

يُرجى قراءة دليل المستخدم هذا بعناية واتباعه قبل الاستخدام.

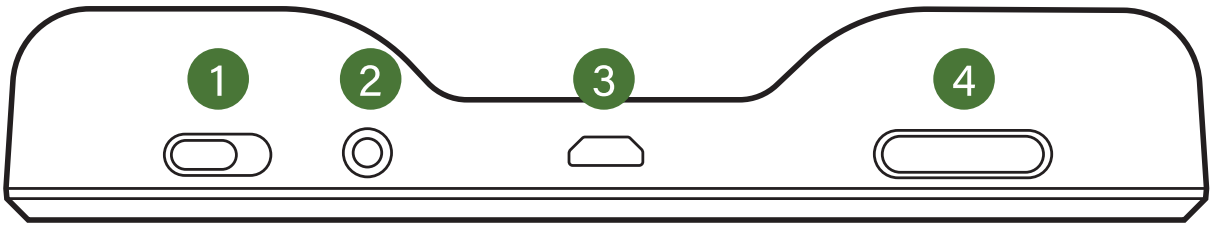

1. مفتاح الطاقة
2. زر RESET
3. منفذ الطاقة (5V IN)
4. أزرار مستوى الصوت
5. لوحة الاتجاهات
6. زر COIN
7. زر START
8. الزر B
9. الزر A
10. مقبس سماعة الرأس
11. منفذ CO/VS™

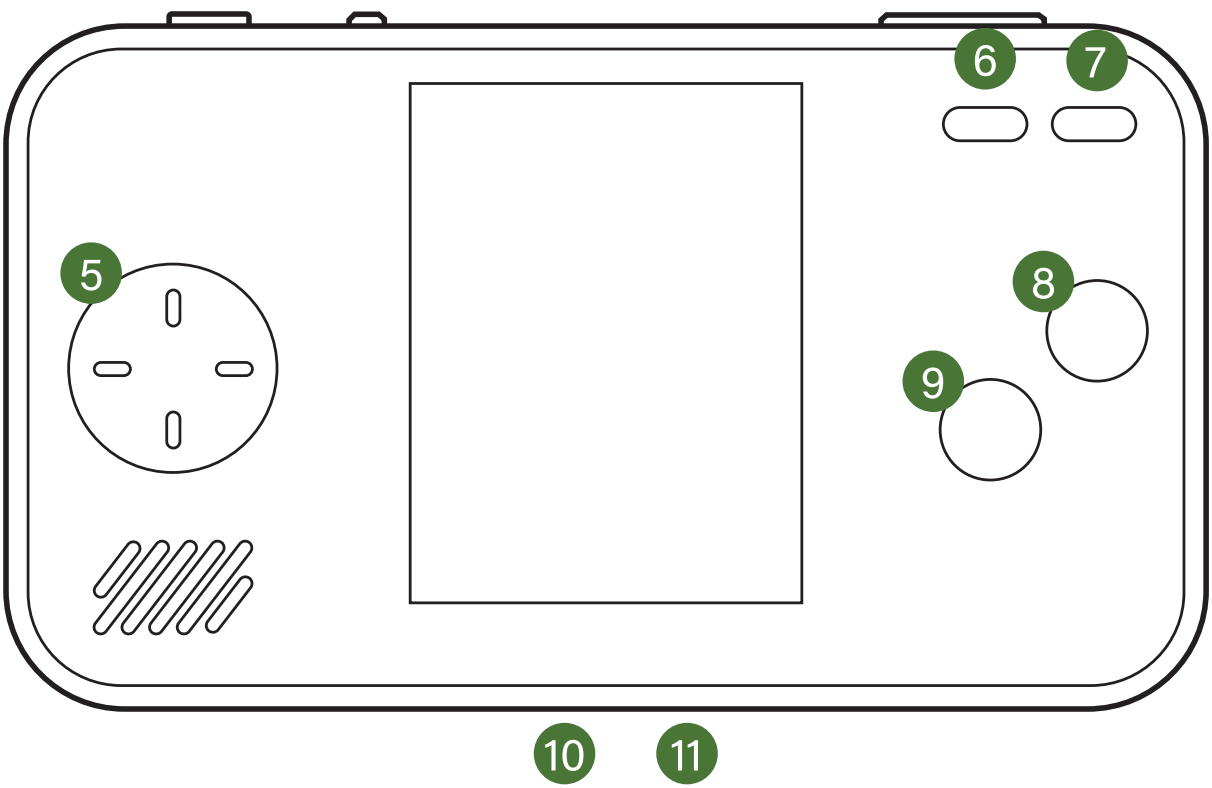

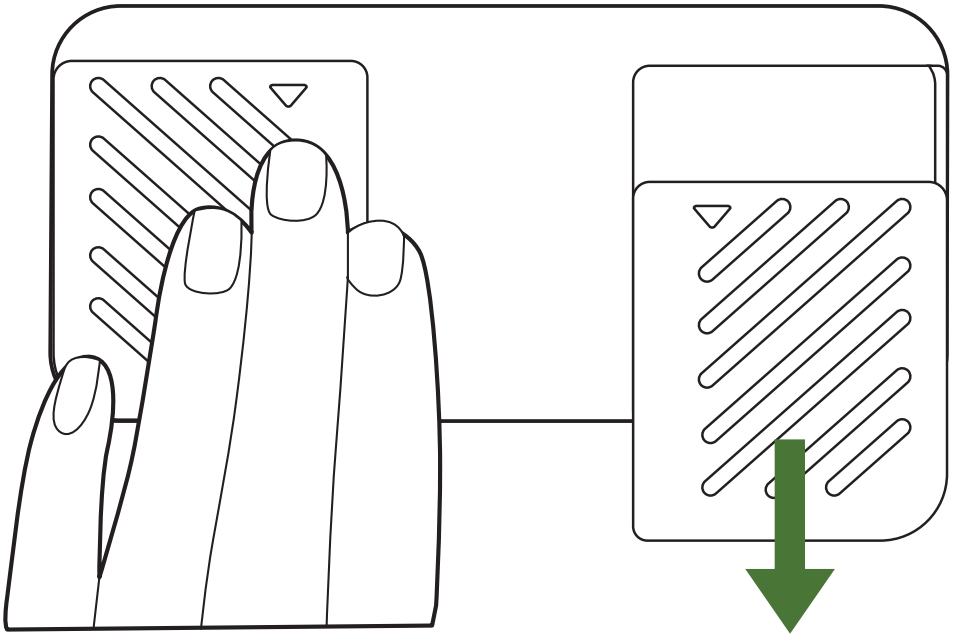

وظائف الأزرار المفتاح والمنافذ

مفتاح الطاقة - تشغيل الجهاز وإيقافه.

زر START - لبدء اللعبة.

زر COIN - أضف نقودًا للَّعب (لإضافة النقود).

زر RESET - للعودة إلى القائمة الرئيسية للألعاب.

منفذ الطاقة (5V IN) - لتشغيل Pocket Player™ بكابل Micro-USB (غير مرفق).

أزرار مستوى الصوت - لرفع مستوى الصوت وخفضه.

لوحة الاتجاهات - لاختيار اللعبة من القائمة الرئيسية والتحرك أثناء اللعب.

الزر A - للتصويب.

الزر B - للقفز.

مقبس سماعة الرأس - للاستماع بسماعات رأس 3.5 مم (غير مرفق).

منفذ CO/VS™ – للعب بلاعبين في CO/VS™.

ملاحظة: لا يعمل CO/VS™ إلا بلاعبي Contra Pocket Player™ باستخدام كبل CO/VS™ المرفق.

وضع السكون لتوفير الطاقة

يُرجى ملاحظة أن هذا الجهاز مزوَّد بوضع السكون للحفاظ على عمر البطارية، وسيتم إيقاف تشغيله بعد 15 دقائق من عدم النشاط. اضغط على زر "إعادة تعيين" (RESET) أو حرِّك مفتاح التشغيل إلى وضع إيقاف التشغيل ثم التشغيل لإعادة تعيين جهازك. بمجرد إجراء إعادة التعيين، ستفقد تقدُّم اللعبة وستعود إلى القائمة الرئيسية.

CONTRA

العالم في خطرٍ كبير. الأمر يعود إليك، وحدة Contra، للركض والقفز وإطلاق النار في طريقك خلال 7 مراحل لهزيمة Falcon Red وجيشه.

SUPER CONTRA

إن وحدة Contra مطلوبة مجددًا لإنقاذ العالم. اهزم الفضائيين والرفاق الممسوسين باستخدام الأسلحة الجديدة ومعزِّزات القوة.

الاستخدام لأول مرة

1. قم بإزالة أغطية البطارية الموجودة على الجزء الخلفي من الجهاز المحمول باليد.
2. أدخل البطاريات من نوع AA 4 واستبدل أغطية البطاريات.
3. إذا لم ترغب في استخدام البطاريات، فأدخِل برفق طرف Micro-USB لكبل Micro-USB (غير مُدرج) في منفذ الطاقة (IN 5V) الموجود أعلى وحدة التحكم. أدخِل الطرف الآخر للكبل برفق في منفذ USB يُمِدّ بالطاقة. عند استخدام هذا الخيار، لن تحتاج إلى إضافة البطاريات.
4. انقل مفتاح الطاقة من إيقاف التشغيل إلى التشغيل.
5. اختر اللعبة واضغط على زر START.
6. **للاعب واحد:** اختر "لاعبًا واحدًا" واضغط START. بمجرد ظهور القائمة، أدرِج عملة باستخدام زر COIN واضغط زر START لتبدأ اللعب.

   للاعبين: اتبع الإرشادات المدرجة في فقرة بعنوان " CO/VS™ مخصص للاعبين".

ملاحظات: لا بد لك من إدراج عملة واحدة على الأقل باستخدام زر COIN قبل أن تبدأ اللعبة.

CO/VS™ مخصص للاعبين

ملاحظة: لا يعمل CO/VS™ إلا بلاعبي Contra Pocket Player™ باستخدام كبل CO/VS™ المرفق.

1. أدخِل برفق أحد طرفَي كبل CO/VS™ المرفق بأمان في منفذ CO/VS™ الموجود في الجزء الخلفي من جهاز Pocket Player™. أدخِل برفق طرف الكبل الآخر بأمان في الجزء الخلفي من جهاز Pocket Player™ الآخر.
2. اتبع الإرشادات في الفقرة بعنوان "الاستخدام لأول مرة".
3. على أحد أجهزة Pocket Player™، اختر "PLAY AS Player 1" واضغط على زر START.
4. على جهاز Pocket Player™ الآخر، اختر "PLAY AS Player 2" واضغط على زر START.

ملاحظة: لا بد لك أولاً من تحديد "PLAY AS Player 1" على جهاز Pocket Player™ قبل تحديد "PLAY AS Player 2" على

الجهاز الآخر.

5. أدرِج على الأقل عملتَين باستخدام زر COIN واضغط على زر START مجددًا للعب.

ملاحظات:

- لا بد لك أولاً من تحديد "PLAY AS Player 1" قبل تحديد "PLAY AS Player 2" عند اللعب بلاعبين.
- لا بد لك من إدراج على الأقل عملتَين قبل اللعب بلاعبين.
- لن تبدأ اللعبة قبل أن تضغط زر START بمجرد إضافة العملات. تحقق من أن كبل CO/VS™ مدخل بالكامل في كِلَا جهازَي Pocket Player™.
- لا بد من استخدام بطاريات AA (غير مرفقة) أو كبل USB صغير (غير مرفق) لتشغيل الأجهزة عند اللعب بلاعبين.
- لا بد لكِلَا اللاعبَين من التقدم للمضي قدمًا على الشاشة. بمجرد أن يفقد لاعب حياته، تستمر اللعبة حتى يفقد اللاعب الآخر حياته.
- إذا قطع لاعب اتصاله بـ CO/VS™ أثناء اللعب، فيُرجى عمل RESET أو إيقافتشغيل الجهاز واتباع الخطوات الواردة في "الاستخدام لأول مرة" لإعادة تشغيل اللعبة.

كيفية إزالة البطاريات وتركيبها

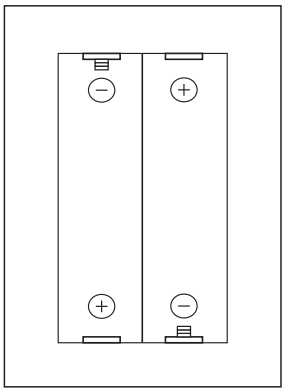

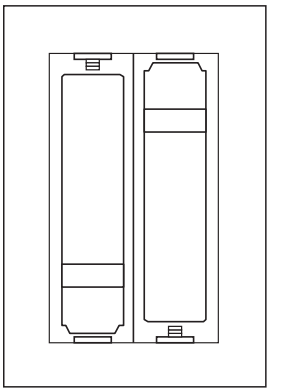

هام: استخدم البطاريات القلوية عالية الجودة للعب لفترة أطول.

معلومات البطارية

يمكن أن يسبب تسرب حمض البطارية إصابة شخصية، فضلاً عن تلف هذا المنتج. في حالة حدوث تسرب من البطارية، اغسل الجلد والملابس المتضررة بعناية. اجعل حمض البطارية بعيدًا عن عينيك وفمك. قد تُحدِث البطاريات التي بها تسريب أصوات فرقعة.

- ينبغي أن يقوم شخص بالغ فقط بتركيب البطاريات واستبدالها.
- لا تجمع بين البطاريات المستخدمة والجديدة (استبدل جميع البطاريات في نفس الوقت).
- لا تجمع بين العلامات التجارية المختلفة للبطاريات.
- لا نوصي باستخدام البطاريات الموضوع عليها ملصق "الخدمة الشاقة" أو "الاستخدام العام" أو "كلوريد الزنك" أو "كربون الزنك".
- لا تترك البطاريات في المنتج لفترات طويلة دون استخدام.
- أزل البطاريات وخزنها في مكان بارد وجاف عندما لا تكون قيد الاستخدام.

- أزل البطاريات المستنفدة من الوحدة.
- لا تضع البطاريات في عكس الاتجاه. تأكد من وضع الطرفين الموجب (+) والسالب (-) في الاتجاه الصحيح. أدخل الأطراف السالبة أولاً.
- لا تستخدم بطاريات تالفة أو مشوهة أو مسربة.
- لا تُعِدْ شحن البطاريات غير القابلة لإعادة الشحن.
- أزل البطاريات القابلة لإعادة الشحن من الجهاز قبل الشحن.
- لا تتخلص من البطاريات إلّا في مرافق إعادة التدوير المعتمدة حكوميًا في منطقتك.
- لا تقصر دائرة أطراف البطارية.
- قد يؤدي العبث بالجهاز إلى تلف المنتج، وإبطال الضمان، وقد يتسبب في وقوع إصابات.
- **تحذير:** خطر الاختناق من الأجزاء الصغيرة. غير مناسب للأطفال دون سن 36 شهرًا.
- يرافق القيود تحذير السن.
- يتطلب أن يكون المحول المستخدم مع الجهاز: 5 فولت تيار مستمر، 1أ.
- استخدم محولاً يفي بالمتطلبات الخاصة بالجهاز فقط.
- لا يعامل المحول كلعبة.
- ينبغي فحص المحولات المستخدمة مع الجهاز بانتظام بحثًا عن تلف في السلك، والقابس، والحاوية، والأجزاء الأخرى.

معلومات لجنة الاتصالات الفيدرالية (FCC)

تم اختبار هذا الجهاز وثبت توافقه مع حدود الأجهزة الرقمية من الفئة ب بموجب الفقرة 15 من قواعد لجنة الاتصالات الفيدرالية (FCC). وقد تم وضع هذه الحدود لتوفير قدر معقول من الحماية ضد التداخل الضار عند تشغيل الجهاز في بيئة سكنية. ويقوم هذا الجهاز بتوليد طاقة تردد لاسلكي واستخدامها ومن الممكن أيضًا أن يشعها، وقد يتسبب في حدوث تداخل ضار مع الاتصالات اللاسلكية. ومع ذلك، لا يوجد ضمان بعدم حدوث التداخل في حالة التركيب في ظروف معينة.

وإذا تسبب هذا الجهاز في حدوث تداخل ضار لاستقبال الراديو أو التليفزيون، وهو ما يمكن تحديده بإيقاف تشغيل الجهاز ثم تشغيله، فيوصى المستخدم بمحاولة إصلاح التداخل باتباع إجراء واحد أو أكثر من الإجراءات التالية:

- إعادة توجيه هوائي الاستقبال أو نقله.
- زيادة المسافة الفاصلة بين الجهاز وجهاز الاستقبال.
- توصيل الجهاز بمأخذ تيار كهربائي في دائرة مختلفة عن الدائرة التي يتصل بها جهاز الاستقبال.
- استشارة البائع أو فني خبير في الراديو/التليفزيون للحصول على المساعدة.

يتوافق الجهاز مع الفقرة 15 من قواعد لجنة الاتصالات الفيدرالية (FCC). يخضع التشغيل للشرطين التاليين:

1. لا يتسبب هذا الجهاز في تداخل ضار.

2. يجب أن يقبل هذا الجهاز أي تداخل يتلقاه، بما في ذلك التداخل الذي قد يسبب تشغيلاً غير مرغوب.

قد تؤدي التعديلات غير المصرح بها من قِبل الشركة المصنعة إلى إبطال صلاحية المستخدم لتشغيل هذا الجهاز. يتوافق هذا الجهاز مع حدود لجنة الاتصالات الفيدرالية الخاصة بالتعرض لإشعاع التردد اللاسلكي، والمنصوص عليها لبيئة غير متحكم فيها. يجب ألّا يوضع جهاز الإرسال هذا في نفس المكان مع أي هوائي أو جهاز إرسال آخر، أو يتم تشغيله بالاشتراك معه.

معلومات الضمان

تأتي كل منتجات MY ARCADE® بضمان محدود، وقد خضعت لسلسلة من الاختبارات الدقيقة لضمان أعلى مستويات الموثوقية والتوافق. من المستبعد أن تواجه أي مشكلة، ولكن إن حدث وبدا لك عيب ما أثناء استخدام هذا المنتج، فإن MY ARCADE® تضمن للمستهلك المشتري الأصلي أن يكون هذا المنتج خاليًا من عيوب المواد والتصنيع لمدة 120 يومًا من تاريخ الشراء الأصلي.

وإذا ظهر عيب يندرج تحت تغطية هذا الضمان بمنتج تم شراؤه في الولايات المتحدة، أو كندا، فستختار MY ARCADE® إصلاح، أو استبدال المنتج المشترى مجانًا، أو رد سعر الشراء الأصلي المدفوع. وإذا كان الاستبدال ضروريًا، ولم يعد المنتج متوفرًا، فقد يتم استبدال المنتج بمنتج مماثل وفقًا لتقدير MY ARCADE® الخاص. بالنسبة إلى منتجات MY ARCADE® التي تم شراؤها خارج الولايات المتحدة وكندا، يُرجى سؤال المتجر عن مكان شراء المنتجات للحصول على مزيد من المعلومات
لا يغطي هذا الضمان الإهلاك الناتج عن الاستعمال العادي أو إساءة الاستخدام أو الاستخدام الخاطئ أو التعديل أو التلاعب أو أي سبب آخر لا يتعلق بالمواد أو التصنيع. لا ينطبق هذا الضمان على المنتجات المستخدمة لأي أغراض صناعية أو مهنية أو تجارية.

معلومات الخدمة

لصيانة أي منتج معيب تحت سياسة الضمان المستمر لمدة 120 يومًا، يُرجى الاتصال بدعم المستهلك للحصول على رقم تصريح الإرجاع. تحتفظ MY ARCADE® بحق طلب إرجاع المنتج المعيب ودليل إثبات الشراء.

ملاحظة: لن تعالج MY ARCADE® أي مطالبات منتجات معيبة دون رقم تصريح الإرجاع.

الخط الساخن لدعم المستهلك
877-999-3732 (الولايات المتحدة وكندا فقط)
أو 310-222-1045 (دولي)

البريد الإلكتروني لدعم المستهلك
support@MyArcadeGaming.com

موقع الويب
www.MyArcadeGaming.com

أنقذ شجرة وسجل على الإنترنت

تقدم شركة MY ARCADE® الخيار الصديق للبيئة لتسجيل كل المنتجات على الإنترنت. حيث يوفر هذا الأمر طباعة بطاقات التسجيل على ورق مادي. تتوفر جميع المعلومات التي تحتاجها لتسجيل مشتريات MY ARCADE® التي أجريتها مؤخرًا على:
www.MyArcadeGaming.com/product-registration



MY ARCADE®

www.MyArcadeGaming.com