Questo manuale d'istruzione è fornito da trovaprezzi.it. Scopri tutte le offerte per Ubiquiti Networks UVC-G4-DOME o cerca il tuo prodotto tra le migliori offerte di Videosorveglianza

Questo manuale d'istruzione è fornito da trovaprezzi.it. Scopri tutte le offerte per Ubiquiti Networks UVC-G4-DOME o cerca il tuo prodotto tra le migliori offerte di Videosorveglianza

UniFi Protect G4 Dome

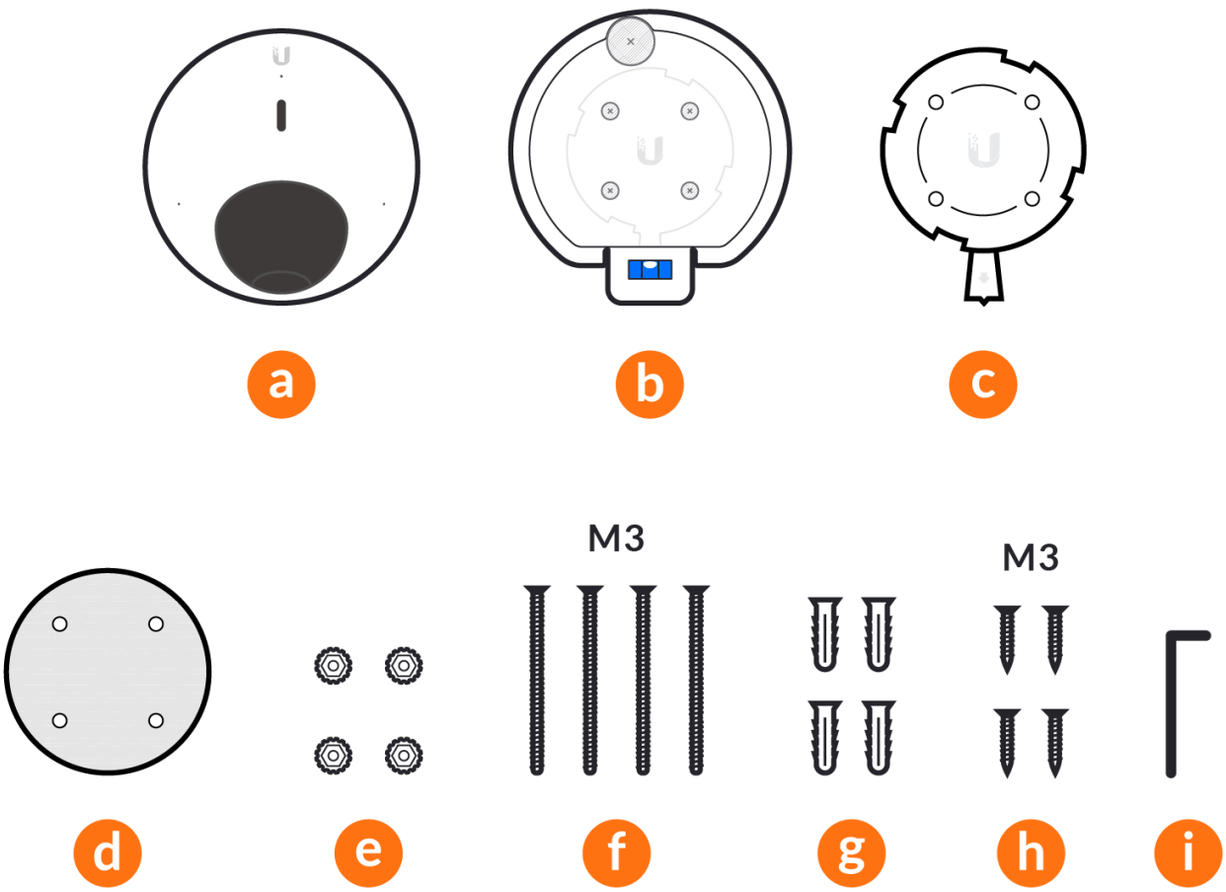

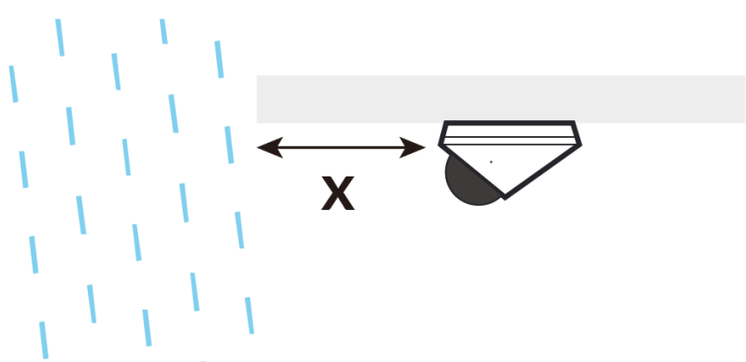

x≥60cm

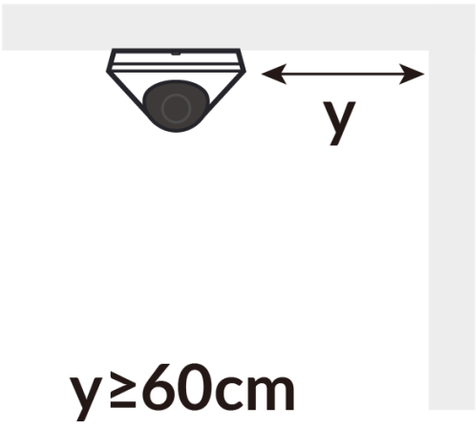

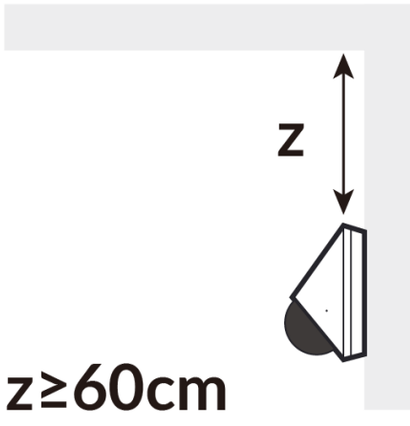

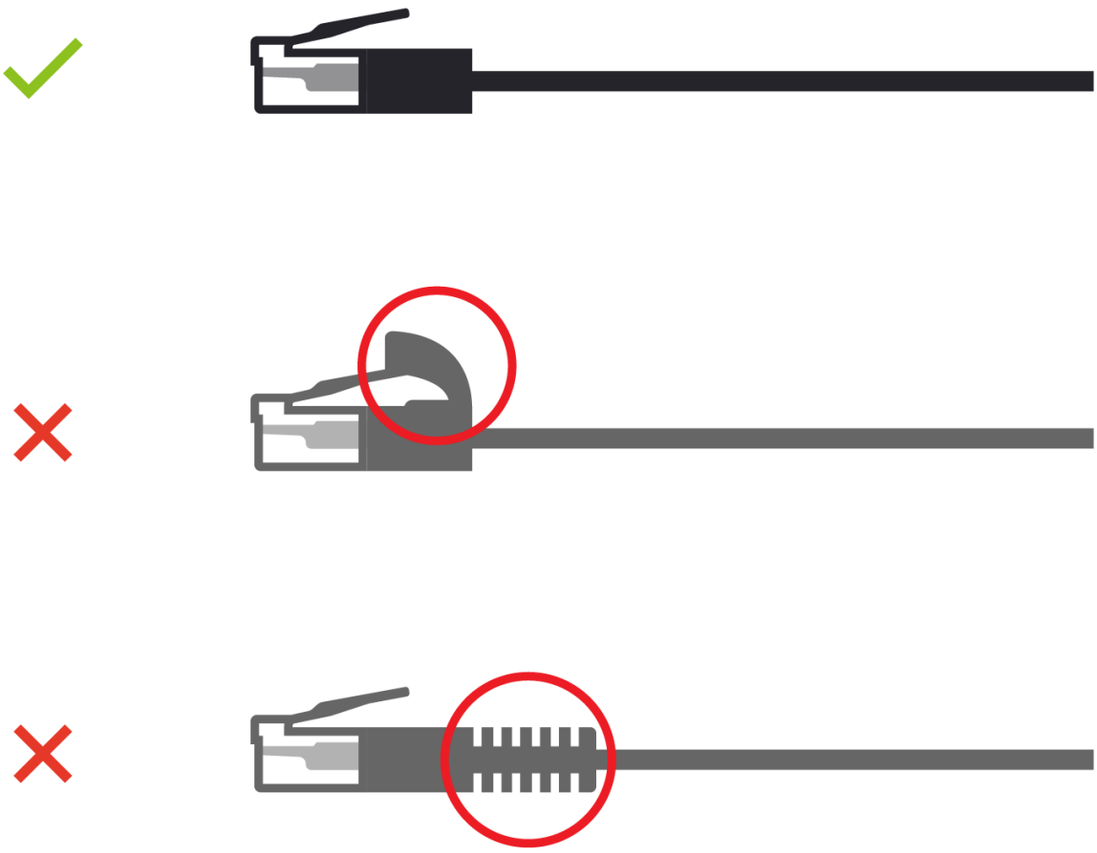

1

A

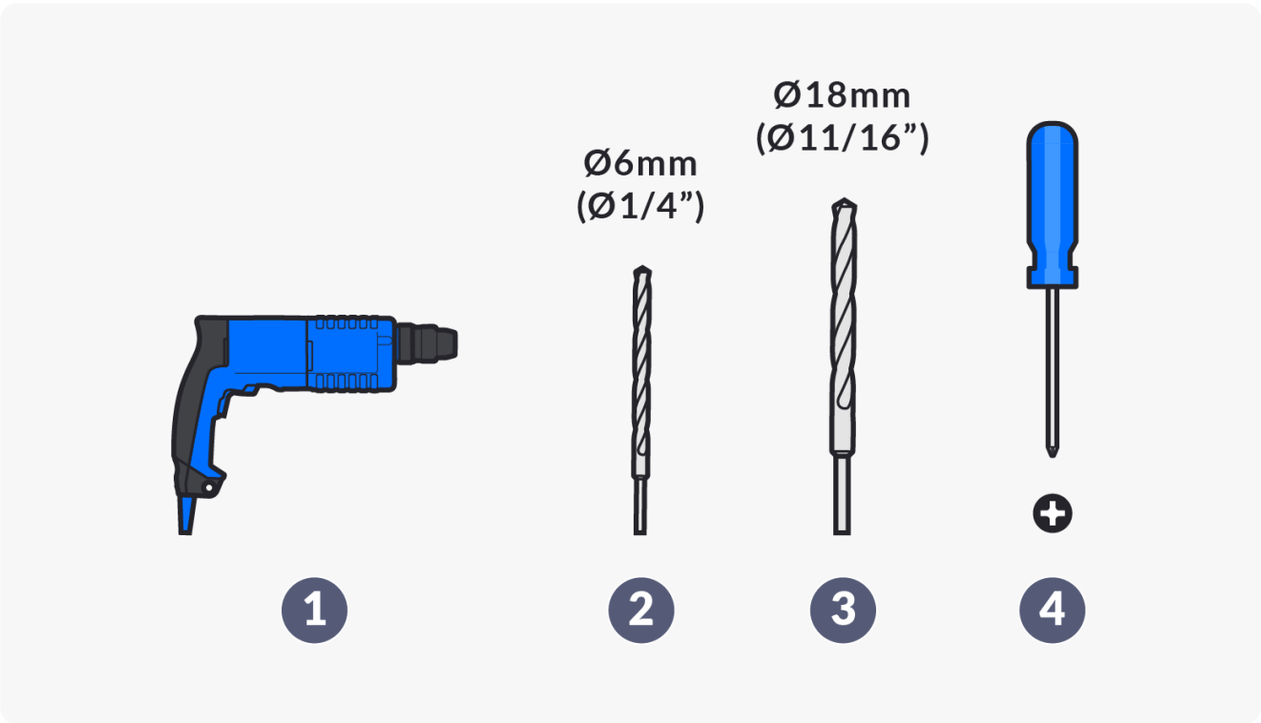

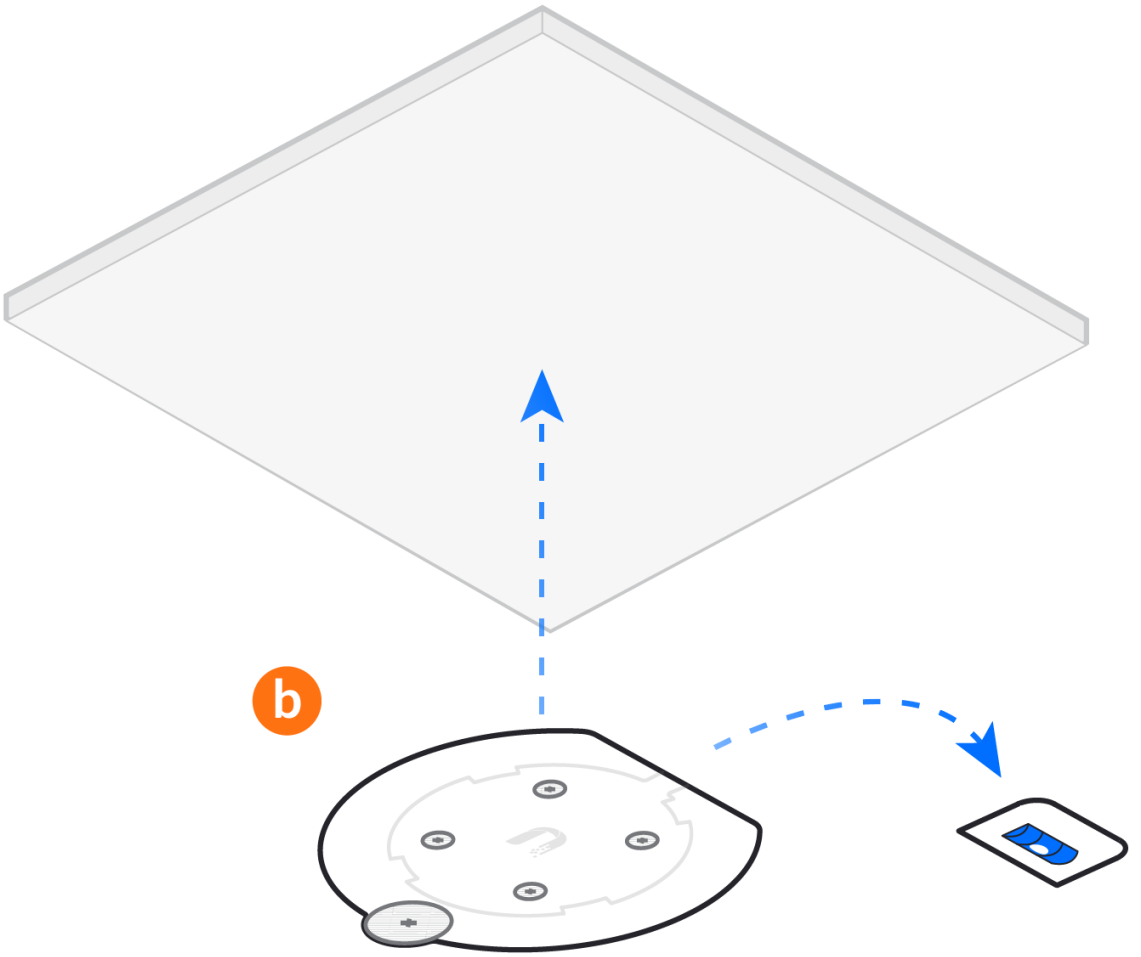
b

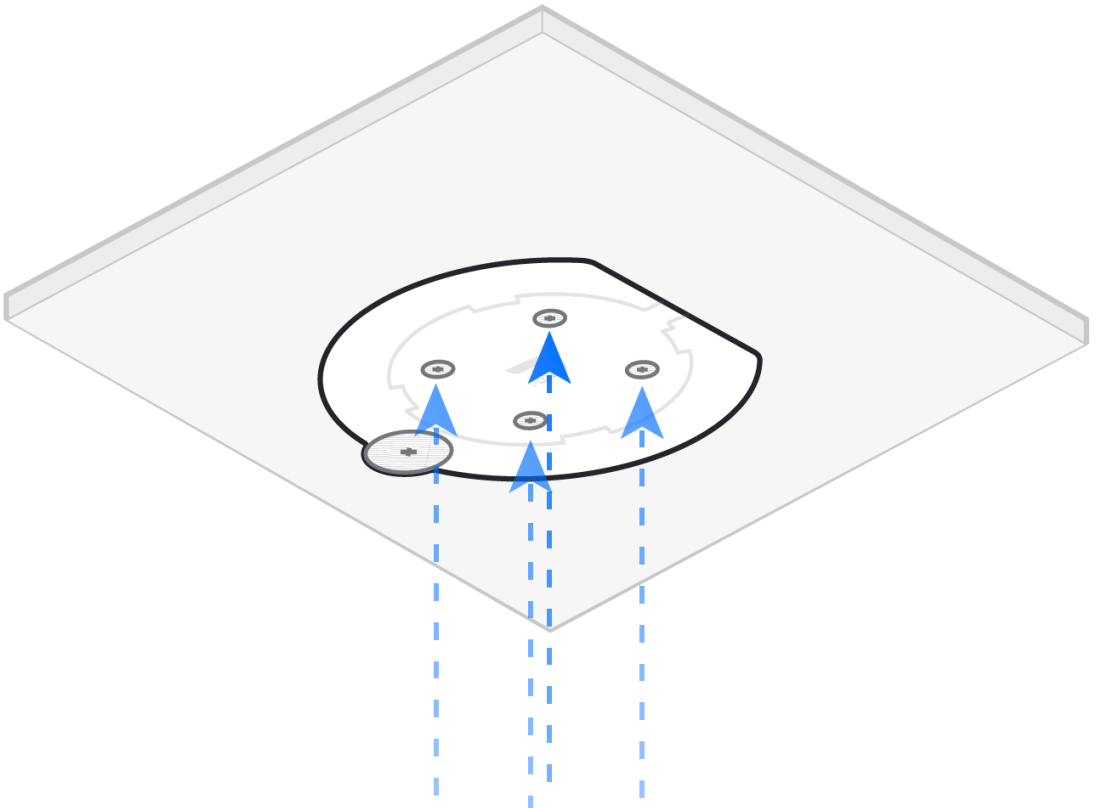

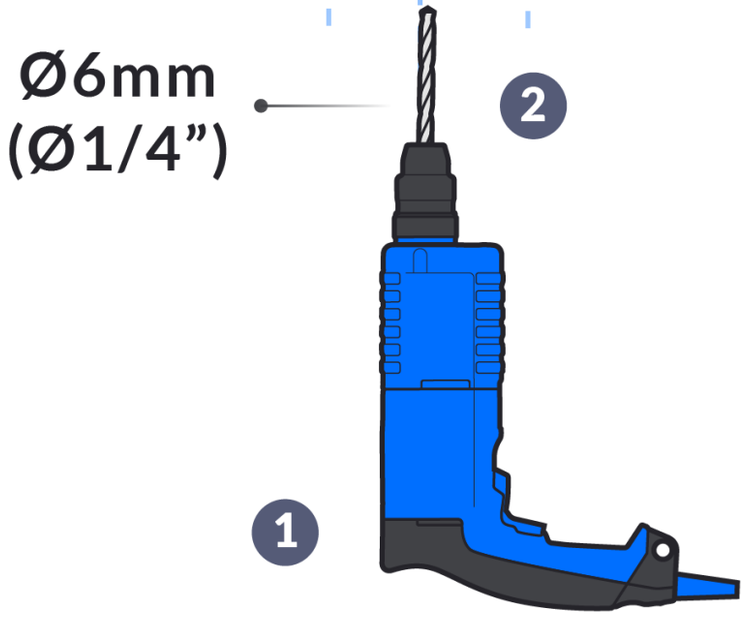
Ø6mm
(Ø1/4”)
2
1

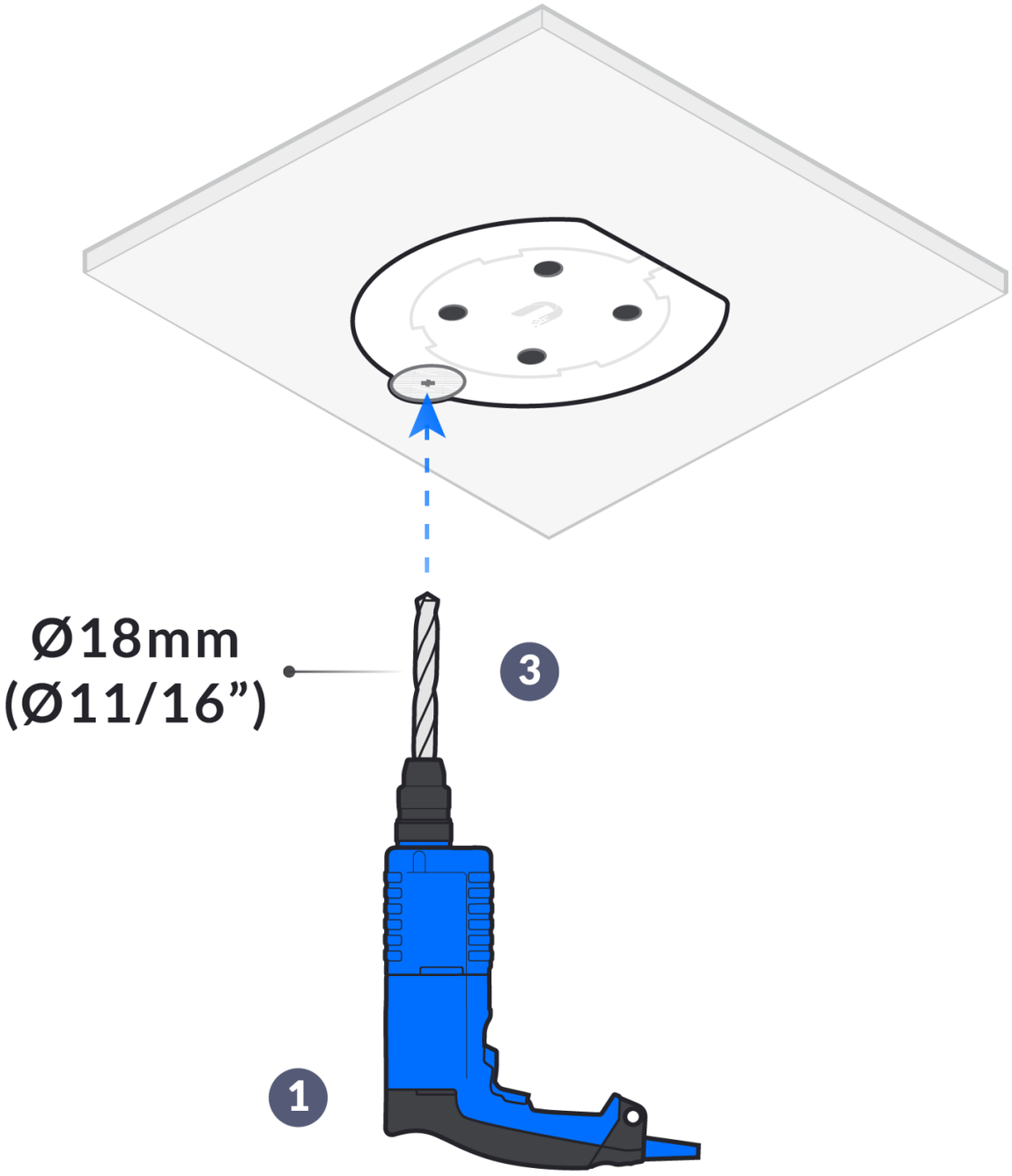
Ø18mm
(Ø11/16”)
3
1

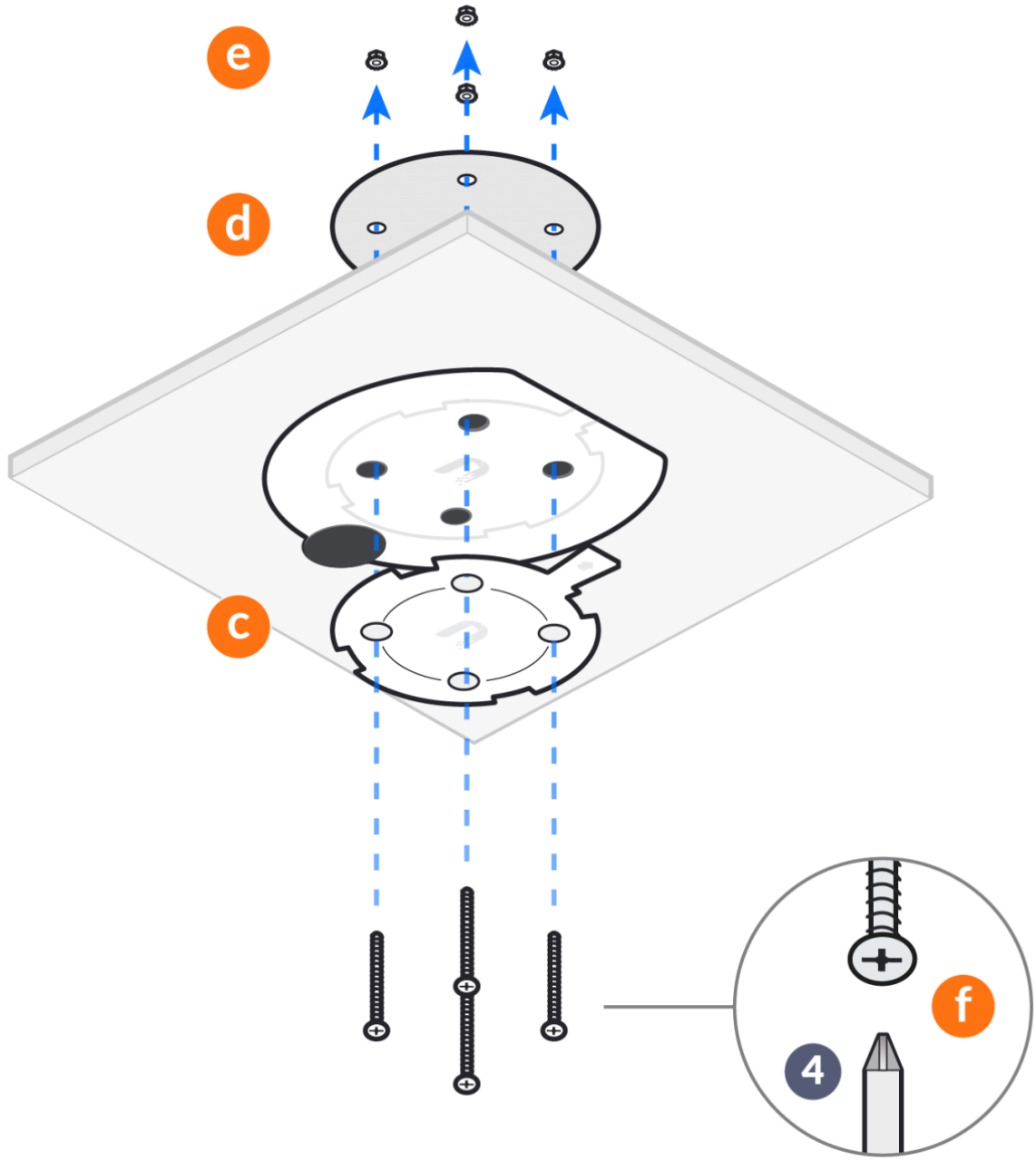
e
d
c
f
4

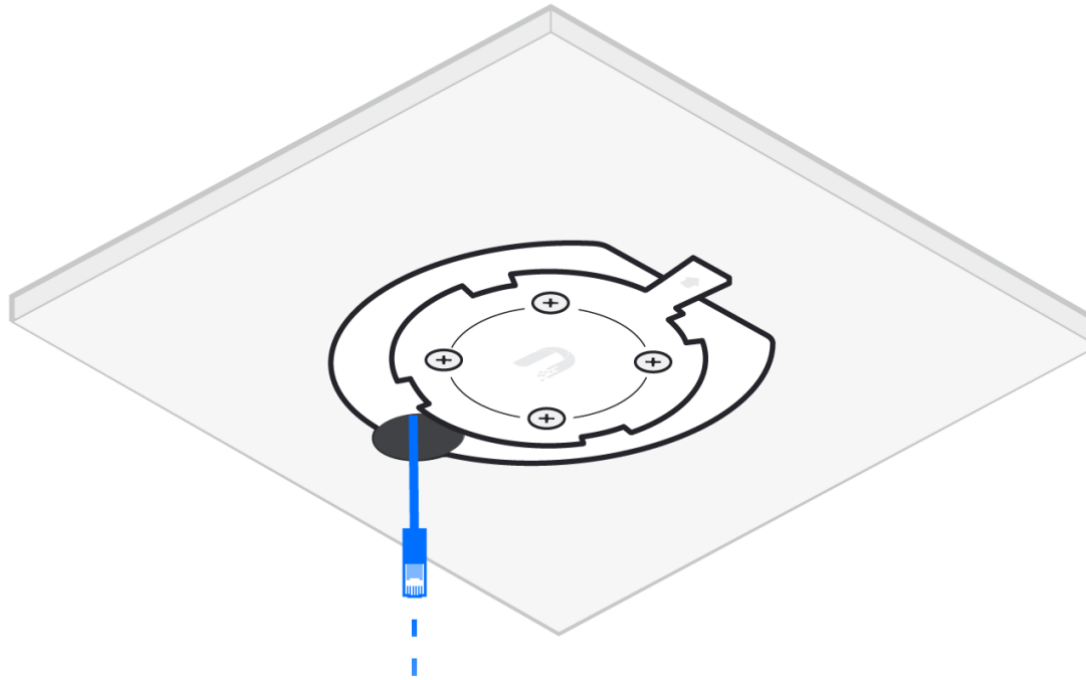

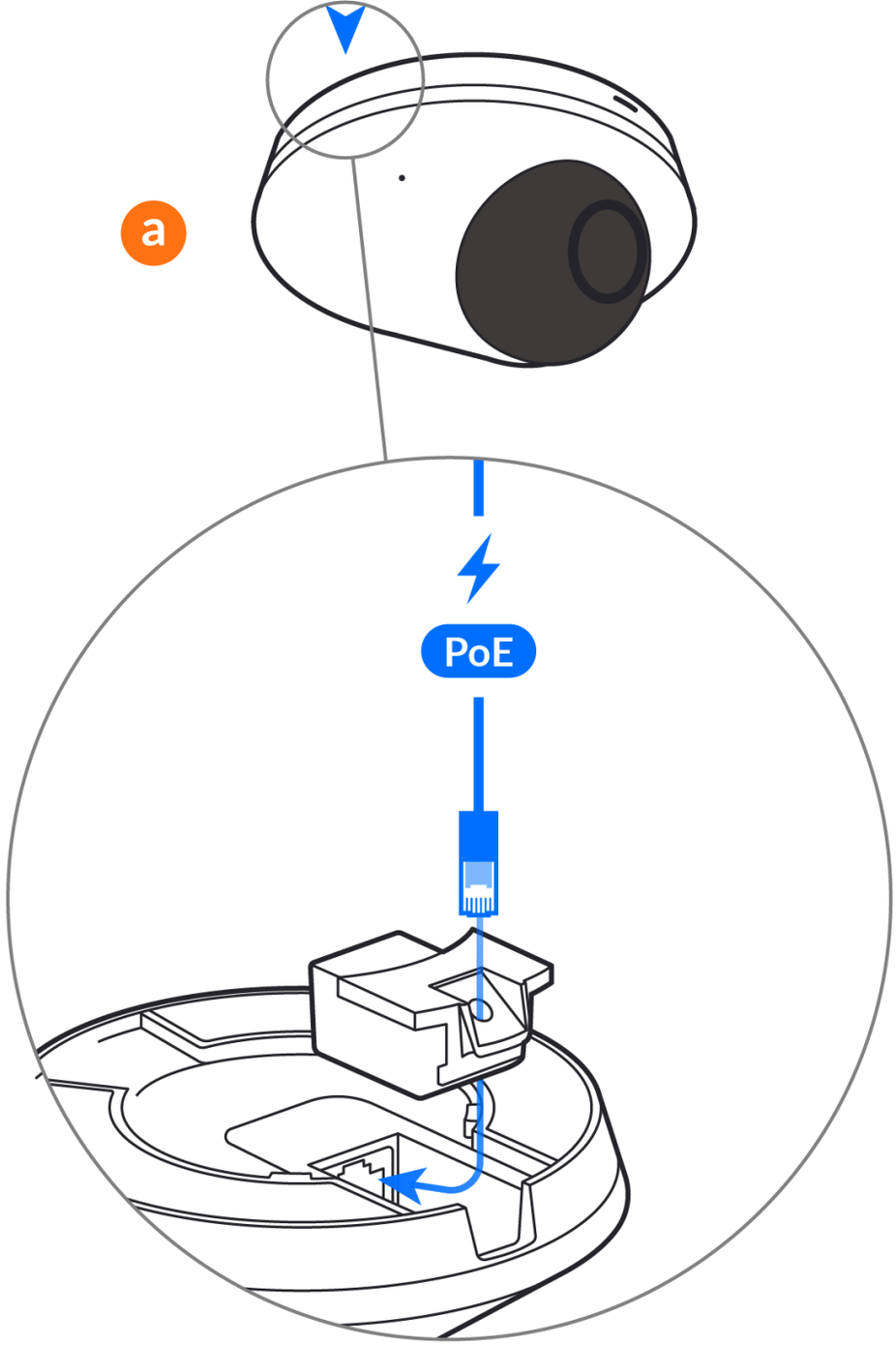
a
PoE

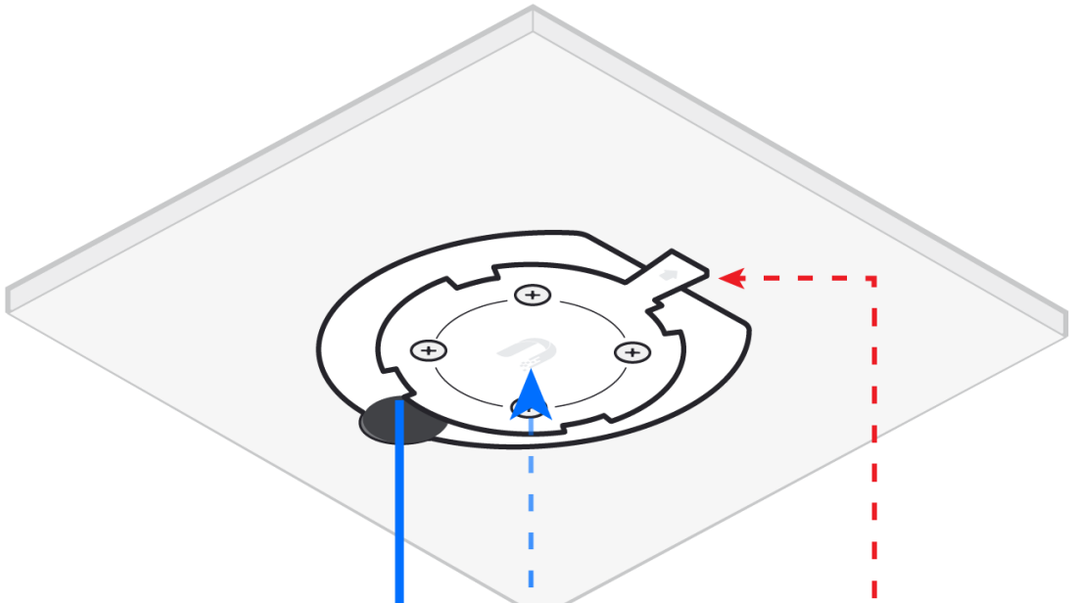

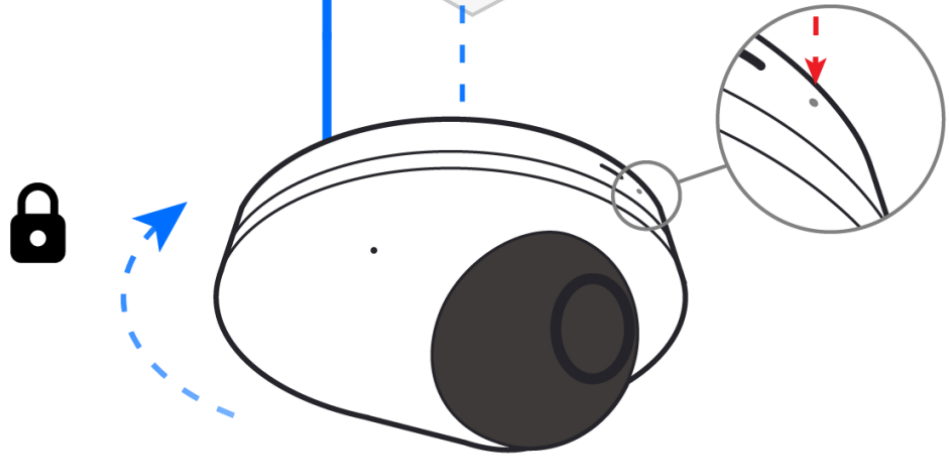

B

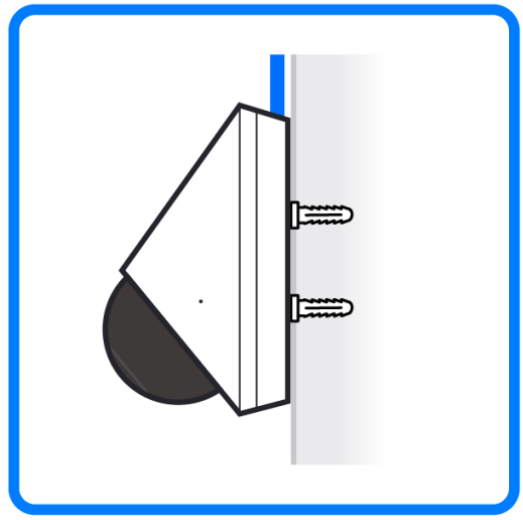

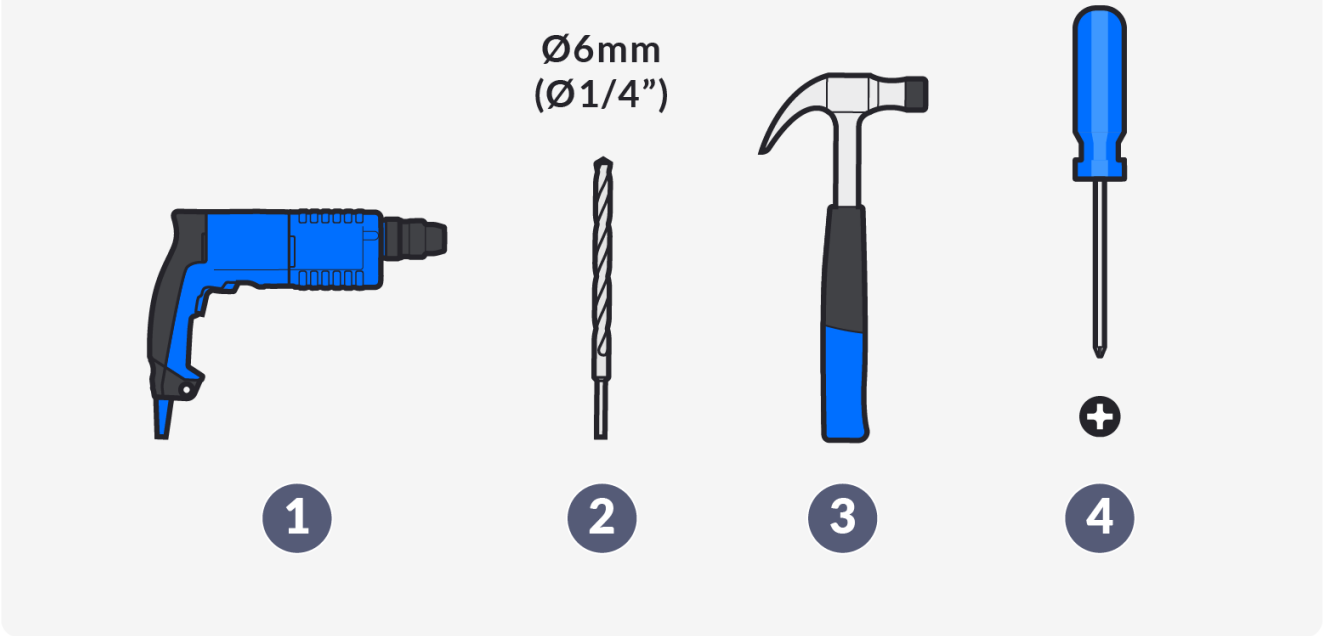
Ø6mm
(Ø1/4”)
1
2
3
4

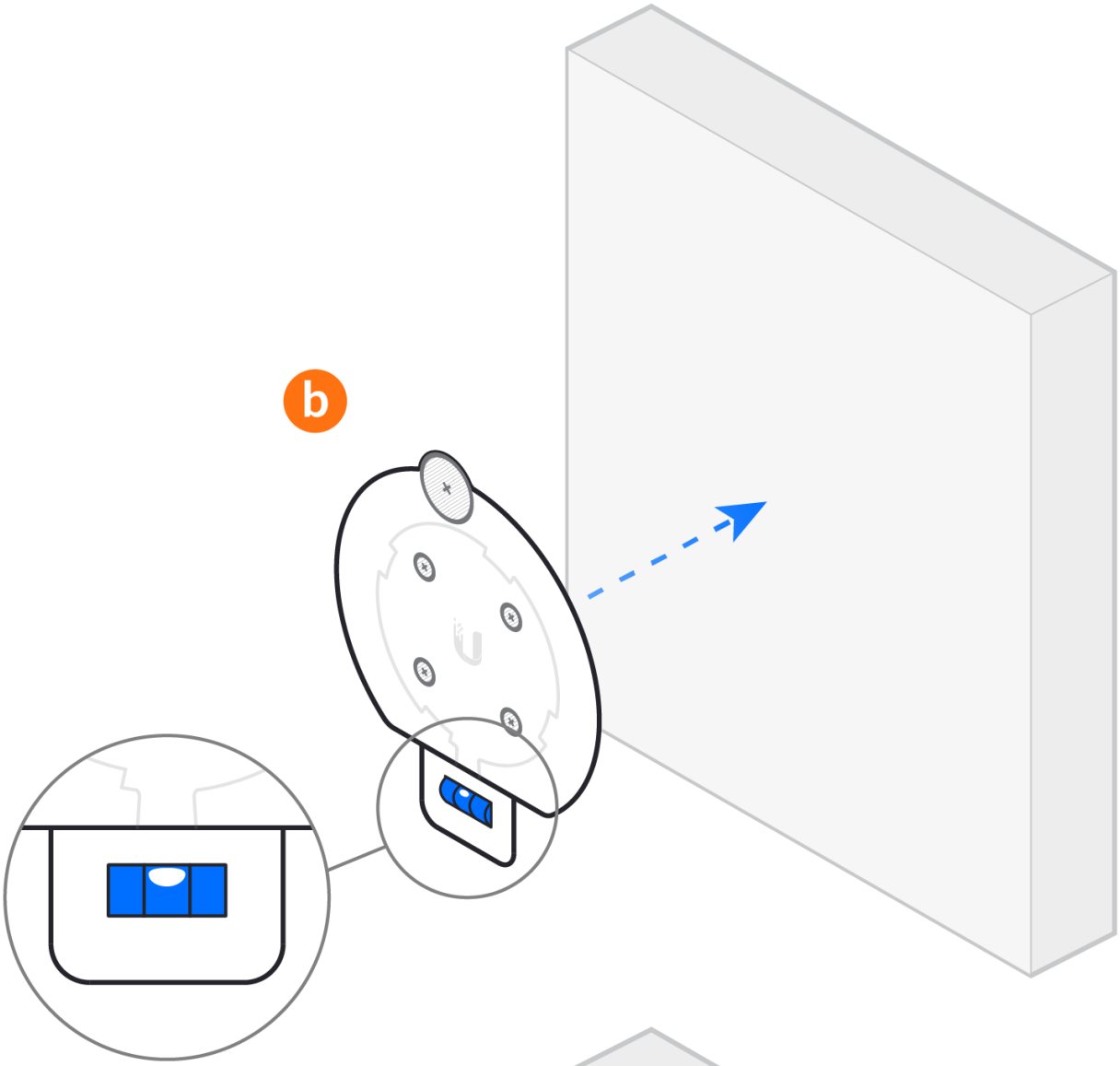
b

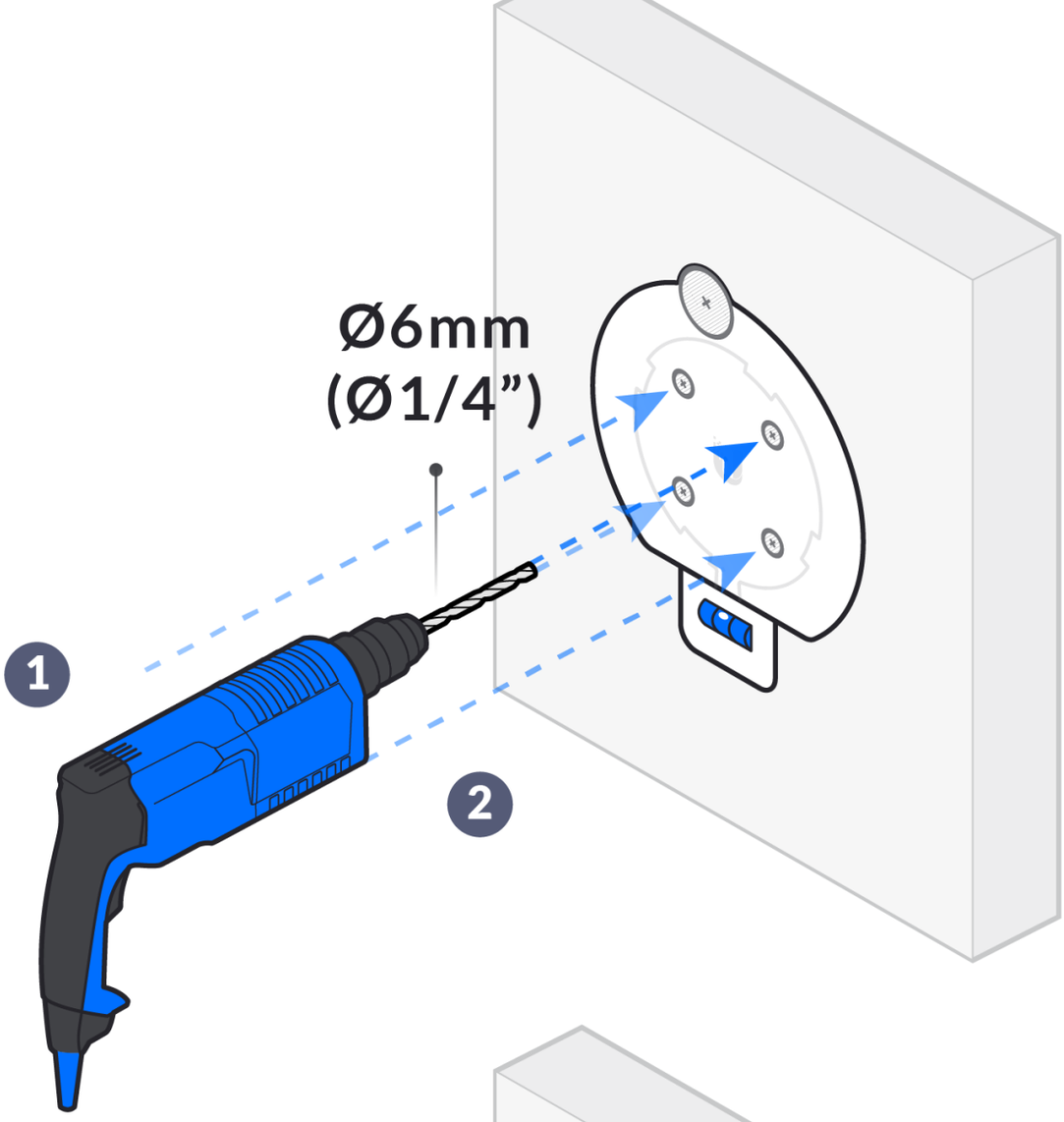
Ø6mm
(Ø1/4”)
1
2

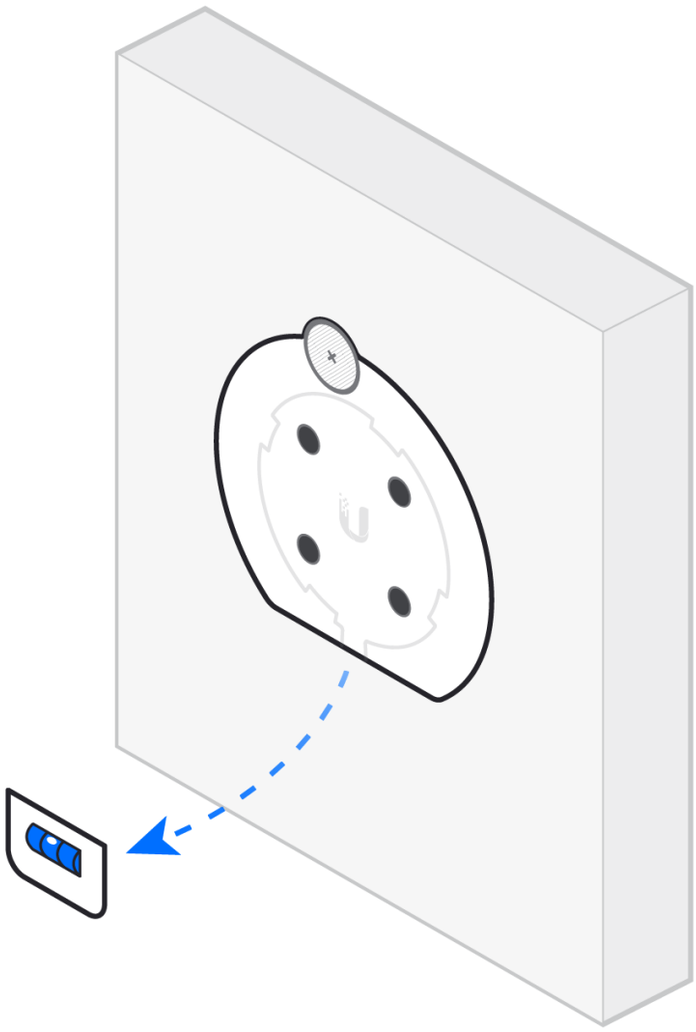

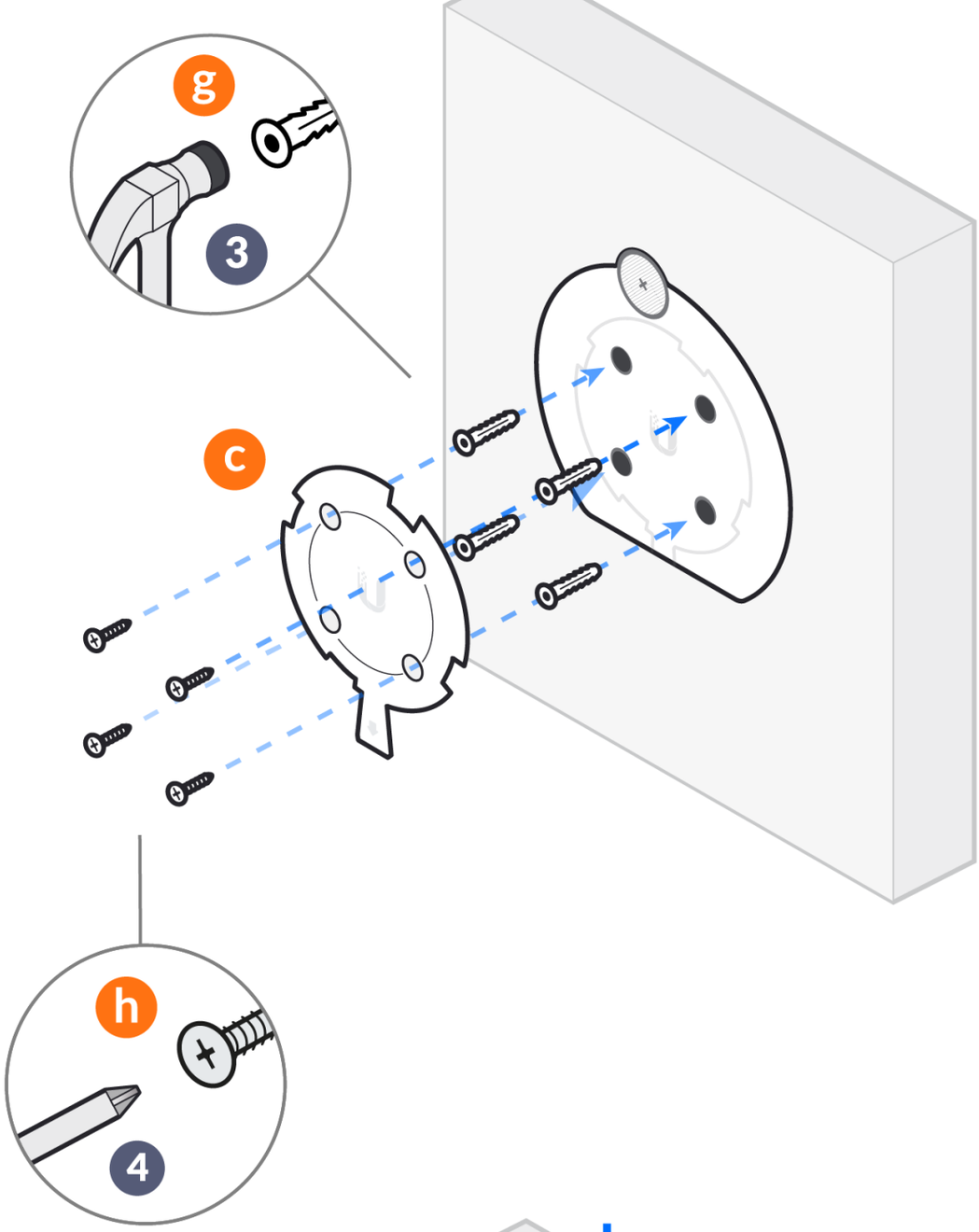
g
3
c
h
4

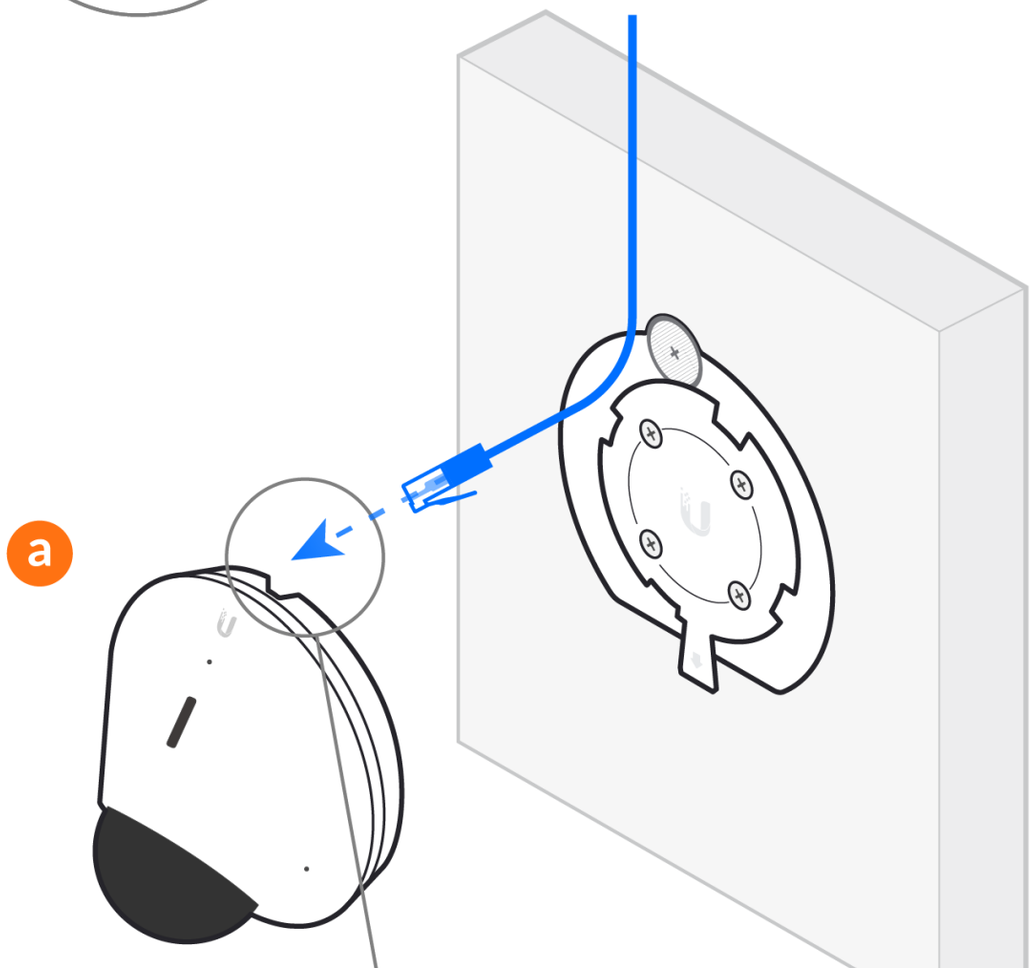
a

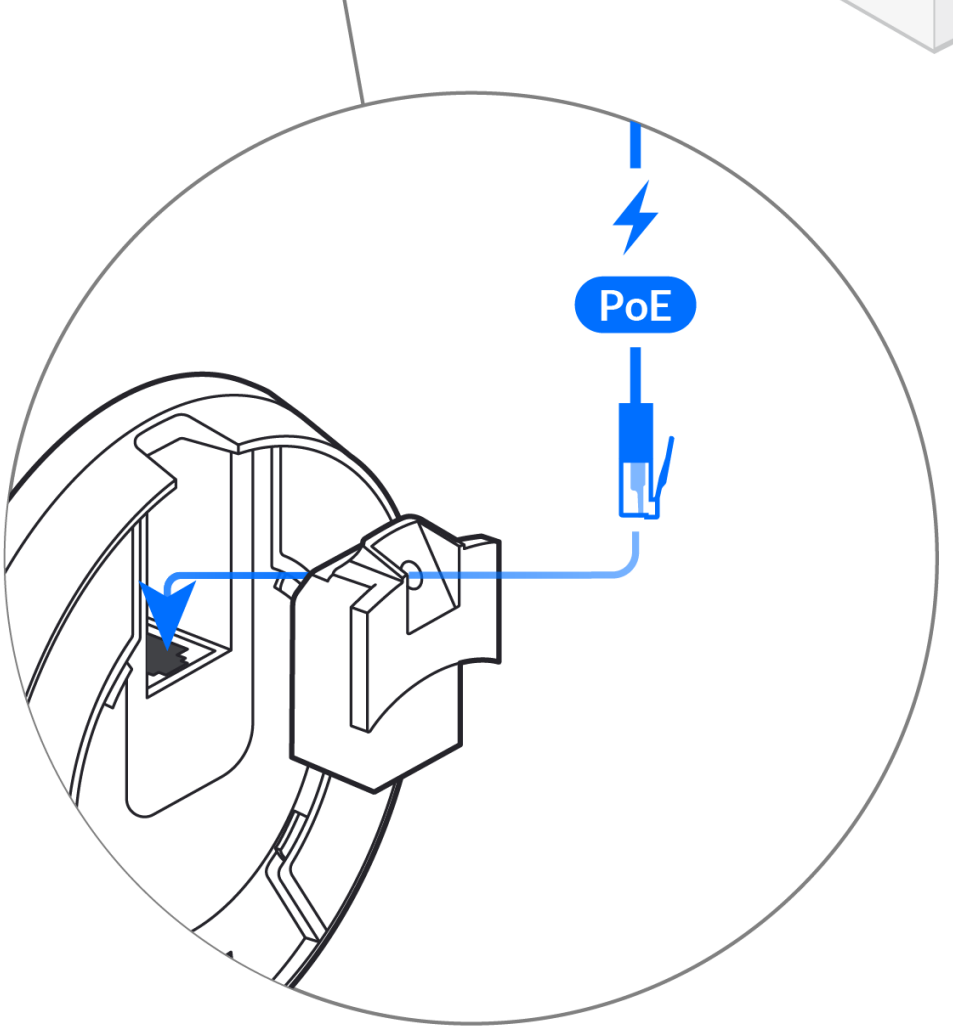
PoE

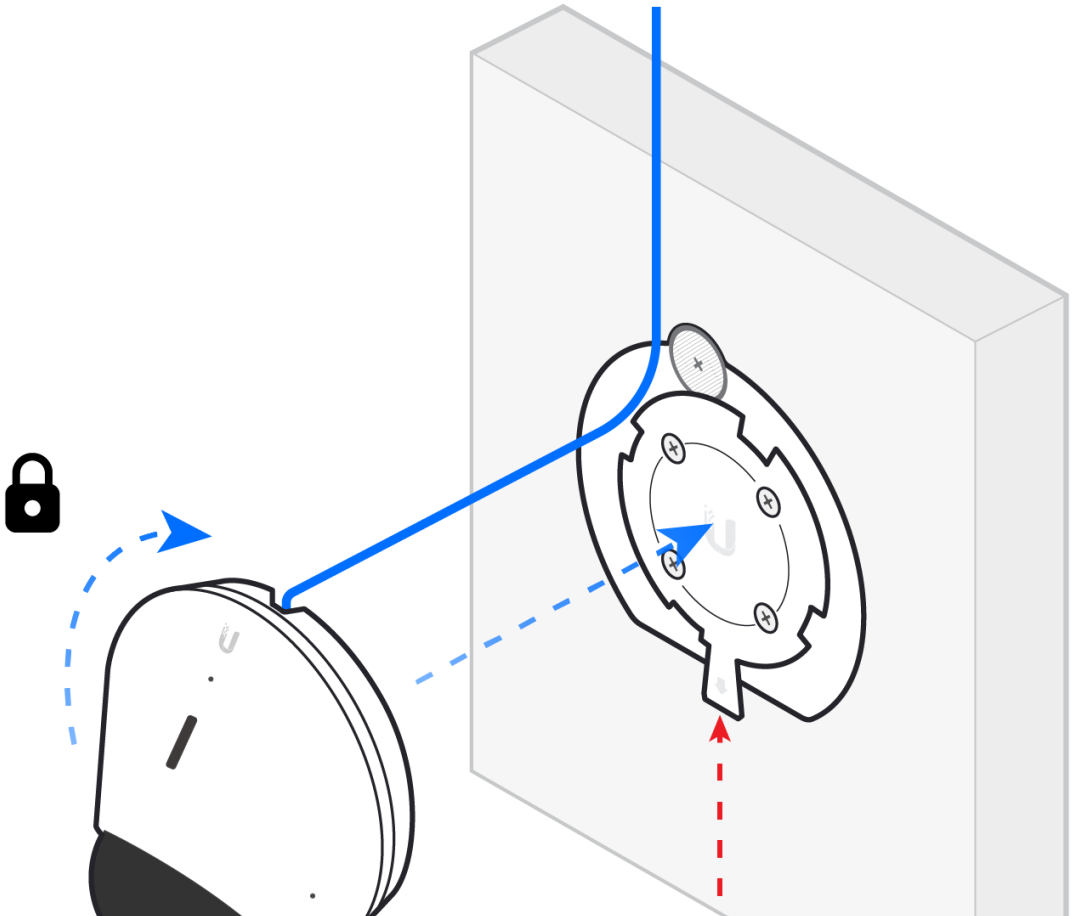

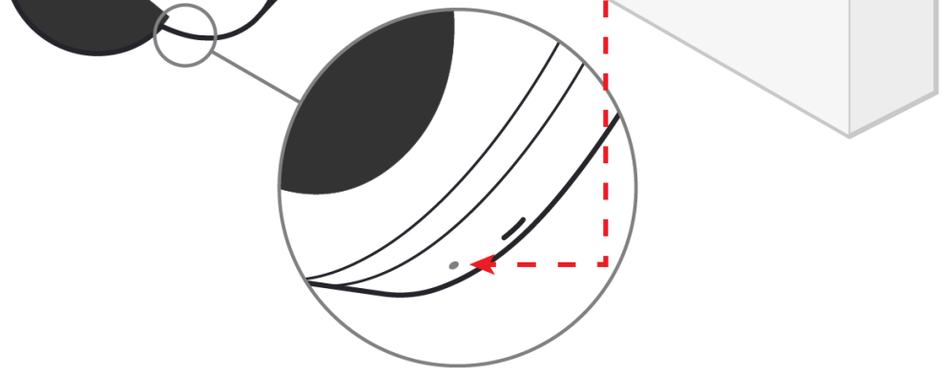

C

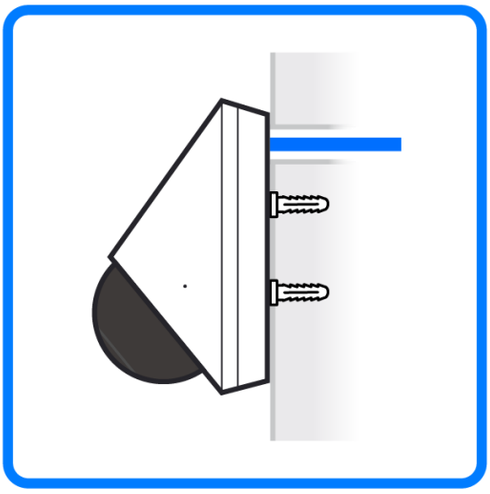

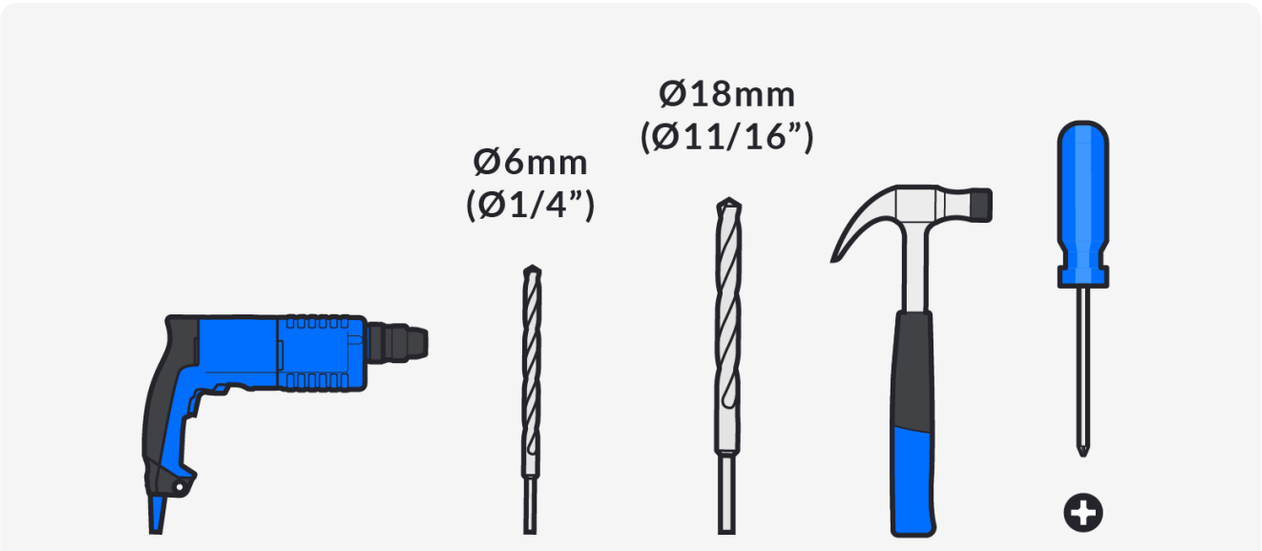

1 2 3 4 5

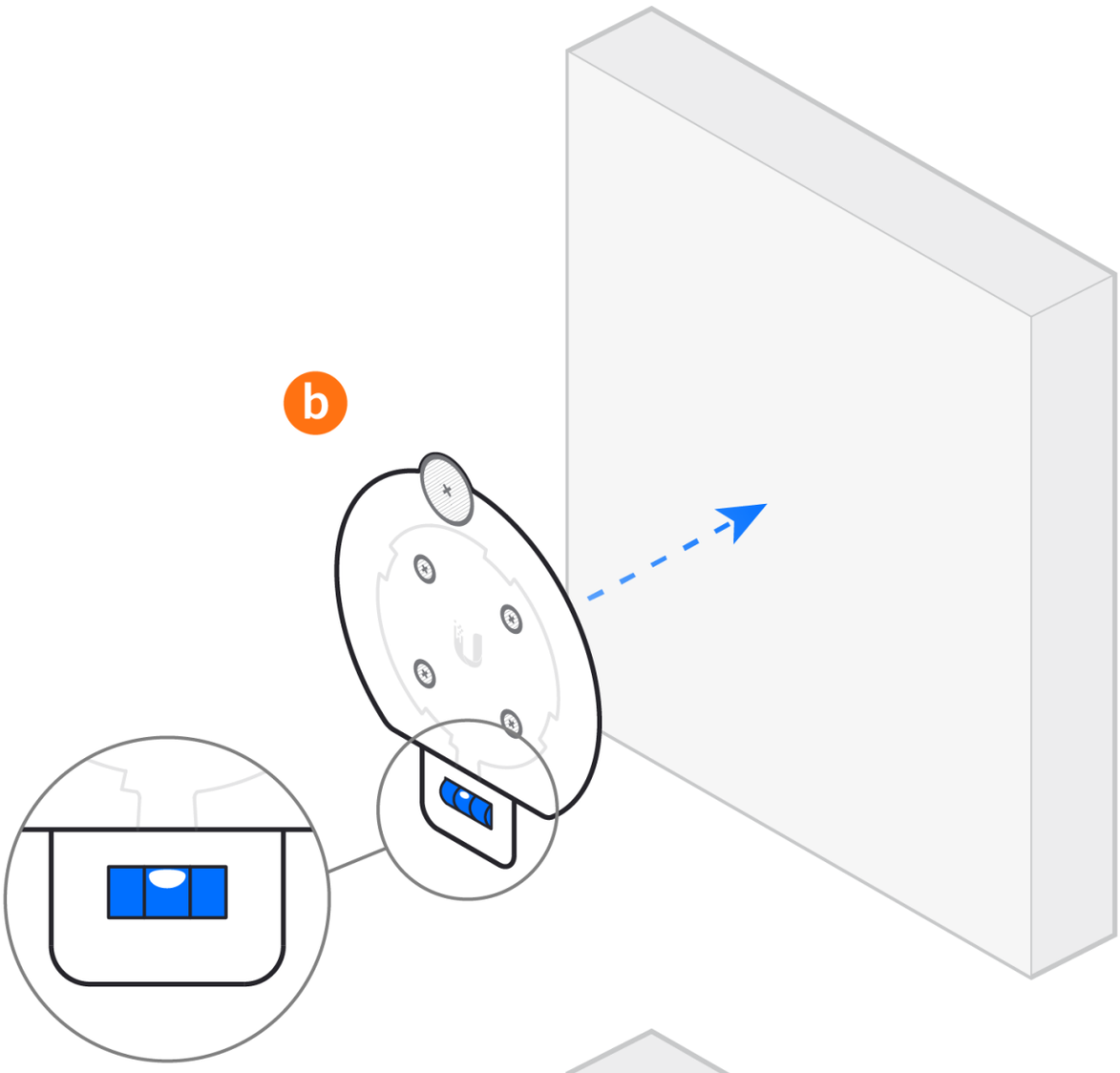

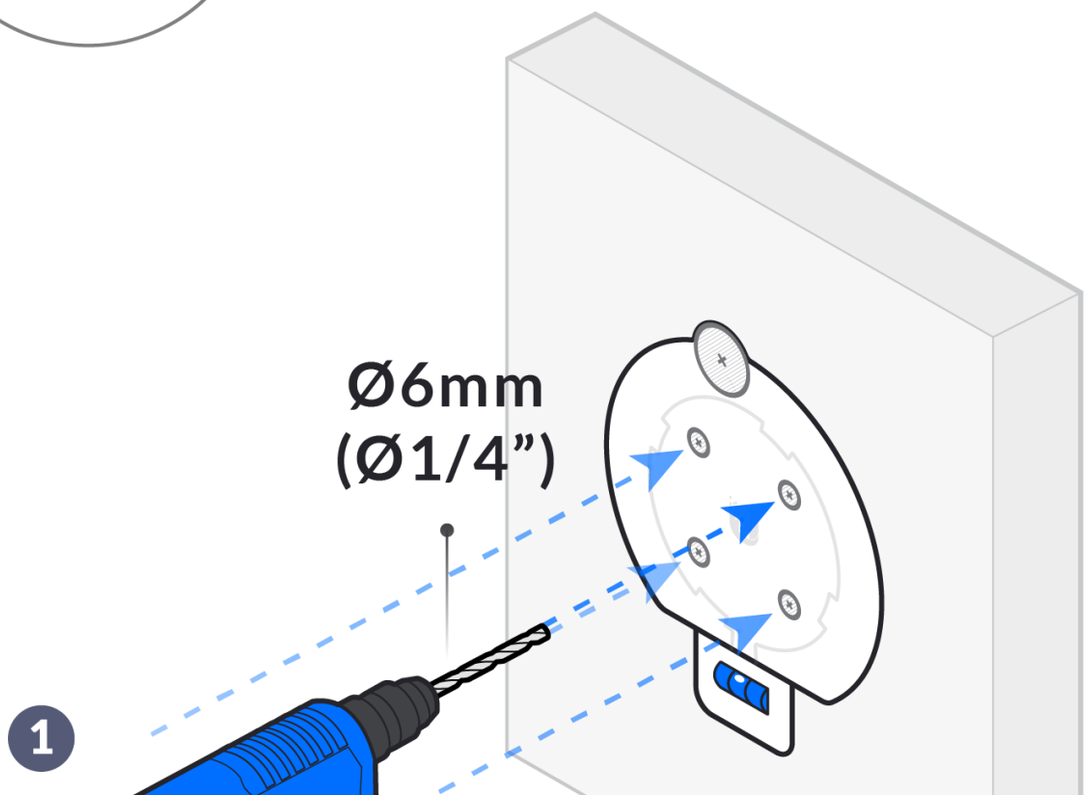

2

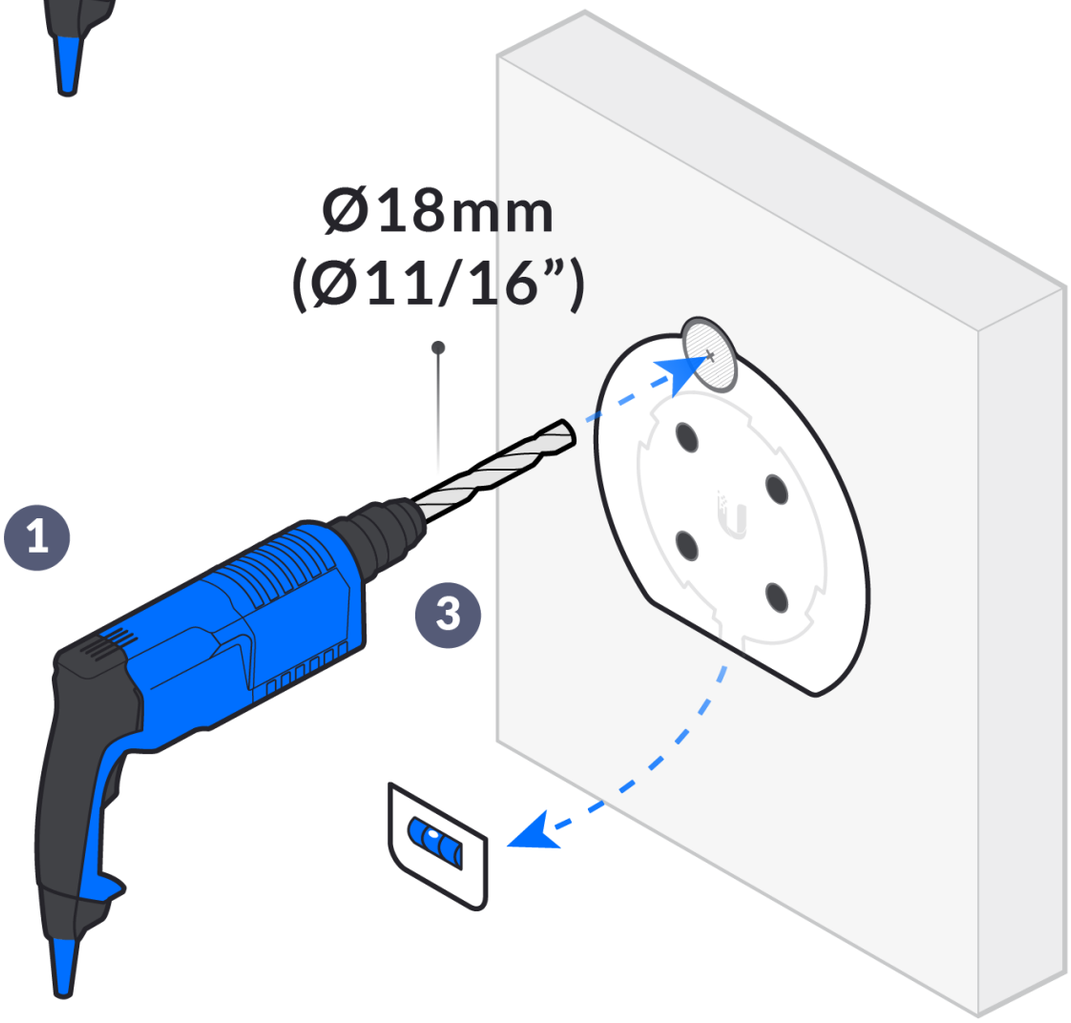
Ø18mm
(Ø11/16”)
1
3

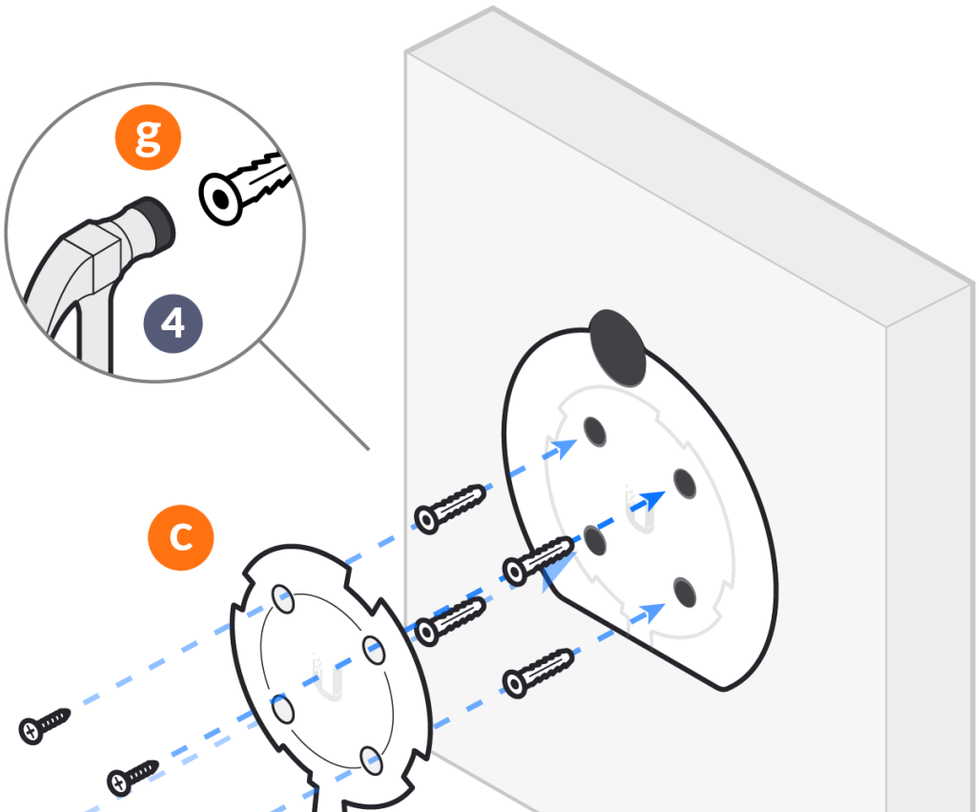
g
4
c

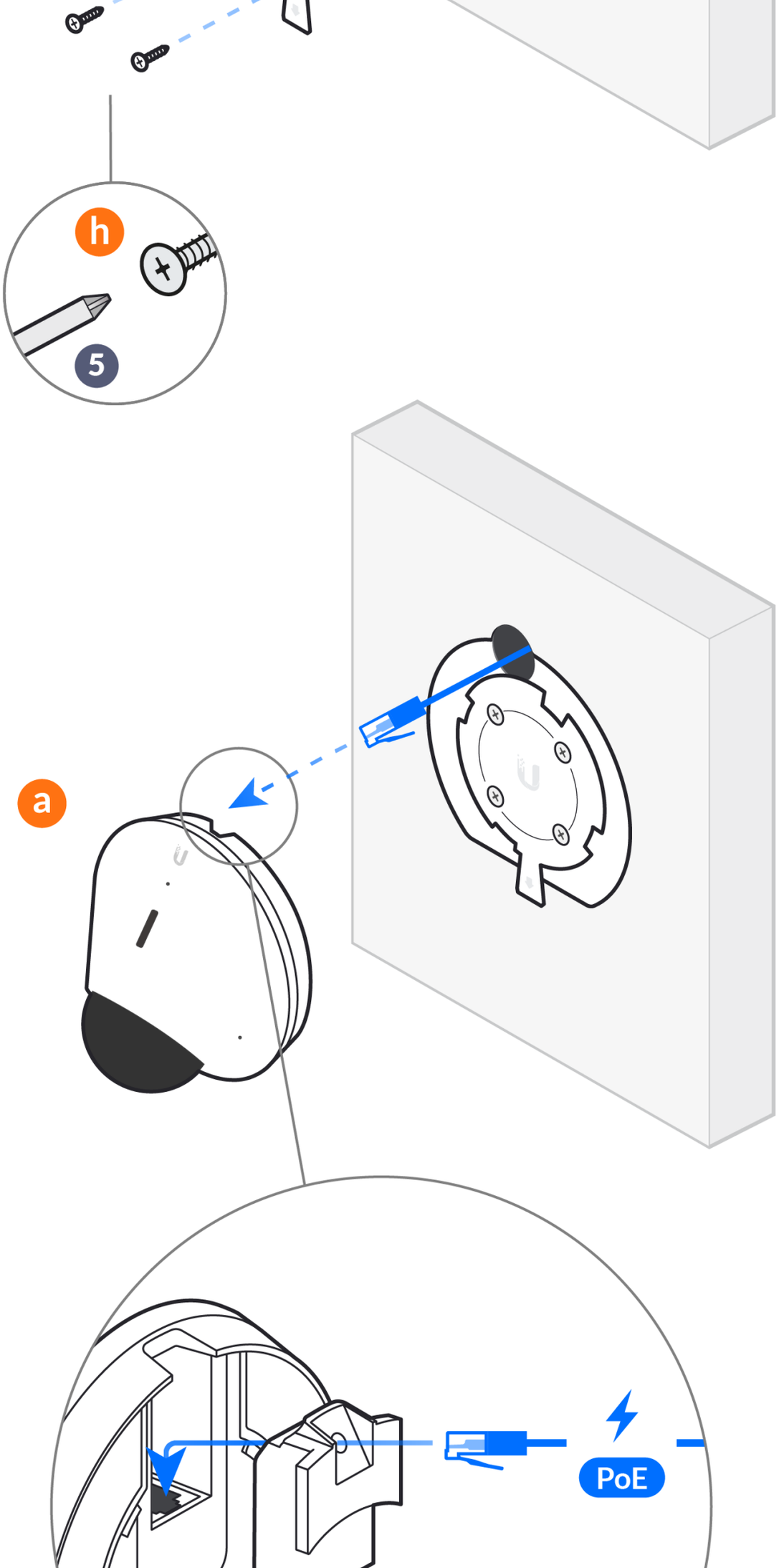
h
5
a
PoE

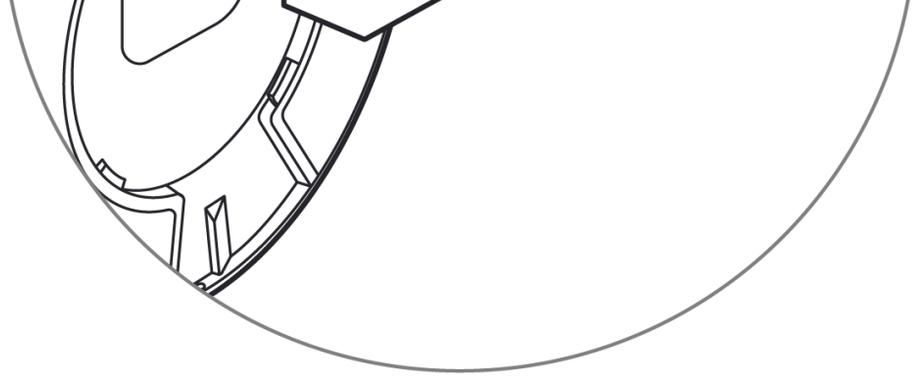

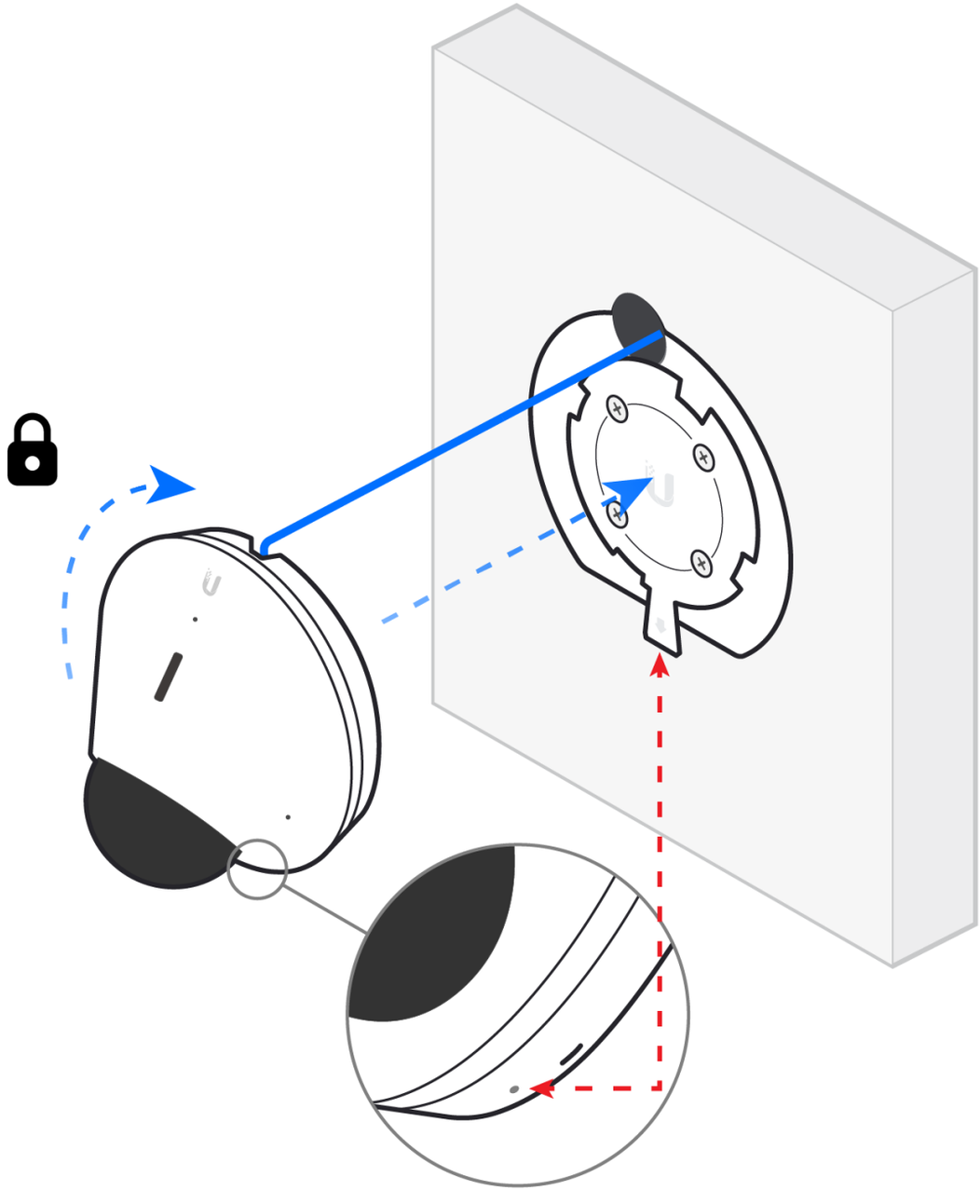

2

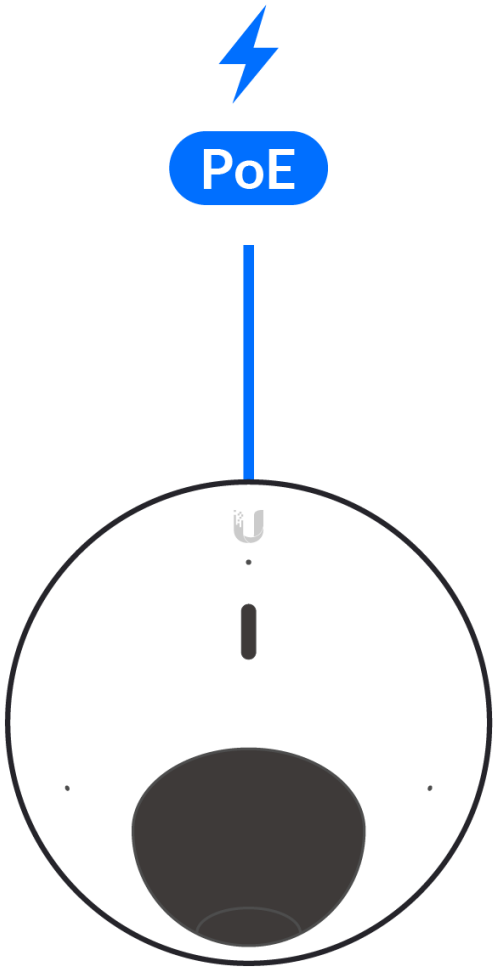

3

Download on the App Store

GET IT ON Google Play

4

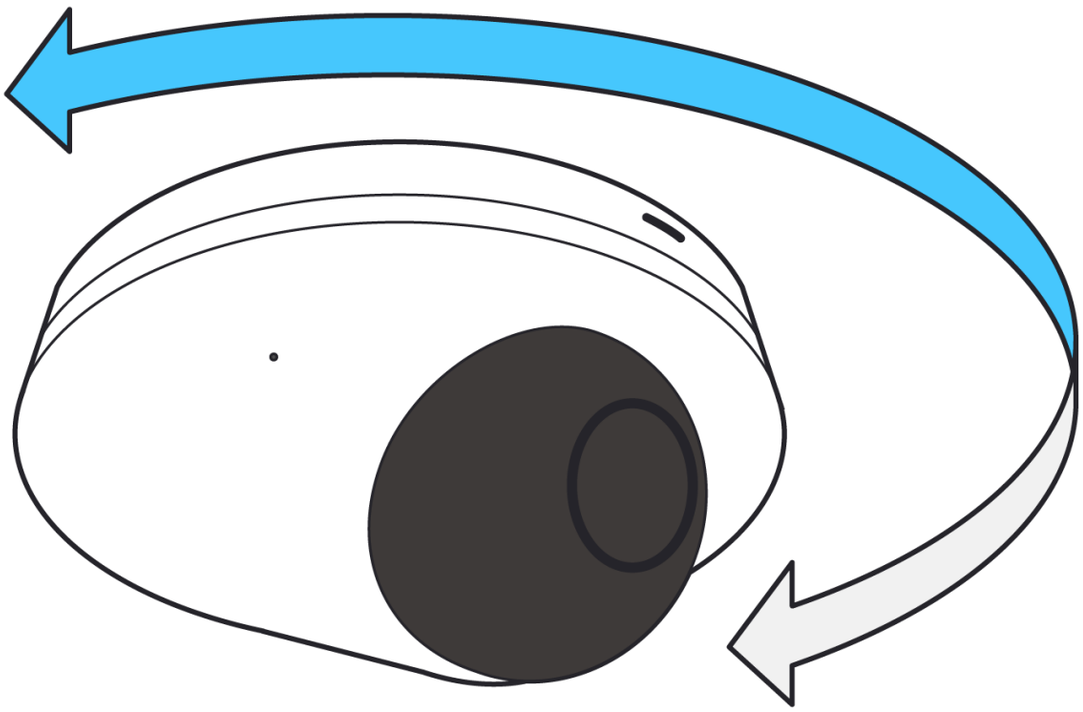

5

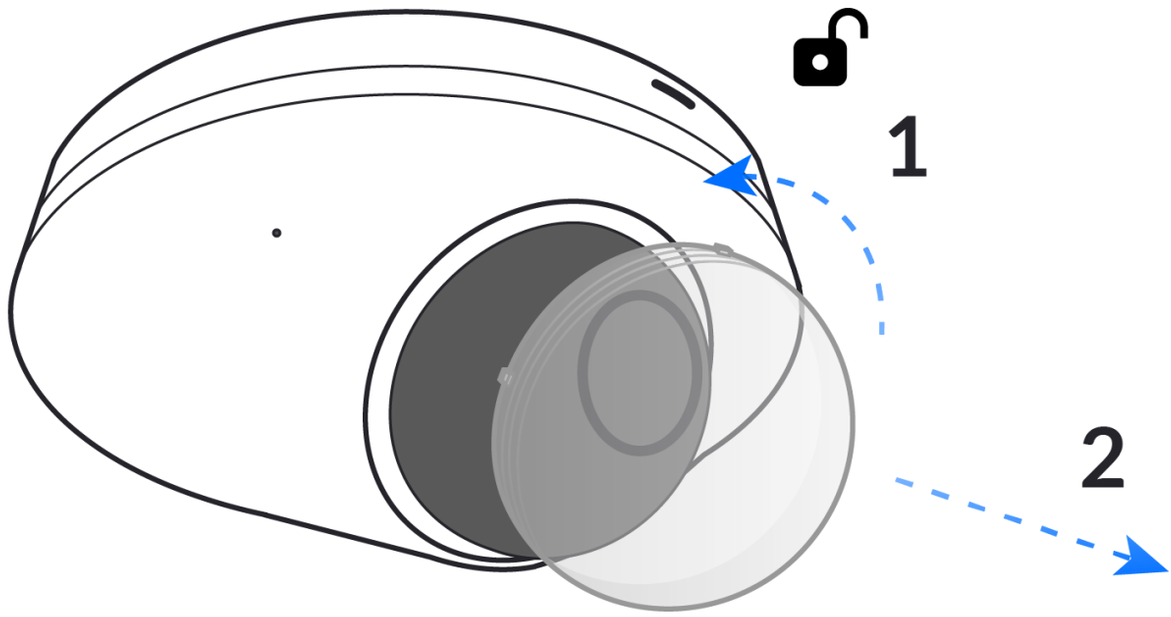

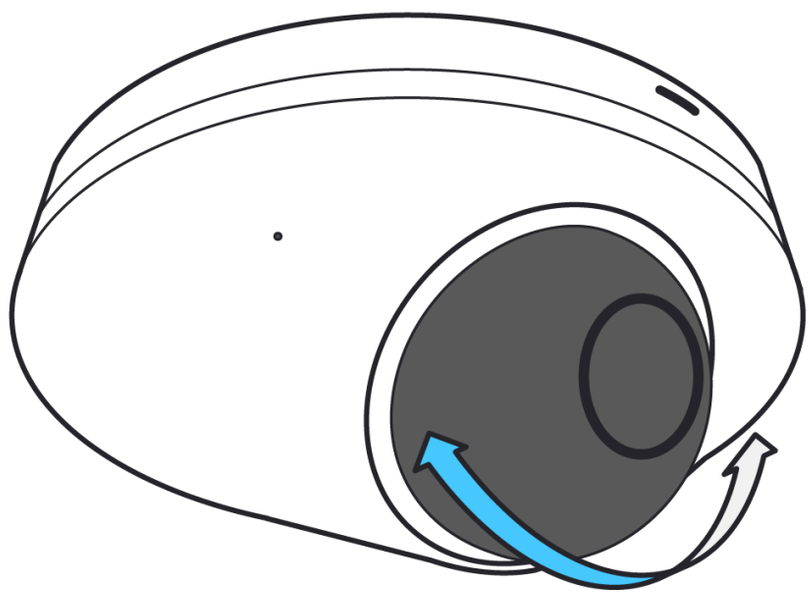

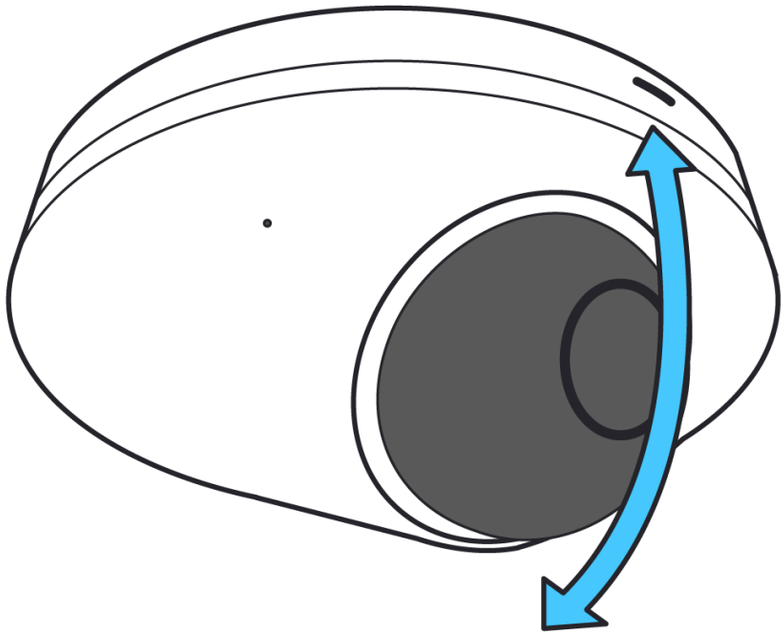

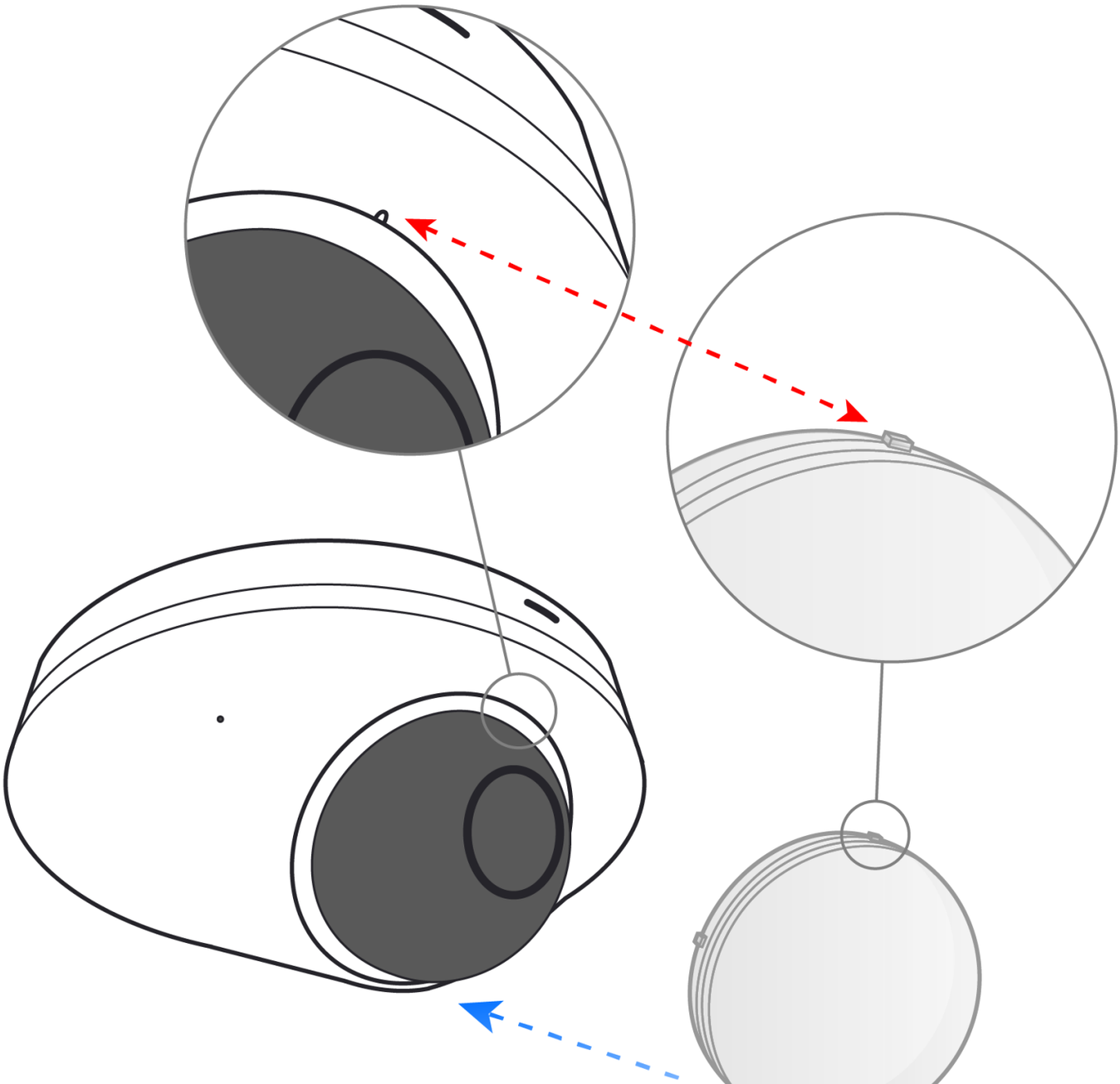

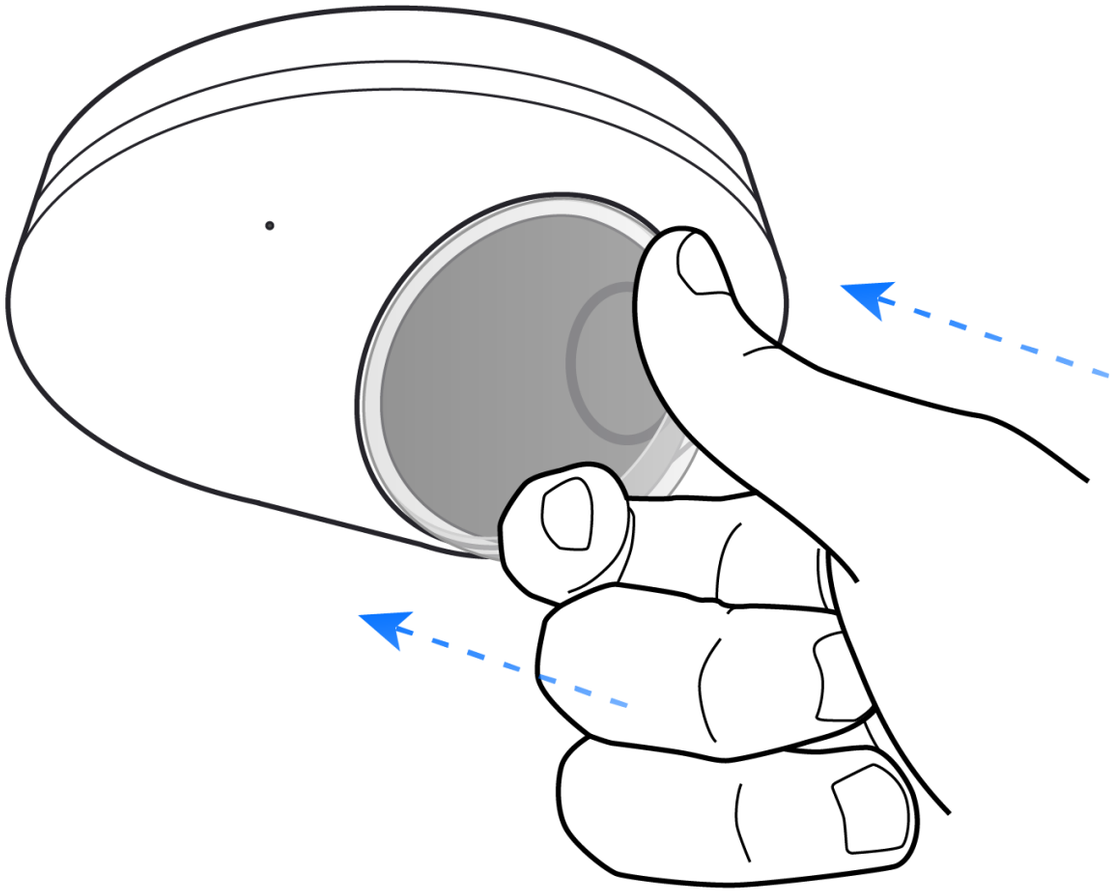

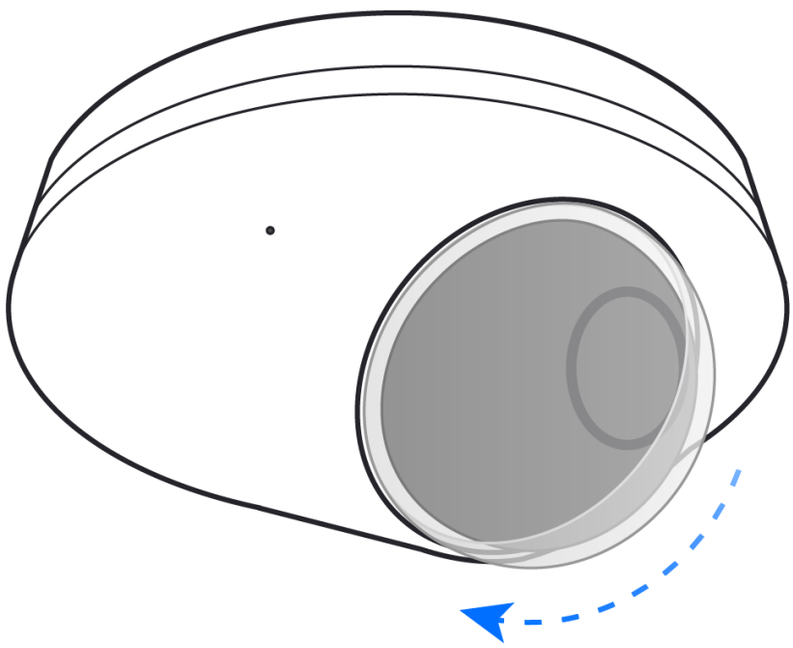

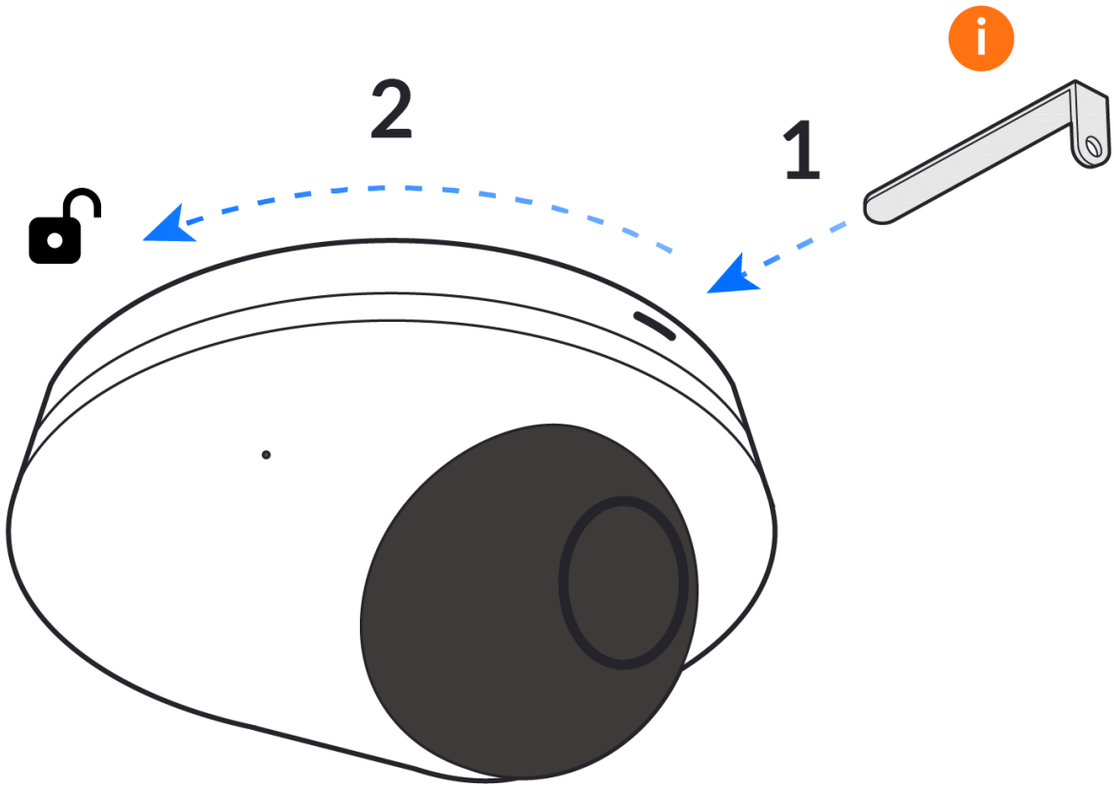

UniFi Protect

Get Answers
help.ui.com

UI Support

©2021 Ubiquiti Inc. All rights reserved. Ubiquiti, Ubiquiti Networks, the Ubiquiti U logo, UniFi, and UniFi Protect are trademarks or registered trademarks of Ubiquiti Inc. in the United States and in other countries.
Apple and the Apple logo are trademarks of Apple Inc., registered in the U.S. and other countries. App Store and the Apple logo are trademarks of Apple Inc., registered in the U.S. and other countries.
Android, Google, Google Play, the Google Play logo, and other marks are trademarks of Google LLC. All other trademarks are the property of their respective owners.