trovaprezzi.it

Questo manuale d'istruzione è fornito da trovaprezzi.it. Scopri tutte le offerte per Ezviz S5 Plus o cerca il tuo prodotto tra le migliori offerte di Videocamere Digitali

EN
DE
ES
FR
IT
NL
PT
SV
NO
FI
DA
PL
CZ
RO
BU
HU
EL
RU
ET
LV
LT
TR

ezviz

ACTION CAMERA

Quick Start Guide

UD01490B-C

COPYRIGHT ©2016 Hangzhou Hikvision Digital Technology Co., Ltd. or its subsidiaries. ALL RIGHTS RESERVED.

About this Manual

The Manual includes instructions for using and managing the product. Pictures, charts, images and all other information hereinafter are for description and explanation only. The information contained in the Manual is subject to change, without notice, due to firmware updates or other reasons. Please find the latest version in the ezviz™ website (http://www.ezvizlife.com).

Any and all information, including, among others, wordings, pictures, graphs are the properties of Hangzhou Hikvision Digital Technology Co., Ltd. or its subsidiaries (hereinafter referred to be "Hikvision"). This user manual (hereinafter referred to be "the Manual") cannot be reproduced, changed, translated, or distributed, partially or wholly, by any means, without the prior written permission of Hikvision. Unless otherwise stipulated, Hikvision does not make any warranties, guarantees or representations, express or implied, regarding to the Manual.

Trademarks Acknowledgement

ezviz™, ™, and other Hikvision's trademarks and logos are the properties of Hikvision in various jurisdictions. Other trademarks and logos mentioned below are the properties of their respective owners.

Legal Disclaimer

TO THE MAXIMUM EXTENT PERMITTED BY APPLICABLE LAW, THE PRODUCT DESCRIBED, WITH ITS HARDWARE, SOFTWARE AND FIRMWARE, IS PROVIDED "AS IS", WITH ALL FAULTS AND ERRORS, AND HIKVISION MAKES NO WARRANTIES, EXPRESS OR IMPLIED, INCLUDING WITHOUT LIMITATION, MERCHANTABILITY, SATISFACTORY QUALITY, FITNESS FOR A PARTICULAR PURPOSE, AND NON-INFRINGEMENT OF THIRD PARTY. IN NO EVENT WILL HIKVISION, ITS DIRECTORS, OFFICERS, EMPLOYEES, OR AGENTS BE LIABLE TO YOU FOR ANY SPECIAL, CONSEQUENTIAL, INCIDENTAL, OR INDIRECT DAMAGES, INCLUDING, AMONG OTHERS, DAMAGES FOR LOSS OF BUSINESS PROFITS, BUSINESS INTERRUPTION, OR LOSS OF DATA OR DOCUMENTATION, IN CONNECTION WITH THE USE OF THIS PRODUCT, EVEN IF HIKVISION HAS BEEN ADVISED OF THE POSSIBILITY OF SUCH DAMAGES. TO THE MAXIMUM EXTENT PERMITTED BY APPLICABLE LAW, IN NO EVENT SHALL HIKVISION'S TOTAL LIABILITY FOR ALL DAMAGES EXCEED THE PURCHASE PRICE THE PRODUCT.

HIKVISION does not undertake any liability for personal injury or property damage, as the result of product interruption or service termination cause by: a) improper installation or usage other than as equested; b) the protection of national or public interests; c) Force Majeure; d) yourself or the third party, including not limitation, using any third party's products, software, applications, and among others.

REGARDING TO THE PRODUCT WITH INTERNET ACCESS, THE USE OF PRODUCT SHALL BE WHOLLY AT

YOUR OWN RISKS. HIKVISION SHALL NOT TAKE ANY RESPONSIBILITES FOR ABNORMAL OPERATION, PRIVACY LEAKAGE OR OTHER DAMAGES RESULTING FROM CYBER ATTACK, HACKER ATTACK, VIRUS INSPECTION, OR OTHER INTERNET SECURITY RISKS; HOWEVER, HIKVISION WILL PROVIDE TIMELY TECHNICAL SUPPORT IF REQUIRED.

SURVEILLANCE LAWS VARY BY JURISDICTION. PLEASE CHECK ALL RELEVANT LAWS IN YOUR JURISDICTION BEFORE USING THIS PRODUCT IN ORDER TO ENSURE THAT YOUR USE CONFORMS TO THE APPLICABLE LAW. YOU FUTHER AGREE THAT THIS PRODUCT IS ONLY FOR CIVIL USE, AND HIKVISION SHALL NOT BE LIABLE IN THE EVENT THAT THIS PRODUCT IS USED WITH ILLEGITIMATE PURPOSES, SUCH AS THIRD PARTY RIGHTS INFRINGEMENT, MEDICAL TREATMENT, SAFETY EQUIPMENT OR OTHER SITUATIONS WHERE THE PRODUCT FAILURE COULD LEAD TO DEATH OR PERSONAL INJURY, OR WEAPON OF MASS DESTRUCTION, CHEMINCAL AND BIOLOGICAL WEAPON, NUCLEAR EXPLOSION, AND ANY UNSAFE NUCLEAR ENERGY USES OR ANTI-HUMANITY USAGES. YOU SHOULD UNDERTAKE ALL RESPONSIBILITIES FOR LOSSES OR DAMAGES RESULTING FROM THE ABOVE USAGES WHATSOEVER.

IN THE EVENT OF ANY CONFLICTS BETWEEN THE ABOVE AND THE APPLICABLE LAW, THE LATER PREVAILS.

Regulatory Information

This device complies with Part 15 of the FCC Rules. Operation is subject to the following two conditions:

(1) This device may not cause harmful interference, and

(2) This device must accept any interference received, including interference that may cause undesired operation.

Please take attention that changes or modification not expressly approved by the party responsible for compliance could void the user's authority to operate the equipment.

Note: This product has been tested and found to comply with the limits for a Class B digital device, pursuant to Part 15 of the FCC Rules. These limits are designed to provide reasonable protection against harmful interference in a residential installation. This product generates, uses, and can radiate radio frequency energy and, if not installed and used in accordance with the instructions, may cause harmful interference to radio communications. However, there is no guarantee that interference will not occur in a particular installation. If this product does cause harmful interference to radio or television reception, which can be determined by turning the equipment off and on, the user is encouraged to try to correct the interference by one or more of the following measures:

—Reorient or relocate the receiving antenna.

—Increase the separation between the equipment and receiver.

—Connect the equipment into an outlet on a circuit different from that to which the receiver is connected.
—Consult the dealer or an experienced radio/TV technician for help.

EU Conformity Statement

This product and - if applicable - the supplied accessories too are marked with "CE" and comply therefore with the applicable harmonized European standards listed under the Radio Equipment Directive 2014/53/EU, the EMC Directive 2014/30/EU, the RoHS Directive 2011/65/EU.

2012/19/EU (WEEE directive): Products marked with this symbol cannot be disposed of as unsorted municipal waste in the European Union. For proper recycling, return this product to your local supplier upon the purchase of equivalent new equipment, or dispose of it at designated collection points. For more information see: www.recyclethis.info.

2006/66/EC and its amendment 2013/56/EU (battery directive): This product contains a battery that cannot be disposed of as unsorted municipal waste in the European Union. See the product documentation for specific battery information. The battery is marked with this symbol, which may include lettering to indicate cadmium (Cd), lead (Pb), or mercury (Hg). For proper recycling, return the battery to your supplier or to a designated collection point. For more information see: www.recyclethis.info.

Industry Canada ICES-003 Compliance

This device meets the CAN ICES-3 (B)/NMB-3(B) standards requirements.

EC DECLARATION OF CONFORMITY

Hereby, Hangzhou Hikvision Digital Technology Co., Ltd. declares that the radio equipment type [CS-SP200, CS-SP206, CS-SP208, CS-SP300, CS-SP306, CS-SP308] is in compliance with Directive 2014/53/EU.

The full text of the EC DECLARATION OF CONFORMITY is available at the following web link:
http://www.ezvizlife.com/declaration-of-conformity

Safety Instruction

CAUTION: THE PRODUCT IS BUILT IN A REPLACEABLE BATTERY. RISK OF EXPLOSION IF BATTERY IS REPLACED BY AN INCORRECT TYPE. DISPOSE OF USED BATTERIES ACCORDING TO THE INSTRUCTIONS.

Due to the product shape and dimension, the name and address of the importer/manufacturer are printed on the package.

SAVE THIS MANUAL FOR FUTURE REFERENCE

Basics

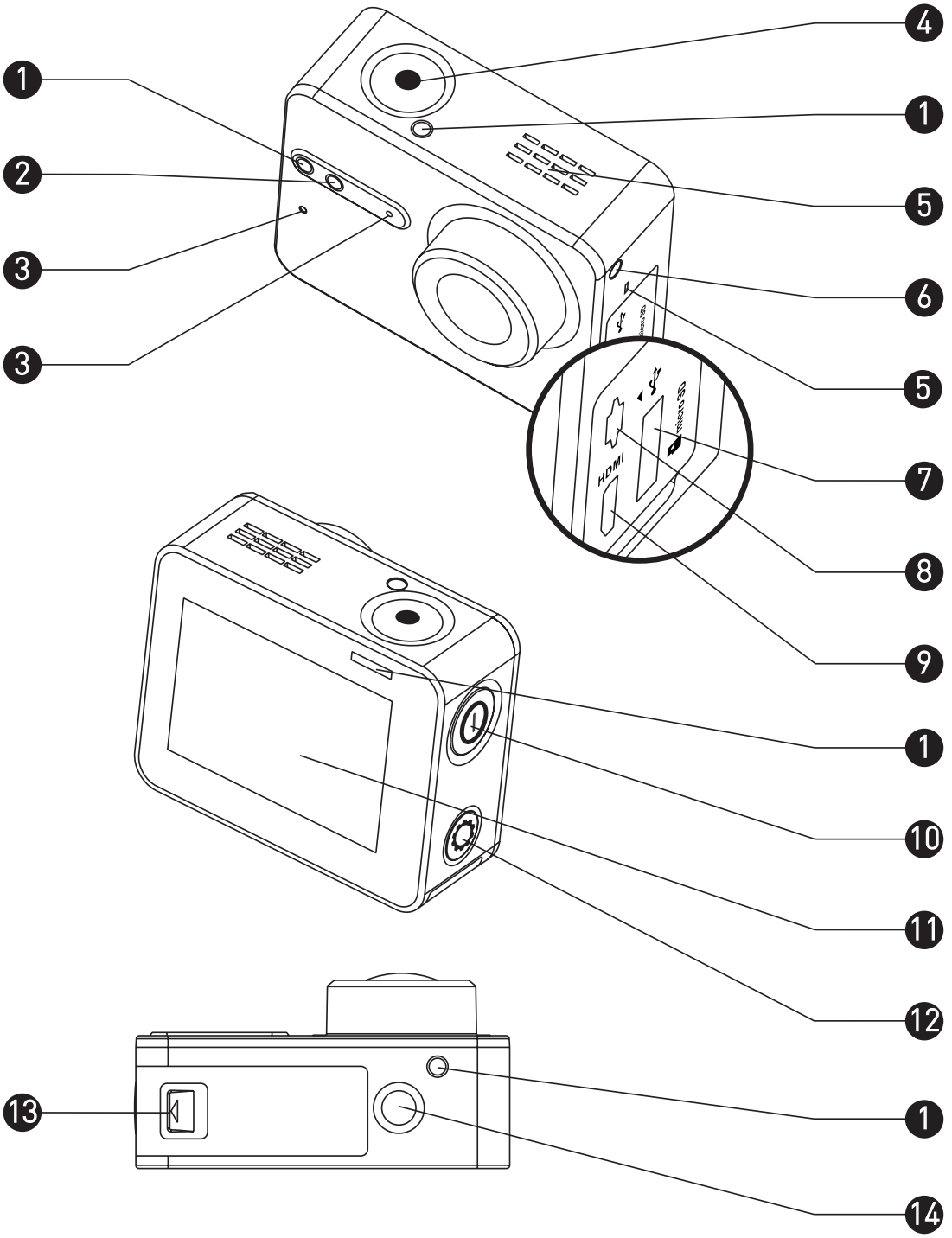

1	Recording Status LED Indicator	Steady on: Standby Flicker: Recording
2	Wi-Fi Status LED Indicator	Unlit: Wi-Fi is off Flicker: Wi-Fi is on
3	MIC	Microphone
4	Shutter	Start/Stop recording
5	Speaker	Audible sound and video playback
6	Power LED Indicator	Steady Red: Charging Steady Blue: Charged
7	microSD Card Slot	Insert a microSD card for storage. The microSD card is not included in the box. Please purchase separately (see page 5 for the recommended microSD card models).
8	USB Interface	USB data transfer and charging.
9	micro-HDMI Interface	HDMI output
10	Power Button	Hold down for 0.5 second to power on, 3 seconds to power off.
11	LCD Screen	LCD touch screen
12	Setup Button	Press to enter video settings menu Hold down to turn on Wi-Fi
13	Battery cover	Hold down the arrow and pull out the cover. You can replace the battery if it runs out.
14	Standard Bracket Interface (1/4 inch)	Interface for various brackets.

Display Introduction

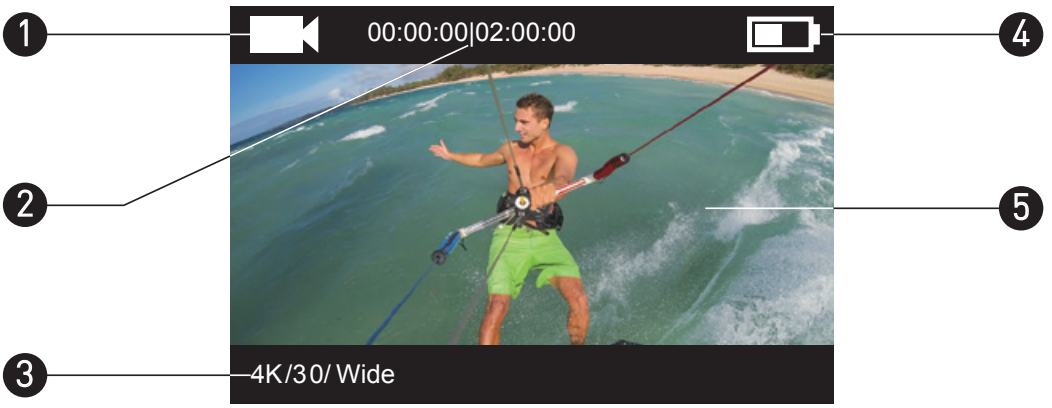

1 Current Recording Mode

- Video
- Photo
- Burst
- / Time Lapse

2 Video: Time Already Recorded / Time Left for Recording

Photo & Busrt & Time Lapse: Captured Picture Number / Left Picture Number

3 Video: Resolution/Frame Rate/ Field of View

Photo: Resolution

Burst: Resolution/Capture Rate

Time Lapse: Resolution/Capture Interval

4 Battery Status

5 Live view or playback image

Operation

Step 1

Take out camera

The camera is placed inside a waterproof housing by default. Before using the camera for the first time, take out the camera from waterproof housing to insert the microSD card and charge.

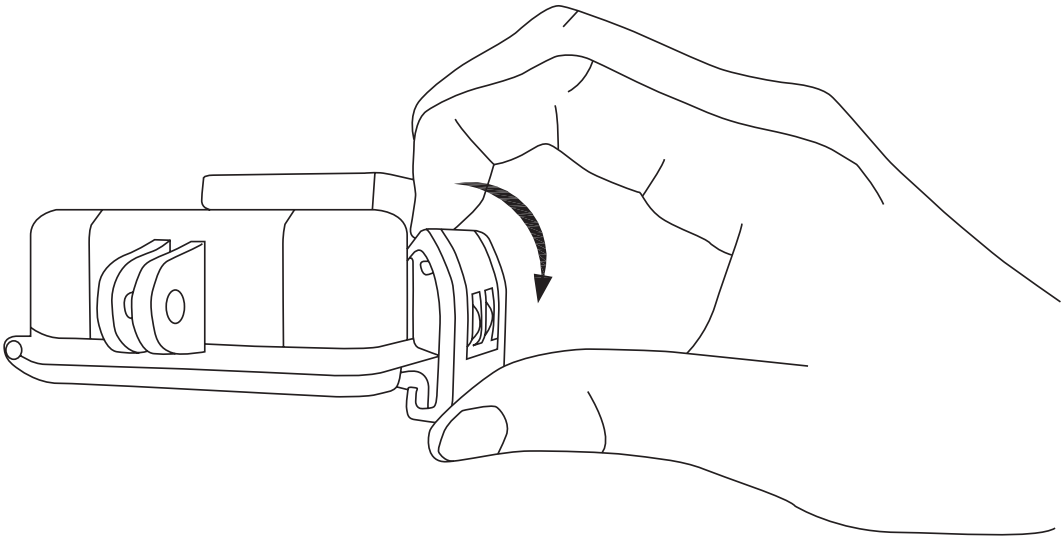

Step 2

Insert the microSD card.

The camera supports video and picture storage in the local memory card.
Insert the microSD card into the microSD card slot. (Use the recommended card model and the card capacity should be no less than 4GB.)
MicroSD Card Level Requirement: Class 10 and above.
MicroSD Card Recommendation:
SANDISK EXTREME® 32GB microSDHC™
SANDISK EXTREME® 64GB microSDHC™
LEXAR® 32GB microSDHC™
LEXAR® 64GB microSDHC™

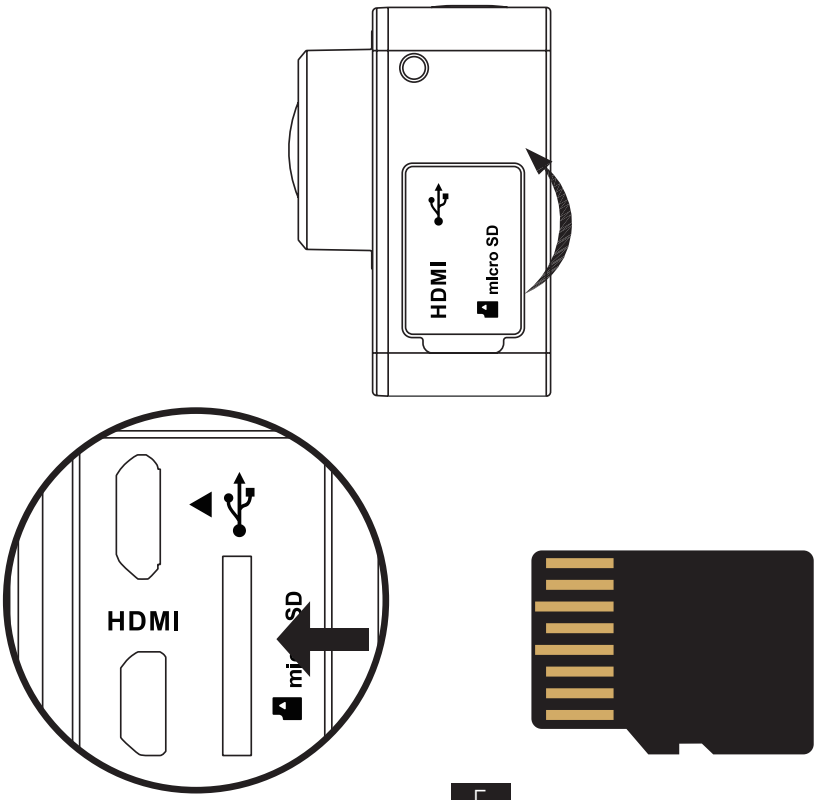

Step 3

Charge the camera.

1 Install the Battery

Hold down the arrow and pull out the cover according to the arrow. Insert the battery and replace the battery cover.

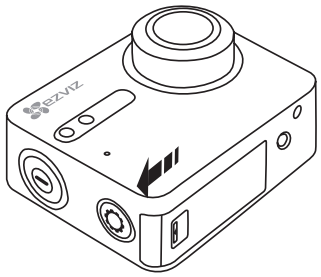

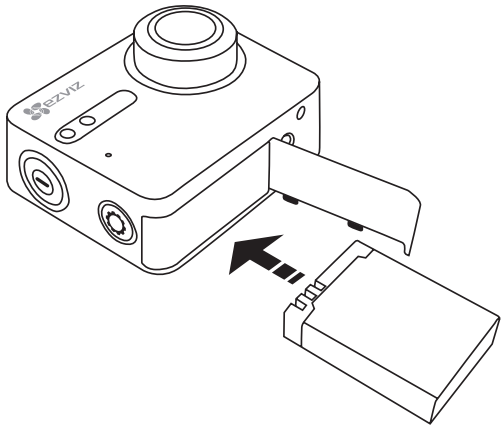

2 Connect to Power

It's advised to fully charge the camera in the power-off status before you use the camera for the first time.

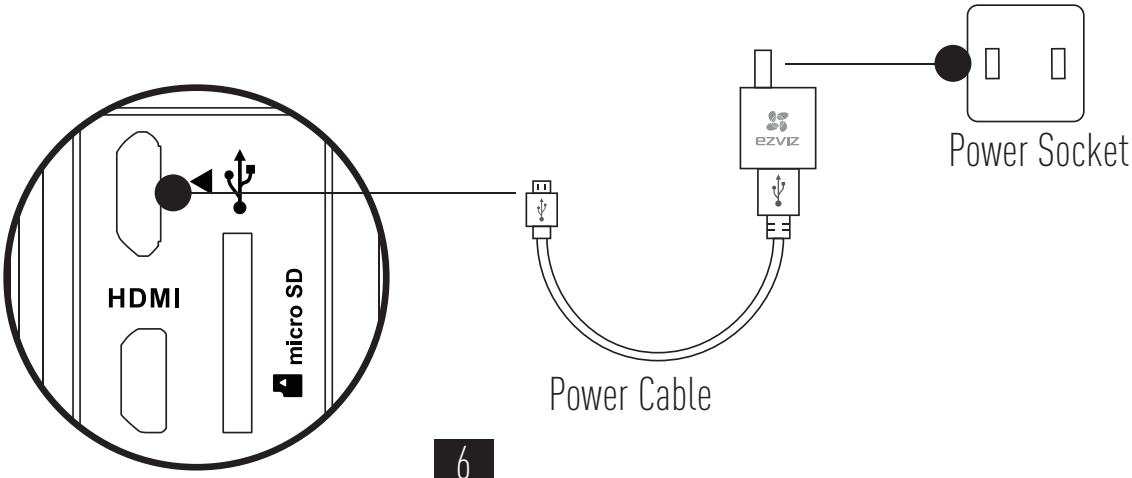

Power-on and Power-off

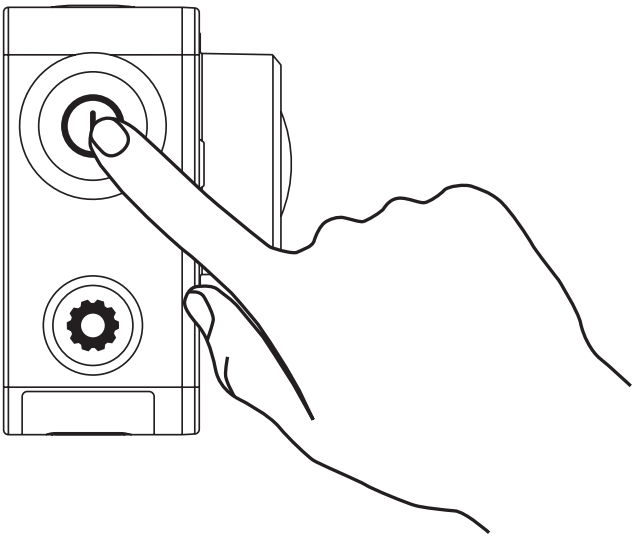

Power on

Hold down the power button ⏻ and release until the buzzer alerting. The buzzer alerts quickly and the Camera Status LED Indicator flickers in purple. When the indicator turns steady blue, the camera is power-on and standby.

Power off

Hold down the power button ⏻ and release until the buzzer alerting and the Camera Status LED Indicator turning off, the camera is power-off.

i You are not allowed to power off the camera when the camera is recording or capturing photos.

Record

The camera supports four recording modes.

Video	Record video
Photo	Capture a photo
Burst	Capture multiple photos in a short time interval.
Time Lapse Photo/ Time Lapse Video	Continuously capture photos in a predefined interval; Continuously capture photos in a predefined interval and make the photos into a video.

Press ● to record.

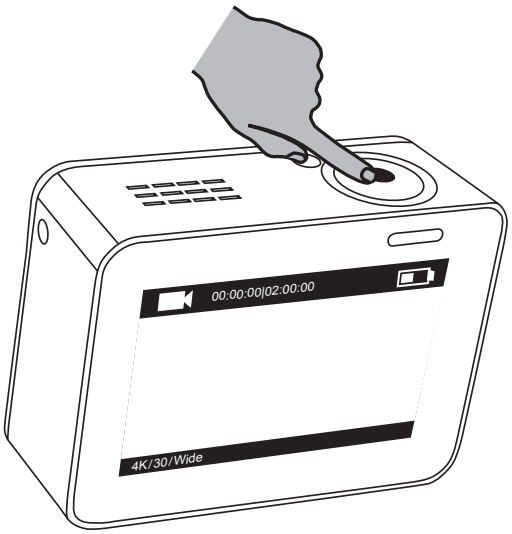

Press ⏻ to switch to the next recording mode or playback.

Set Parameters

Tap on the touch screen to show the current recording mode.

Slide upward or press to set the advanced recording parameters.

Slide to left to enter the main menu. You can change recording mode or tap Setup icon to enter the camera setup menu.

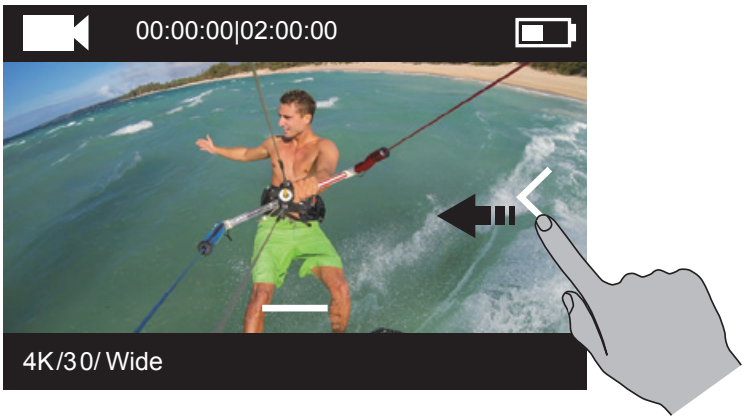

Wireless Control

You can turn on the camera's Wi-Fi to allow the remote control or EZVIZ SPORTS app to connect with the camera.

Hold down ⚙ to turn on Wi-Fi.

You can set the wireless control mode in the setup menu.

- If you select App as the wireless control mode, you can search the "EZVIZ SPORTS" on App Store or Google Play™ to download and install the app.

  Turn on the Wi-Fi function of your mobile phone, find the Wi-Fi signal of camera and connect with it.

  Wi-Fi Name: EZVIZ_XXXX
  Wi-Fi Password: 1234567890

  i The default Wi-Fi name and password are for first-time log-in purposes only. You must change this default password to better protect against security risks, such as the unauthorized access by others to the product that may prevent the product from functioning properly and/or lead to other undesirable consequences.
  The Wi-Fi name and password will be reset to default after the camera is reset.

- If you select Remote as the wireless control mode, refer to the Quick Start Guide of Remote Control for details.

Connect with Display

You can connect the S1 and monitor with a HDMI cable to play back videos and photos, record, and get live video.

Connect the camera to the display with a micro-HDMI cable, and power on the camera to show the live view or playback on the display.

The HDMI cable is not included in the box. Please purchase separately.

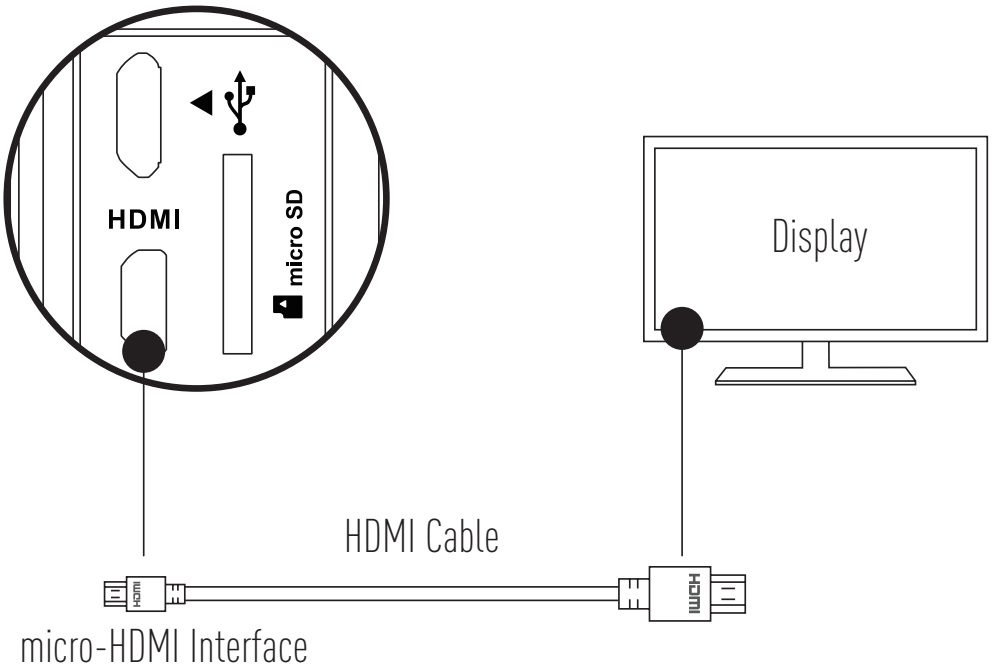

The LCD screen will be invalid when the camera connects with a display. You can switch the recording mode or enter menu with buttons.

Next Item/Next Mode Confirm Return

Appendix: Frame Adapter Usage

The frame adapter is included in the camera package. With the frame adapter, the camera can be used with various kinds of accessories.

Applicatio 1 Installing on the Aerial Vehicle

The figure of installed camera on the aerial vehicle is shown below.

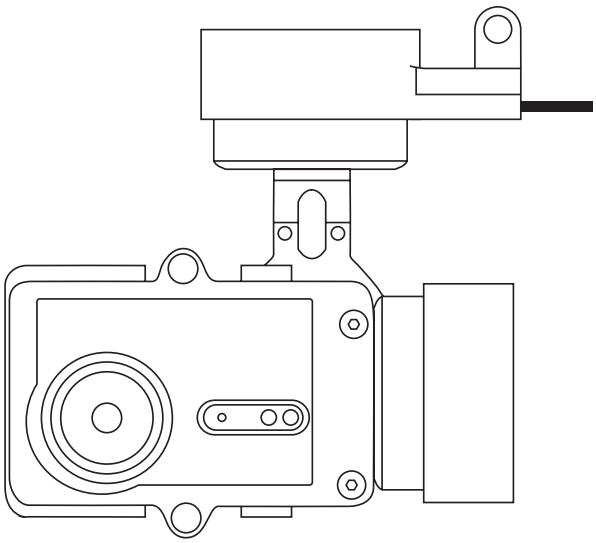

1. Place the fixing frame on the aerial vehicle.

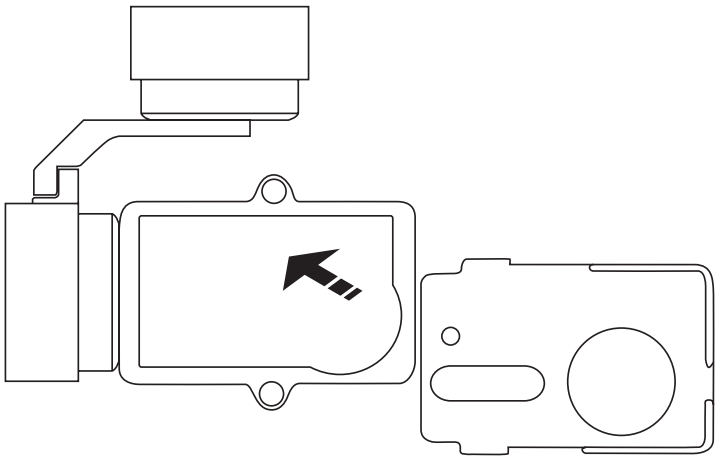

2. Align the camera lens with the hole on the fixing frame.

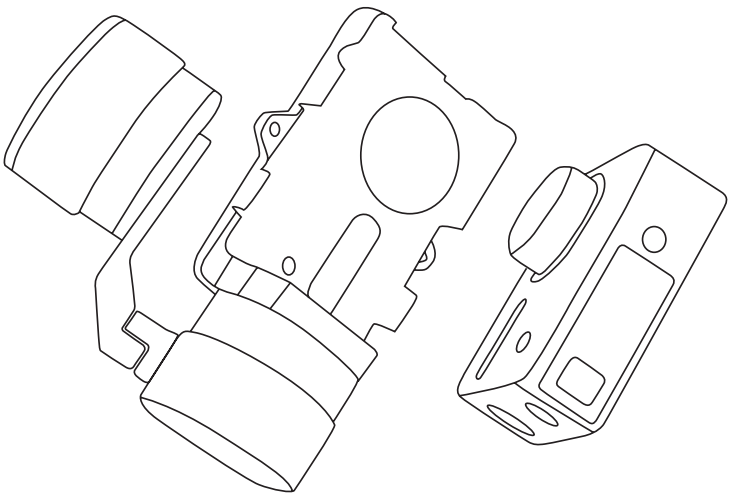

3. Properly place the fixing bracket according to the screw holes on the frame and then secure the two screws.

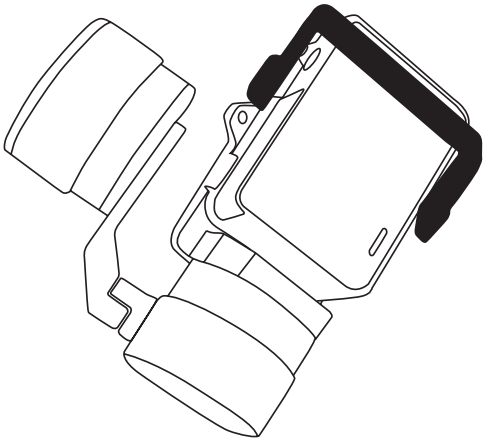

Applicatio 2 Installing on the Stabilizer

The figure of installed camera on the stabilizer is shown below.

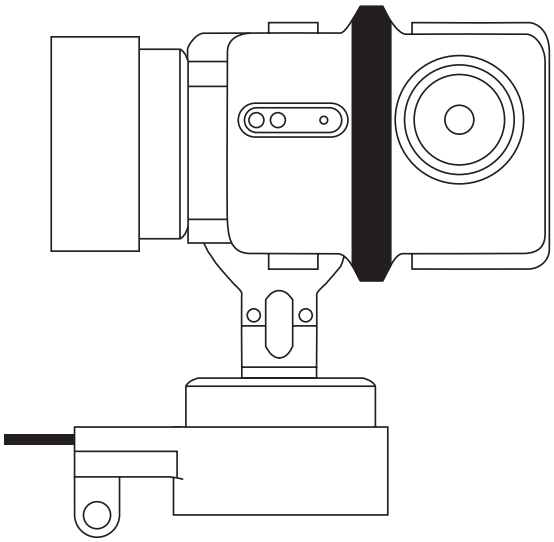

1. Place the fixing frame on the stabilizer.

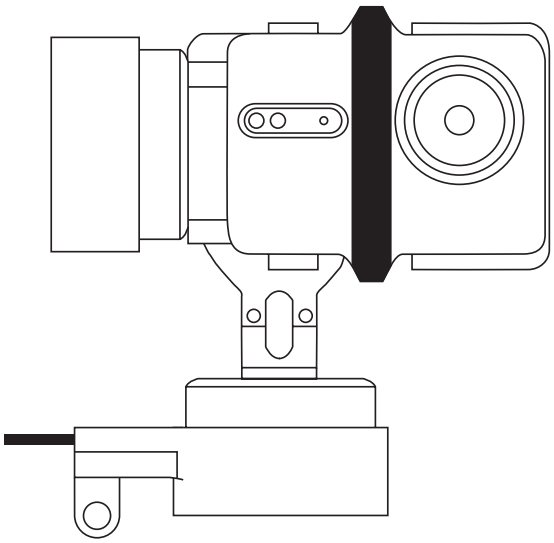

2. Backward place the camera on the fixing frame.

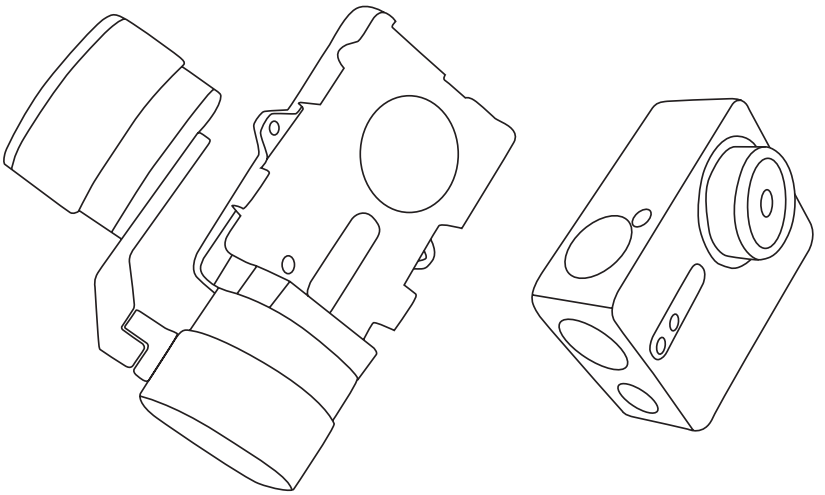

3. Properly place the fixing bracket according to the screw holes on the frame and then secure the two screws.

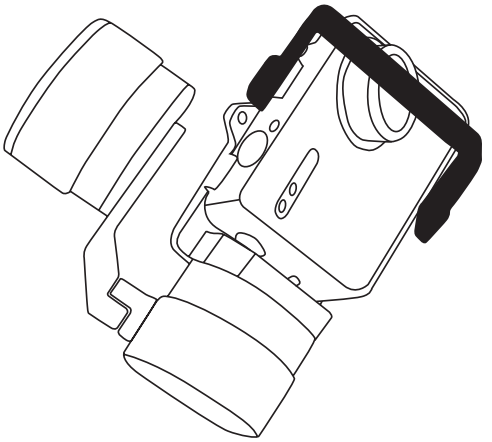

Allgemeines

DE

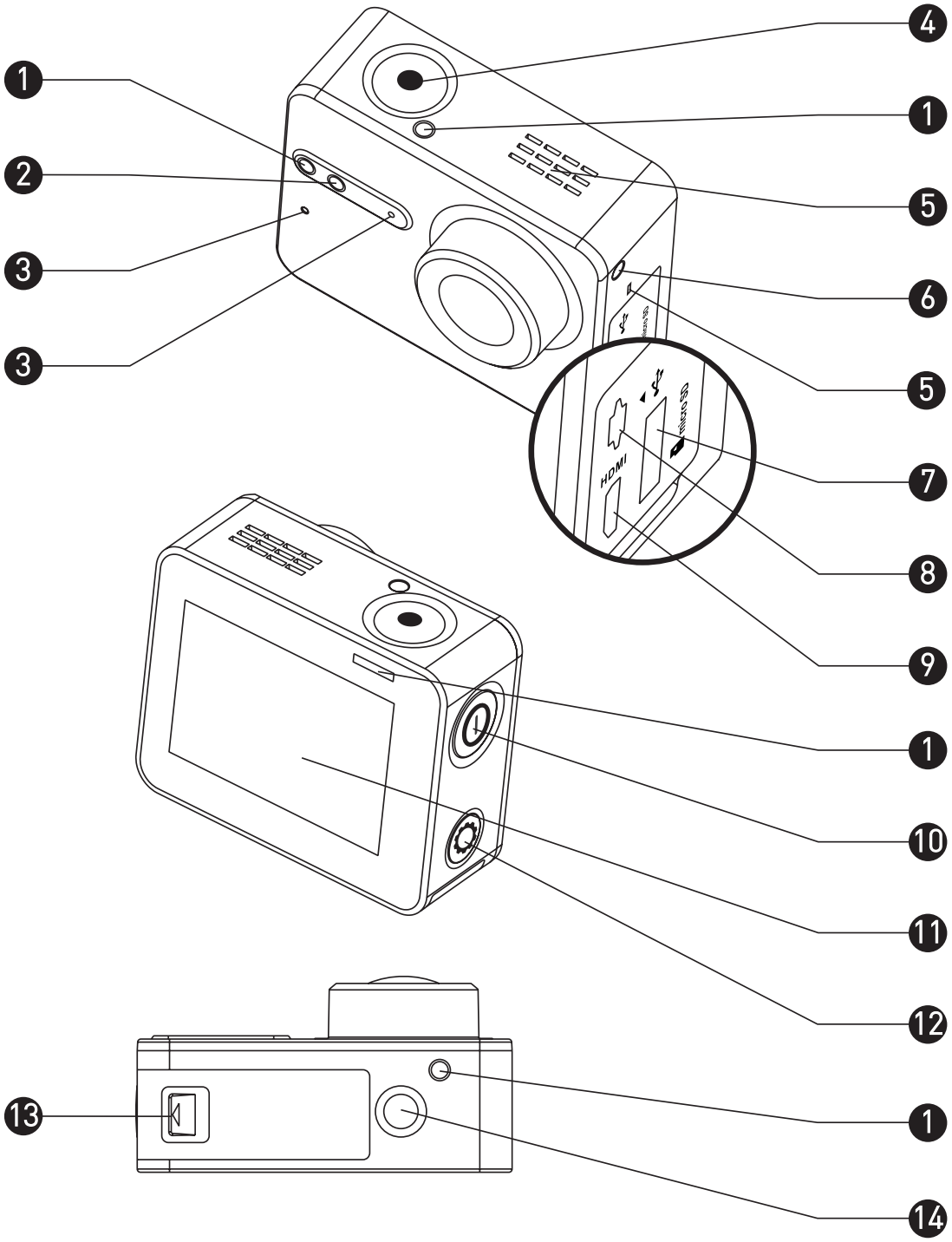

1	Aufnahmestatus LED-Anzeige	Durchgehend auf: Bereitschaft Flimmern: Aufzeichnung
2	LED-Anzeige für Wi-Fi-Status	Aus: Wi-Fi ist aus Flimmern: Wi-Fi ist an
3	MIC	Mikrofon
4	Aufzeichnung	Aufzeichnung starten/stoppen
5	Lautsprecher	Ton- und Videowiedergabe
6	Stromversorgungs-LED	Durchgehend rot: Aufladen Durchgehend blau: Aufgeladen
7	microSD-Kartensteckplatz	microSD-Karte zur Speicherung einsetzen. Die microSD-Karte gehört nicht zum Lieferumfang und muss separat gekauft werden (siehe Seite 5 für empfohlene microSD-Kartenmodelle).
8	USB-Schnittstelle	USB-Datenübertragung und -Aufladung
9	micro-HDMI-Schnittstelle	HDMI-Ausgang
10	Ein/Aus-Taste	Zum Einschalten 0,5 Sekunden, zum Ausschalten 3 Sekunden lang gedrückt halten.
11	LCD-Bildschirm	LCD-Touchscreen
12	Einstelltaste	Betätigen, um das Videoeinstellmenü aufzurufen Gedrückt halten, um Wi-Fi einzuschalten
13	Batteriefachdeckel	Auf den Pfeil drücken und den Deckel herausziehen. Sie können die Batterie bei Bedarf auswechseln.
14	Standardhalterung Befestigung (1/4 Zoll)	Befestigung für verschiedene Halterungen

Bildschirm

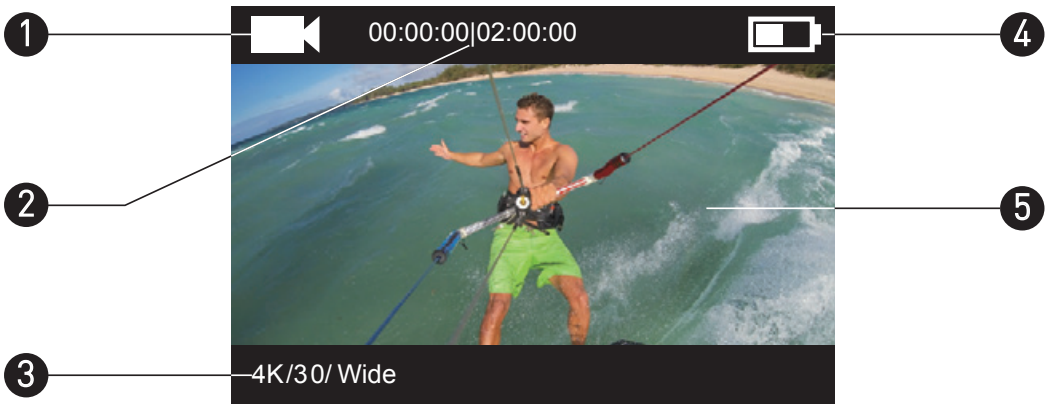

1 Aktueller Aufnahmemodus

- Video
- Foto
- Serienbild
- / Zeitraffer

2 Video: Aufnahmedauer / Restaufnahmezeit

Foto & Serienbild & Zeitraffer: Anzahl der Bilder / Verbleibende Bilder

3 Video: Auflösung/Bildrate/Sichtfeld

Foto: Auflösung

Serienbild: Auflösung/Serienbildrate

Zeitraffer: Auflösung/Erfassungsintervall

4 Batteriestatus

5 Liveansicht oder Wiedergabebild

Betrieb

Schritt 1

Kamera entnehmen

Die Kamera befindet sich standardmäßig in einem wasserdichten Gehäuse. Vor der erstmaligen Benutzung muss die Kamera aus dem wasserdichten Gehäuse herausgenommen werden, um aufgeladen zu werden und die microSD-Karte einzusetzen.

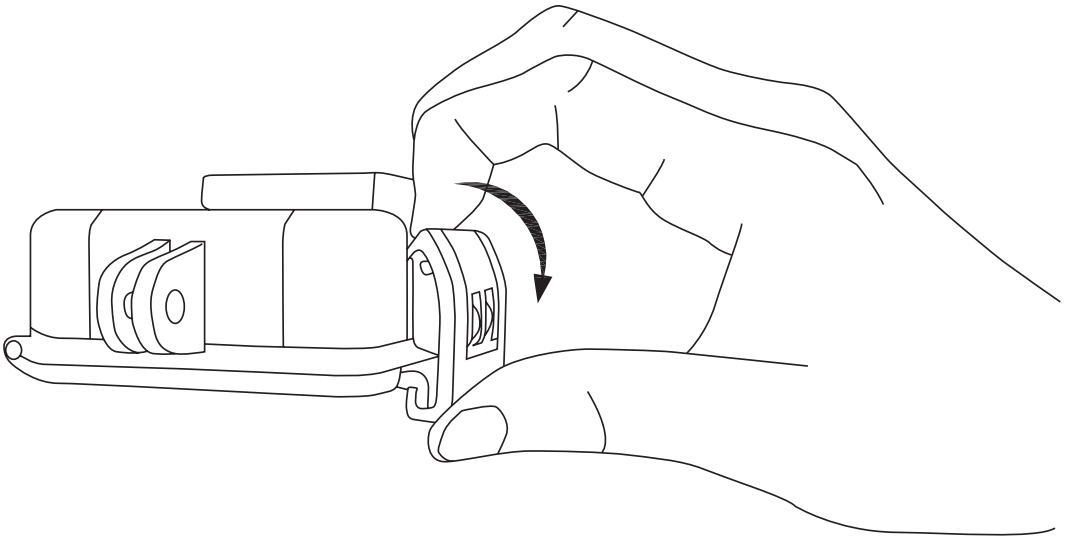

Schritt 2

microSD-Karte einsetzen

Die Kamera unterstützt nur die Video- und Fotospeicherung auf der internen Speicherkarte.
Setzen Sie die microSD-Karte in den dafür vorgesehenen Kartensteckplatz ein. (Verwenden Sie eines der empfohlenen Kartenmodelle; die Speicherkapazität muss mindestens 4 GB betragen.)
Erforderlicher microSD-Kartentyp: Klasse 10 und höher
Empfohlene microSD-Karte:
SANDISK EXTREME® 32GB microSDHC™
SANDISK EXTREME® 64GB microSDHC™
LEXAR® 32GB microSDHC™
LEXAR® 64GB microSDHC™

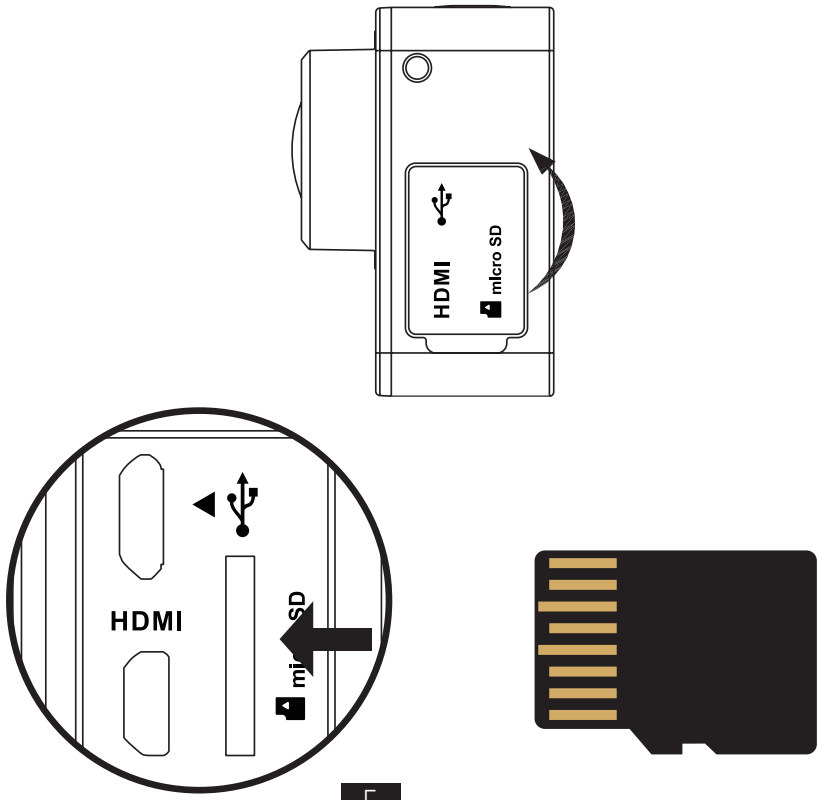

Schritt 3

Kamera aufladen

1 Batterie einsetzen

Halten Sie den Pfeil gedrückt und ziehen Sie den Deckel heraus. Setzen Sie die Batterie ein und bringen Sie den Deckel wieder an.

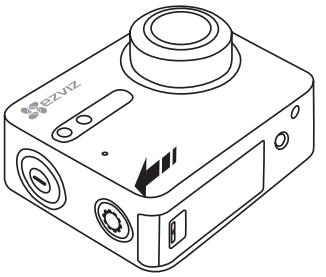

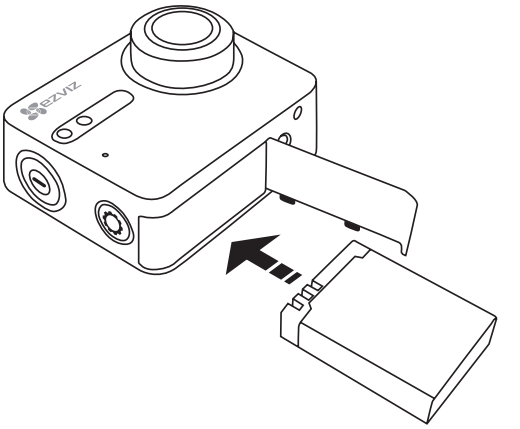

2 Anschluss an Stromversorgung

Vor der erstmaligen Benutzung sollte die Kamera im ausgeschalteten Zustand vollständig aufgeladen werden.

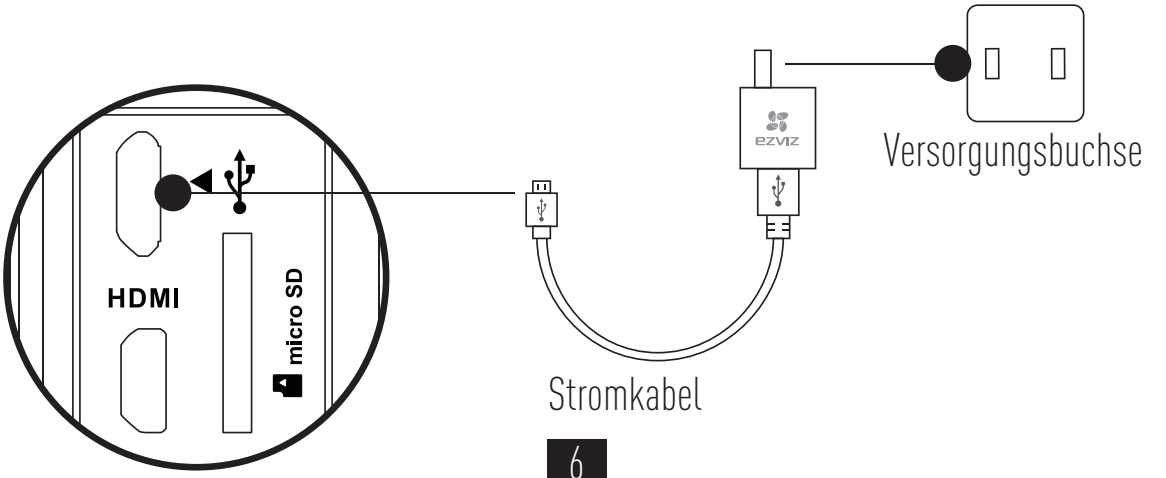

Ein-/Ausschalten

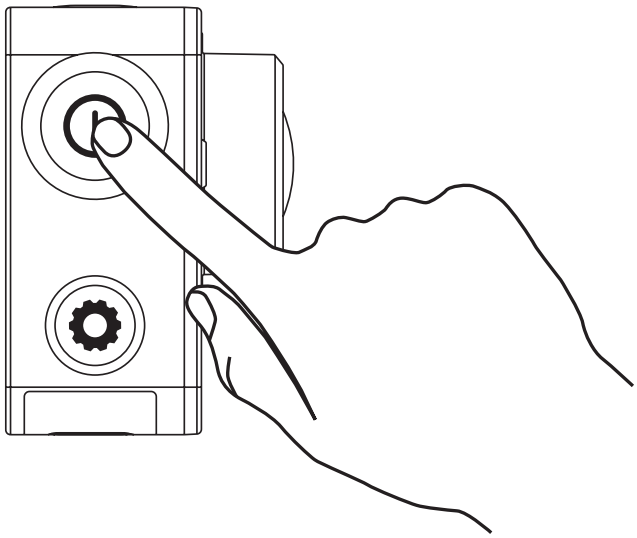

Einschalten

Halten Sie die Taste ⏻ so lange gedrückt, bis ein akustisches Signal zu hören ist. Das Signal ertönt, und die Status-LED blinkt violett. Sobald die LED durchgehend blau leuchtet, ist die Kamera eingeschaltet und betriebsbereit.

Ausschalten

Halten Sie die Taste ⏻ gedrückt, bis der Signalton ertönt und die Status-LED erlischt. Damit ist die Kamera ausgeschaltet.

i Schalten Sie die Kamera nicht aus, wenn die Kamera noch eine Aufzeichnung oder Fotos macht.

Aufnahme

Die Kamera unterstützt vier Aufnahmemodi.

Video	Videos aufzeichnen
Foto	Fotos machen
Serienbild	Mehrere Fotos in kurzen Zeitintervallen aufnehmen
Zeitraffer-Foto	Fotos kontinuierlich in einem vorgegebenen Intervall machen;
Zeitraffer-Video	Fotos kontinuierlich in einem vorgegebenen Intervall machen und in ein Video umwandeln.

Drücken Sie auf ●, um aufzunehmen.

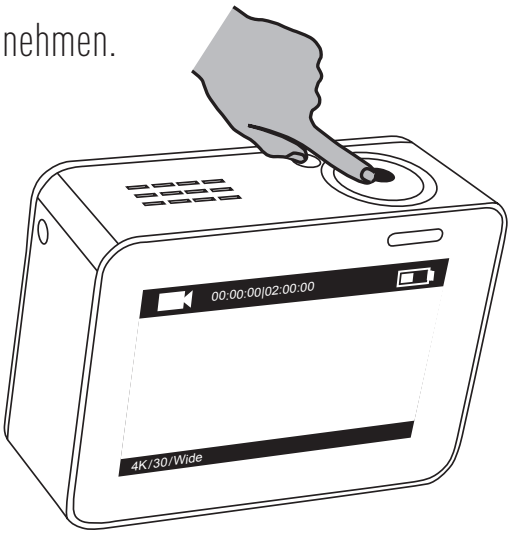

Drücken Sie auf ⏻, um zum nächsten Aufnahmemodus oder zur Wiedergabe zu wechseln.

Parametereinstellung

DE

Tippen Sie auf den Touchscreen, um den aktuellen Aufnahmemodus anzuzeigen.

Schieben Sie — nach oben oder drücken Sie auf ⚙, um weiterführende Aufnahmeparameter zu konfigurieren.

Schieben Sie < nach links, um das Hauptmenü aufzurufen. Sie können den Aufnahmemodus ändern oder auf ⚙ Setup tippen, um das Kameraeinstellmenü aufzurufen.

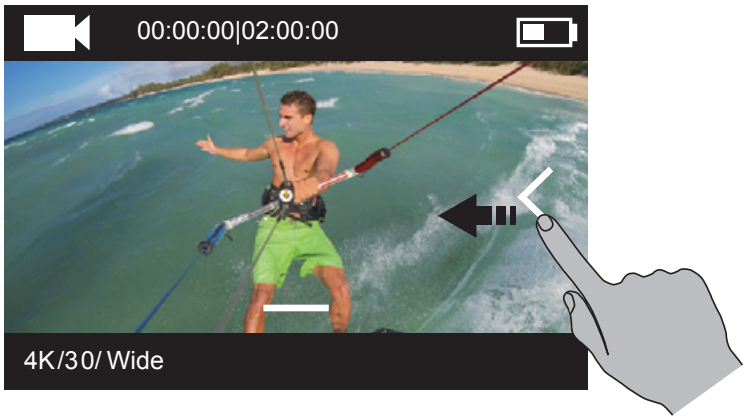

Kabellose Steuerung

Sie können die Wi-Fi-Funktion der Kamera aktivieren, um die Fernbedienung oder EZVIZ SPORTS-App mit der Kamera zu verbinden.

Halten Sie ⚙ gedrückt, um die Wi-Fi-Funktion zu aktivieren.

Im Einstellmenü können Sie die kabellose Steuerung konfigurieren.

- Um die App als Steuerungsoption zu wählen, suchen Sie im App Store oder Google Play Store nach "EZVIZ SPORTS", um die App herunterzuladen und zu installieren.

  Schalten Sie die Wi-Fi-Funktion an Ihrem Smartphone ein, suchen Sie das Wi-Fi-Signal der Kamera und stellen Sie die Verbindung her.

  Wi-Fi-Name: EZVIZ_XXXX
  Wi-Fi-Passwort: 1234567890

  i Der standardmäßige Wi-Fi-Name und das Passwort dienen nur zur ersten Anmeldung. Aus Sicherheitsgründen müssen Sie das Kennwort anschließend ändern, um zu verhindern, dass Unbefugte auf das Gerät zugreifen können. Dies könnte zu Fehlfunktionen des Geräts führen und/oder andere unerwünschte Folgen haben.
  Wenn die Kamera zurückgesetzt wird, werden auch der Wi-Fi-Name und das Passwort wieder auf die Standardvorgaben zurückgesetzt.

- Um die Fernbedienung als Steuerungsoption zu wählen, lesen Sie bitte in der Schnellstartanleitung unter "Fernbedienung" nach.

Anschluss an einen Monitor

Sie können die Kamera über ein HDMI-Kabel mit einem Monitor verbinden, um sich Videos und Fotos sowie Livebilder anzusehen.

Schließen Sie die Kamera mit einem micro-HDMI-Kabel am Monitor an und schalten Sie sie ein, um Livebilder oder eine Aufnahmewiedergabe zu betrachten.

Das HDMI-Kabel gehört nicht zum Lieferumfang, sondern muss separat erworben werden.

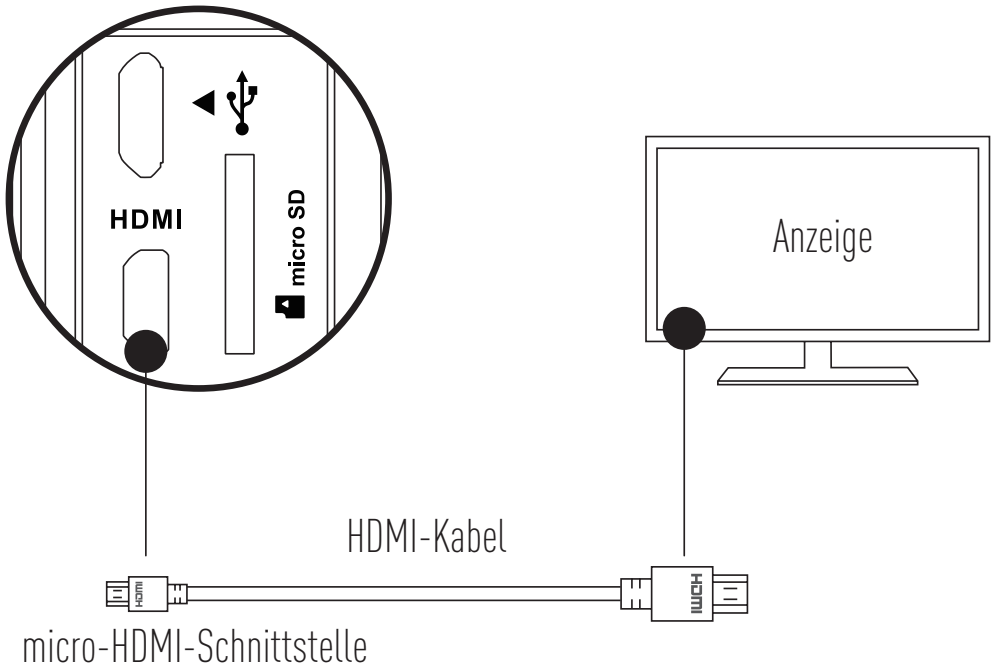

Der LCD-Bildschirm wird deaktiviert, wenn die Kamera an einen Monitor angeschlossen wird. Mit den Tasten können Sie den Aufnahmemodus wechseln oder ein Menü aufrufen.

Nächste Auswahl/Nächster Modus Bestätigen Zurück

Anhang: Kamerahalterung

Die Kamerahalterung gehört zum Lieferumfang. Die Halterung ermöglicht es, die Kamera mit unterschiedlichem Zubehör zu benutzen.

Anwendung 1: Montage an einem Luftfahrzeug

Nachstehend wird die Montage der Kamera an einem Luftfahrzeug gezeigt.

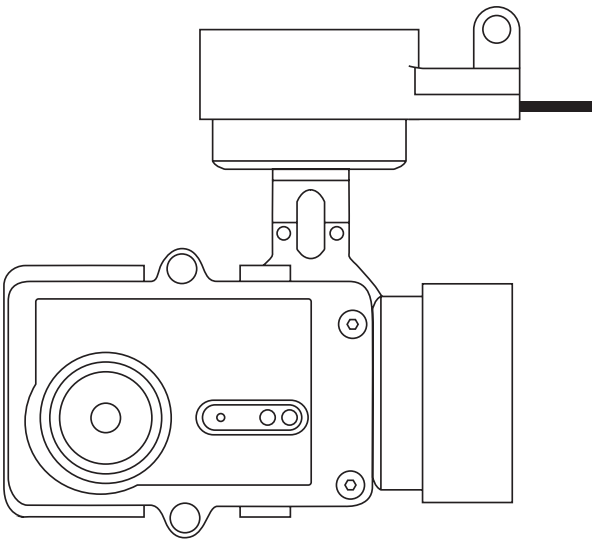

1. Befestigen Sie die Halterung am Luftfahrzeug.

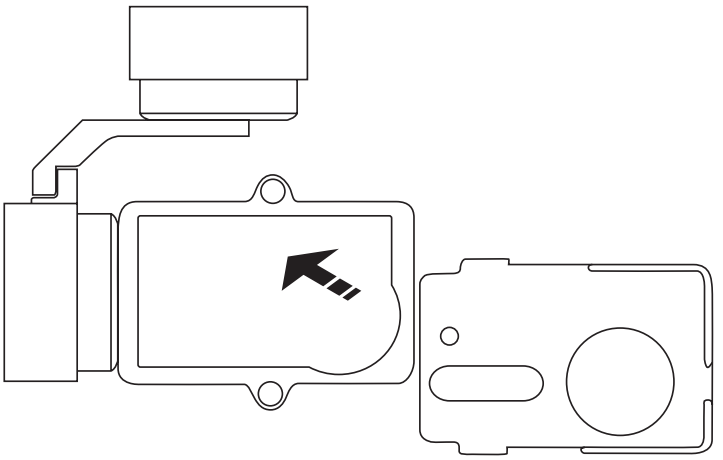

2. Richten Sie das Kameraobjektiv mit der Öffnung in der Halterung aus.

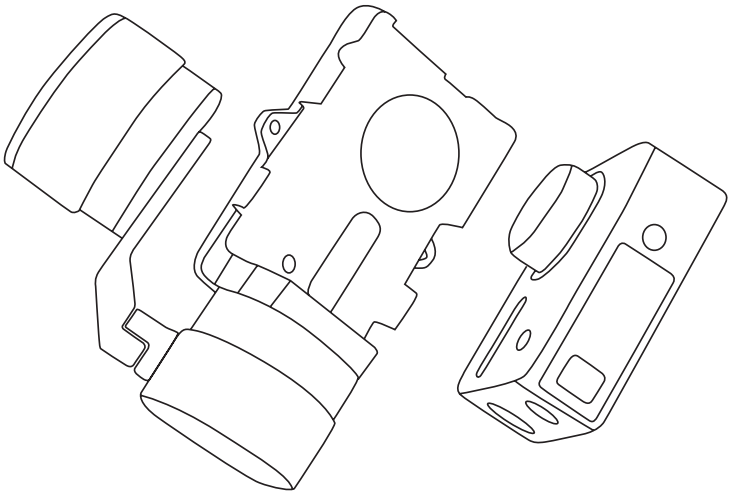

3. Richten Sie den Befestigungsbügel mit den Schraubenlöchern in der Halterung aus und ziehen Sie die beiden Schrauben fest.

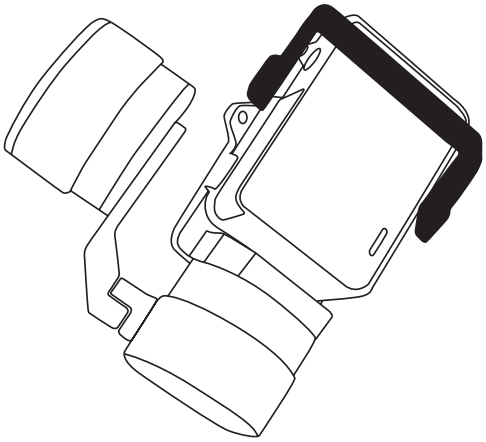

Anwendung 2: Montage am Stabilisator

Nachstehend wird die Montage der Kamera am Stabilisator gezeigt.

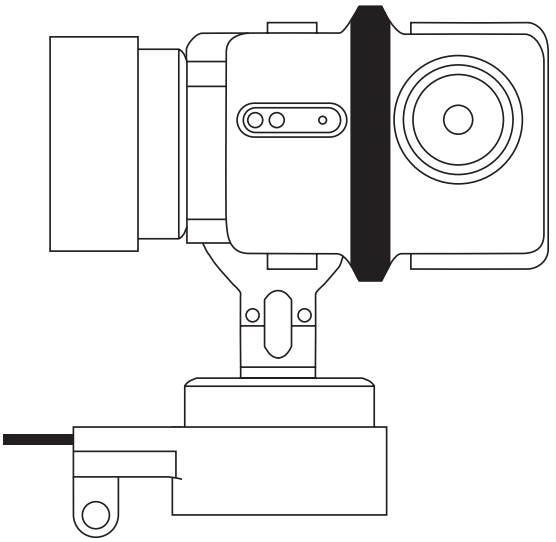

1. Befestigen Sie die Halterung am Luftfahrzeug.

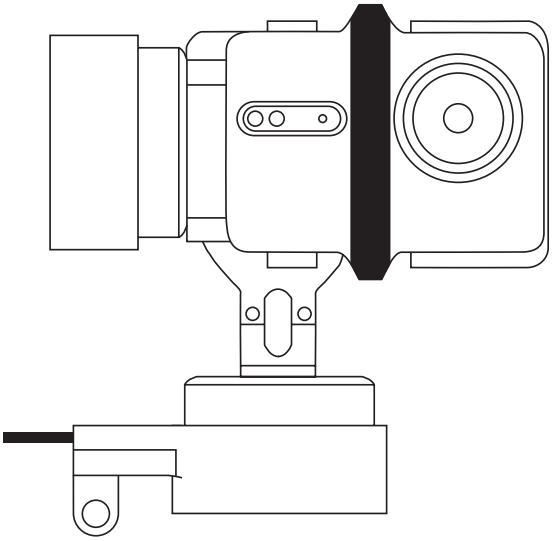

2. Setzen Sie die Kamera umgekehrt in die Halterung ein.

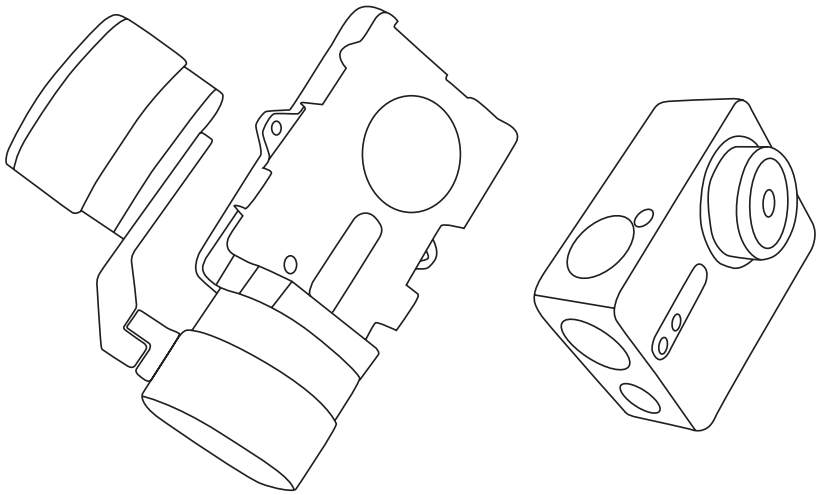

3. Richten Sie den Befestigungsbügel mit den Schraubenlöchern in der Halterung aus und ziehen Sie die beiden Schrauben fest.

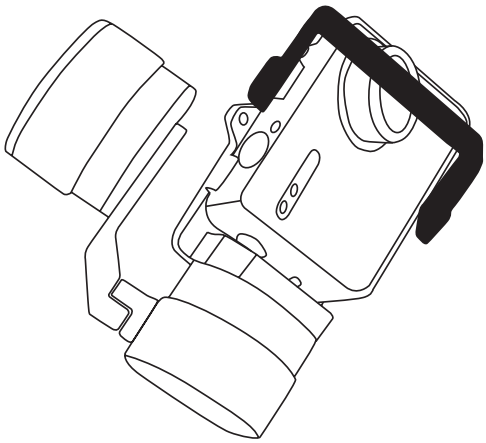

Conceptos básicos

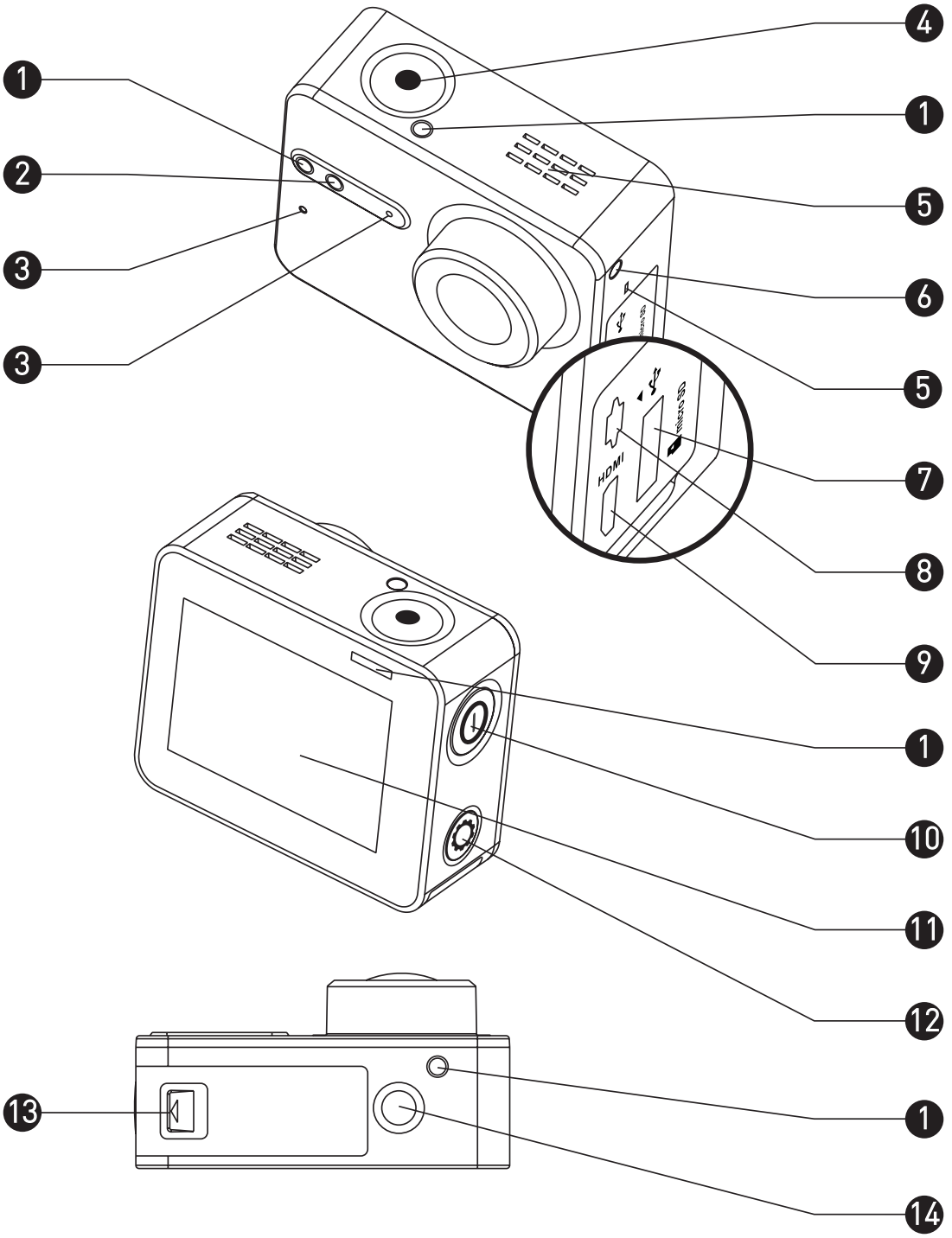

1	Indicador LED de estado de la grabación	Continua: En espera Parpadea: Grabación
2	Indicador LED de estado de la conexión Wi-Fi	Apagado: La red Wi-Fi está desconectada Parpadea: La red Wi-Fi está conectada
3	MIC	Micrófono
4	Obturador	Iniciar / Detener grabación
5	Altavoz	Sonido y reproducción de vídeo
6	Indicador LED de alimentación	Rojo fijo: Carga Azul fijo: Cargado
7	Ranura para tarjeta microSD	Inserte una tarjeta microSD para almacenamiento. La tarjeta microSD no va incluida en el paquete. Deberá adquirirla por separado (consulte la página 5 para ver modelos de tarjeta microSD recomendados).
8	Interfaz USB	Transferencia y carga de datos USB.
9	Interfaz micro-HDMI	Salida HDMI
10	Botón de encendido	Mantenga pulsado durante 0,5 segundos para encender y 3 segundos para apagar.
11	Pantalla LCD	Pantalla táctil LCD
12	Botón de configuración	Pulse para entrar en el menú de ajustes de vídeo Mantenga pulsado para conectar la red Wi-Fi
13	Cubierta de la batería	Mantenga pulsada la flecha y retire la cubierta. Puede reemplazar la batería si se agota.
14	Soporte estándar Interfaz (1/4 pulgadas)	Interfaz para varios soportes.

Presentación de la pantalla

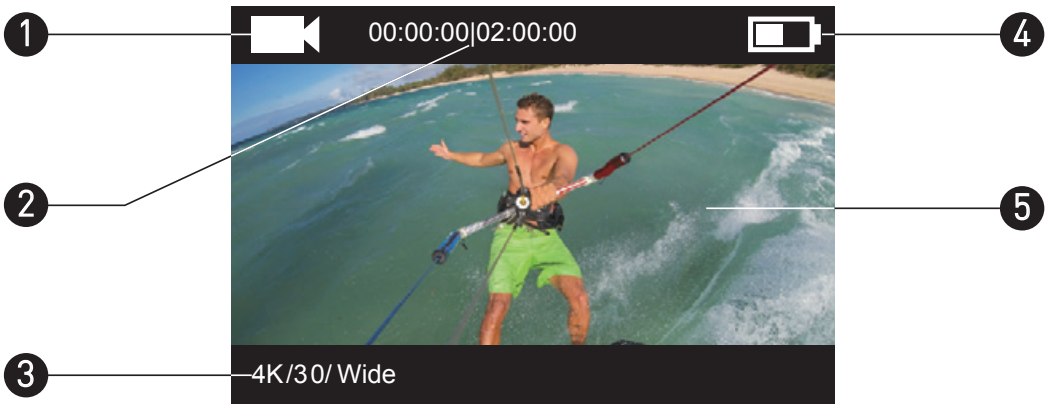

1 Modo de grabación actual

- Vídeo
- Modo Photo (Foto)
- Ráfaga
- / Time Lapse (Intervalo de tiempo)

2 Vídeo: Tiempo de grabación / Tiempo restante de grabación

Foto, ráfaga y Time Lapse: Número de imágenes capturadas / Número de imágenes restantes

3 Vídeo: Resolución / Velocidad de fotogramas / Campo de visión

Foto: Resolución

Ráfaga: Resolución / Velocidad de captura

Time Lapse: Resolución / Intervalo de captura

4 Estado de batería

5 Visualización en directo o reproducción de imagen

Actividad

Paso 1

Extracción de la cámara

De forma predeterminada, la cámara viene guardada en una carcasa impermeable. Antes de usarla por primera vez, deberá extraer la cámara de la carcasa impermeable para insertarle la tarjeta microSD y cargarla.

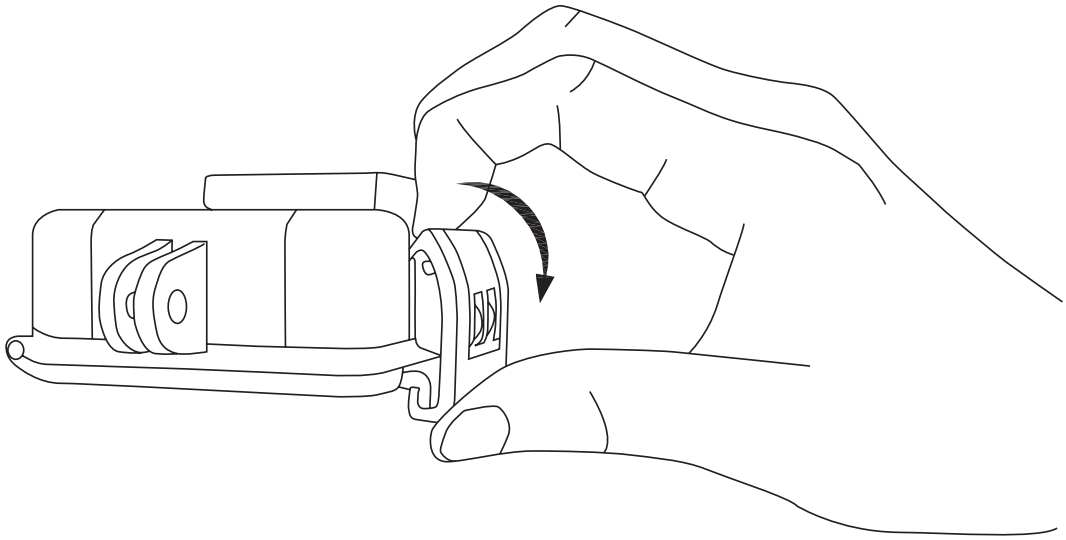

Paso 2

Inserción de la tarjeta microSD.

La cámara permite almacenar vídeos e imágenes en la tarjeta de memoria local.
Inserte la tarjeta microSD en la ranura para tarjeta microSD. (Utilice el modelo de tarjeta recomendado. La capacidad de la tarjeta no debe ser inferior a 4 GB.)
Requisito de clase de tarjeta MicroSD: Clase 10 y superior.
Recomendación de tarjeta microSD:
SANDISK EXTREME® 32 GB microSDHC™
SANDISK EXTREME® 64 GB microSDHC™
LEXAR® 32 GB microSDHC™
LEXAR® 64 GB microSDHC™

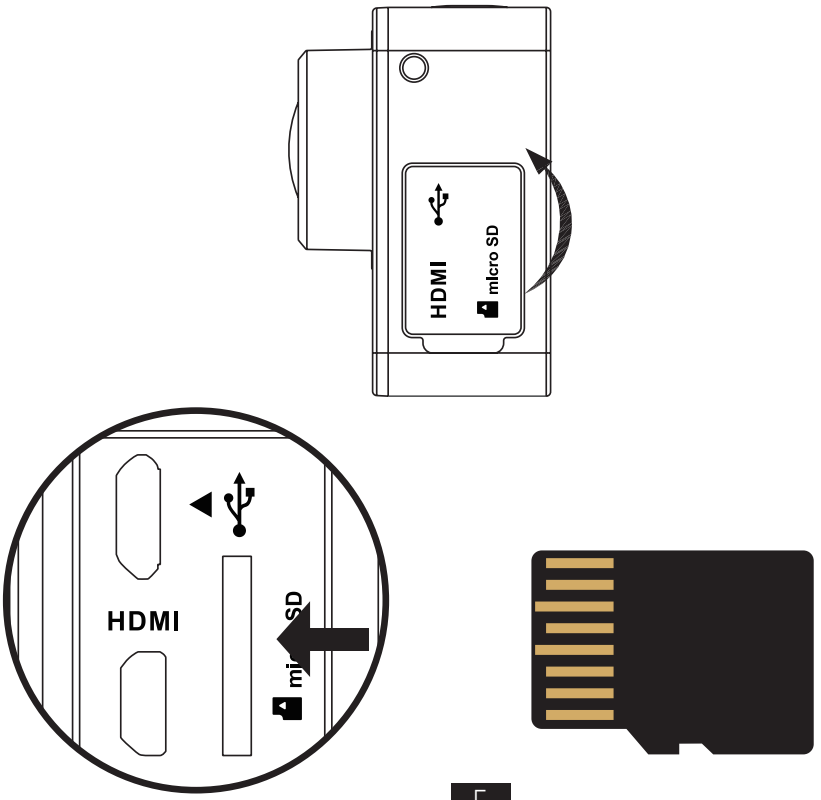

Carga de la cámara.

1 Instalación de la batería

Mantenga pulsada la flecha y retire la cubierta siguiendo la dirección de la flecha. Inserte la batería y vuelva a colocar la cubierta.

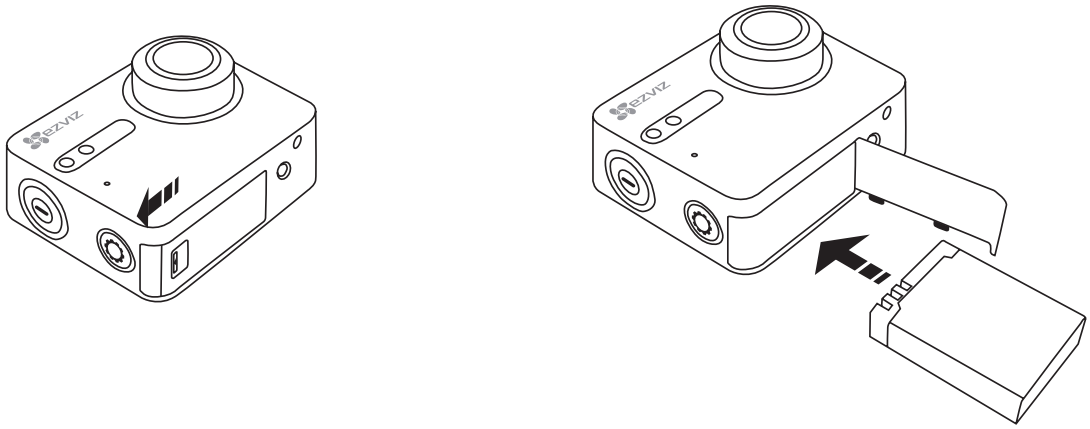

2 Conexión a la corriente

Se recomienda cargar completamente la cámara en estado apagado antes de usarla por primera vez.

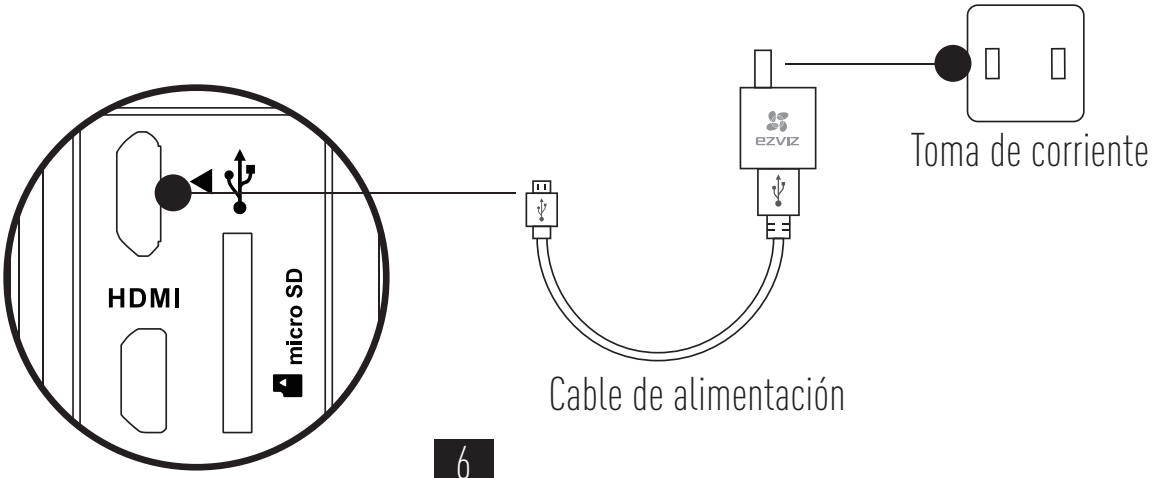

Encendido y apagado

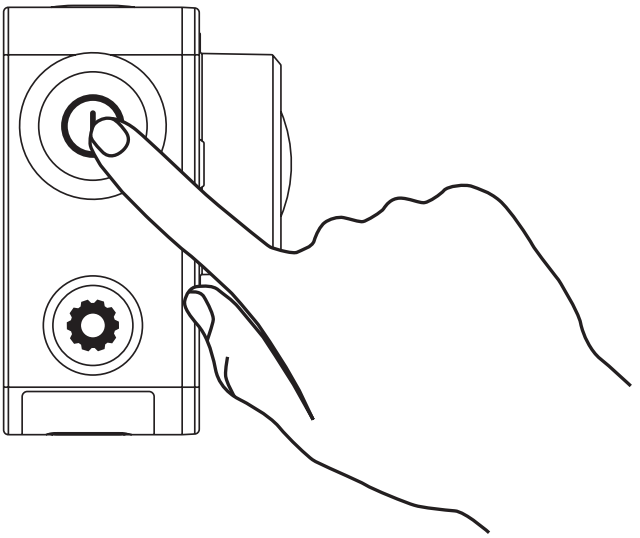

Encendido

Mantenga pulsado el botón de encendido y no lo suelte hasta que suene el zumbador de alerta. El zumbador avisa rápidamente y el indicador LED de estado de la cámara parpadea de color violeta. Cuando el indicador se queda fijo de color azul, la cámara está encendida y en espera.

Apagado

Mantenga pulsado el botón de encendido y no lo suelte hasta que el zumbador de alerta y el LED de estado de la cámara se apaguen. En ese momento, la cámara está apagada.

i No debe apagar la cámara si está grabando o tomando fotos.

Grabación

La cámara admite cuatro modos de grabación.

Vídeo	Grabar vídeo
Modo Photo (Foto)	Capturar una foto
Ráfaga	Capturar varias fotos seguidas en un breve intervalo de tiempo.
Foto en Time Lapse / Vídeo en Time Lapse	Capturar fotos de forma continua en un intervalo predefinido; Capturar fotos de forma continua en un intervalo de predefinido y convertirlas en vídeo.

Pulse ● para grabar.

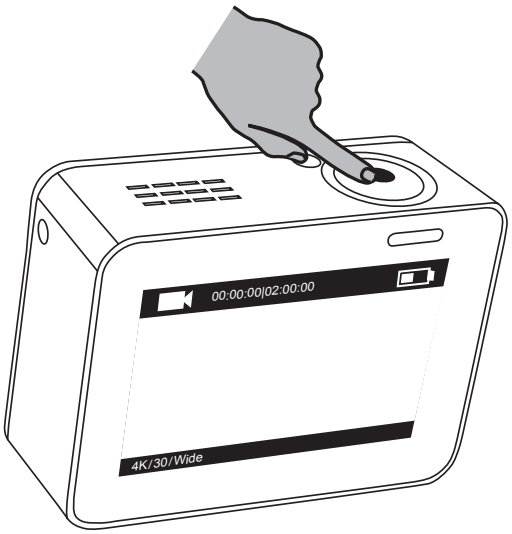

Pulse ⏻ para cambiar al siguiente modo de grabación o reproducción.

Configuración de parámetros

Pulse la pantalla táctil para que muestre el modo de grabación actual.

Deslice hacia arriba o pulse para establecer los parámetros avanzados de grabación.

Deslice hacia la izquierda para entrar en el menú principal. Puede cambiar el modo de grabación o pulsar el icono Setup para entrar en el menú de configuración de la cámara.

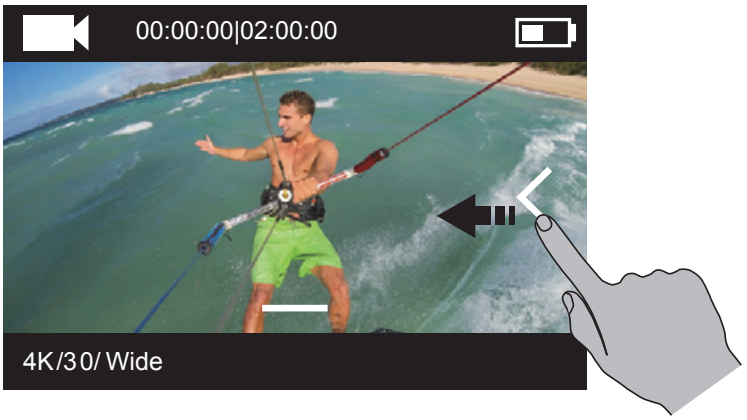

Control inalámbrico

Puede conectar la red Wi-Fi de la cámara para permitir que el control remoto o la aplicación EZVIZ SPORTS se conecten con la cámara.

Mantenga pulsado para conectar la red Wi-Fi

Puede establecer el modo de control inalámbrico en el menú de configuración.

- Si selecciona Aplicación como modo de control inalámbrico, puede buscar "EZVIZ SPORTS" en la App Store o en Google Play™ para descargar e instalar la aplicación.

  Active la función Wi-Fi de su teléfono móvil, localice la señal Wi-Fi de la cámara y conéctese a ella.

  Nombre de Wi-Fi: EZVIZ_XXXX
  Contraseña de Wi-Fi: 1234567890

  El nombre y la contraseña predeterminados de la red Wi-Fi son solo para el primer inicio de sesión. Debe cambiar esta contraseña predeterminada para protegerse mejor frente a riesgos de seguridad, como el acceso no autorizado al producto por parte de terceros que pueden afectar al correcto funcionamiento del mismo y/o provocar otras consecuencias no deseadas.

  Cuando se restaura la cámara, el nombre y la contraseña de la red Wi-Fi vuelven a ser los originales.

- Si selecciona Remoto como modo de control inalámbrico, consulte la Guía de inicio rápido de control remoto para obtener más detalles.

Conexión a una pantalla

Puede conectar la S1 y un monitor con un cable HDMI para reproducir vídeos y fotos, grabar y para obtener vídeos en directo.

Conecte la cámara a la pantalla con un cable micro-HDMI y enciéndala para mostrar la vista en directo o la reproducción en la pantalla.

El cable HDMI no se incluye en la caja. Deberá comprarlo por separado.

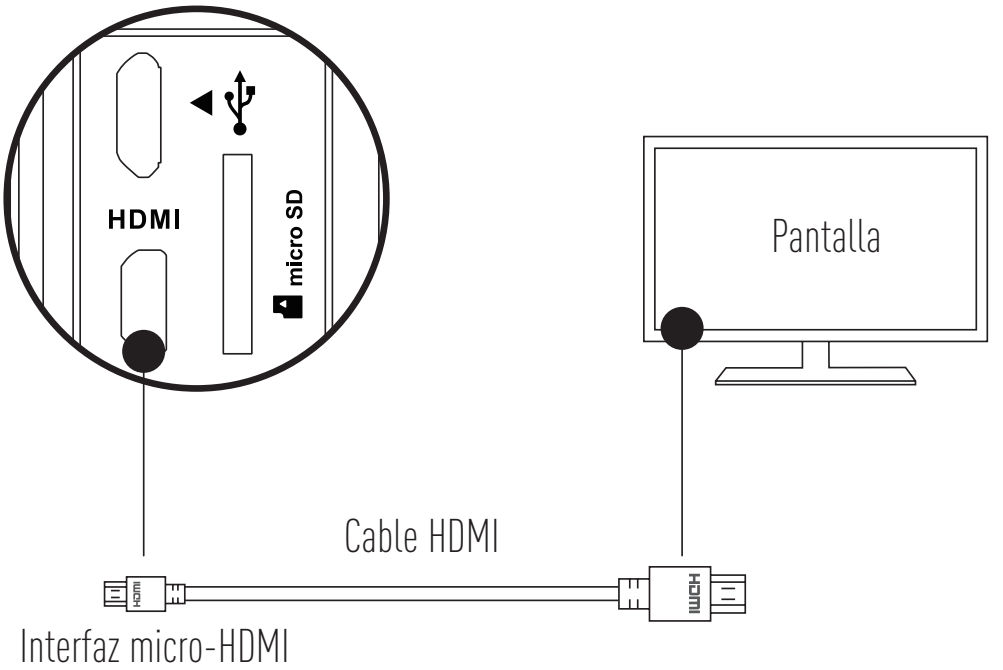

La pantalla LCD no estará disponible cuando la cámara esté conectada a una pantalla. Puede cambiar el modo de grabación o entrar al menú con los botones.

Siguiente elemento / Siguiente modo Confirmar Volver

Apéndice: Uso del adaptador de carcasa

El adaptador de carcasa viene incluido en el embalaje de la cámara. Con el adaptador de carcasa, puede utilizar la cámara con diferentes tipos de accesorios.

Aplicación 1 Instalación en la plataforma aérea

La siguiente ilustración muestra la cámara instalada en la plataforma aérea.

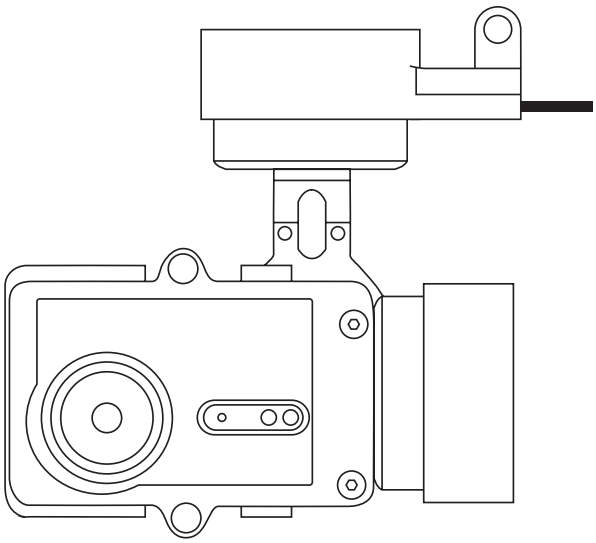

1. Coloque la carcasa de montaje en la plataforma aérea.

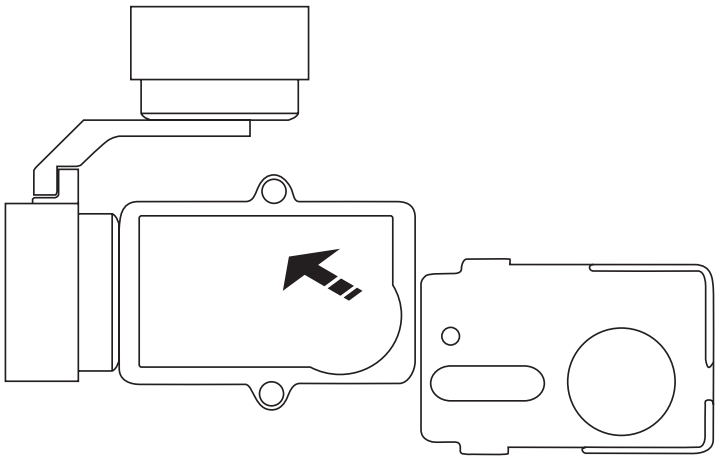

2. Alinee la lente de la cámara con el agujero de la carcasa de montaje.

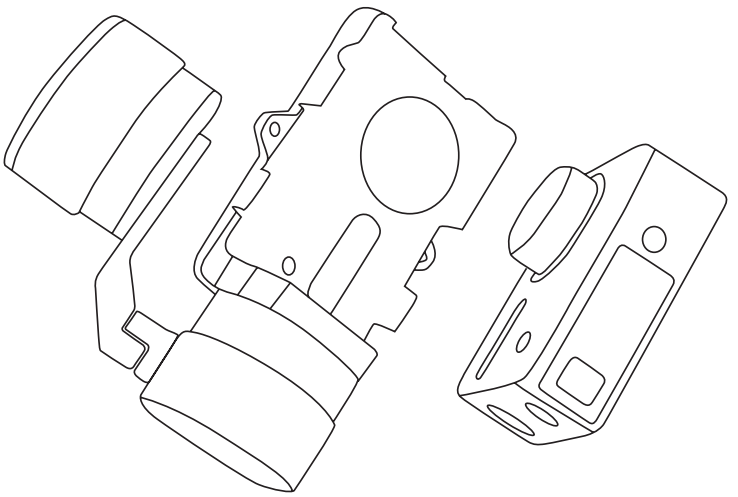

3. Coloque correctamente el soporte de montaje conforme a los agujeros para tornillos de la carcasa y, a continuación, asegure los dos tornillos.

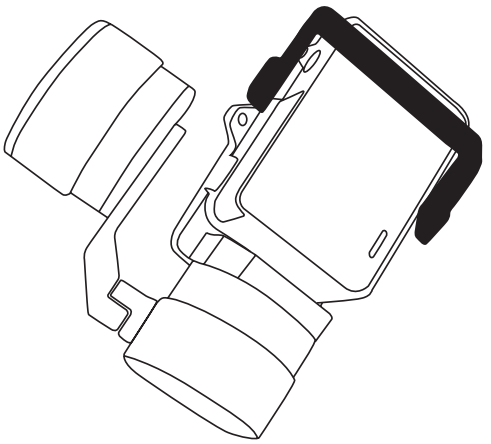

Aplicación 2 Instalación en el estabilizador

La siguiente ilustración muestra la cámara instalada en el estabilizador.

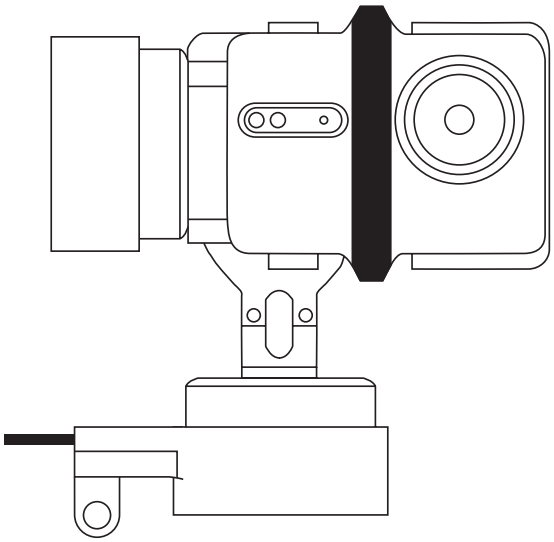

1. Coloque la carcasa de montaje en la plataforma aérea.

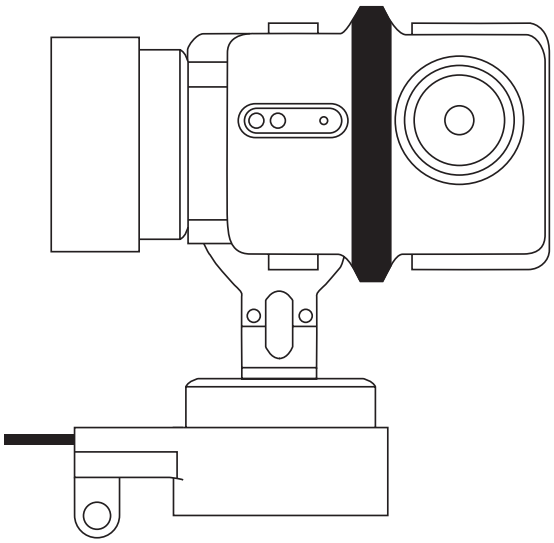

2. Coloque la cámara del revés en la carcasa de montaje.

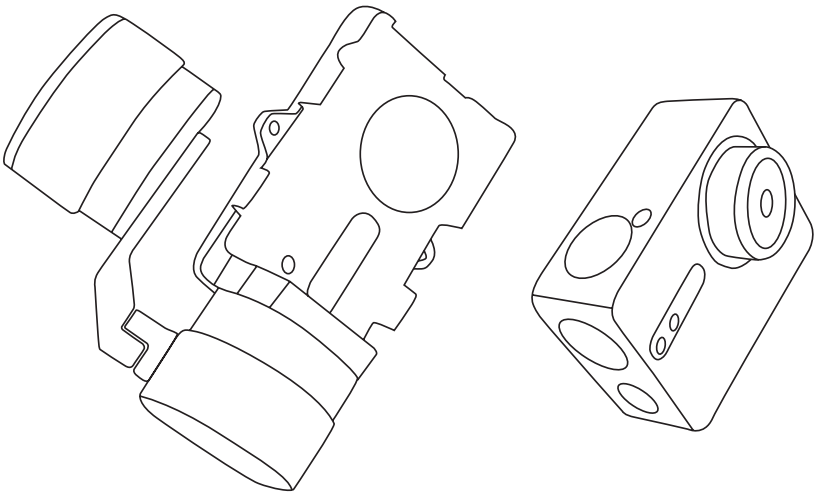

3. Coloque correctamente el soporte de montaje conforme a los agujeros para tornillos de la carcasa y, a continuación, asegure los dos tornillos.

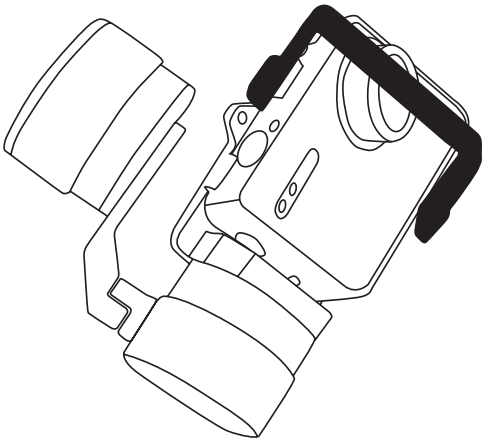

Notions de base

FR

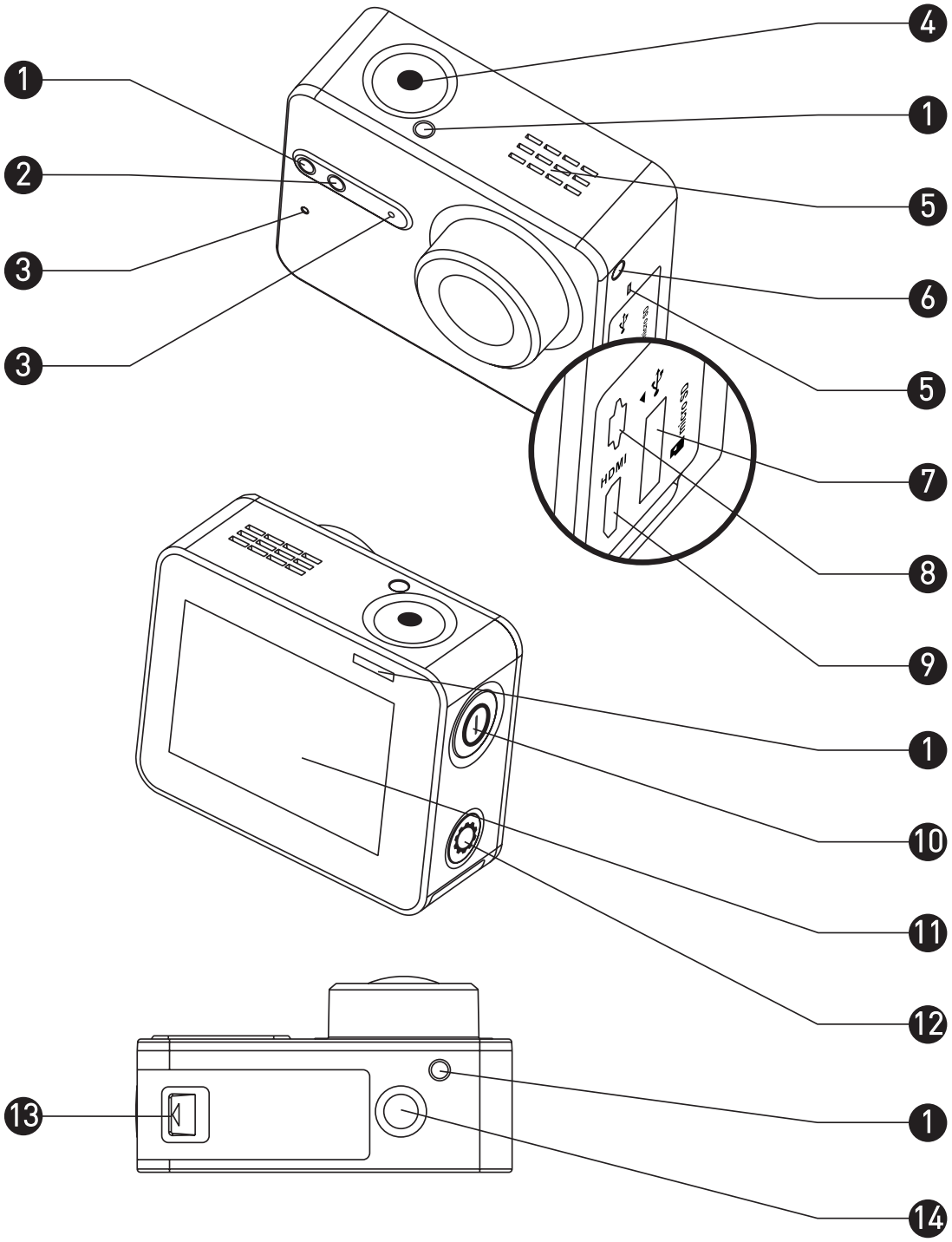

1	Diode témoin d'état de l'enregistrement	Constamment : En veille Vacillant : Enregistrement
2	Diode témoin d'état de la connexion Wi-Fi	Éteint : Wi-Fi désactivé Vacillant : Wi-Fi activé
3	MIC	Microphone
4	Obturateur	Démarrer/arrêter l'enregistrement
5	Haut-parleur	Son audible et lecture vidéo
6	Témoin d'alimentation	Rouge fixe : Charge en cours Bleu fixe : Chargé
7	Emplacement pour carte Micro SD	Insérez une carte de stockage microSD. La carte microSD n'est pas fournie. Vous devez l'acheter séparément (reportez-vous à la page 5 pour connaître les modèles de carte microSD recommandés).
8	Interface USB	Transfert de données et mise en charge par câble USB.
9	Interface micro-HDMI	Sortie HDMI
10	Bouton M/A	Maintenez le bouton enfoncé pendant 0,5 seconde pour allumer, pendant 3 secondes pour éteindre.
11	Écran LCD	Écran LCD tactile
12	Bouton de configuration	Appuyez pour ouvrir le menu des paramètres vidéo. Maintenez enfoncé pour activer le Wi-Fi.
13	Couvercle du compartiment de la batterie	Maintenez la flèche enfoncée tandis que vous tirez le capot vers l'extérieur. Vous pouvez remplacer la batterie si celle-ci est épuisée.
14	Interface de support standard (1/4 de pouce)	Interface pour diverses pattes de support

Présentation de l'affichage

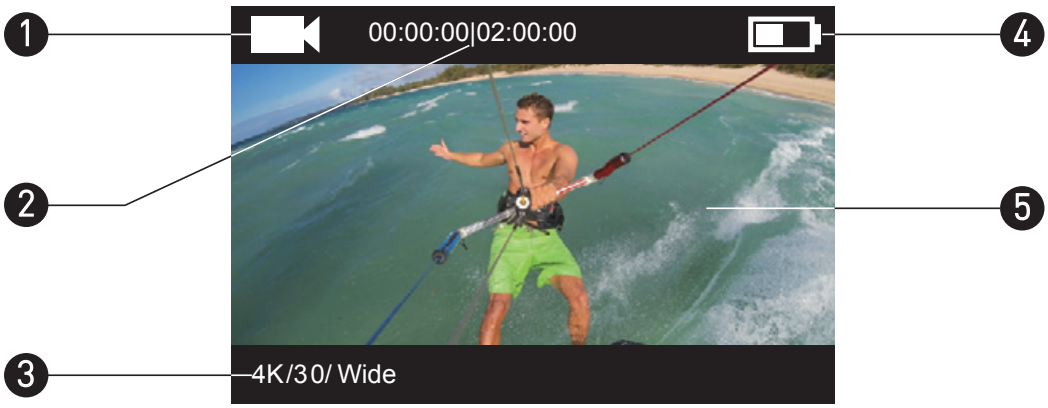

FR

1 Mode d'enregistrement actif

- Vidéo
- Photo
- Rafale
- / Accéléré

2 Vidéo : Durée déjà enregistrée / durée d'enregistrement restante

Photo, Rafale et Accéléré : Nombre de photos acquises / Nombre de photos restantes

3 Vidéo : Résolution/Débit d'images/Champ de vision

Photo : Résolution

Rafale : Résolution/Cadence d'acquisition

Accéléré : Résolution/Intervalle d'acquisition

4 État de batterie

5 Affichage en direct ou image en lecture

Fonctionnement

Étape 1

Sortir la caméra

En configuration usine, la caméra est enfermée dans un boîtier étanche. Pour la première mise en service, sortez-la du boîtier étanche pour y insérer la carte microSD et la mettre en charge.

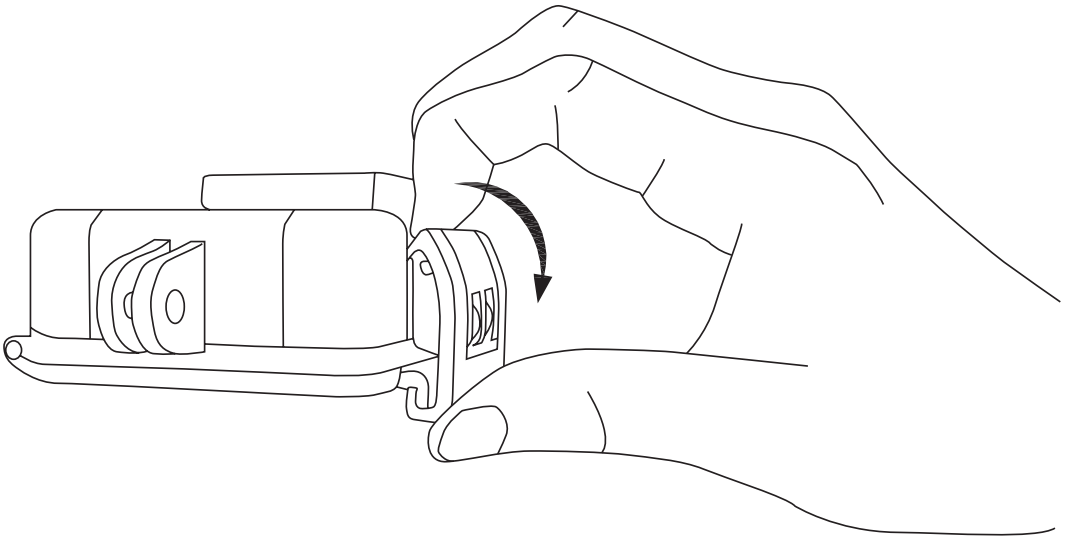

Étape 2

FR

Insérez la carte microSD.

La caméra permet le stockage des vidéos et des photos sur la carte mémoire locale.
Insérez la carte microSD dans l'emplacement prévu à cet effet. (Utilisez le modèle de carte recommandé ; sa capacité ne doit pas être inférieure à 4 Go.)
Niveau de carte microSD requis : Classe 10 ou supérieure.
Carte microSD recommandée :
SANDISK EXTREME® 32 Go microSDHC™
SANDISK EXTREME® 64 Go microSDHC™
LEXAR® 32 Go microSDHC™
LEXAR® 64 Go microSDHC™

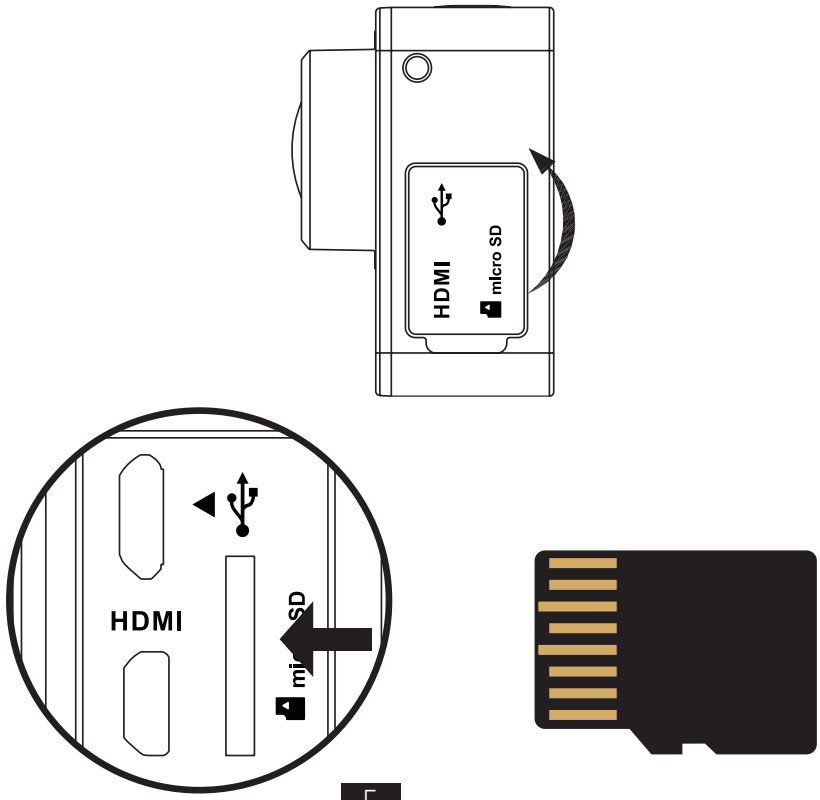

Étape 3

Chargez la caméra.

1 Installez la batterie.

Maintenez la flèche enfoncée tandis que vous tirez le capot vers l'extérieur dans le sens qu'elle indique. Insérez la batterie, puis remettez le capot en place.

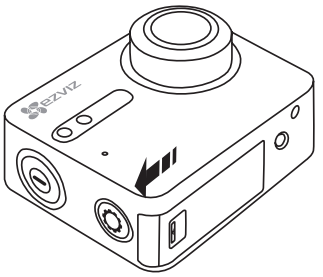

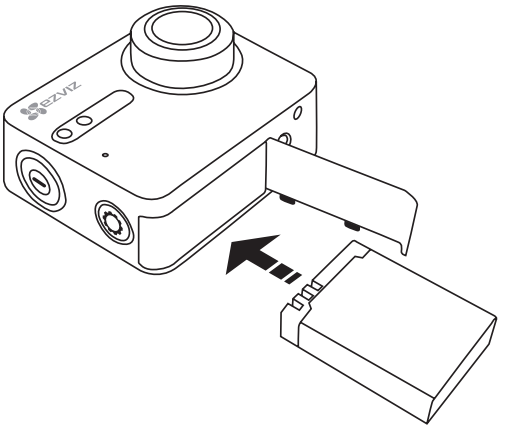

2 Connectez la caméra à une source d'alimentation.

Avant la première mise en service, il est conseillé de laisser la caméra éteinte et de la mettre en charge.

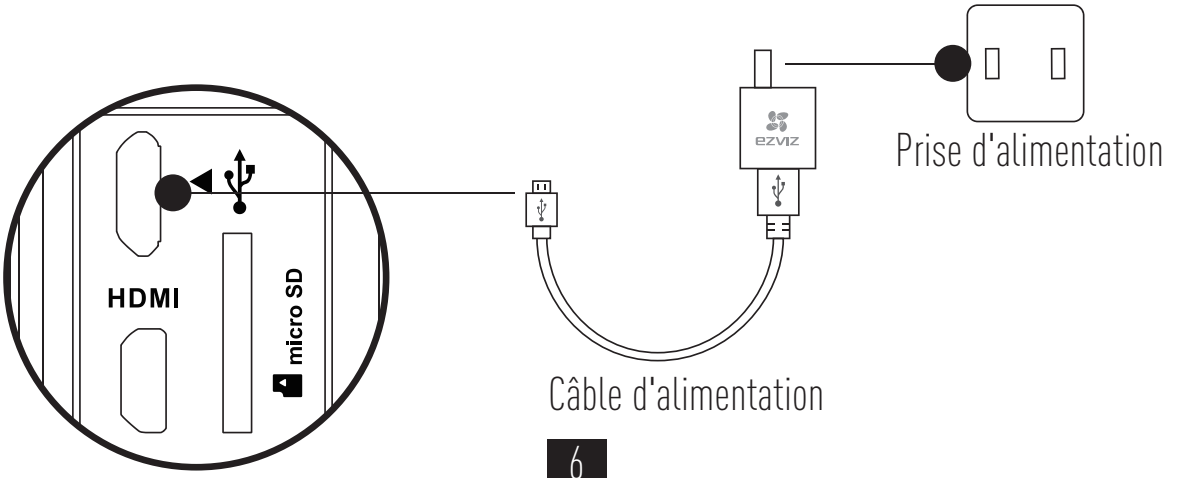

Allumer et éteindre

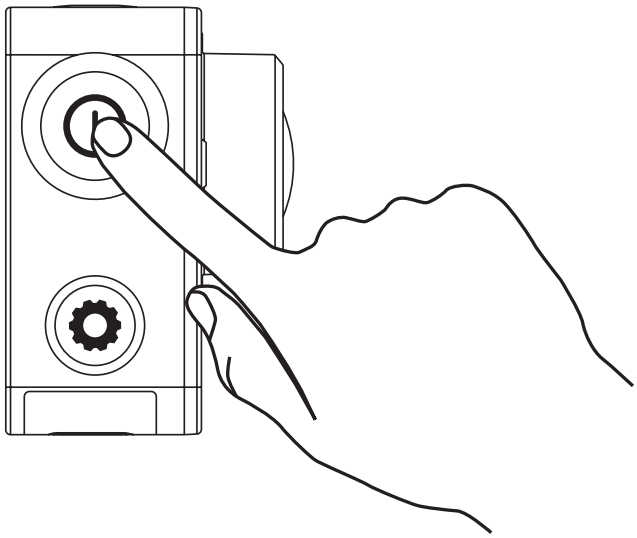

Sous tension

Maintenez le bouton d'alimentation enfoncé et relâchez-le lorsque le signal sonore retentit. Une séquence rapide de signaux sonores se fait entendre, tandis que la diode d'état violette de la caméra clignote. Lorsque la diode passe au bleu fixe, la caméra est sous tension et en veille.

Hors tension

Maintenez le bouton d'alimentation enfoncé jusqu'à ce que l'alarme sonore retentisse et que la diode d'état de caméra s'éteigne. Relâchez le bouton. La caméra est hors tension.

i Vous n'êtes pas autorisé à mettre la caméra hors tension pendant l'enregistrement d'une vidéo ou l'acquisition de photos.

Enregistrement

La caméra prend en charge quatre modes d'enregistrement.

Vidéo	Enregistrer une vidéo
Photo	Faire une photo
Rafale	Faire plusieurs photos à intervalles très rapprochés
Photo en mode accéléré/ Vidéo en mode accéléré	Fait des photos en continu selon un intervalle prédéfini ; Fait des photos en continu selon un intervalle prédéfini au cours d'une vidéo.

Appuyez sur ● pour enregistrer.

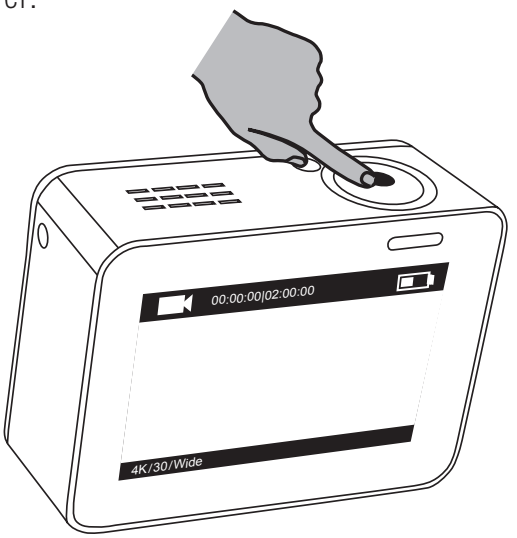

Appuyez sur ⏻ pour basculer vers la lecture ou le mode d'enregistrement suivant.

Définir des paramètres

FR

Touchez l'écran tactile pour afficher le mode d'enregistrement actif.

Faites glisser — vers le haut ou appuyez sur ⚙ pour définir les paramètres d'enregistrement avancés.

Faites glisser < vers la gauche pour ouvrir le menu principal. Vous pouvez changer de mode d'enregistrement ou toucher l'icône ⚙ Setup pour ouvrir le menu de configuration de la caméra.

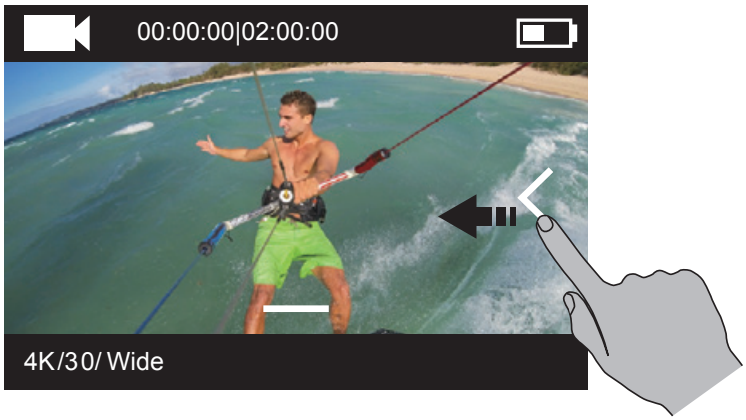

Télécommande

Vous pouvez activer la connectivité Wi-Fi de la caméra pour permettre de connecter à celle-ci la télécommande ou l'application EZVIZ SPORTS.

Maintenez ⚙ enfoncé pour activer le Wi-Fi.

Le menu de configuration vous permet de définir le mode de télécommande.

- Si vous sélectionnez l'application en tant que mode de télécommande, sur App Store ou Google Play™ Store, recherchez EZVIZ SPORTS puis téléchargez et installez l'application.

  Activez la fonction Wi-Fi de votre téléphone portable, recherchez le signal Wi-Fi de la caméra puis établissez la connexion.

  Nom d'utilisateur Wi-Fi : EZVIZ_XXXX
  Mot de passe Wi-Fi : 1234567890

  i Le nom d'utilisateur et le mot de passe par défaut doivent être utilisés uniquement à la première connexion. Vous devez obligatoirement en changer pour mieux vous prémunir contre des risques tels que les accès sans autorisation au produit, susceptibles d'empêcher celui-ci de fonctionner correctement et/ou d'avoir d'autres conséquences indésirables. Le nom d'utilisateur et le mot de passe Wi-Fi par défaut sont rétablis lorsque la caméra est réinitialisée.

- Si vous sélectionnez À distance en tant que mode de contrôle sans fil, reportez-vous au Guide de prise en main de la télécommande pour obtenir des détails.

Se connecter à un écran

Un câble HDMI permet de connecter la caméra et de regarder les vidéos et les photos, d'enregistrer, ainsi que de transmettre des vidéos en direct.

FR

Connectez la caméra à l'écran au moyen d'un câble micro-HDMI, puis mettez la caméra sous tension pour obtenir l'affichage en direct ou en différé sur l'écran.

Le câble HDMI n'est pas fourni. Vous devez l'acheter séparément.

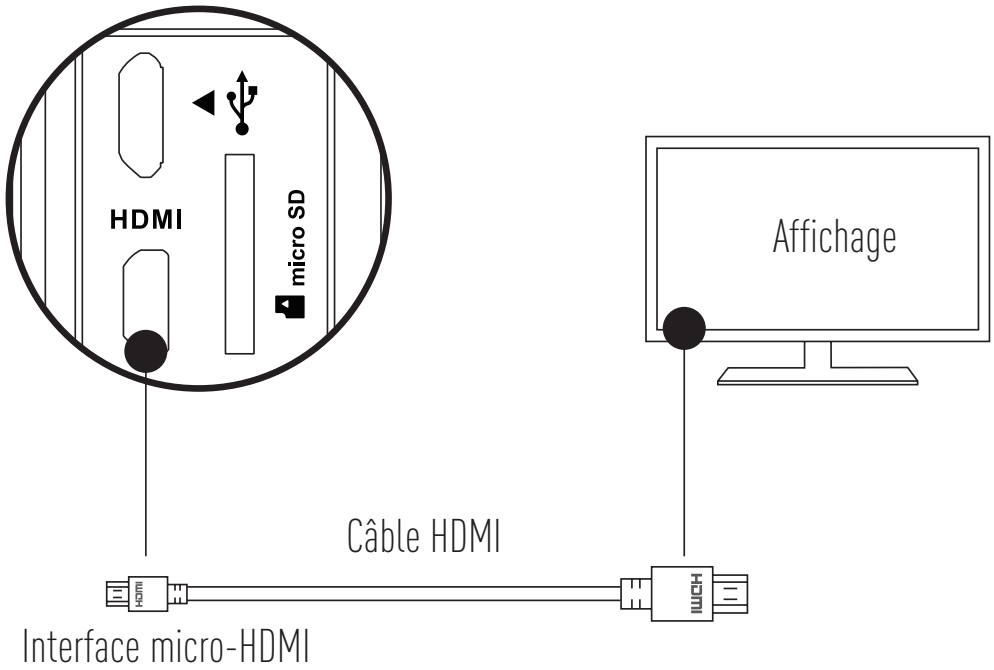

L'écran LCD est invalide lorsque la caméra est connecté à un écran externe. Vous pouvez changer de mode d'enregistrement ou ouvrir un menu en utilisant les boutons.

Élément suivant/Mode suivant Confirmer Retour

Annexe : Utilisation de l'adaptateur de support

L'adaptateur de support est fourni avec la caméra. Il permet d'utiliser celle-ci avec différents types d'accessoires.

Application 1 : installation sur un véhicule aérien

La figure correspondant à l'installation d'une caméra sur un véhicule aérien est présentée ci-dessous.

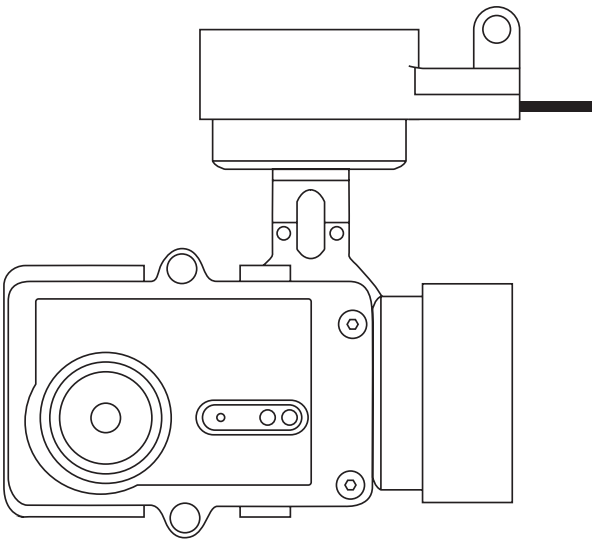

1. Positionnez le support de fixation sur le véhicule aérien.

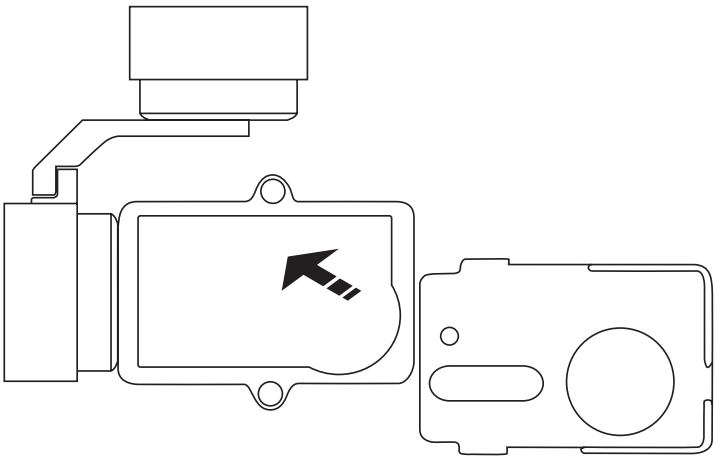

2. Alignez l'objectif de la caméra sur le trou du support de fixation.

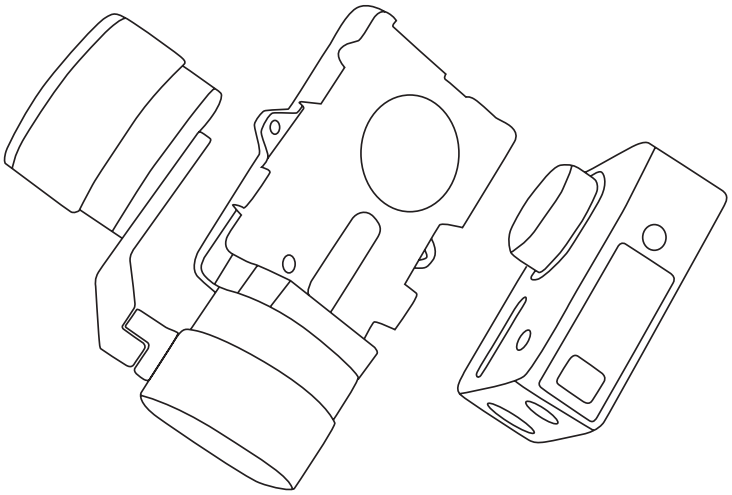

3. Positionnez correctement l'étrier de fixation en fonction des trous de vissage sur le support, puis serrez les deux vis.

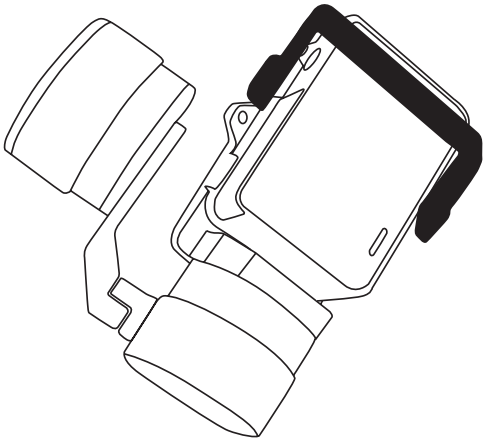

Application 2 : installation sur le stabilisateur

La figure correspondant à l'installation d'une caméra sur le stabilisateur est présentée ci-dessous.

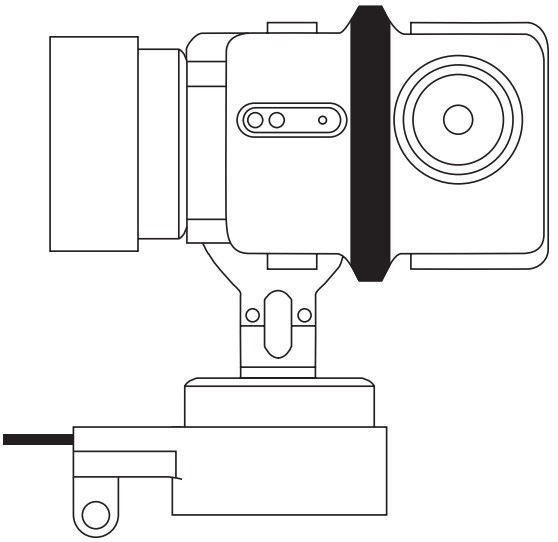

1. Positionnez le support de fixation sur le véhicule aérien.

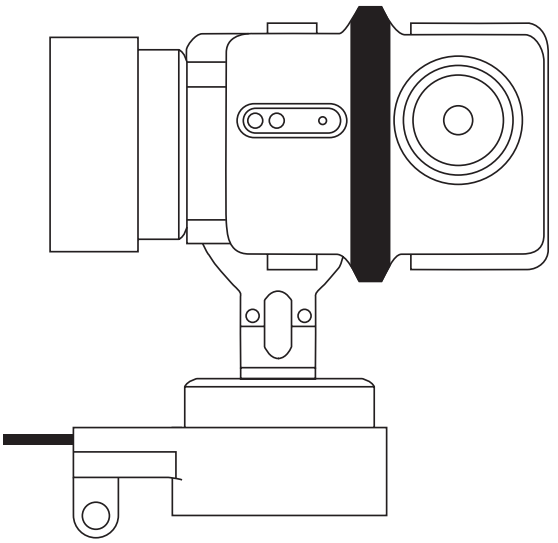

2. Positionnez la caméra à l'envers sur le support de fixation.

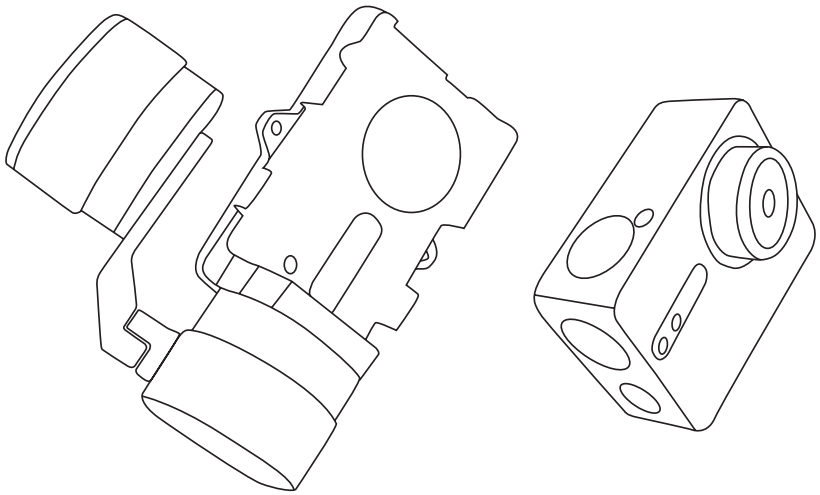

3. Positionnez correctement l'étrier de fixation en fonction des trous de vissage sur le support, puis serrez les deux vis.

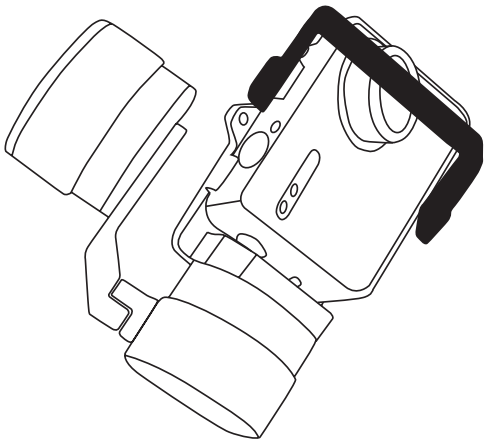

Elementi

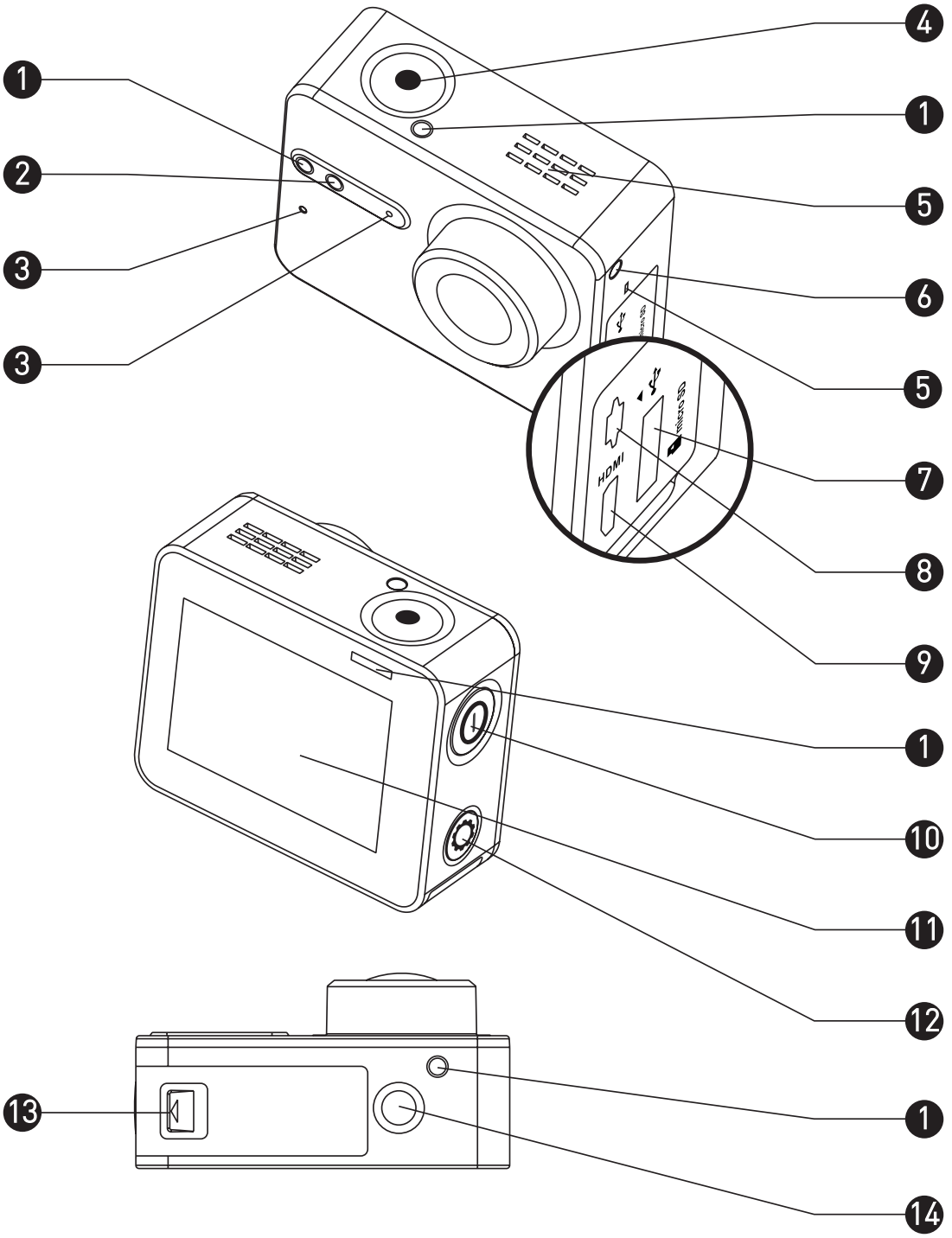

1	LED stato registrazione	Acceso fisso: Standby Lampeggiante: Registrazione
2	LED stato Wi-Fi	Spento: La Wi-Fi è disattiva. Lampeggiante: La Wi-Fi è attiva
3	MIC	Microfono
4	Otturatore	Start/Stop registrazione
5	Altoparlante	Avvisi acustici e playback audio
6	LED di alimentazione	Rosso fisso: In carica Blu fisso: Caricata
7	Slot per scheda microSD	Inserire una scheda microSD per l'archiviazione. La scheda microSD non è inclusa nella confezione, e va acquistata a parte (vedere a pagina 5 i modelli di scheda microSD consigliati).
8	Interfaccia USB	Trasferimento dati USB e ricarica.
9	Interfaccia micro-HDMI	Uscita HDMI
10	Pulsante di alimentazione	Tenere premuto per 0,5 secondi per accendere, 3 secondi per spegnere.
11	Schermo LCD	LCD touch screen
12	Pulsante impostazioni	Premere per accedere al menu delle impostazioni video Tenere premuto per accendere la Wi-Fi
13	Coperchio batteria	Tenere premuto la freccia ed estrarre il coperchio. Se la batteria si esaurisce, è possibile sostituirla.
14	Staffa standard Attacco (1/4 di pollice)	Attacco per diversi supporti e staffe.

Introduzione al display

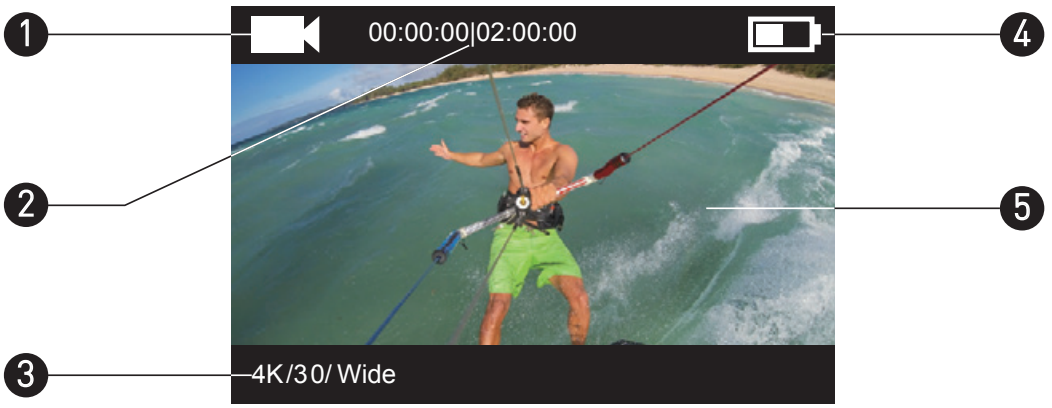

1 Modalità di registrazione corrente

- Video
- Foto
- Burst
- / Time Lapse

2 Video: Tempo registrazione trascorso / Tempo registrazione rimanente

Foto e Burst e Time Lapse: Numero di foto scattate / Numero foto rimanenti

3 Video: Risoluzione/Frame Rate/Campo visivo

Foto: Risoluzione

Burst: Risoluzione/Velocità scatti

Time Lapse: Risoluzione/Intervallo tra gli scatti

4 Stato batteria

5 Vista live o riproduzione.

Funzionamento

Punto 1

Estrarre la fotocamera

IT

La fotocamera viene fornita inserita all'interno di una custodia impermeabile. Al primo utilizzo, bisogna estrarre la fotocamera dalla custodia impermeabile per inserire la scheda microSD e per caricare la batteria.

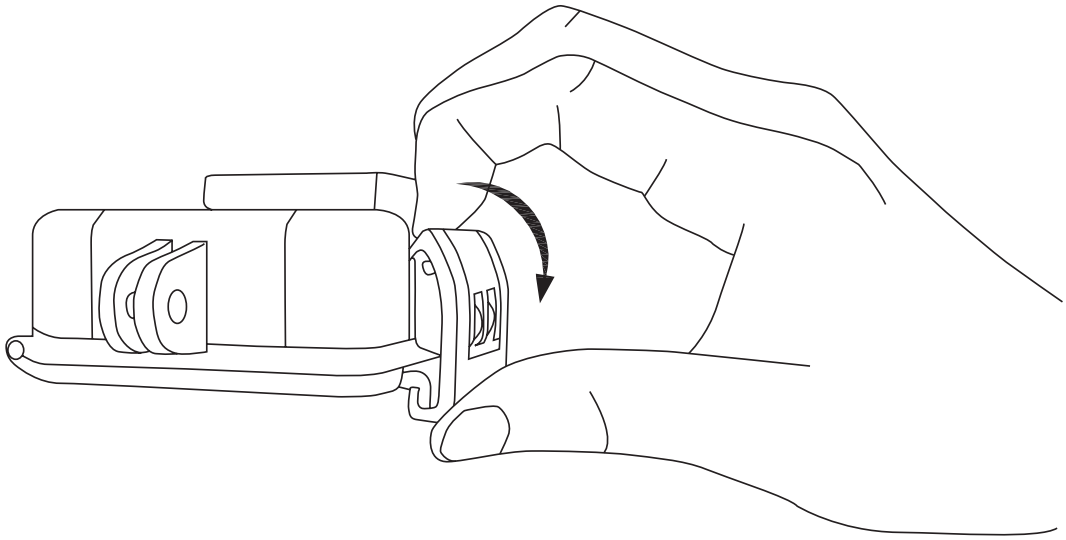

Punto 2

Inserire la scheda microSD.

La fotocamera memorizza foto e video solo nella scheda di memoria installata.
Inserire la scheda microSD nel relativo slot. (Utilizzare un modello di scheda tra quelli consigliati, con capacità non superiore a 4 GB).
Livello scheda microSD richiesto: Classe 10 e superiori.
Modelli di microSD consigliati:
SANDISK EXTREME® 32 GB microSDHC™
SANDISK EXTREME® 64 GB microSDHC™
LEXAR® 32 GB microSDHC™
LEXAR® 64 GB microSDHC™

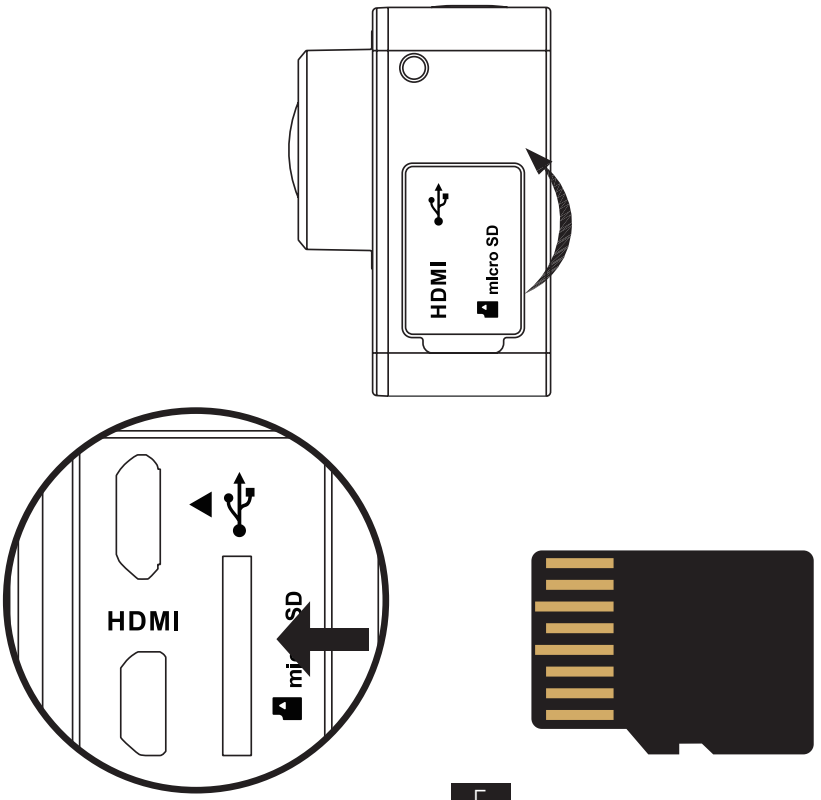

Punto 3

Caricare la fotocamera.

IT

1 Installare la batteria

Tenere premuto la freccia ed estrarre il coperchio nella direzione indicata dalla freccia. Inserire la batteria e reinstalllare il coperchio della batteria.

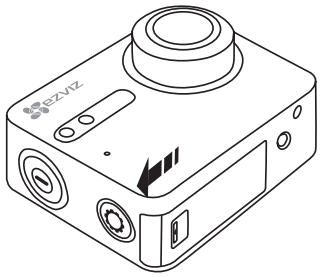

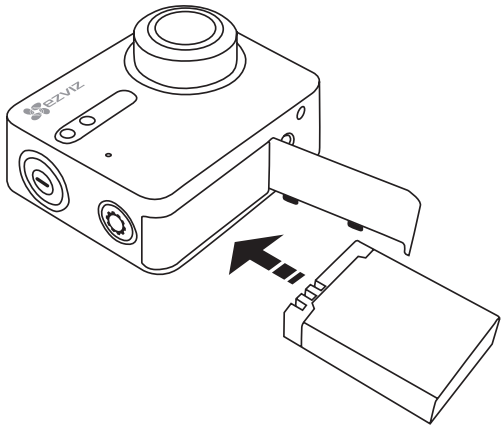

2 Collegare all'alimentazione

Prima di utilizzare la fotocamera per la prima volta si consiglia di caricarla completamente lasciandola spenta.

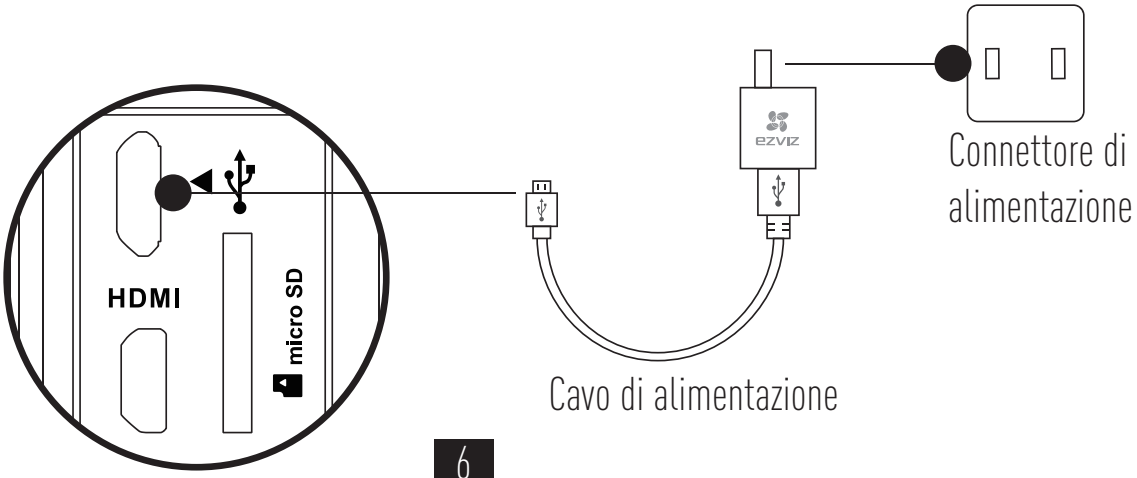

Accensione e spegnimento

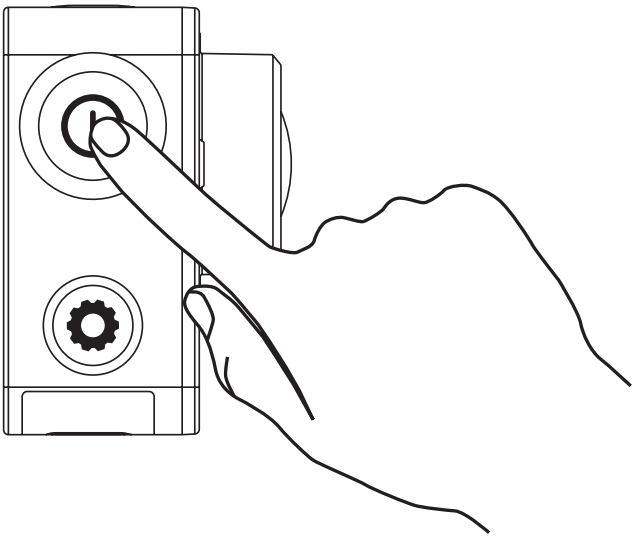

Accensione

Tenere premuto il pulsante di alimentazione ⏻ e rilasciarlo quando il cicalino emette un suono. Il cicalino emette dei suoni rapidi e il LED di alimentazione della fotocamera lampeggia in viola. Quando il LED diventa blu fisso, la fotocamera è accesa in standby.

Spegnimento

Tenere premuto il pulsante di accensione ⏻ e rilasciarlo quando il cicalino e il LED di alimentazione della fotocamera si spengono ad indicare che anche la fotocamera è spenta.

i Non è possibile spegnere la fotocamera durante la registrazione è mentre si scattano le foto.

Registrazione

La fotocamera supporta quattro modalità di registrazione.

Video	Registrare video
Foto	Scattare una foto
Burst	Scattare più foto in rapida successione.
Foto Time Lapse/ Video Time Lapse	Scattare foto a intervalli regolari; Scattare foto a intervalli regolari e utilizzarle per montare un video.

IT

Premere ● per registrare.

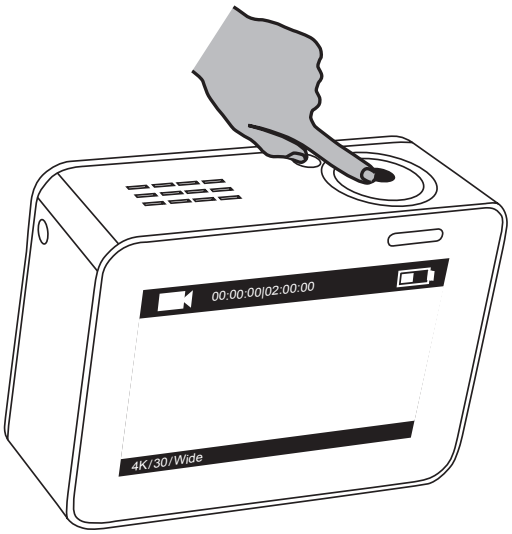

Premere ⏻ per passare alla successiva modalità di registrazione o riproduzione.

Impostare i parametri

Toccare il touch screen per visualizzare la modalità di registrazione corrente.

Strisciare verso l'alto o premere per impostare i parametri di registrazione avanzati.

Strisciare a sinistra per accedere al menu principale. È possibile modificare la modalità di registrazione o toccare l'icona Setup per accedere al menu di impostazione della fotocamera.

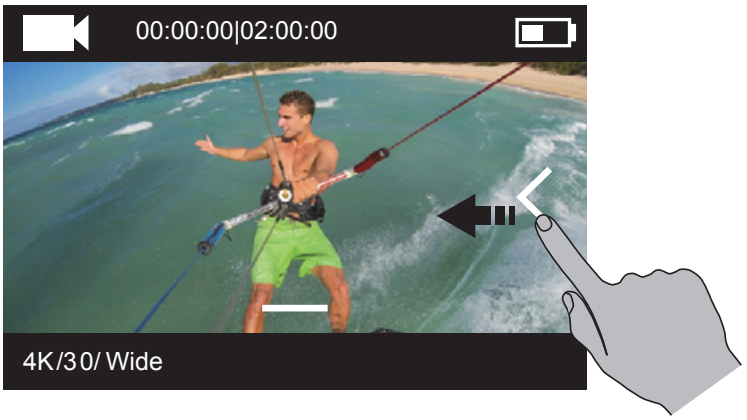

Controllo wireless

È possibile attivare la Wi-Fi della fotocamera per controllarla con il telecomando o tramite l'app EZVIZ SPORTS.

Tenere premuto ⚙ per accendere la Wi-Fi

È possibile impostare la modalità di controllo wireless nel menu di impostazione.

IT

- Se si seleziona App come modalità di controllo wireless, l'app "EZVIZ SPORTS" può essere scaricata e installata dall'App Store o su Google Play™.

  Attivare la funzione Wi-Fi del telefono cellulare, rilevare il segnale Wi-Fi della fotocamera e collegarsi.

  Nome Wi-Fi: EZVIZ_XXXX
  Password Wi-Fi: 1234567890

  i Il nome e la password predefinite per Wi-Fi vanno utilizzate solo al primo accesso. È necessario modificare la password predefinita come misura protettiva contro le minacce alla di sicurezza, ad esempio l'accesso non autorizzato da parte di altre persone al prodotto che potrebbe comprometterne il corretto funzionamento e/o causare altre conseguenze indesiderate.

  Il nome e la password Wi-Fi verranno riportate ai valori predefiniti dopo un reset della fotocamera.

- Se si seleziona Remote come la modalità di controllo wireless, fare riferimento alla guida rapida "Quick Start Guide of Remote Control" per i dettagli.

Collegare un display

È possibile collegare la fotocamera a un monitor con un cavo HDMI, per riprodurre video e foto registrati e per guardare il video in diretta.

Collegare la fotocamera al display con un cavo micro-HDMI e accendere la fotocamera per mostrare sul display l'immagine in diretta o riprodurre foto o video registrati.

Il cavo HDMI non è incluso nella confezione. Si prega di acquistarlo separatamente.

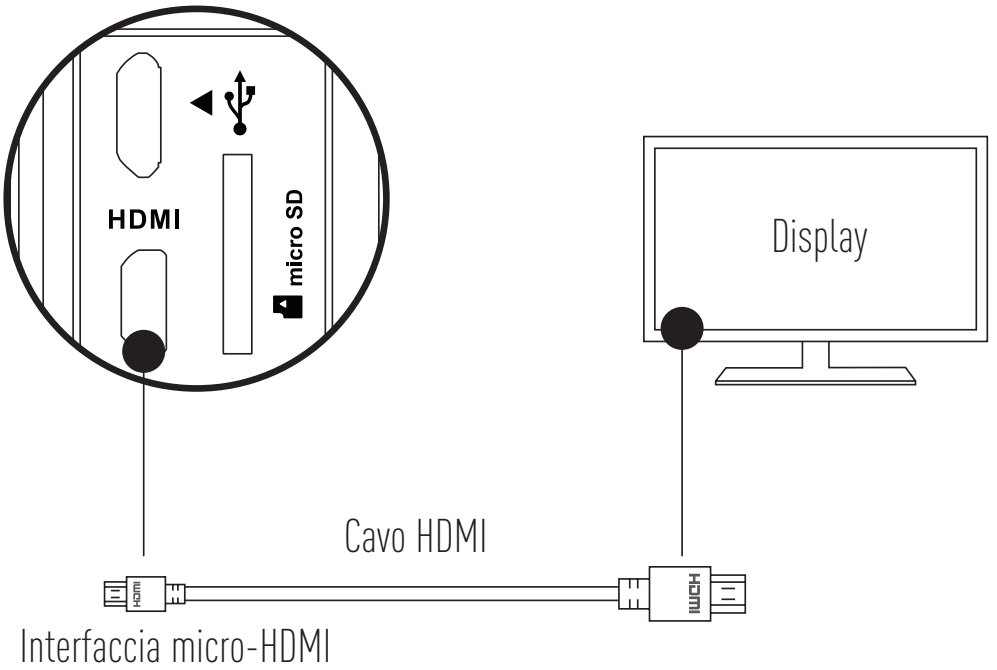

Lo schermo LCD non sarà attivo quando la fotocamera è collegata a un display. Con i pulsanti è possibile cambiare modalità di registrazione o accedere al menu.

Elemento/Modalità successiva Conferma Indietro

Appendice: Uso del telaio-adattatore

Il telaio adattatore è incluso nella confezione della fotocamera. Con questo adattatore, la fotocamera può essere utilizzata con vari tipi di accessori.

IT

Applicazione 1 Installazione su un drone

Nella figura seguente è illustrata la fotocamera installata su un drone.

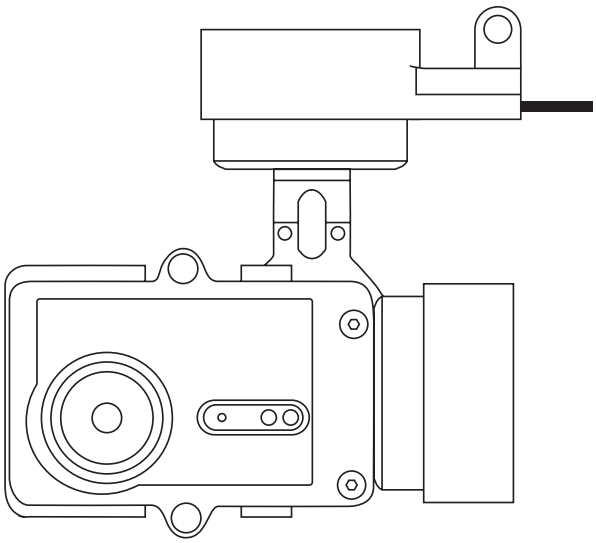

1. Posizionare il telaio adattatore sul drone.

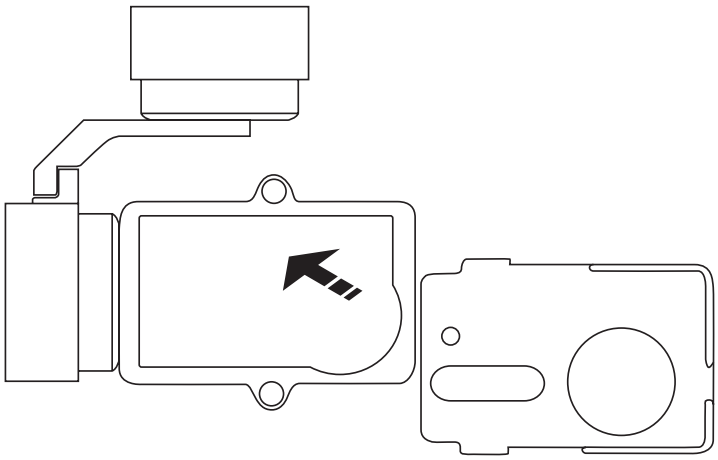

2. Allineare l'obiettivo della fotocamera con il foro nel telaio adattatore.

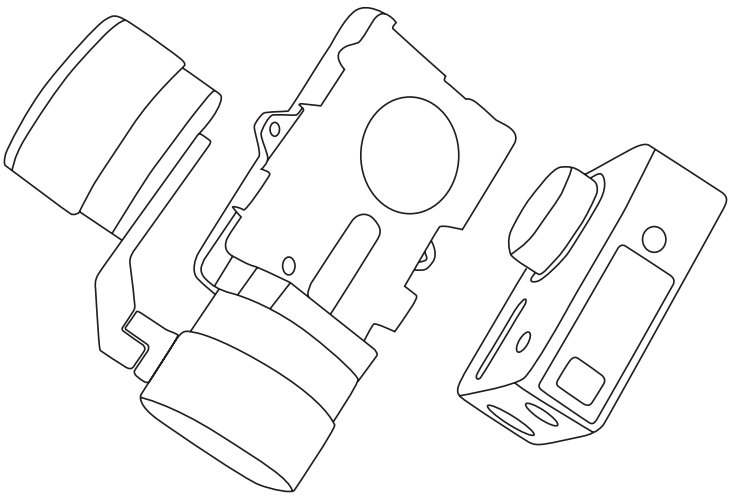

3. Posizionare correttamente la staffa di fissaggio sui fori del telaio adattatore e serrare le due viti.

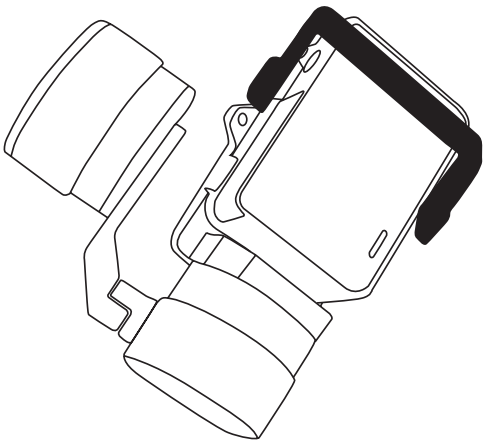

Applicazione 2 Installazione su uno stabilizzatore

Nella figura seguente è illustrata la fotocamera installata su uno stabilizzatore.

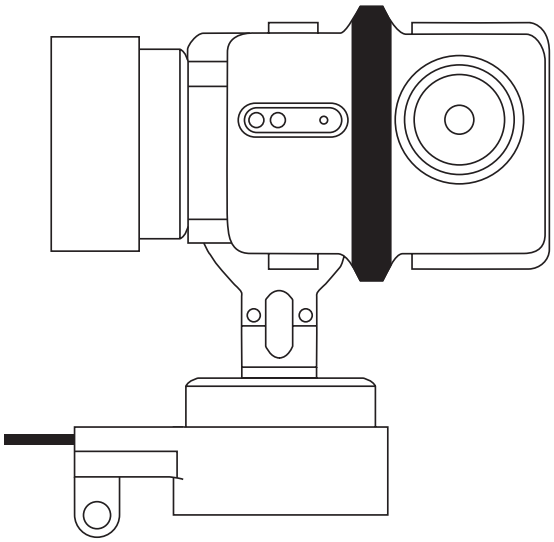

1. Posizionare il telaio adattatore sullo stabilizzatore.

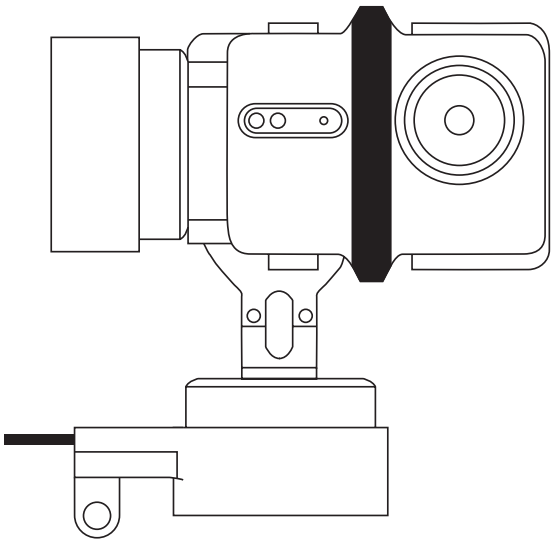

2. Posizionare il retro della fotocamera sul telaio adattatore.

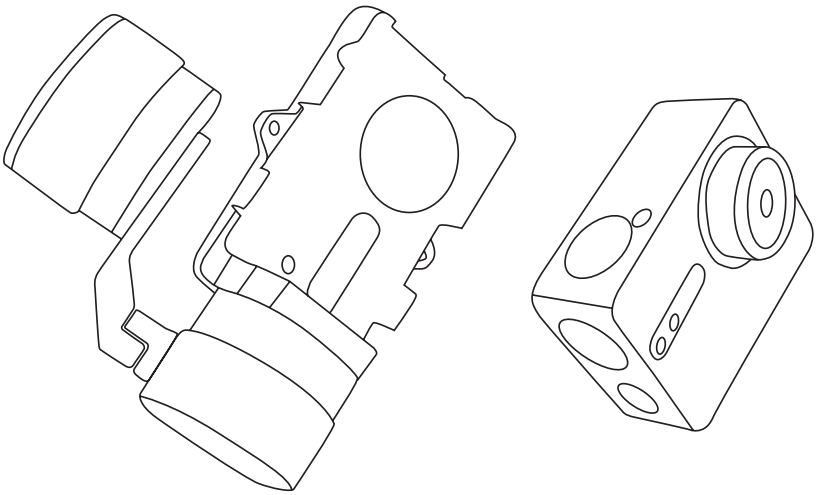

3. Posizionare correttamente la staffa di fissaggio sui fori del telaio adattatore e serrare le due viti.

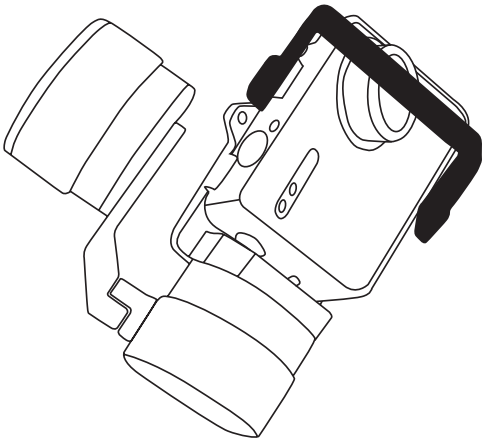

Basisbeginselen

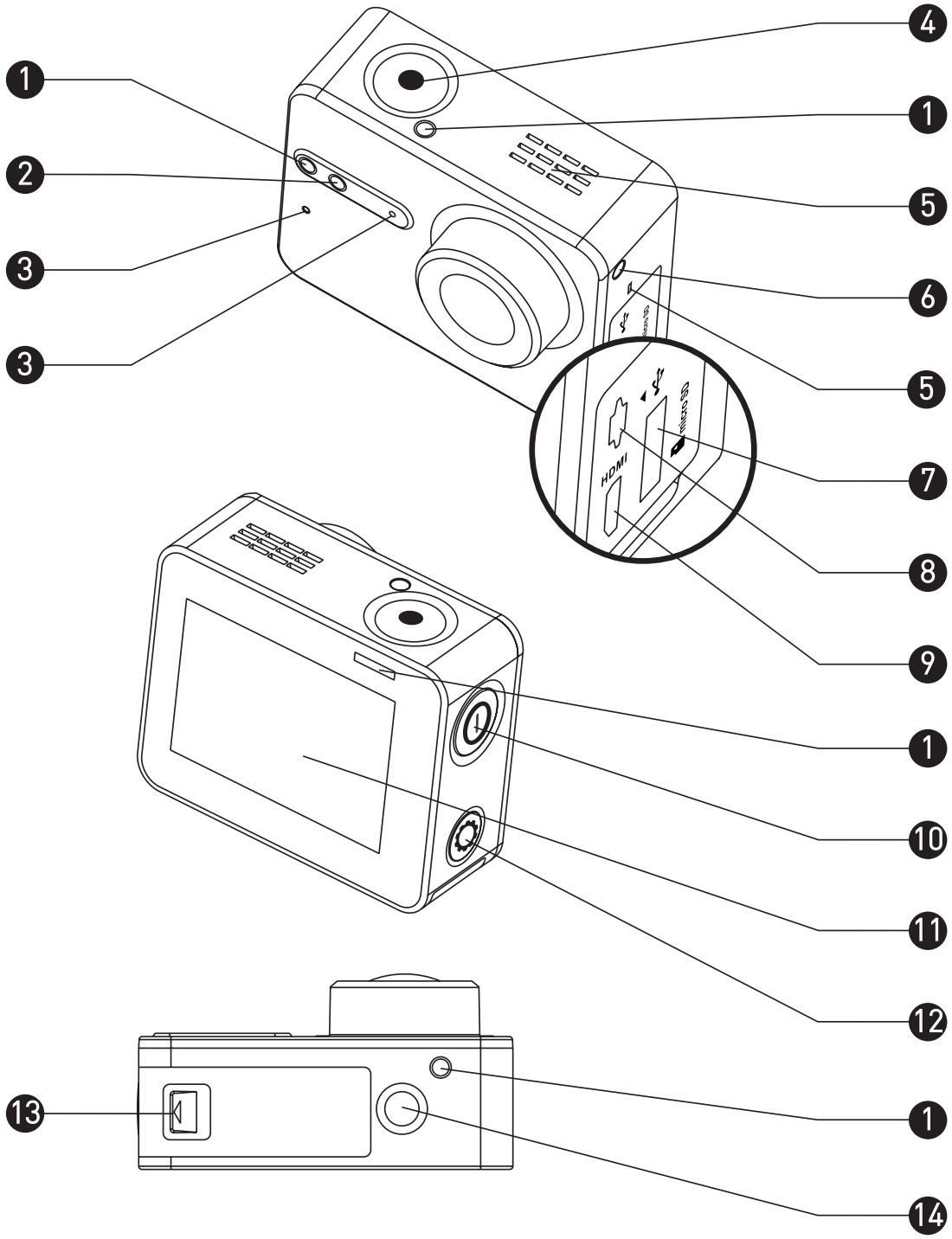

NL

1	Indicator-LED voor opnamestatus	Constant aan: Stand-by Flikkerend: Opname
2	Indicator-LED voor Wi-Fi-status	Gedoofd: Wi-Fi is uitgeschakeld Flikkerend: Wi-Fi is ingeschakeld
3	MIC	Microfoon
4	Sluiter	Opname starten/stoppen
5	Luidspreker	Waarschuwingstonen en videogeluid
6	Indicator-LED voor voeding	Continu rood: Opladen Continu blauw: Opgeladen
7	microSD-kaartsleuf	Plaats een microSD-kaart voor opslag. De microSD-kaart wordt niet meegeleverd in de doos. Deze kan afzonderlijk worden aangeschaft (zie pagina 5 voor aanbevolen microSD-kaartmodellen).
8	USB-interface	Gegevensoverdracht en opladen via USB.
9	micro-HDMI-interface	HDMI-output
10	Aan/uit-knop	0,5 seconden ingedrukt houden om in te schakelen, 3 seconden ingedrukt houden om uit te schakelen.
11	LCD-scherm	LCD-aanraakscherm
12	Instelknop	Indrukken om het menu met video-instellingen te openen Ingedrukt houden om Wi-Fi in te schakelen
13	Batterijdeksel	Houd de pijl ingedrukt en verwijder het deksel. U kunt de batterij vervangen als deze leeg is.
14	Standaardbeugel Interface (1/4 inch)	Interface voor verschillende beugels.

Inleiding voor beeldscherm

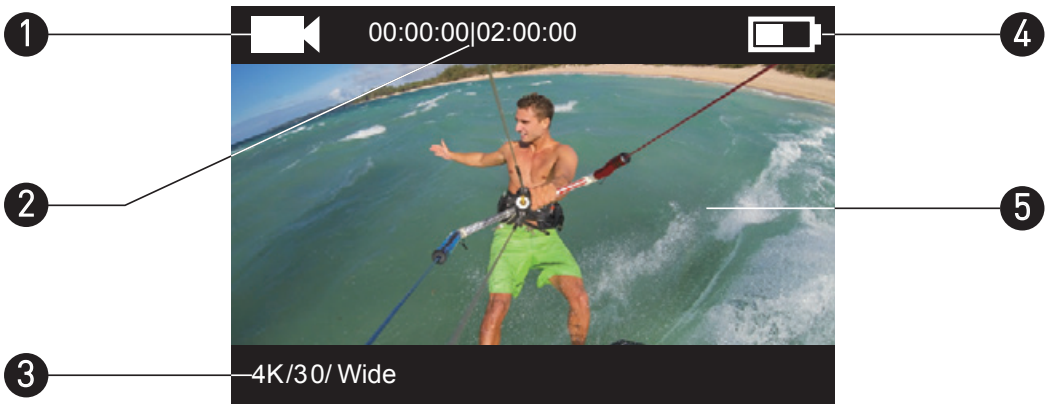

NL

1 Huidige opnamemodus

- Video
- Foto
- Burst
- / Time-lapse

2 Video: Verstreken opnametijd/resterende opnametijd
Foto, burst en time-lapse: Aantal vastgelegde afbeeldingen/resterend aantal afbeeldingen

3 Video: Resolutie/framerate/beeldveld
Foto: Resolutie
Burst: Resolutie/vastlegsnelheid
Time-lapse: Resolutie/vastleginterval

4 Batterijstatus

5 Liveweergave of beelden afspelen

Bediening

Stap 1

Verwijder de camera

De camera is standaard in een waterbestendige behuizing geplaatst. Voordat u de camera voor het eerst gaat gebruiken, verwijdert u deze uit de waterbestendige behuizing om de microSD-kaart te plaatsen en de camera op te laden.

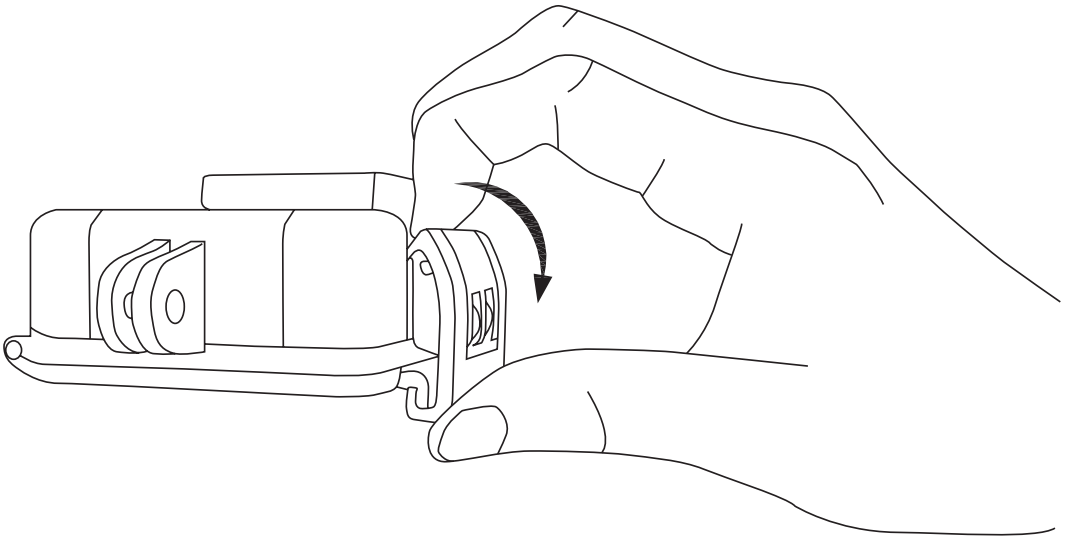

Stap 2

Plaats de microSD-kaart.

De camera biedt ondersteuning voor het opslaan van video's en afbeeldingen op de lokale geheugenkaart.

NL

Plaats de microSD-kaart in de microSD-kaartsleuf. (Gebruik een aanbevolen kaartmodel. De capaciteit van de kaart moet minimaal 4 GB zijn.)

Vereisten voor snelheid van microSD-kaart: Klasse 10 en hoger.

Aanbevelingen voor microSD-kaart:

SANDISK EXTREME® 32 GB microSDHC™

SANDISK EXTREME® 64 GB microSDHC™

LEXAR® 32 GB microSDHC™

LEXAR® 64GB microSDHC™

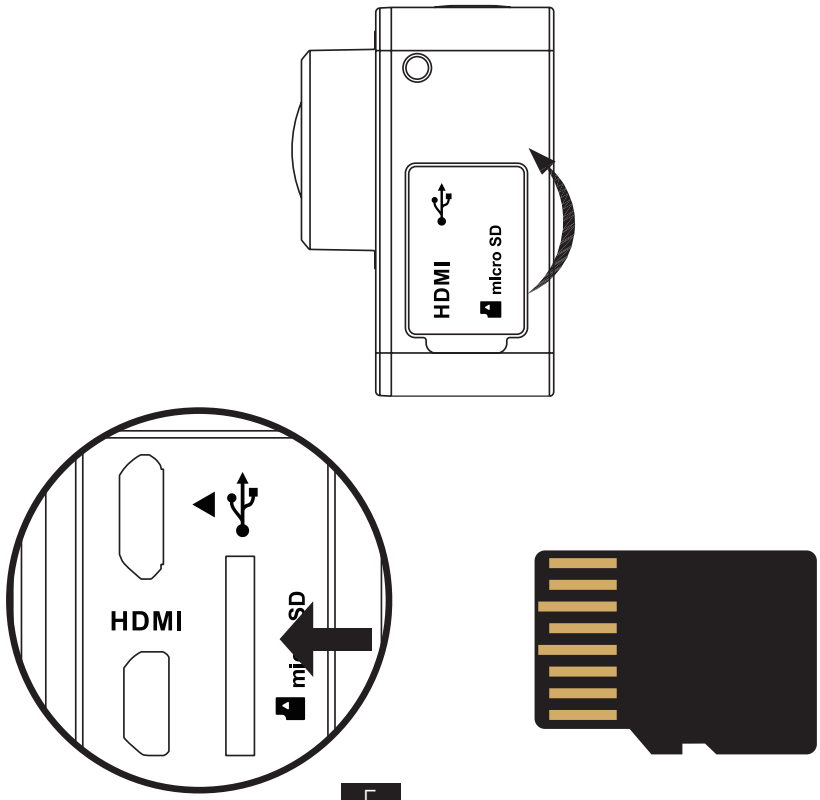

Stap 3

Laad de camera op.

1 De batterij plaatsen

Houd de pijl ingedrukt en verwijder het deksel in de richting van de pijl. Plaats de batterij en plaats het batterijdeksel terug.

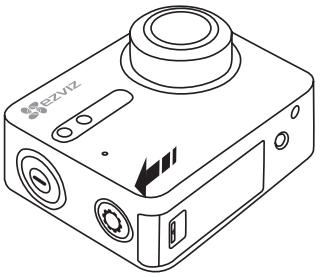

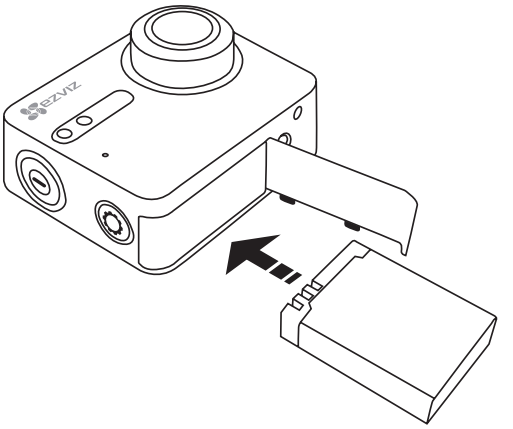

2 Aansluiten op voeding

Het wordt aanbevolen de camera op te laden als deze is uitgeschakeld voordat u de camera voor het eerst gaat gebruiken.

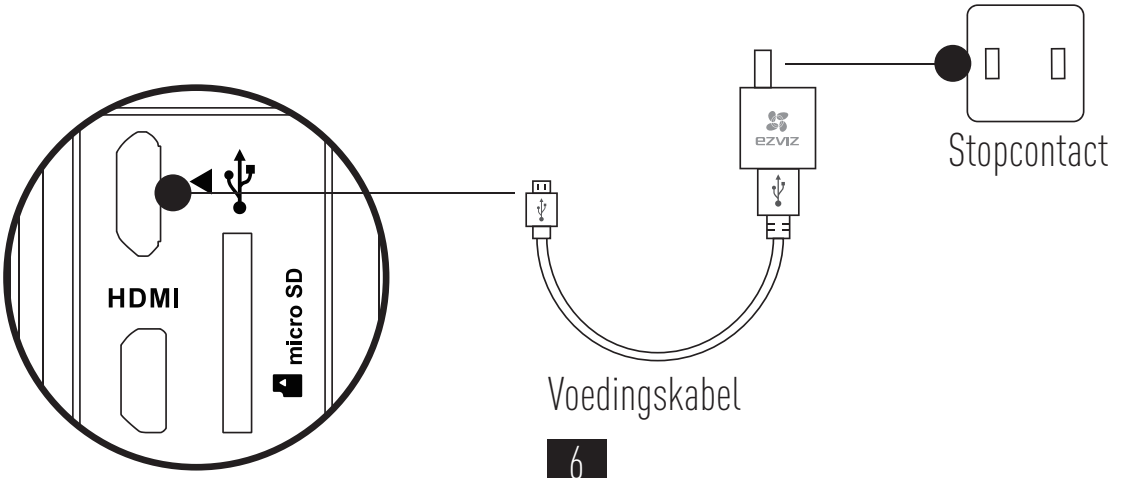

Inschakelen en uitschakelen

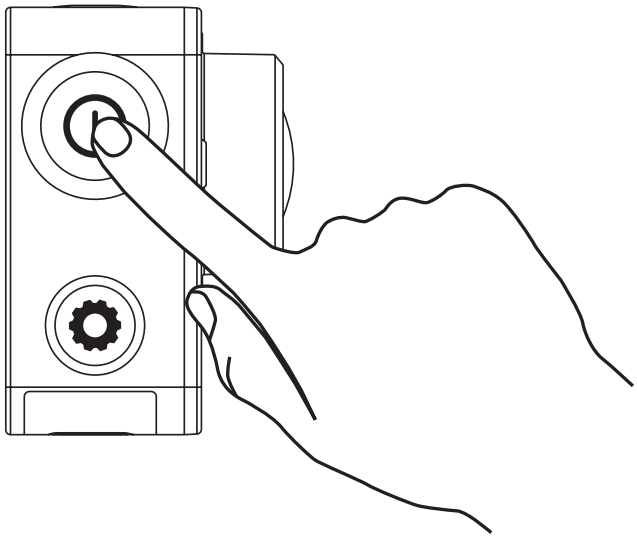

NL

Inschakelen

Houd de aan/uit-knop ⏻ ingedrukt en laat deze los wanneer de zoemer klinkt. De zoemer klinkt snel en de indicator-LED voor de camerastatus knippert paars. Als de indicator-LED continu blauw is geworden, is de camera ingeschakeld en staat deze stand-by.

Uitschakelen

Houd de aan/uit-knop ⏻ ingedrukt en laat deze los wanneer de zoemer klinkt. De indicator-LED voor de camerastatus gaat uit als de camera is uitgeschakeld.

i Het is niet toegestaan de camera uit te schakelen wanneer deze beelden opneemt of afbeeldingen vastlegt.

Opnemen

De camera biedt ondersteuning voor vier opnamemodi.

Video	Video opnemen
Foto	Foto's vastleggen
Burst	Meerdere foto's kort na elkaar vastleggen.
Time-lapse-foto/ time-lapse-video	Continu foto's vastleggen volgens een vooraf gedefinieerd interval; continu foto's vastleggen volgens een vooraf gedefinieerd interval en een video maken van de foto's.

Druk op ● om op te nemen.

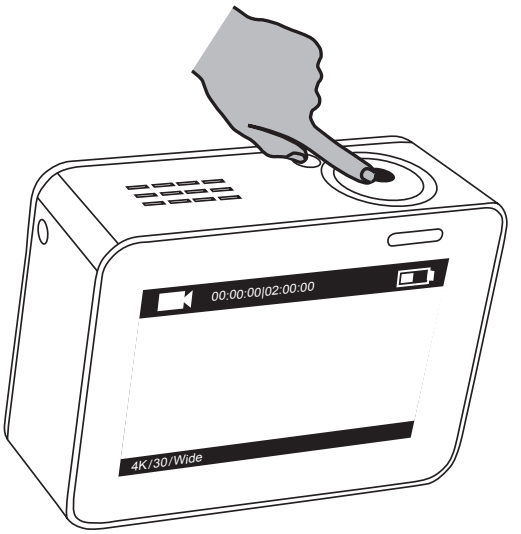

Druk op ⏻ om te schakelen naar de volgende opnamemodus of de afspeelmodus.

Parameters instellen

Tik op het aanraakscherm om de huidige opnamemodus weer te geven.

Schuif omhoog of druk op om geavanceerde opnameparameters in te stellen.

Schuif naar links om het hoofdmenu te openen. Wijzig de opnamemodus of tik op het pictogram Setup om het instellingenmenu van de camera te openen.

NL

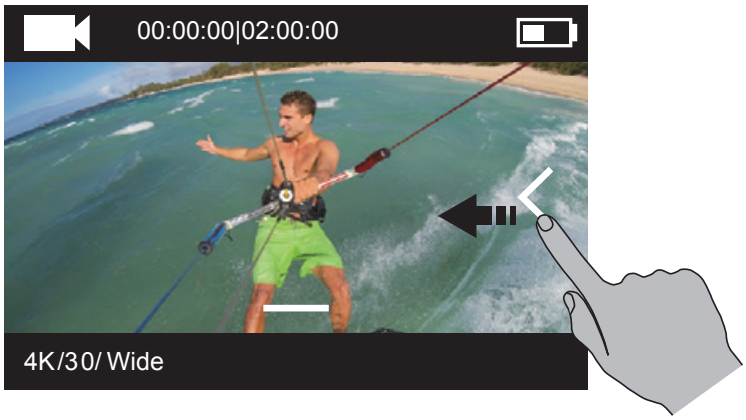

Draadloze bediening

Schakel de Wi-Fi van de camera in om de afstandsbediening of de EZVIZ SPORTS-app verbinding te laten maken met de camera.

Houd ⚙ ingedrukt op Wi-Fi in te schakelen.

U stelt de modus voor draadloze bediening in het instellingenmenu in.

- Als u de app selecteert als modus voor draadloze bediening, zoekt u 'EZVIZ SPORTS' in de App Store of Google Play™ om de app te downloaden en installeren.

  Schakel de Wi-Fi-functie van uw mobiele telefoon in, zoek het Wi-Fi-signaal van de camera en maak hier verbinding mee.

  Wi-Fi-naam: EZVIZ_XXXX
  Wi-Fi-wachtwoord: 1234567890

  i De standaardnaam en het standaardwachtwoord voor Wi-Fi zijn alleen bedoeld voor de eerste aanmelding. Wijzig dit standaardwachtwoord voor betere bescherming tegen beveiligingsrisico's, zoals ongeautoriseerde toegang van anderen tot het product die ertoe kan leiden dat het product niet meer naar behoren werkt en/of die andere ongewenste gevolgen kan hebben.

  De Wi-Fi-naam en het Wi-Fi-wachtwoord worden teruggezet op de standaardwaarde nadat de camera opnieuw is ingesteld.

- Als u de afstandsbediening selecteert als modus voor draadloze bediening, raadpleegt u de verkorte handleiding van de afstandsbediening voor meer informatie.

Aansluiten op een beeldscherm

Met een HDMI-kabel kunt u de S1 op een beeldscherm aansluiten en dan video's en foto's afspelen, opnemen en vastleggen, of livevideo kijken.

Sluit de camera met een micro-HDMI-kabel aan op het beeldscherm en schakel de camera in om de liveweergave te bekijken of beelden af te spelen op het beeldscherm.

NL

De HDMI-kabel wordt niet meegeleverd in de doos. Deze kan afzonderlijk worden aangeschaft.

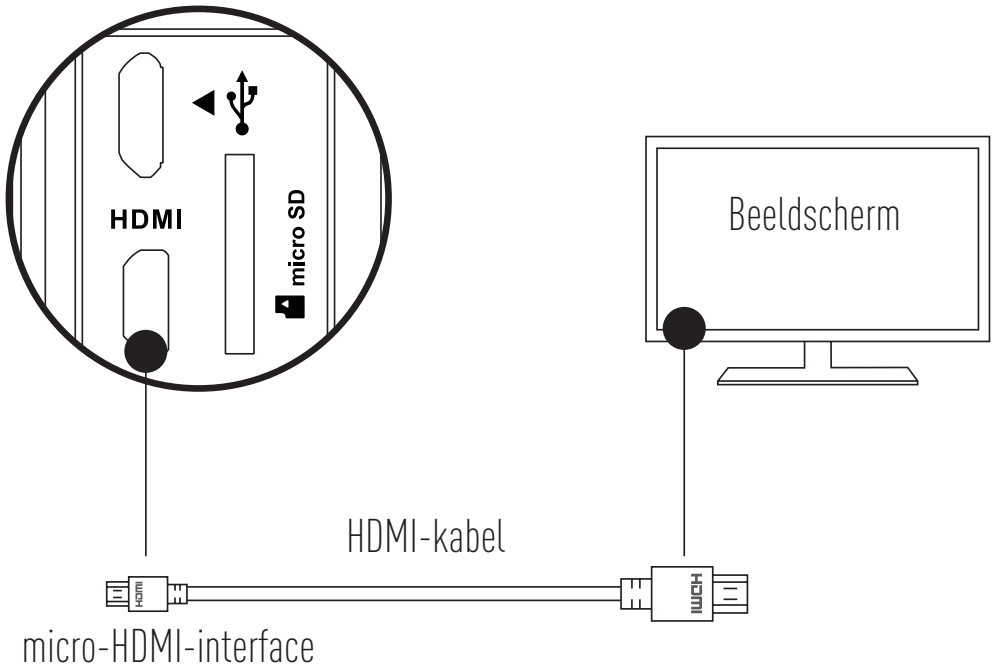

Het LCD-scherm kan niet worden gebruikt als de camera is aangesloten op een beeldscherm. U kunt schakelen tussen opnamemodi en het menu openen met de knoppen.

Volgend item/volgende modus Bevestigen Terug

Appendix: Gebruik van frame-adapter

De frame-adapter wordt meegeleverd in het camerapakket. Met de frame-adapter kunt u de camera gebruiken in combinatie met verschillende typen accessoires.

Toepassing 1: Installatie in een luchtvaartuig

Hieronder vindt u een afbeelding van de camera die is geplaatst in een luchtvaartuig.

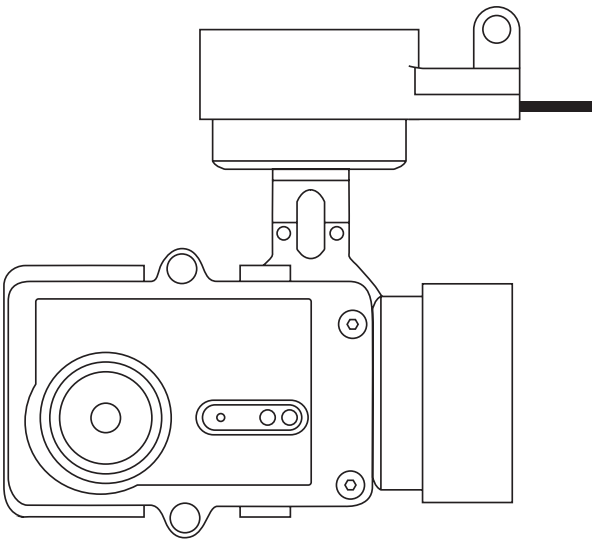

1. Plaats de bevestigingsframe in het luchtvaartuig.

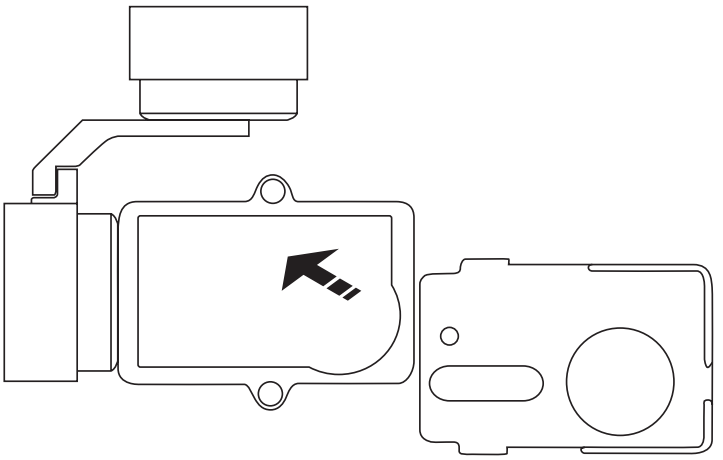

2. Lijn de cameralens uit met het gat in het bevestigingsframe.

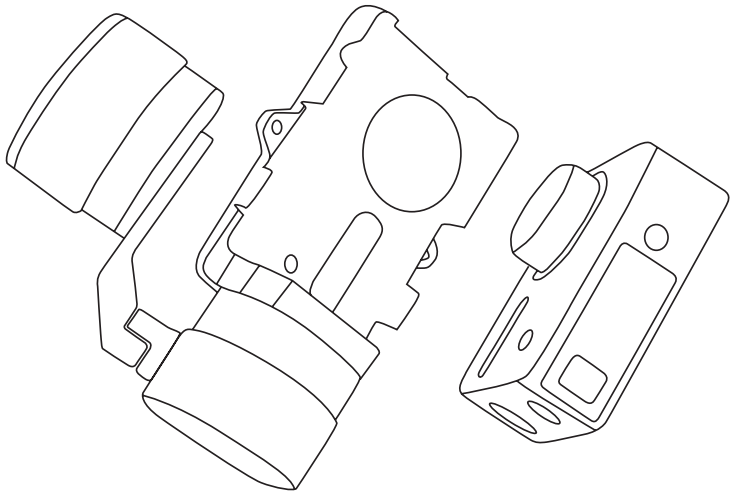

NL

3. Plaats de bevestigingsbeugel met behulp van de schroefgaten op het frame en draai de twee schroeven vast.

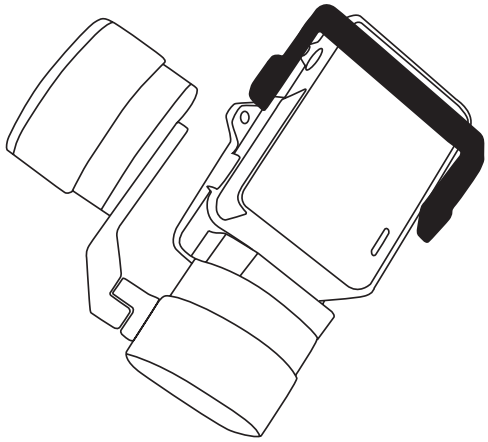

Toepassing 2: Installatie op een stabilisator

Hieronder vindt u een afbeelding van de camera die op een stabilisator is geplaatst.

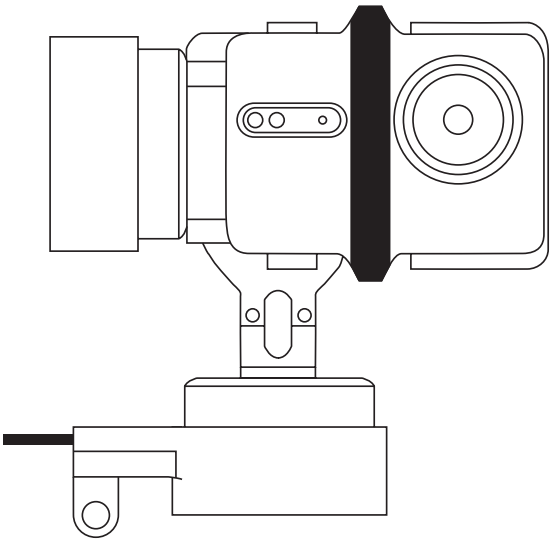

1. Plaats de bevestigingsframe in het luchtvaartuig.

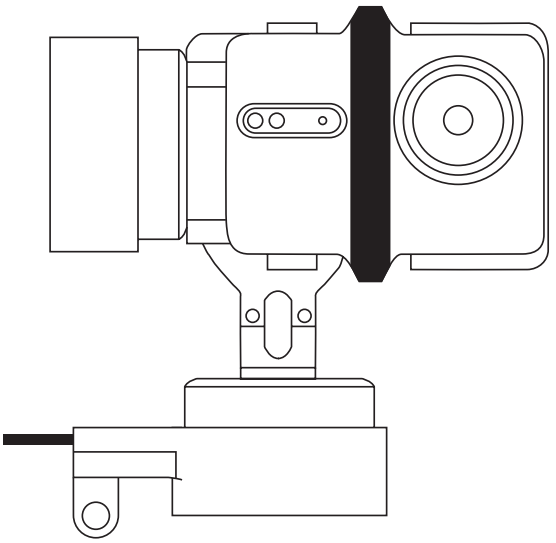

2. Plaats de camera achterwaarts op het bevestigingsframe.

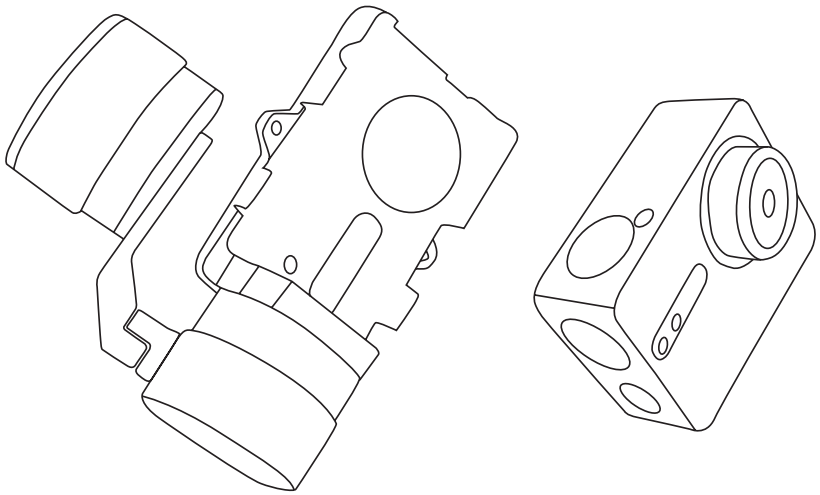

NL

3. Plaats de bevestigingsbeugel met behulp van de schroefgaten op het frame en draai de twee schroeven vast.

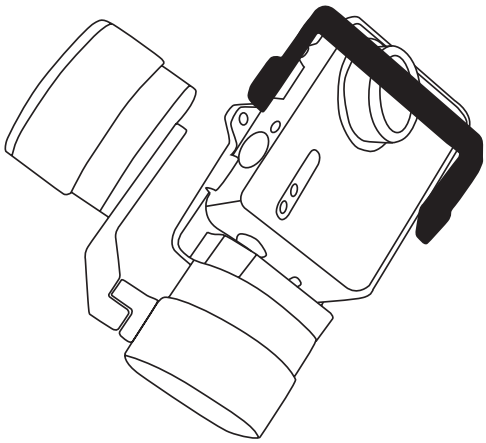

Informações básicas

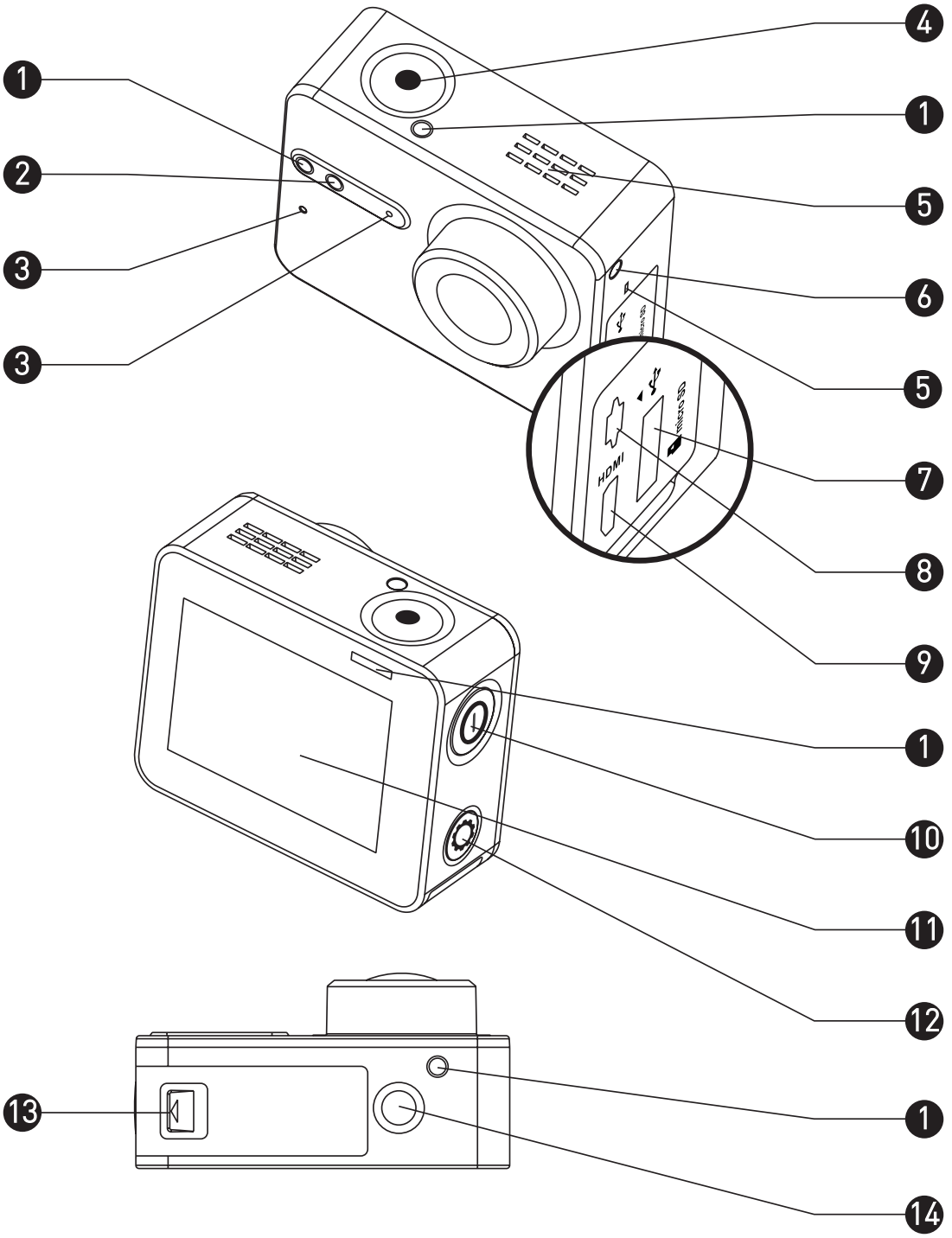

1	Indicador LED de estado de gravação	Fixo: espera Intermitente: gravação
2	Indicador LED de estado da rede Wi-Fi	Apagado: a rede Wi-Fi está desligada Intermitente: a rede Wi-Fi está ligada
3	MIC	Microfone
4	Obturador	Iniciar/parar gravação
5	Altifalante	Som e reprodução de vídeo
6	Indicador LED de alimentação	Vermelho fixo: a carregar Azul fixo: carregado
7	Entrada de cartões microSD	Insira um cartão microSD para armazenamento. O cartão microSD não está incluído na caixa. Adquira em separado (consulte a página 5 para obter os modelos de cartão microSD recomendados).
8	Interface USB	Transferência de dados e carregamento através de USB.
9	Interface micro-HDMI	Saída HDMI
10	Botão de alimentação	Mantenha premido durante 0,5 segundos para ligar e durante 3 segundos para desligar.
11	Ecrã LCD	Ecrã táctil LCD
12	Botão de configuração	Carregue para aceder ao menu de definições de vídeo Mantenha premido para ligar a rede Wi-Fi.
13	Tampa da bateria	Carregue na seta ao mesmo tempo que puxa a tampa para fora. Pode substituir a bateria se ficar sem carga.
14	Suporte padrão Interface (1/4 de polegada)	Interface para diversos suportes.

Apresentação do visor

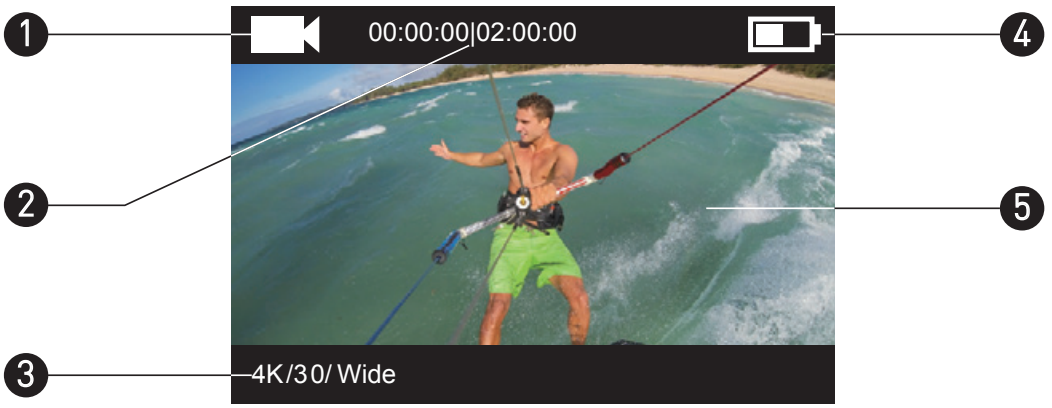

1 Modo de gravação actual

- Vídeo
- Fotografia
- Sequência
- Time lapse

2 Vídeo: tempo de gravação decorrido/tempo de gravação restante

Fotografia, Sequência e Time lapse: número de fotografias captadas/número de fotografias restantes

3 Vídeo: resolução/taxa de fotogramas/campo de visão

Fotografia: resolução

Sequência: resolução/taxa de captura

Time lapse: resolução/intervalo de captura

4 Estado da bateria

5 Imagem de visualização em directo ou de reprodução

Operação

Passo 1

Remoção da câmara da estrutura

Por predefinição, a câmara está colocada dentro de uma estrutura à prova de água. Antes de utilizar a câmara pela primeira vez, retire-a da estrutura à prova de água para inserir o cartão microSD e carregar.

PT

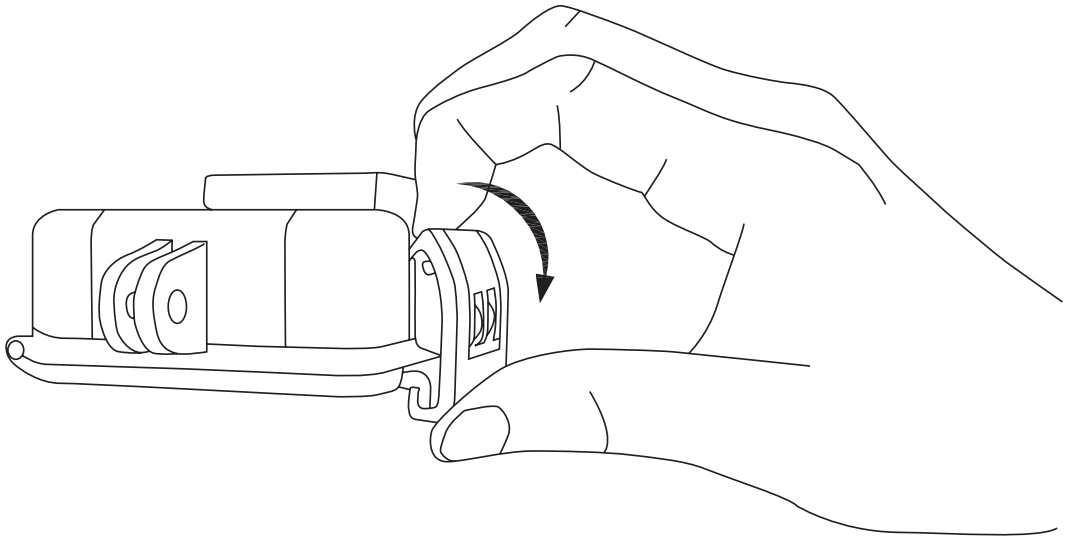

Passo 2

Introdução do cartão microSD

A câmara suporta o armazenamento de vídeos e imagens no cartão de memória local.
Insira o cartão microSD na entrada de cartões microSD. (Utilize o modelo de cartão recomendado, com uma capacidade mínima de 4 GB.)
Requisito de nível dos cartões microSD: Classe 10 e superior.
Recomendação de cartões microSD:
SANDISK EXTREME® 32 GB microSDHC™
SANDISK EXTREME® 64 GB microSDHC™
LEXAR® 32 GB microSDHC™
LEXAR® 64 GB microSDHC™

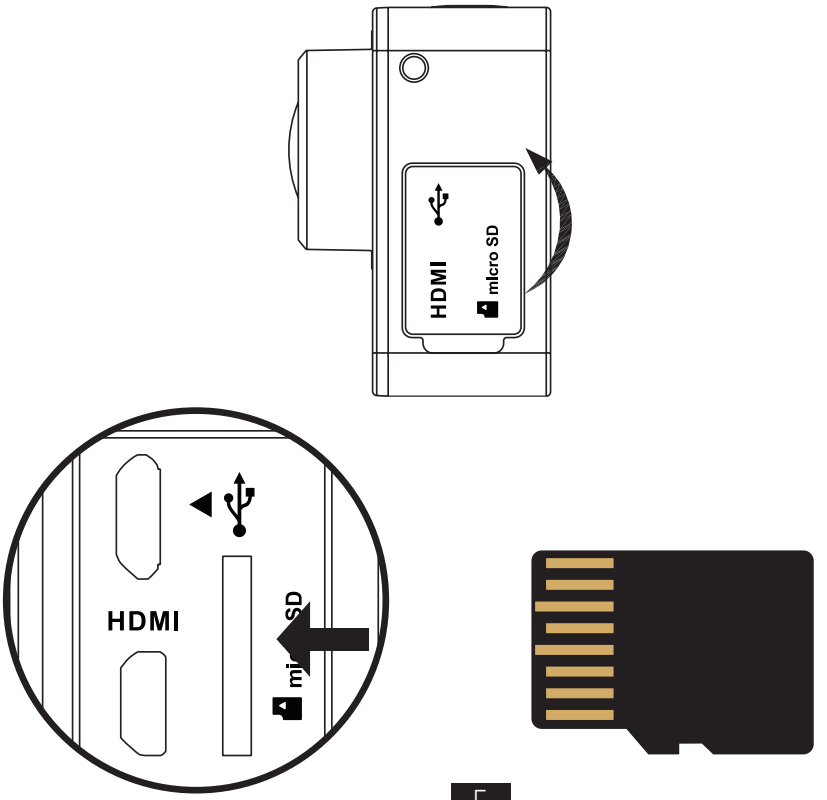

Passo 3

Carregamento da câmara

1 Instalar a bateria

Carregue na seta ao mesmo tempo que puxa a tampa para fora, seguindo a indicação da seta. Insira a bateria e volte a colocar a tampa.

PT

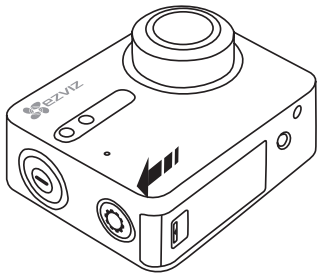

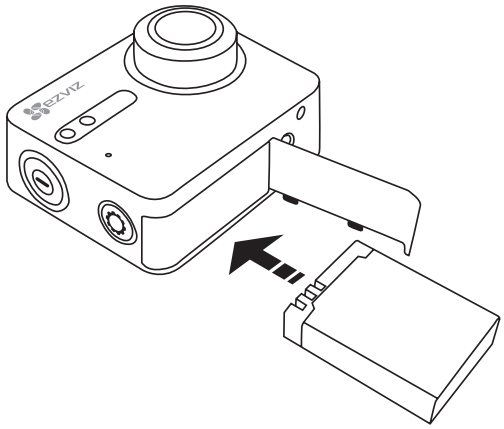

2 Ligar à alimentação

Recomenda-se o carregamento total da câmara no estado desligado antes de a utilizar pela primeira vez.

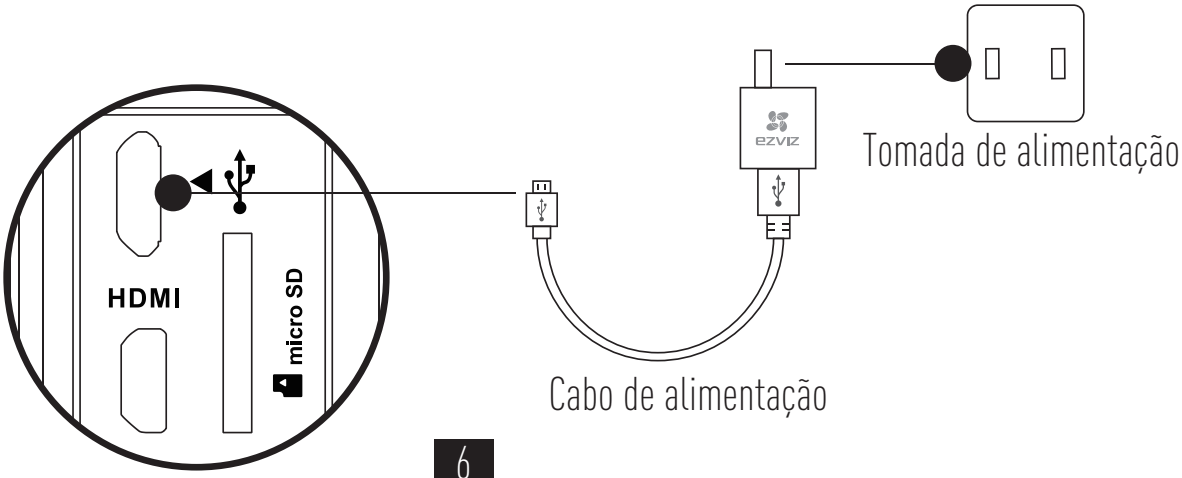

Ligar e desligar

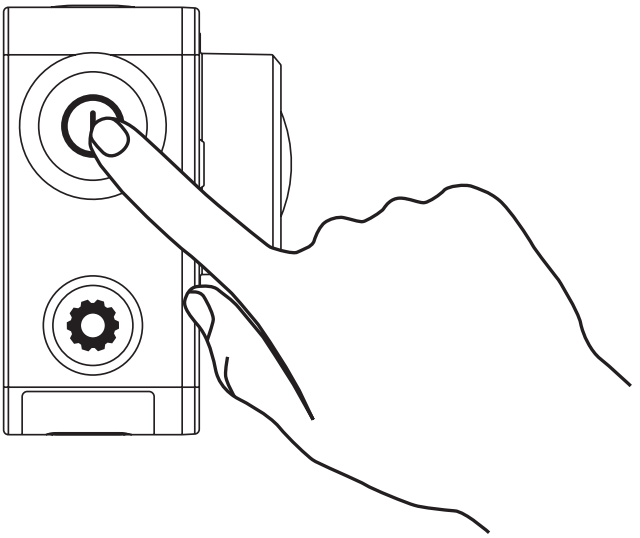

Ligar

Mantenha premido o botão de alimentação e solte até que seja emitido o alarme do aviso sonoro. O aviso sonoro emite um alarme rápido e o indicador LED de estado da câmara pisca a roxo. Quando o indicador fica azul fixo, a câmara está ligada e em standby.

Desligar

Mantenha premido o botão de alimentação e solte até que seja emitido o alarme do aviso sonoro e até o indicador LED de estado da câmara desligar; a câmara é desligada.

i Não pode desligar a câmara quando esta está a gravar ou durante a captação de fotografias.

Gravação

A câmara suporta quatro modos de gravação.

Vídeo	Gravar vídeo
Fotografia	Captar uma fotografia
Sequência	Captar várias fotografias num curto intervalo de tempo.
Fotografia em Time lapse/ vídeo em Time lapse	Capta fotografias continuamente num intervalo predefinido; Capta fotografias continuamente num intervalo predefinido e transforma as fotografias num vídeo.

PT

Carregue em ● para gravar.

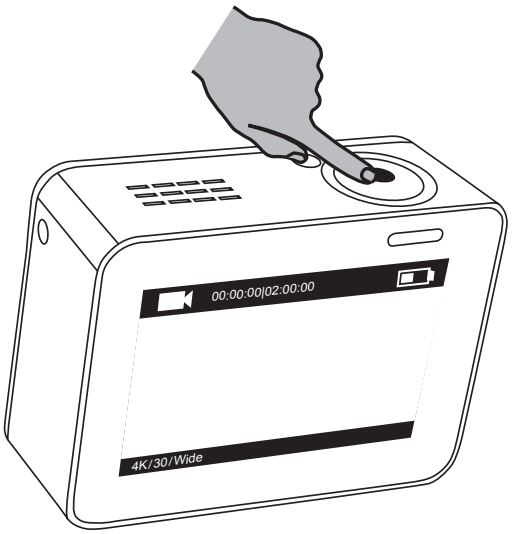

Carregue em ⏻ para passar para o modo de gravação ou reprodução seguinte.

Definição de parâmetros

Toque no ecrã táctil para ver o modo de gravação actual.

Deslize para cima ou carregue em para definir os parâmetros de gravação avançados.

Deslize para a esquerda para aceder ao menu principal. Pode mudar o modo de gravação ou tocar no ícone Setup para aceder ao menu de configuração da câmara.

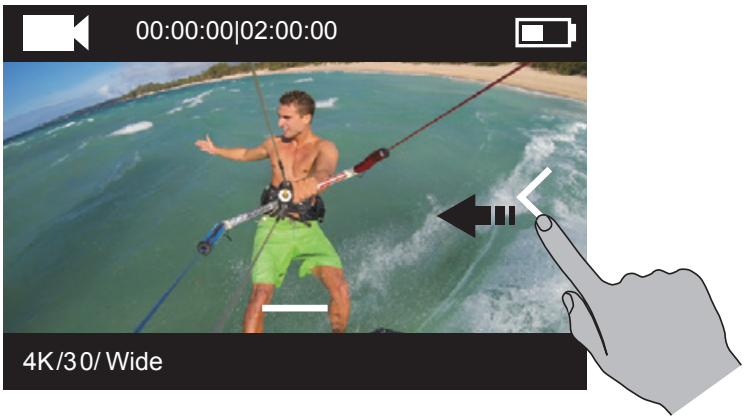

Controlo sem fios

Pode ligar a rede Wi-Fi da câmara para permitir que o controlo remoto ou a aplicação EZVIZ SPORTS se ligue à câmara.

Mantenha premido para ligar a rede Wi-Fi.

Pode definir o modo de controlo sem fios no menu de configuração.

- Se seleccionar Aplicação como o modo de controlo sem fios, pode procurar "EZVIZ SPORTS" na App Store ou em Google Play™ para transferir e instalar a aplicação.

  Active a função Wi-Fi do telemóvel, encontre o sinal da rede Wi-Fi da câmara e estabeleça a ligação.

  Nome da rede Wi-Fi: EZVIZ_XXXX
  Palavra-passe da rede Wi-Fi: 1234567890

  i O nome e a palavra-passe predefinidos da rede Wi-Fi destinam-se apenas ao primeiro início de sessão. Esta palavra-passe predefinida tem de ser alterada para oferecer uma maior protecção contra riscos de segurança, tais como acesso não autorizado ao produto por terceiros que poderão impedir que o mesmo funcione correctamente e/ou causar outras consequências indesejáveis.

  O nome e a palavra-passe da rede Wi-Fi serão repostos para a predefinição depois de efectuar a reposição da câmara.

- Se seleccionar Remoto como o modo de controlo sem fios, consulte o Manual de iniciação rápida do controlo remoto para mais pormenores.

PT

Ligação ao visor

Pode ligar a S1 ao monitor através de um cabo HDMI para reproduzir vídeos e fotografias, gravar e obter vídeo em directo.

Ligue a câmara ao visor com um cabo micro-HDMI e ligue a câmara para apresentar a visualização em directo ou para reproduzir no visor.

O cabo HDMI não está incluído na caixa. Adquira-o em separado.

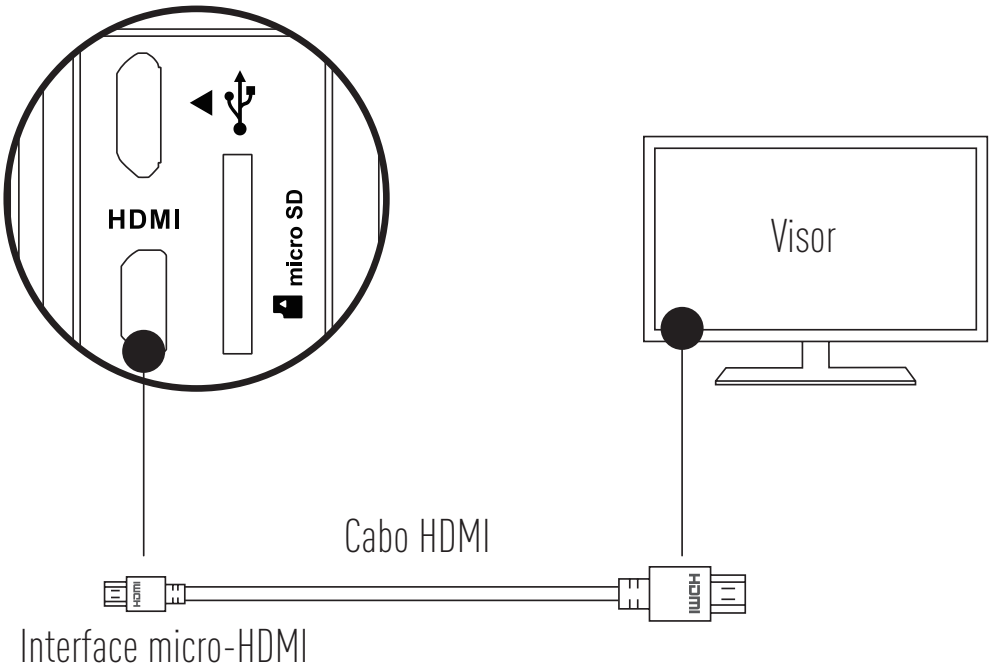

O ecrã LCD é inválido quando a câmara for ligada a um visor. Pode mudar de modo de gravação ou aceder ao menu com botões.

Item seguinte/Modo seguinte Confirmar Regressar

Anexo: utilização do adaptador para estrutura de fixação

O adaptador para estrutura de fixação vem incluído na embalagem da câmara. O adaptador para estrutura de fixação permite utilizar a câmara com vários tipos de acessórios.

Aplicação 1 Instalação no veículo aéreo

A figura da câmara instalada no veículo aéreo é apresentada abaixo.

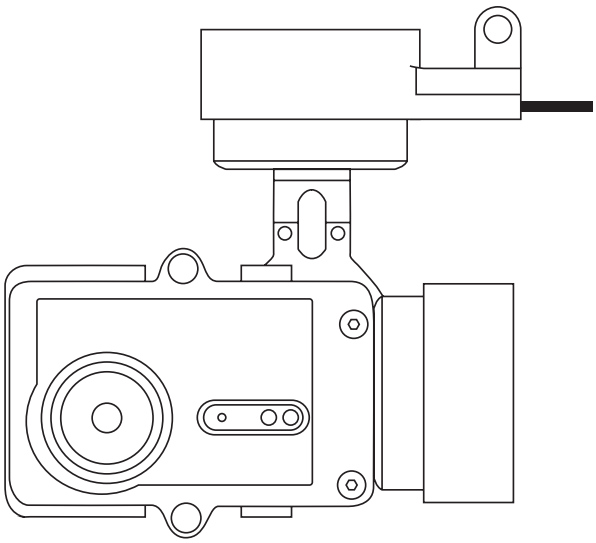

1. Coloque a estrutura de fixação no veículo aéreo.

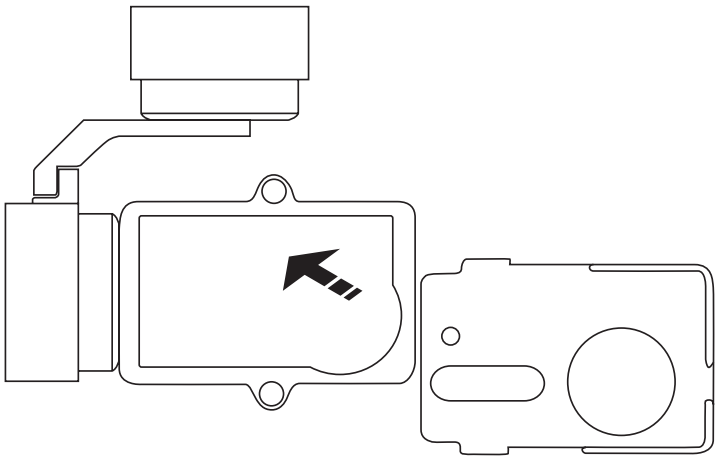

2. Alinhe a lente da câmara com o orifício na estrutura de fixação.

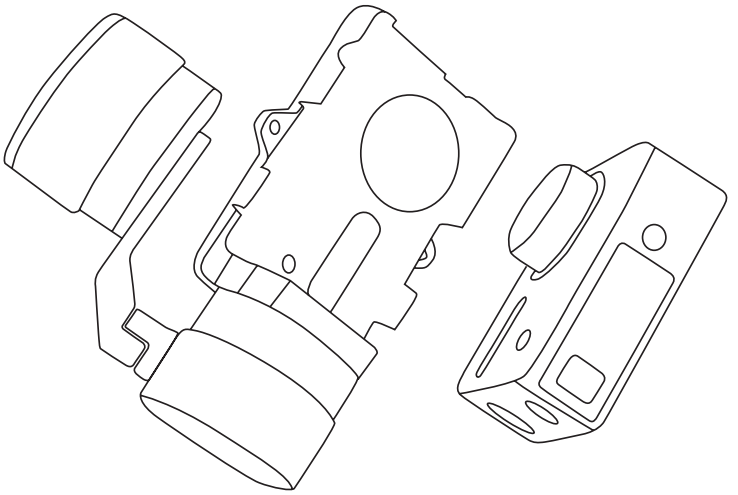

3. Posicione o suporte de fixação correctamente de acordo com os orifícios dos parafusos na estrutura e depois aperte os dois parafusos.

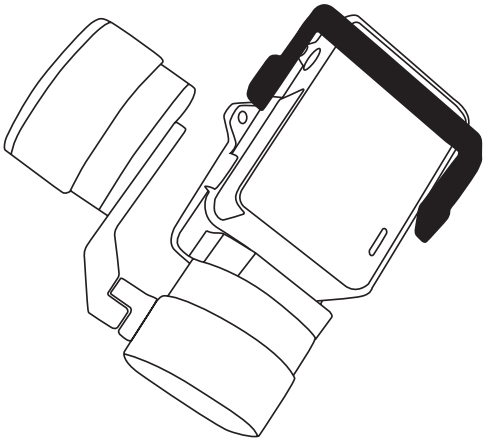

Aplicação 2 Instalação no estabilizador

A figura da câmara instalada no estabilizador é apresentada abaixo.

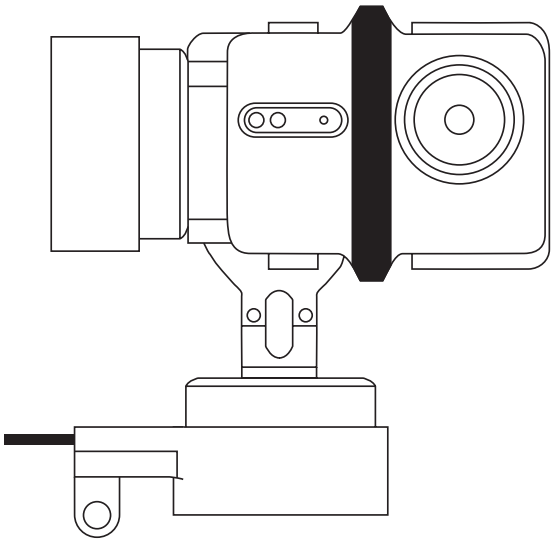

1. Coloque a estrutura de fixação no veículo aéreo.

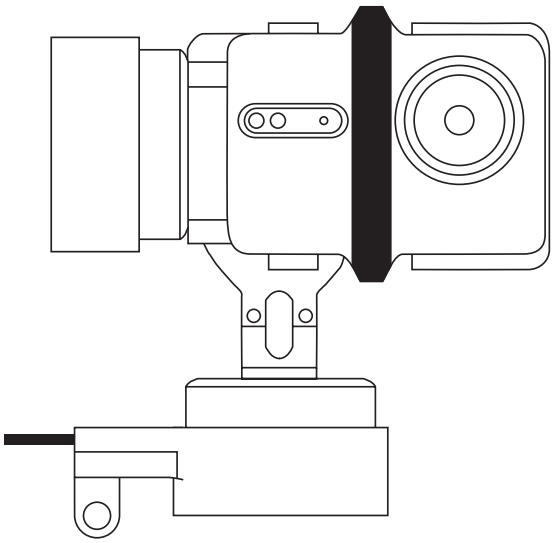

2. Coloque a câmara virada de costas na estrutura de fixação.

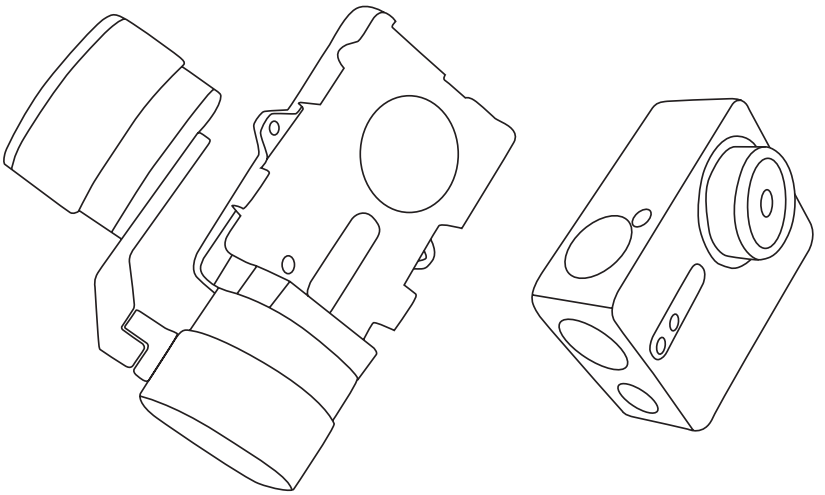

3. Posicione o suporte de fixação correctamente de acordo com os orifícios dos parafusos na estrutura e depois aperte os dois parafusos.

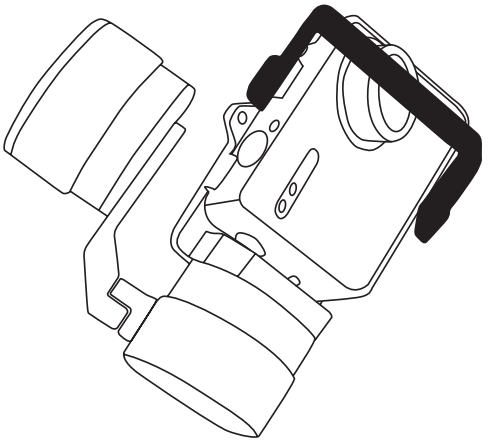

Grundläggande information

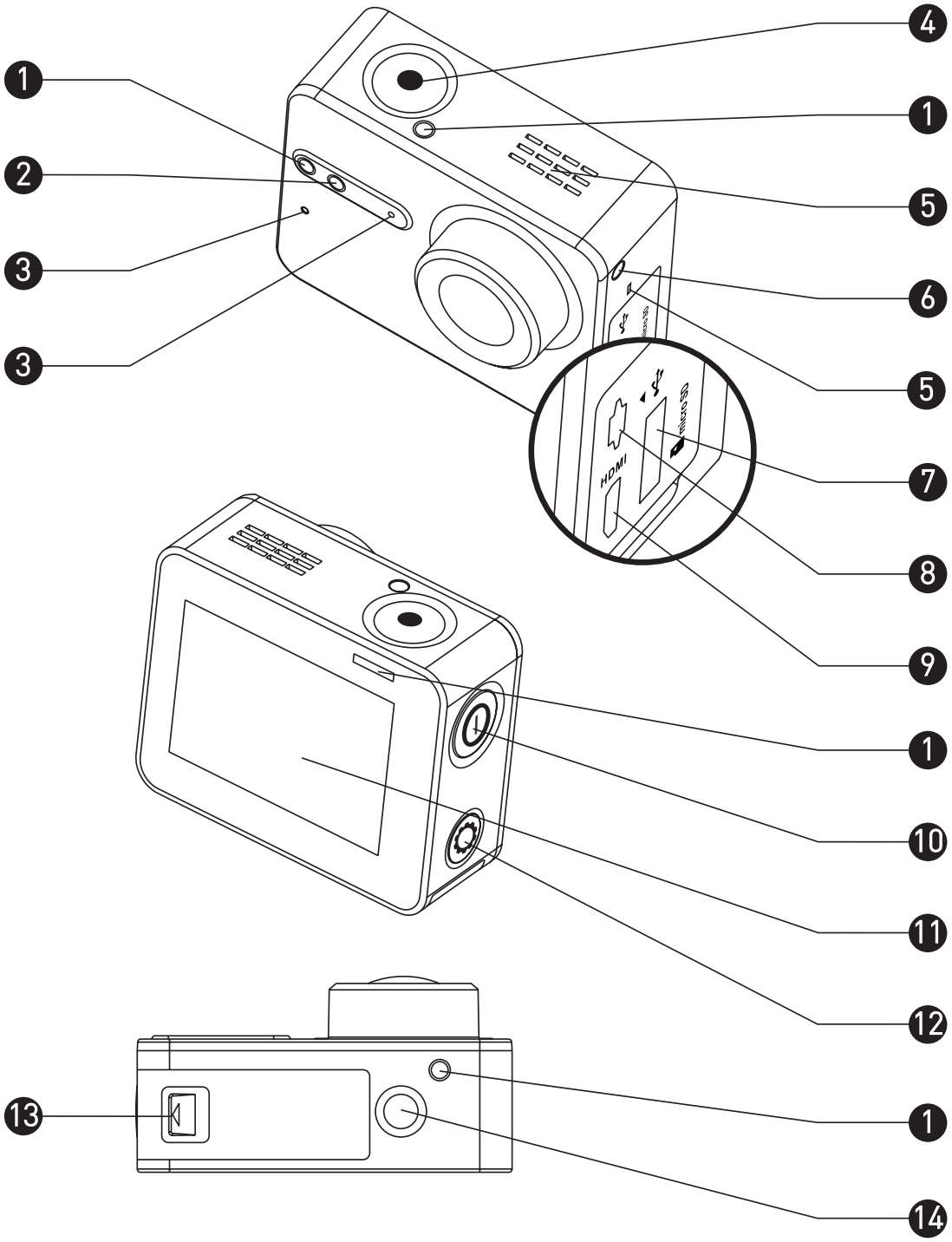

SV

1	LED-indikator för inspelningsstatus	Ständigt på: Vänteläge Flimrande: Spelar in
2	LED-indikator för Wi-Fi-status	Släckt: Wi-Fi är avaktiverat Flimrande: Wi-Fi är aktiverat
3	MIC	Mikrofon
4	Slutare	Starta/stoppa inspelning
5	Högtalare	Ljud och videouppspelningsljud
6	LED-indikator för ström	Konstant rött ljus: Laddar Konstant blått ljus: Laddad
7	microSD-kortplats	Sätt i microSD-kortet för lagring. microSD-kortet ingår inte. Köp kortet separat (se sida 5 för rekommenderade microSD-kortmodeller).
8	USB-gränssnitt	USB-dataöverföring och laddning.
9	micro-HDMI-gränssnitt	HDMI-utgång
10	Strömknapp	Håll knappen nedtryckt i en halv sekund om du vill starta kameran och i tre sekunder om du vill stänga av den.
11	LCD-skärm	LCD-pekskärm
12	Inställningsknapp	Tryck för att öppna menyn för videoinställningar Håll nedtryckt för att aktivera Wi-Fi
13	Batterilock	Tryck ned pilen och dra ut locket. Du kan byta ut batteriet om det tar slut.
14	Standardfäste Gränssnitt (1/4 tum/635 mm)	Gränssnitt för olika fästen.

Display-introduktion

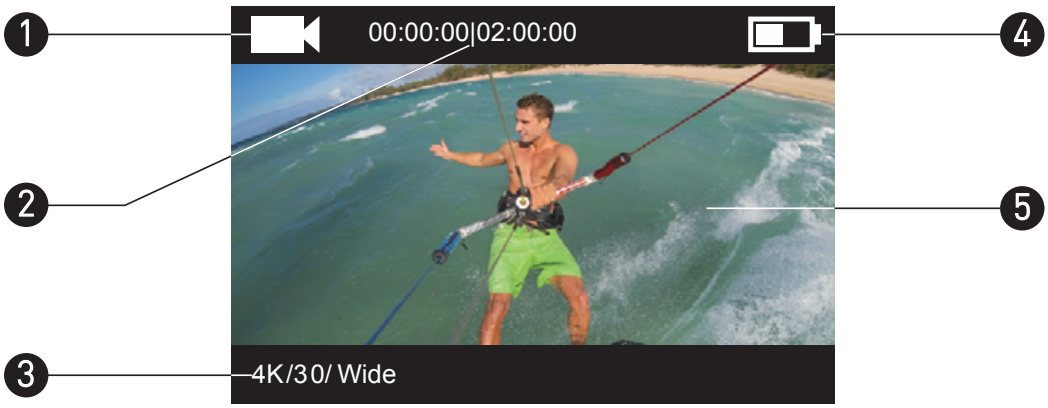

SV

1 Aktuellt inspelningsläge

- Videoläge
- Fotoläge
- Sekvensläge
- / Intervalläge

2 Videoläge: Redan inspelad tid/tid kvar för inspelning

Fotoläge, sekvensläge och intervalläge: Antal tagna bilder/antal bilder kvar

3 Videoläge: Upplösning/bildfrekvens/visningsfält

Fotoläge: Upplösning

Sekvensläge: Upplösning/fotofrekvens

Intervalläge: Upplösning/fotointervall

4 Batteristatus

5 Livevisnings- eller uppspelningsbild

Åtgärd

Steg 1

Ta ut kameran

Kameran är som standard placerad inuti ett vattentätt hölje. Innan du använder kameran första gången tar du ut den ur det vattentäta höljet och sätter i microSD-kortet och laddar kameran.

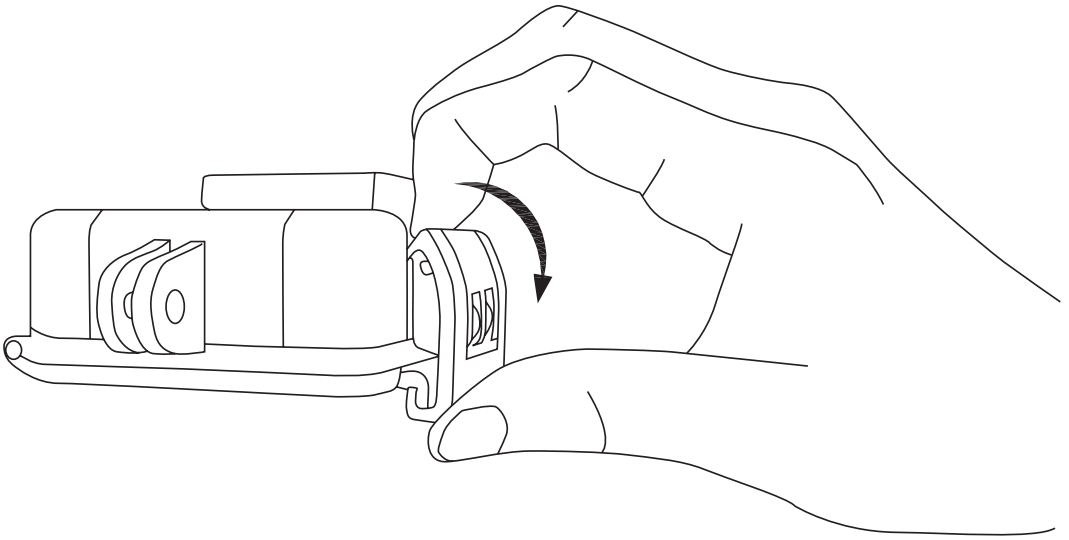

Steg 2

Sätt i microSD-kortet.

Kameran har stöd för video- och bildlagring på det lokala minneskortet.
Sätt i microSD-kortet i microSD-kortplatsen. (Använd den rekommenderade kortmodellen. Kortkapaciteten ska vara minst 4 GB.)
Krav på microSD: Klass 10 och högre.
Rekommendation för microSD:
SANDISK EXTREME® 32 GB microSDHC™
SANDISK EXTREME® 64 GB microSDHC™
LEXAR® 32 GB microSDHC™
LEXAR® 64 GB microSDHC™

SV

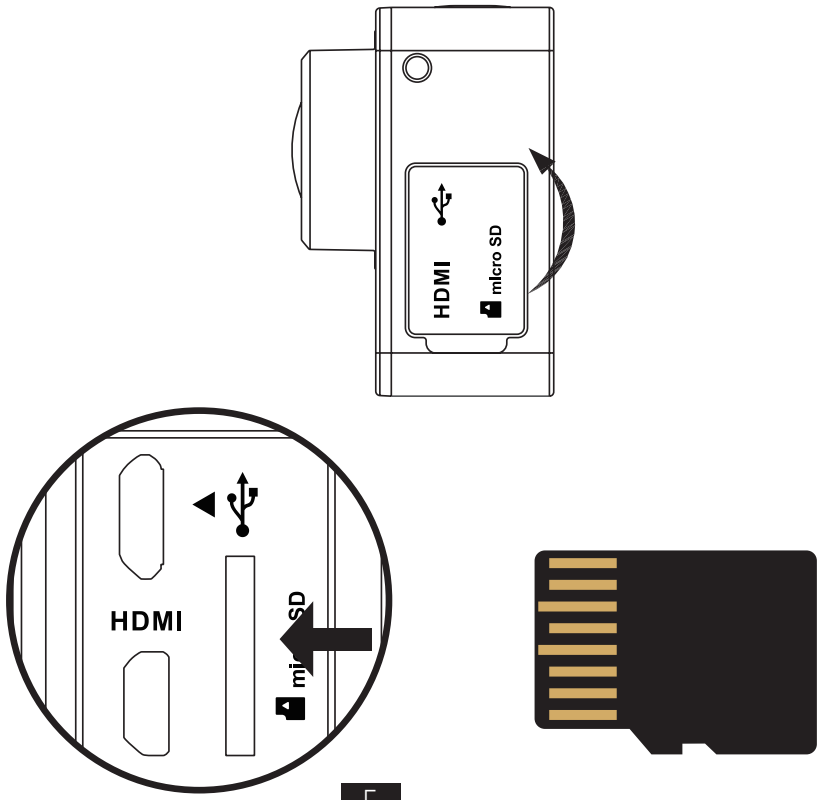

Steg 3

Ladda kameran.

1 Sätt i batteriet

Tryck ned pilen och dra ut locket i pilens riktning. Sätt i batteriet och sätt tillbaka locket.

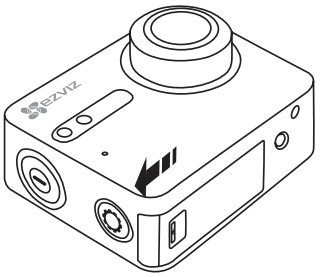

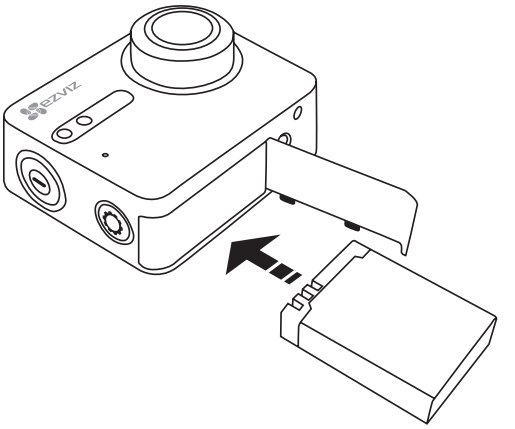

2 Anslut kameran till strömförsörjningen

Det rekommenderas att du laddar kameran helt i läget ”ström av” innan du använder kameran första gången.

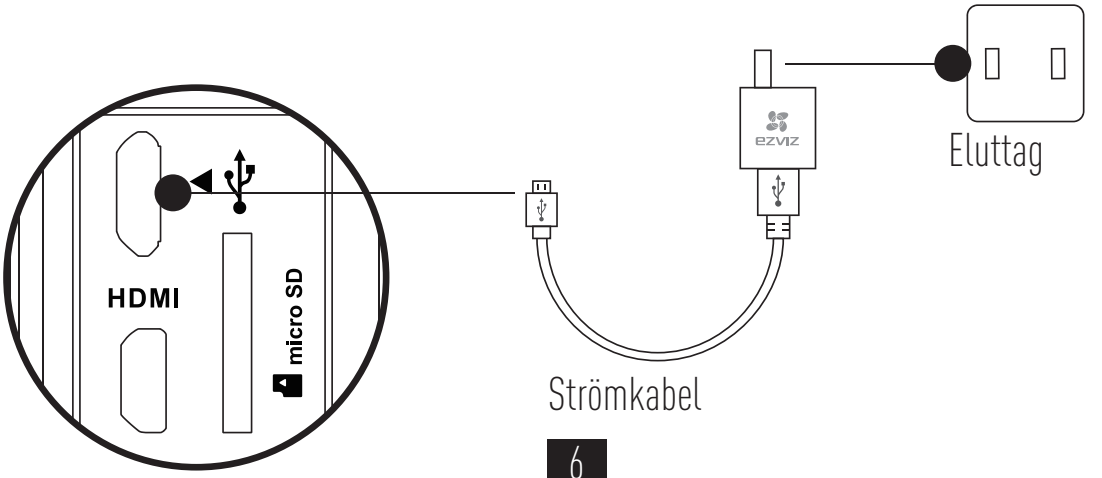

Ström på och ström av

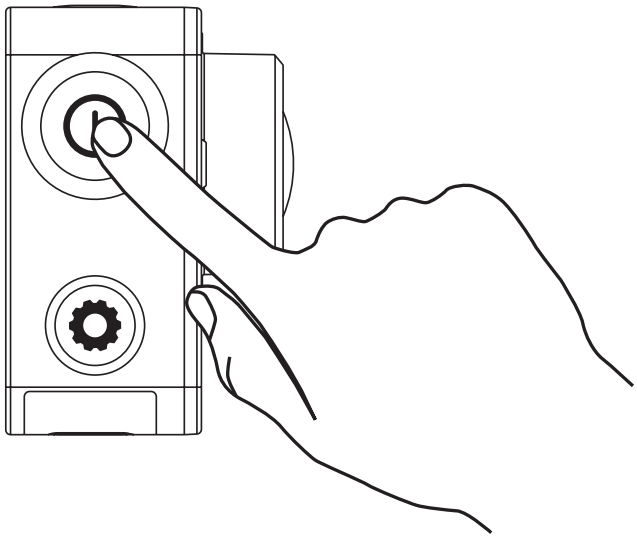

SV

Ström på

Håll strömknappen ⏻ nedtryckt och släpp när summern larmar. Summern larmar snabbt och LED-indikatorn för kamerastatus flimrar lila. När indikatorn växlar till konstant blått ljus är kameran i läget ¨ström på¨ och i standby-läge.

Ström av

Håll strömknappen ⏻ nedtryckt och släpp när summern larmar och LED-indikatorn för kamerastatus stängs av. Nu är kameran i läget ¨ström av¨.

i Stäng inte av strömmen när du spelar in eller fotograferar.

Spela in/fotografera

Kameran har stöd för fyra inspelningslägen.

Videoläge	Spela in video
Fotoläge	Ta ett foto
Sekvensläge	Ta flera foton på kort tid.
Intervalläge – foto/ Intervalläge – video	Ta upprepade foton med ett förinställt intervall Ta upprepade foton med ett förinställt intervall och gör foton till en video.

Tryck på ● för att spela in.

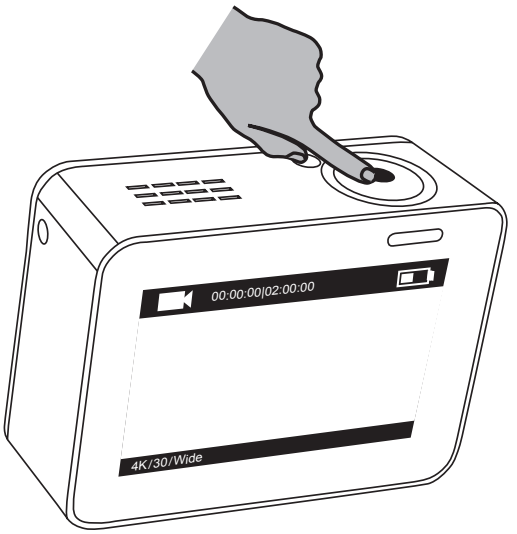

Tryck på ⏻ för att växla till nästa inspelningsläge eller till uppspelning.

Ställ in parametrar

Tryck på pekskärmen för att visa aktuellt inspelningsläge.

Dra — uppåt eller tryck på ⚙ för att ställa in de avancerade inspelningsparametrarna.

Dra < till vänster för att öppna huvudmenyn. Du kan ändra inspelningsläge eller trycka på ⚙ Setup för att öppna kamerainställningsmenyn.

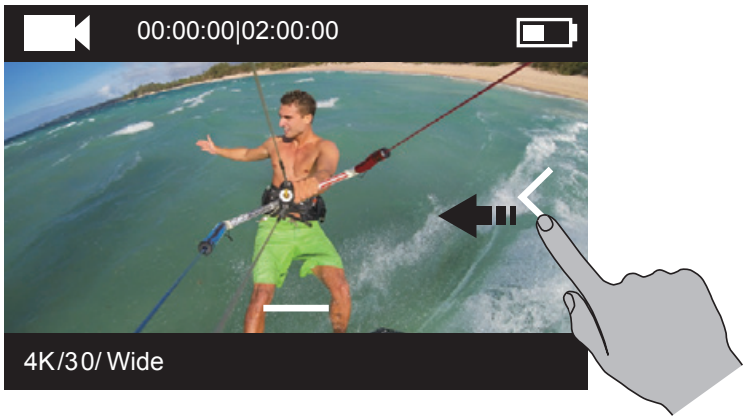

SV

Trådlös styrning

Du kan aktivera kamerans Wi-Fi för att tillåta trådlös styrning eller att appen EZVIZ SPORTS ansluter till kameran.

Håll ⚙ nedtryckt för att aktivera Wi-Fi.

Du kan ställa in läget för trådlös styrning i inställningsmenyn.

- Om du väljer App som läge för trådlös styrning kan du söka efter "EZVIZ SPORTS" i App Store eller Google Play™ för att hämta och installera appen.

  Aktivera Wi-Fi på din mobiltelefon, hitta kamerans Wi-Fi-signal anslut till den.

  Wi-Fi-namn: EZVIZ_XXXX
  Wi-Fi-lösenord: 1234567890

  i Standardnamnet och standardlösenordet för Wi-Fi använder du bara första gången du loggar in. Du måste ändra standardlösenordet för att undvika säkerhetsrisker, t.ex. obehörig åtkomst till produkten, vilket kan göra så att den inte fungerar korrekt och/eller få andra oönskade konsekvenser.
  Namnet och lösenordet för Wi-Fi återställs till standard när kameran återställs.

- Läs snabbguiden om fjärrstyrning om du väljer Remote (Fjärrstyrning) som läge för trådlös styrning.

Ansluta till en skärm

Du kan ansluta kameran till en skärm med en HDMI-kabel och spela upp videoklipp och visa bilder samt spela in och spela upp livevideoklipp.

Anslut kameran till skärmen med en micro-HDMI-kabel och sätt igång kameran för att använda läget för livevisning eller spela upp videoklipp.

HDMI-kabeln ingår inte. Köp den separat.

SV

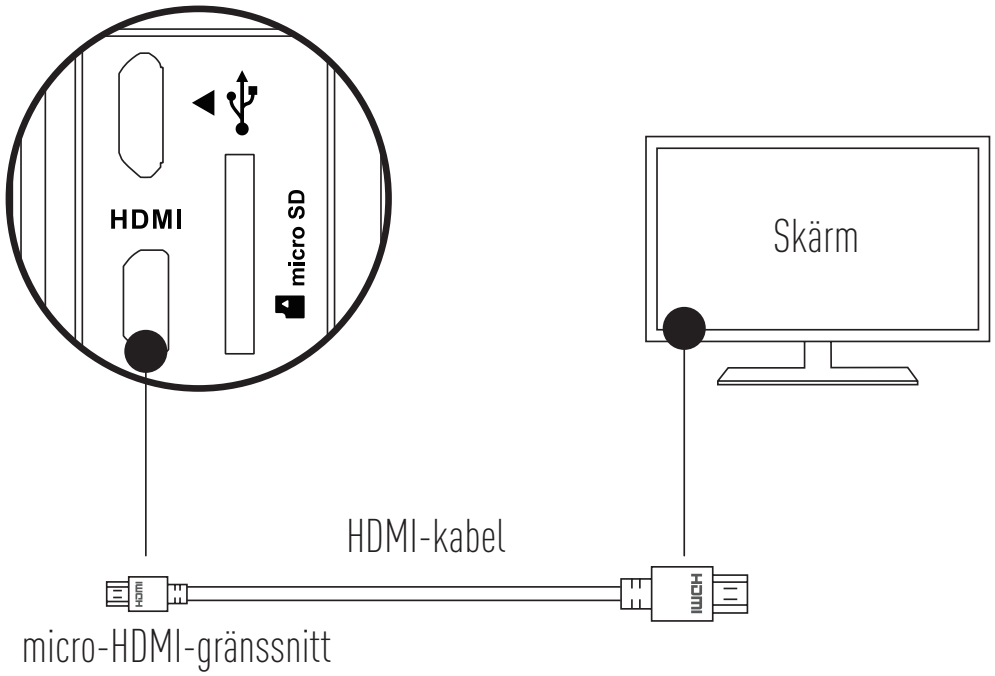

LCD-skärmen fungerar inte när kameran ansluts till en skärm. Du kan växla inspelningsläge eller öppna menyer med knapparna.

Nästa post/nästa läge Bekräfta Tillbaka

Bilaga: Användning av ramadapter

Ramadaptern ingår i kamerapaketet. Med ramadaptern kan kameran användas med olika tillbehör.

Användning 1 – Montering på luftfarkosten

Bilden av den monterade kameran på luftfarkosten visas nedan.

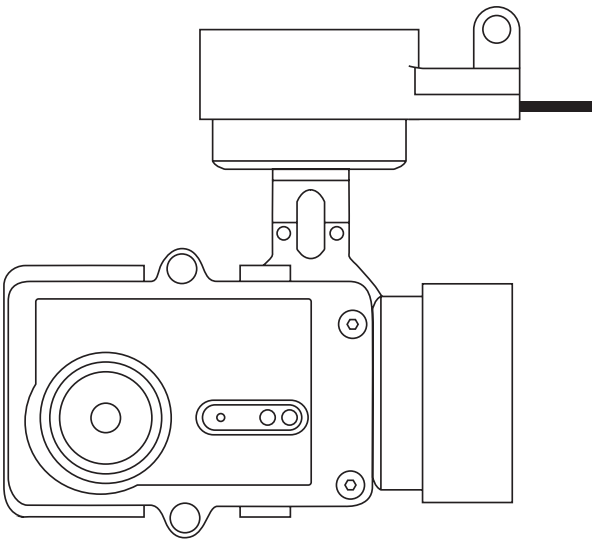

1. Sätt fixeringsramen på luftfarkosten.

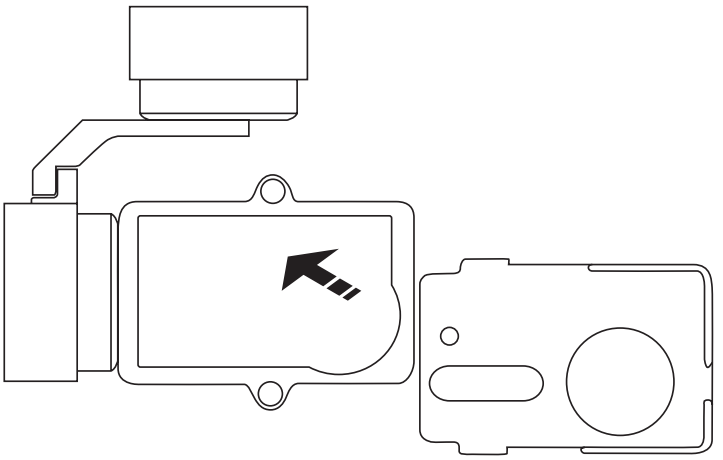

2. Placera kameran så att linsen hamnar i hålet på fixeringsramen.

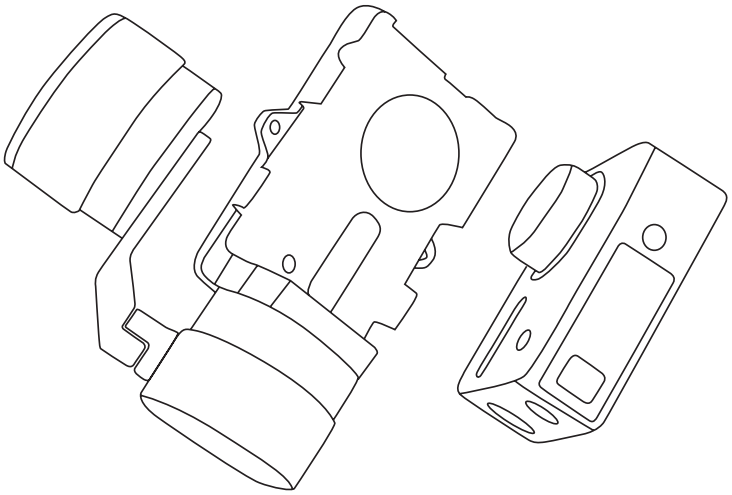

3. Placera fästet enligt skruvhålen på ramen och sätt i och dra åt de två skruvarna.

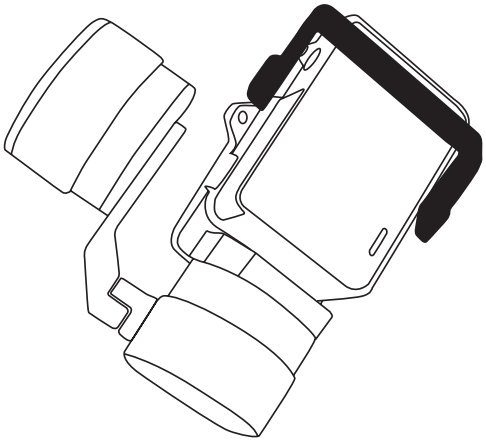

Användning 2 – Montering på stabilisatorn

Bilden av den monterade kameran på stabilisatorn visas nedan.

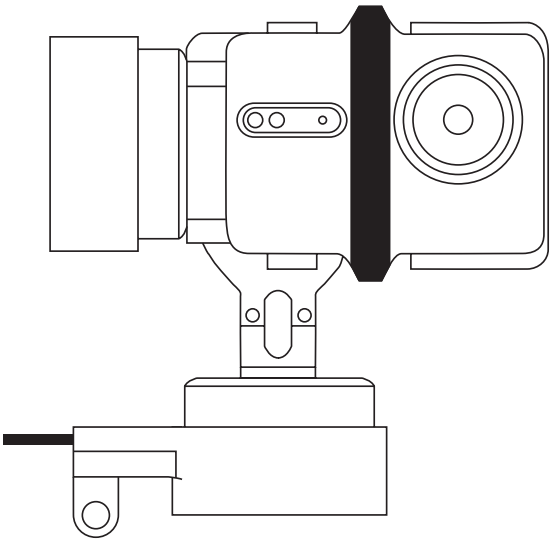

1. Sätt fixeringsramen på luftfarkosten.

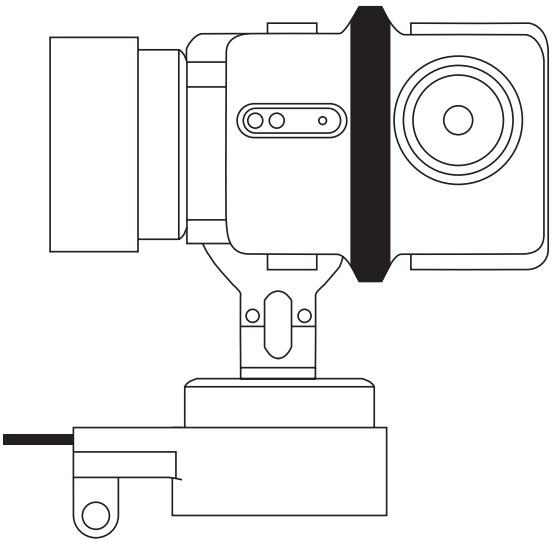

2. Placera den bakåtvända kameran på fixeringsramen.

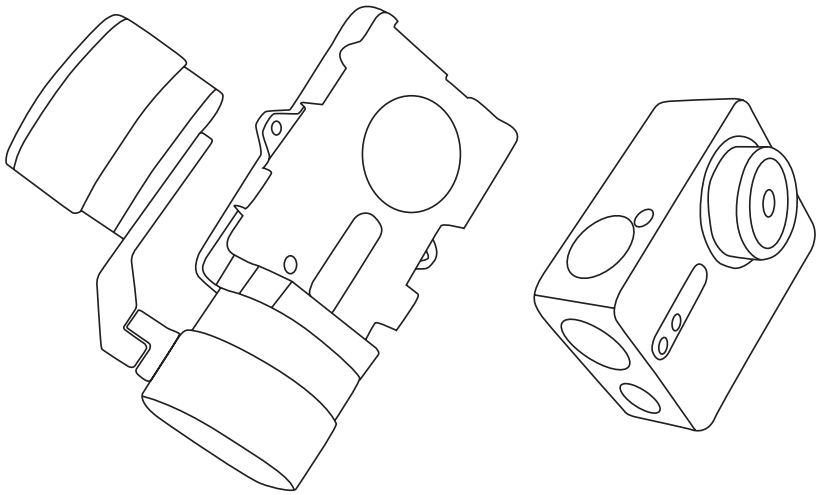

3. Placera fästet enligt skruvhålen på ramen, och sätt i och dra åt de två skruvarna.

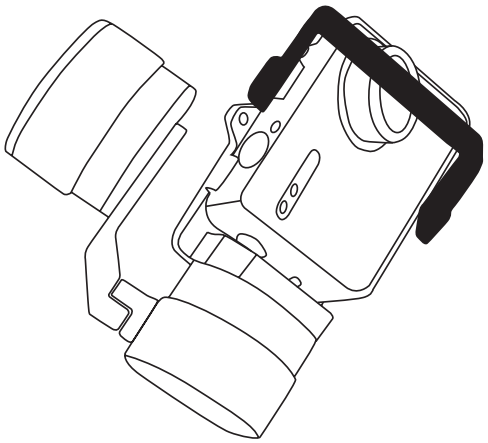

Grunnleggende

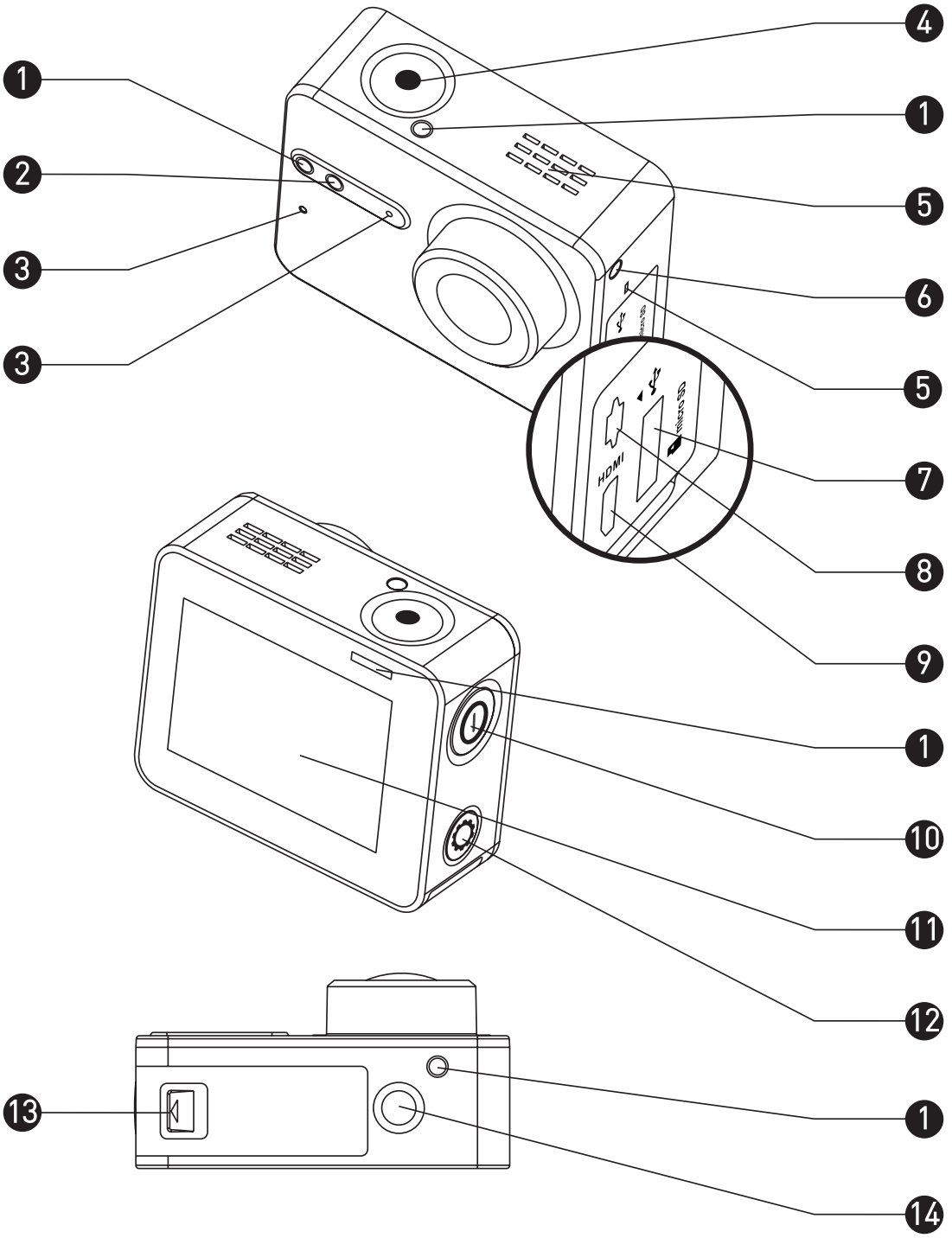

1	LED-indikator for opptakssta-tus	Konstant på: Standby Flimring: Tar opp
2	LED-indikator for Wi-Fi-status	Ikke tent: Wi-Fi av Flimring: Wi-Fi på
3	Mikrofon	Mikrofon
4	Lukker	Start/stopp opptak
5	Høyttaler	Avspilling av lyd og film
6	LED-indikator for strøm	Vedvarende rød: Lader Vedvarende blå: Ladet opp
7	Kortspor for microSD	Sett inn et microSD-kort for lagring. microSD-kortet er ikke inkludert i boksen. Kjøpes separat (se side 5 for anbefalte modeller microSD-kort).
8	USB-grensesnitt	USB-dataoverføring og lading.
9	micro-HDMI-grensesnitt	HDMI-utgang
10	Strømknapp	Hold nede i et halvt sekund for å slå på og tre sekunder for å slå av.
11	LCD-skjerm	LDC-berøringsskjerm
12	Konfigureringsknapp	Trykk for å gå til menyen for videoinnstillinger Hold nede for å slå på Wi-Fi
13	Batterideksel	Hold pilen nede, og trekk dekselet av. Du kan erstatte batteriet om det går tomt.
14	Standardbrakett Grensesnitt (1/4 tomme)	Grensesnitt for forskjellige braketter.

Vis introduksjon

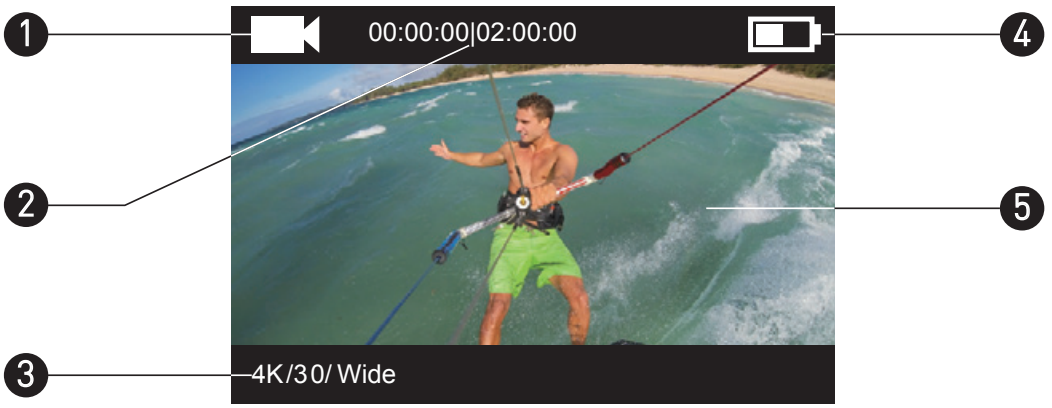

1 Gjeldende opptaksmodus

- Video
- Foto
- Serie
- / Tidsforkorting

2 Video: Tid brukt på opptak / tid tilgjengelig for opptak

Foto, serie, tidsforkorting: Antall lagrede bilder / antall bilder gjenværende

3 Video: Oppløsning/bildefrekvens/synsfelt

Foto: Oppløsning

Serie: Oppløsning/bildehastighet

Tidsforkorting: Oppløsning/bildeintervall

4 Batteristatus

5 Direktevisning eller avspilling av bilde

Operasjon

Trinn 1

Ta ut kameraet

Kameraet er som standard plassert i et vanntett skall. Før du bruker kameraet for første gang må du ta det ut av det vanntette skallet for å sette inn microSD-kortet og lade kameraet.

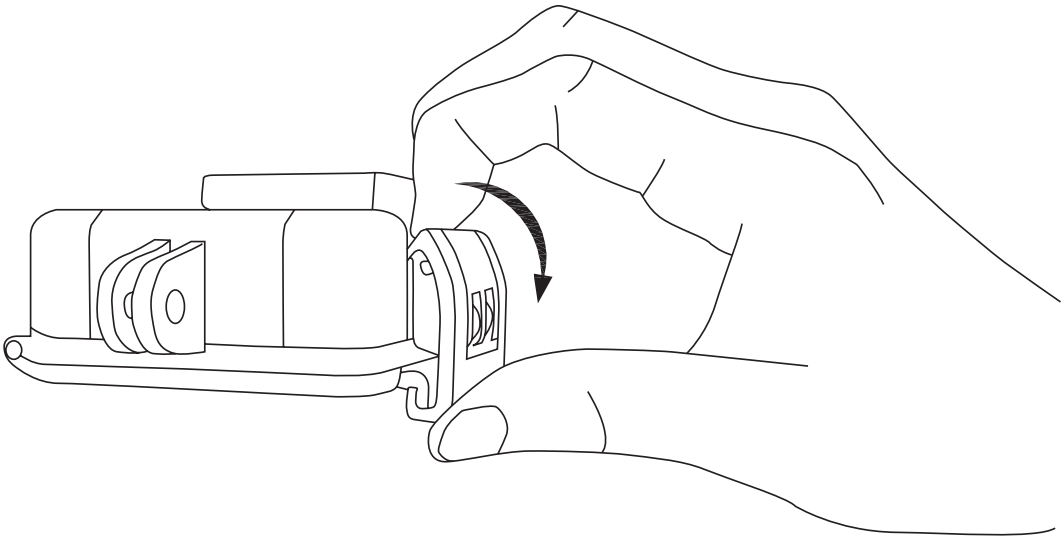

NO

Trinn 2

Sett i microSD-kortet.

Kameraet støtter lagring av video og bilder på det lokale minnekortet.
Sett microSD-kortet i sporet for microSD-kort. (Bruk anbefalt kortmodell, og kortet burde ha kapasitet på minst 4 GB.)
Nivåkrav for microSD-kort: Klasse 10 eller høyere.
Anbefalte microSD-kort:
SANDISK EXTREME® 32 GB microSDHC™
SANDISK EXTREME® 64 GB microSDHC™
LEXAR® 32 GB microSDHC™
LEXAR® 64 GB microSDHC™

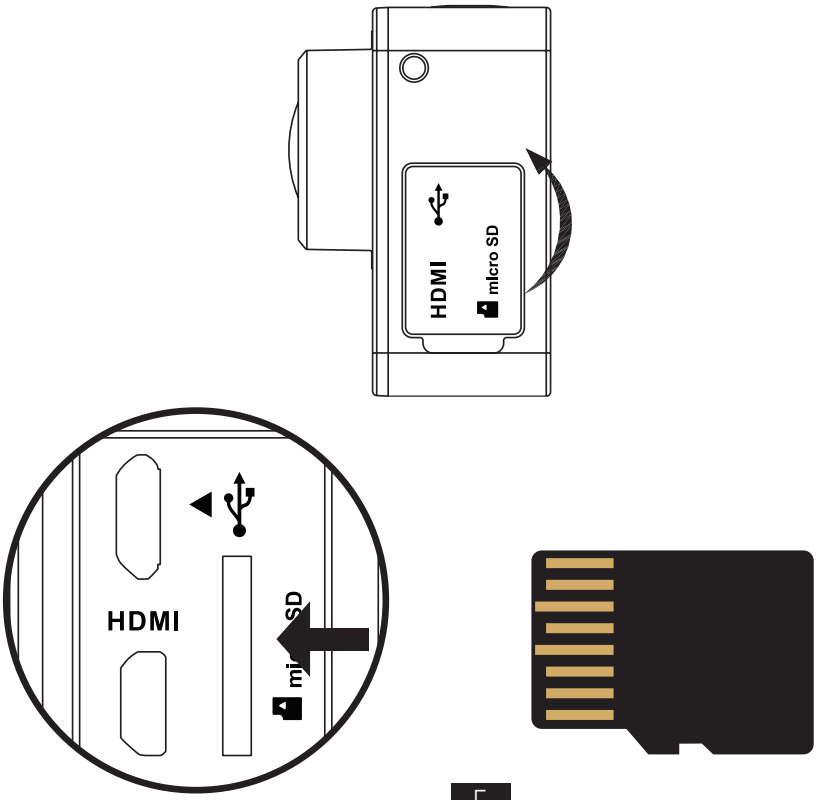

Trinn 3

Lad kameraet.

1 Sett i batteriet

Hold pilen nede, og trekk dekselet av i henhold til pilen. Sett i batteriet, og sett på plass batterideksel.

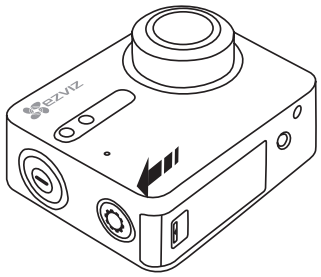

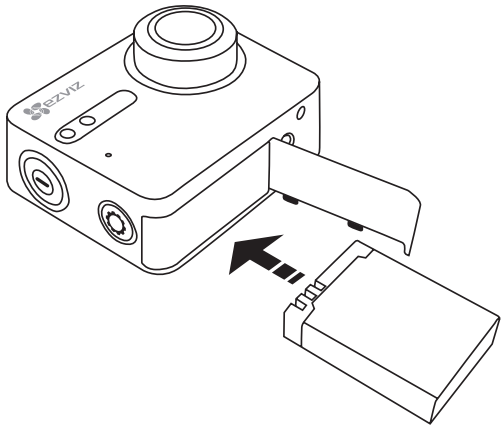

NO

2 Koble til strøm

Det anbefales å lade kameraet helt opp med strømmen av før det brukes for første gang.

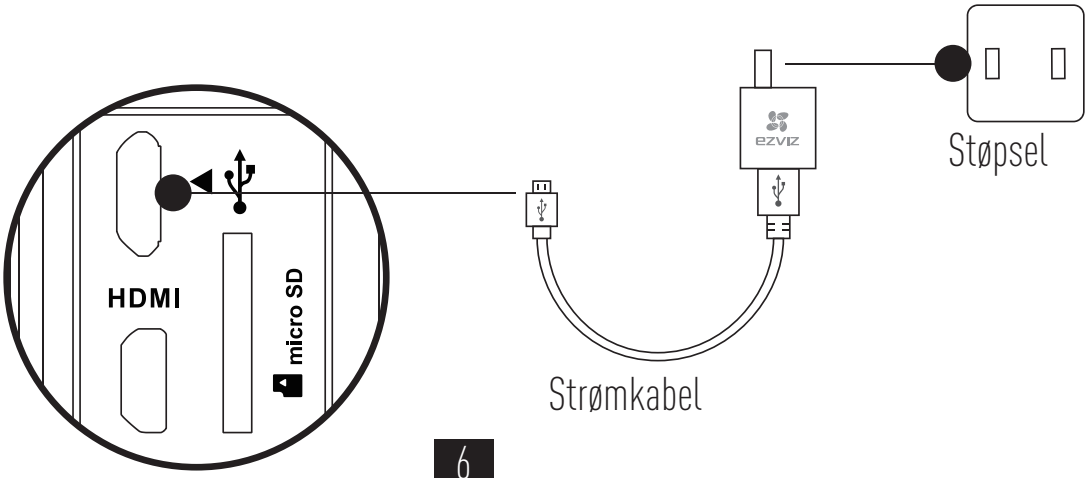

Slå på og slå av

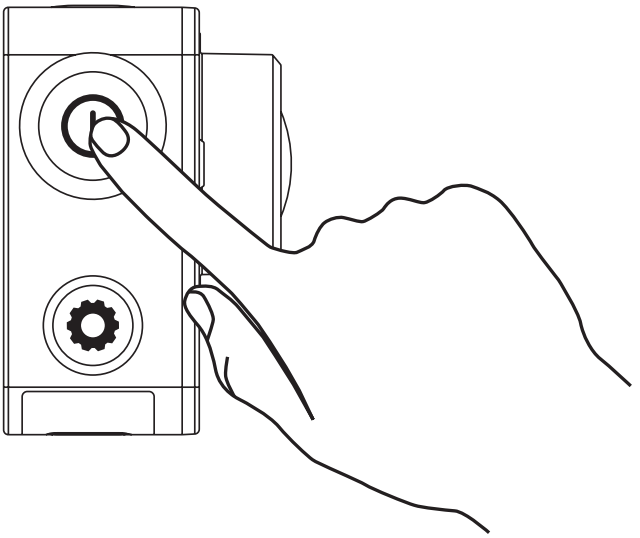

Slå på

Hold strømknappen nede ⏻, og slipp når kameraet varsler ved å summe. Summingen skjer hurtig, og LED-indikatoren for kamerastatus flimrer lilla. Når indikatoren blir konstant blå, er kameraet på og i standby-modus.

Slå av

Hold strømknappen nede ⏻, og slipp når kameraet varsler ved å summe. LED-indikatoren for kamerastatus slås av og kameraet er av.

i Du kan ikke slå av kameraet når det tar opp film eller tar bilder.

Ta opp

Kameraet støtter fire moduser for opptak.

Video	Ta opp video
Foto	Ta bilde
Serie	Ta mange bilder i løpet av kort tid.
Tidsforkortet fotografering / tidsforkortet video	Ta bilder kontinuerlig ved forhåndsbestemte intervaller. Ta bilder kontinuerlig ved forhåndsbestemte intervaller og gjør det til en video.

NO

Trykk på ● for å ta opp.

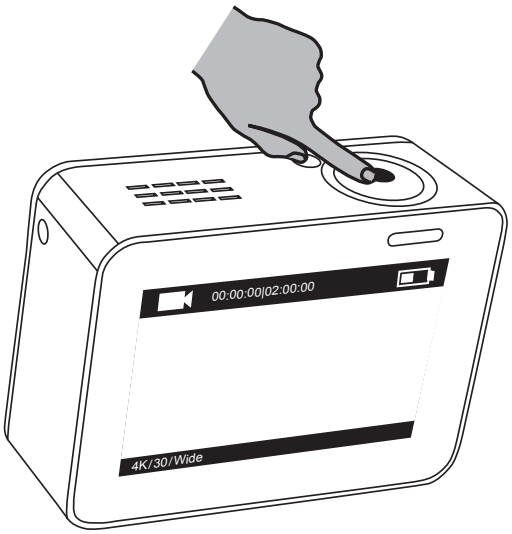

Trykk på ⏻ for å bytte til neste modus for opptak eller avspilling.

Angi parametere

Trykk på berøringsskjermen for å vise gjeldende modus for opptak.

Skyv oppover eller trykk på for å angi avanserte parametere for opptak.

Skyv til venstre for å til hovedmenyen. Du kan bytte opptaksmodus eller trykke på Setup-ikonet for å gå til kameraets innstillingermeny.

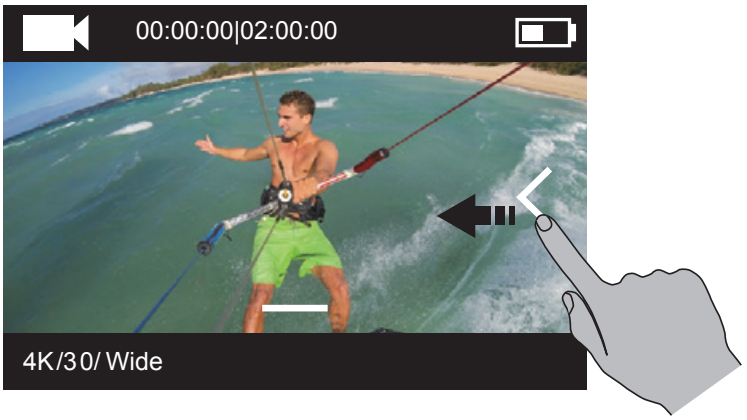

Trådløs kontroll

Du kan aktivere kameraets Wi-Fi slik at fjernkontrollen eller EZVIZ SPORTS-appen kan koble til kameraet.

Hold nede ⚙ for å slå på Wi-Fi.

Du kan angi trådløs kontroll-modus i innstillingermenyen.

- Hvis du velger App som alternativ for trådløs kontroll, kan du søke etter «EZVIZ SPORTS» på App Store eller Google Play™ for å laste ned og installere appen.

  Slå på Wi-Fi funksjonen på mobiltelefonen din, finn Wi-Fi-signalet fra kameraet og koble til det.

  Wi-Fi-navn: EZVIZ_XXXX
  Wi-Fi-passord: 1234567890

  i Standardnavn og -passord for Wi-Fi er kun tilsiktet første pålogging. Du må endre dette standardpassordet for bedre beskyttelse mot sikkerhetsrisikoer, for eksempel uautorisert tilgang fra andre til produktet, hvilket kan føre til at produktet ikke fungerer som det skal og/eller det kan føre til uønskede konsekvenser.
  Wi-Fi-navn og -passord tilbakestilles til standard etter at kameraet tilbakestilles.

- Om du velger Fjernkontroll som alternativ for trådløs kontroll, se Hurtigstartveiledning for mer informasjon.

NO

Koble til skjerm

Du kan koble til S1 og skjerm med en HDMI-kabel, for å spille av videoer og bilder, ta opp og få direktevisning.

Koble kameraet til skjermen med en micro-HDMI-kabel, og slå på kameraet for direktevisning eller avspilling på skjermen.

HDMI-kabel er ikke inkludert i boksen. Kjøpes separat.

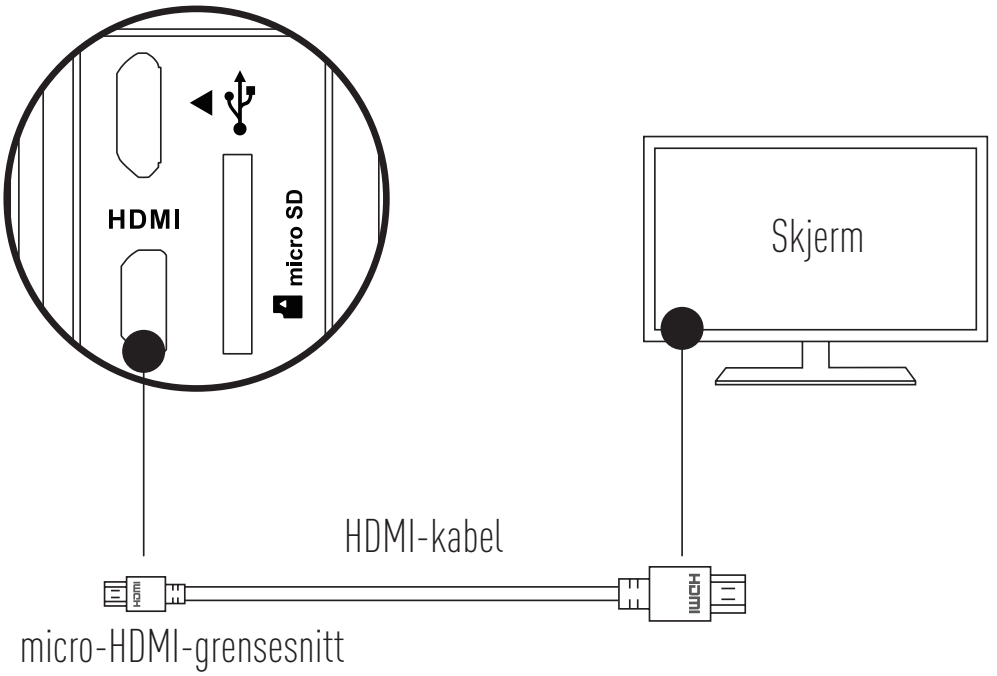

LCD-skjermen deaktiveres når kameraet er tilkoblet en skjerm. Du kan bytte opptaksmodus eller gå inn i menyer med knappene.

Neste element/neste modus Bekreft Gå tilbake

Tillegg: Bruk av rammeadapter

Rammeadapteren er inkludert i kamerapakken. Med rammeadapteren kan kameraet brukes med forskjellige tilbehør.

Bruksområde 1 Montere på drone

Figur av kamera montert på drone vises under.

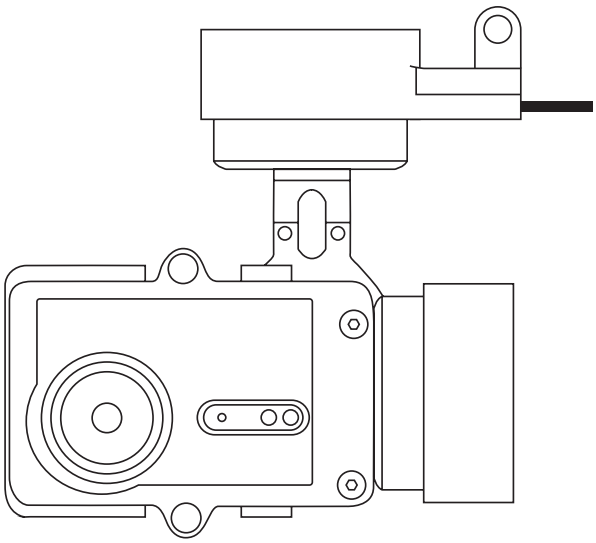

1. Plasser monteringsrammen på dronen.

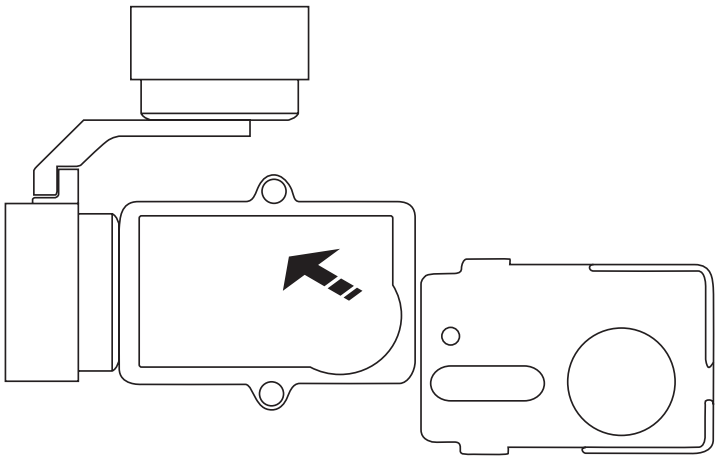

NO

2. Innrett kameraets linse med hullet i monteringsrammen.

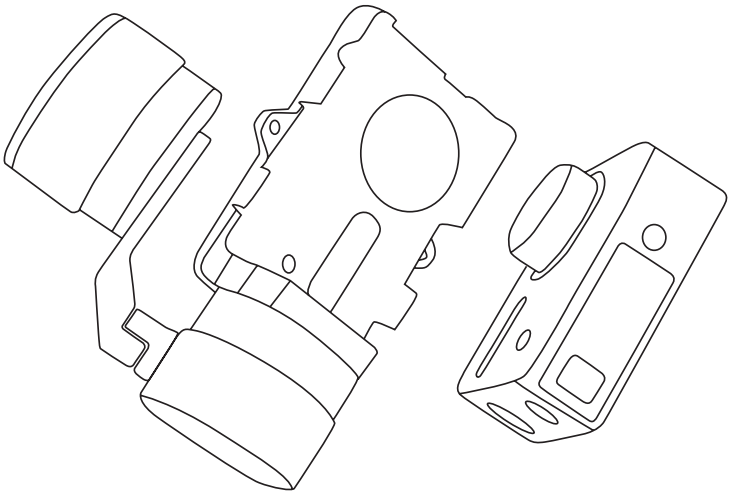

3. Plasser monteringsbraketten i henhold til skruehullene i rammen, og fest de to skruene.

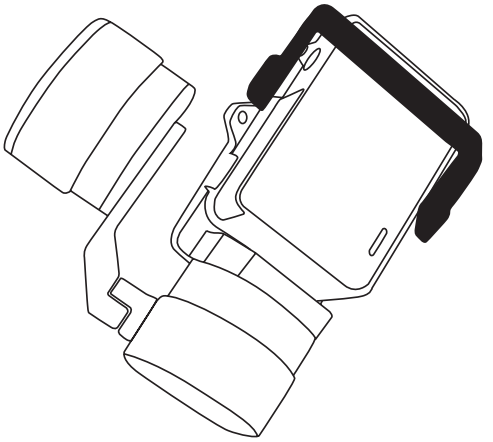

Bruksområde 2 Montere på stabilisator

Figur av kamera montert på stabilisator vises under.

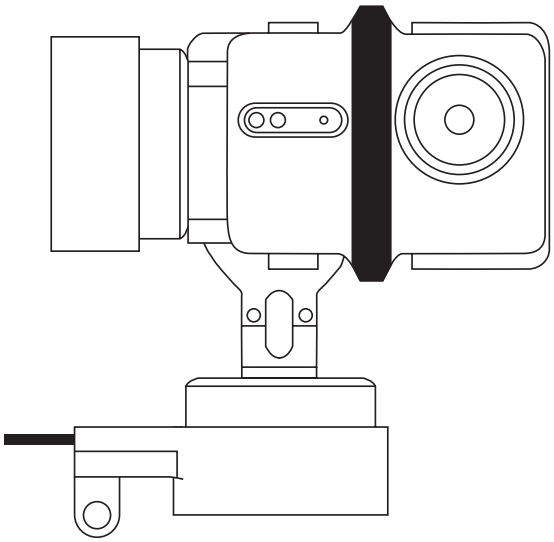

1. Plasser monteringsrammen på dronen.

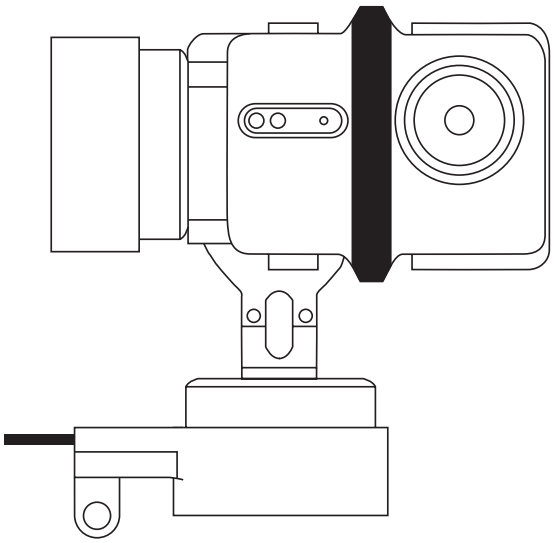

NO

2. Plasser kameraet bakover på monteringsrammen.

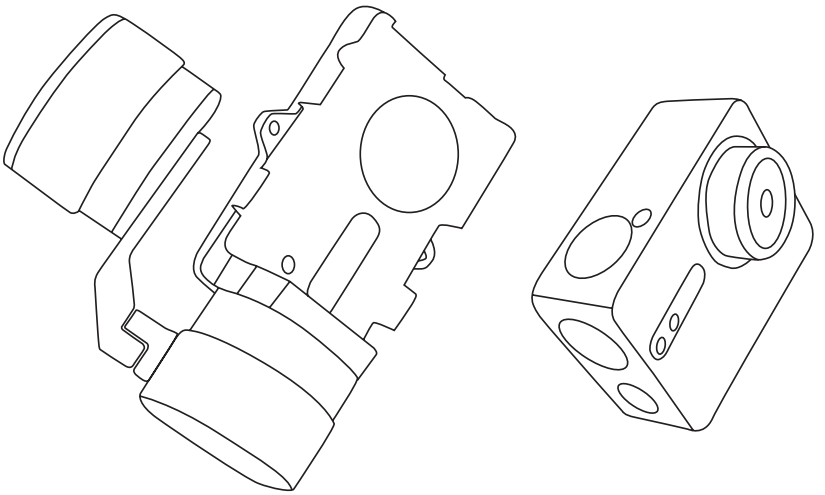

3. Plasser monteringsbraketten i henhold til skruehullene i rammen, og fest de to skruene.

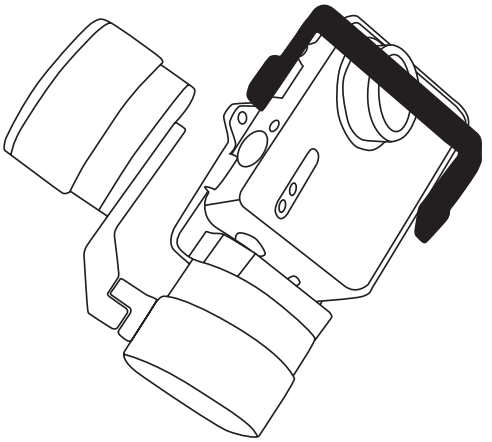

Perustiedot

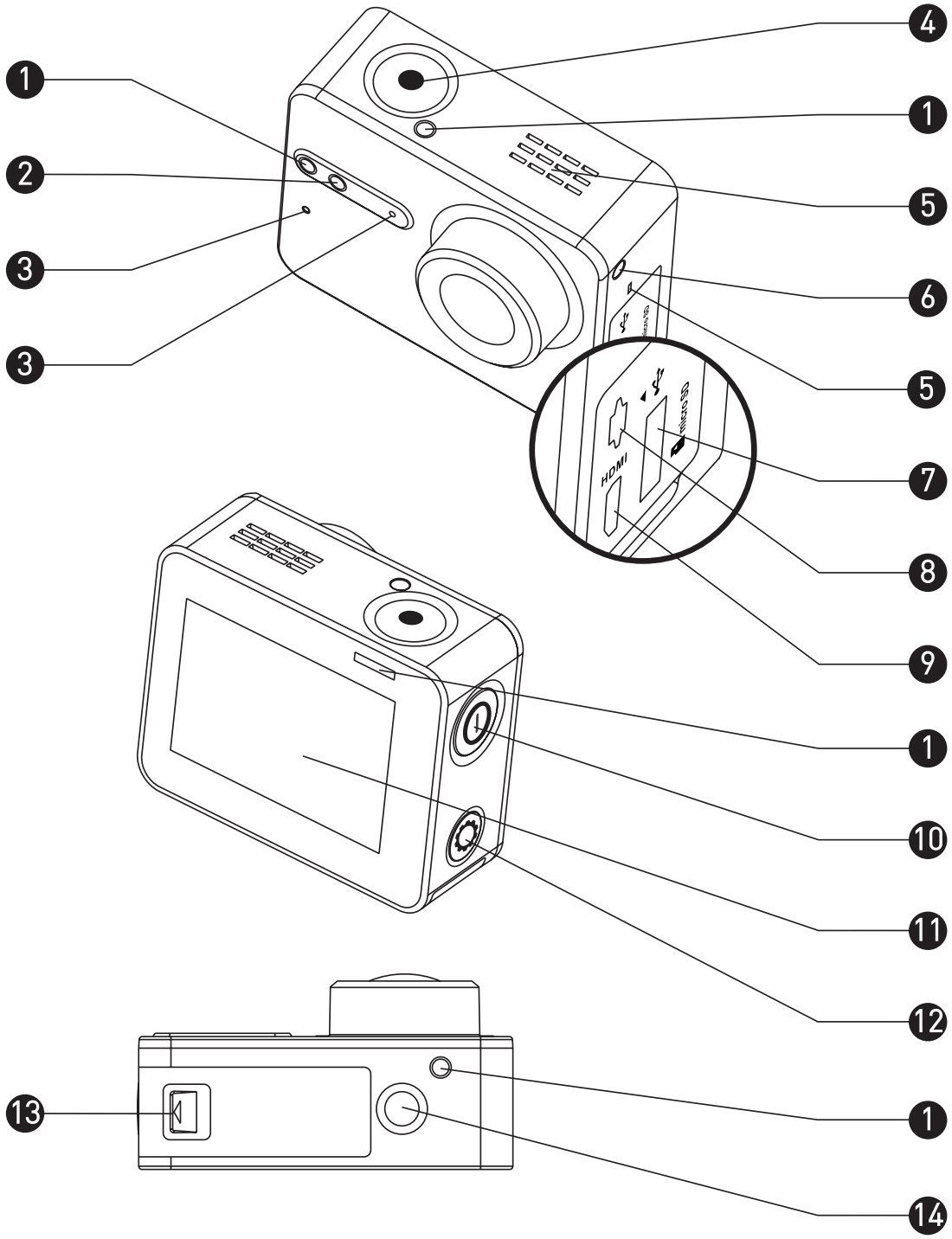

FI

1	Tallennuksen tilan LED-merkkivalo	Jatkuva: valmiustila Vilkkuva: Tallennus
2	WIFIn tilan LED-merkkivalo	Sammunut: WIFI ei ole käytössä Vilkkuva: WIFI on käytössä
3	Mikrofoni	Mikrofoni
4	Suljin	Aloita/lopeta tallennus
5	Kaiutin	Ääni ja videon toisto
6	Virran LED-merkkivalo	Punainen merkkivalo palaa: latautuu Sininen merkkivalo palaa: ladattu
7	microSD-korttipaikka	Aseta microSD-kortti tallennusta varten. microSD-kortti ei sisälly toimitukseen. Kortti on hankittava erikseen (suositeltavat microSD-korttimallit sivulla 5).
8	USB-liitäntä	USB-tiedonsiirto ja lataus.
9	micro-HDMI-liitäntä	HDMI-lähtö
10	Virtapainike	Käynnistys painamalla 0,5 sekuntia, sammutus painamalla 3 sekuntia.
11	LCD-näyttö	LCD-kosketusnäyttö
12	Asetuspainike	Siirry videoasetusvalikkoon painamalla painiketta Ota WIFI käyttöön pitämällä painiketta painettuna
13	Akkulokeron kansi	Paina nuolta ja työnnä kansi ulos. Vaihda tyhjentynyt akku uuteen.
14	Vakiojalusta Liitäntä (1/4 tuumaa)	Eri jalustojen liitäntä

Näytön esittely

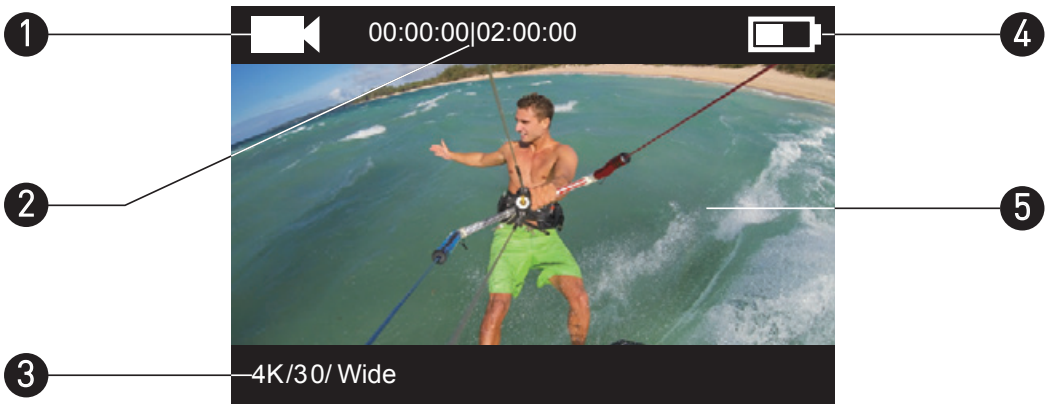

FI

1 Nykyinen tallennustila

- Video
- Valokuva
- Purske
- / Aikaviive

2 Video: käytetty tallennusaika / jäljellä oleva tallennusaika
Valokuva & purske & aikaviive: tallennettujen kuvien lukumäärä / jäljellä olevien kuvien lukumäärä

3 Video: resoluutio / kuvanopeus / kuvakenttä
Valokuva: resoluutio
Purske: resoluutio / tallennusnopeus
Aikaviive: resoluutio / tallennusväli

4 Akun tila

5 Live-näkymä tai toistokuva

Toiminta

Vaihe 1

Ota kamera esiin

Kamera on normaalisi vedenpitävän kotelon sisällä. Ennen ensimmäistä käyttökertaa: ota kamera vedenpitävästä kotelosta microSD-kortin asentamista ja akun lataamista varten.

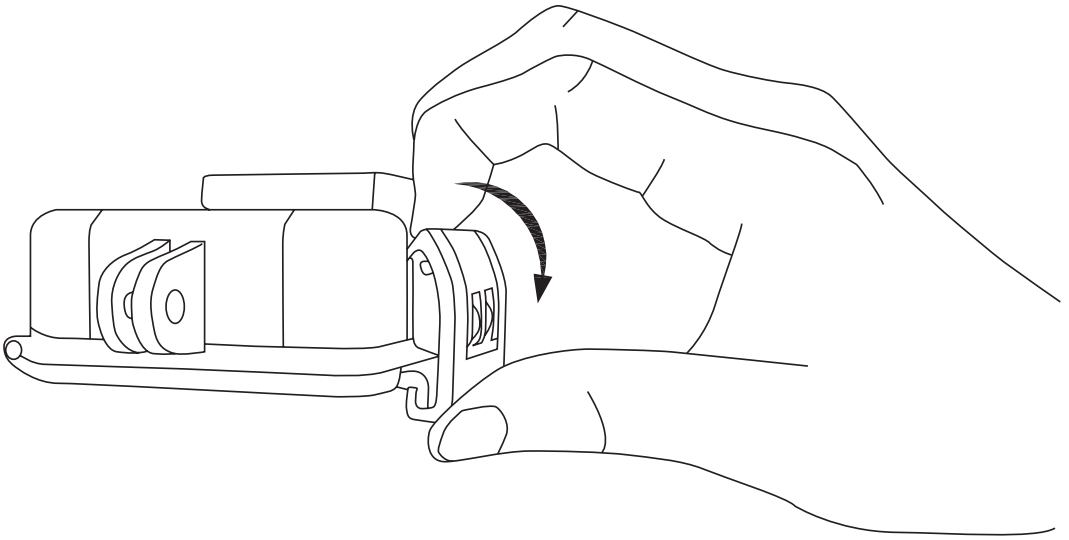

Vaihe 2

Asenna microSD-kortti.

Kamera tukee videon ja valokuvien tallentamista paikalliseen muistikorttiin.
Asenna microSD-kortti sille osoitettuun korttipaikkaan. (Käytä suositeltua korttimallia. Kortin kapasiteetti pitää olla vähintään 4 Gt.)
microSD-kortin vähimmäisvaatimus: luokka 10.
microSD-kortin suositus:
SANDISK EXTREME® 32 Gt microSDHC™
SANDISK EXTREME® 64 Gt microSDHC™
LEXAR® 32 Gt microSDHC™
LEXAR® 64 Gt microSDHC™

FI

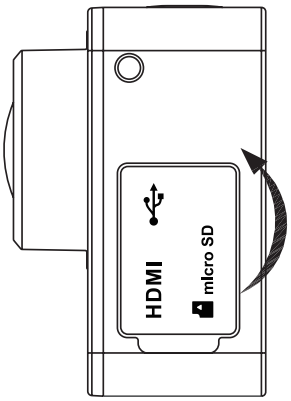

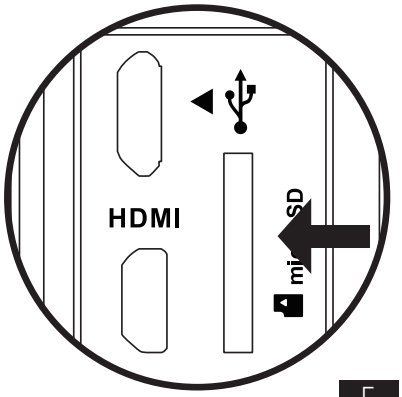

Vaihe 3

Lataa kameran akku.

1 Akun asentaminen

Paina nuolta ja vedä kantta nuolen suuntaan. Asenna akku ja laita akkulokeron kansi takaisin paikoilleen.

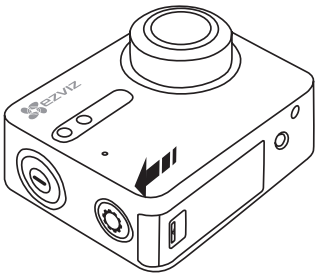

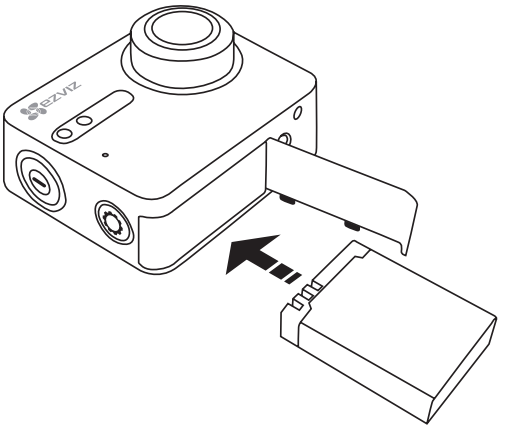

2 Virtalähteeseen liittäminen

Ennen ensimmäistä käyttökertaa on suositeltavaa ladata kameran akku täyteen virran ollessa poissa päältä.

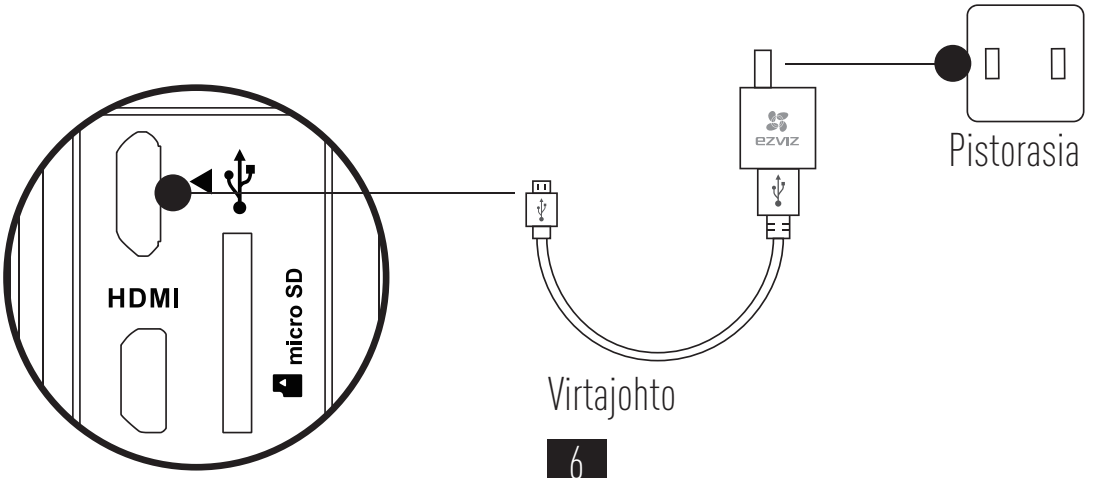

Virran kytkeminen päälle ja pois päältä

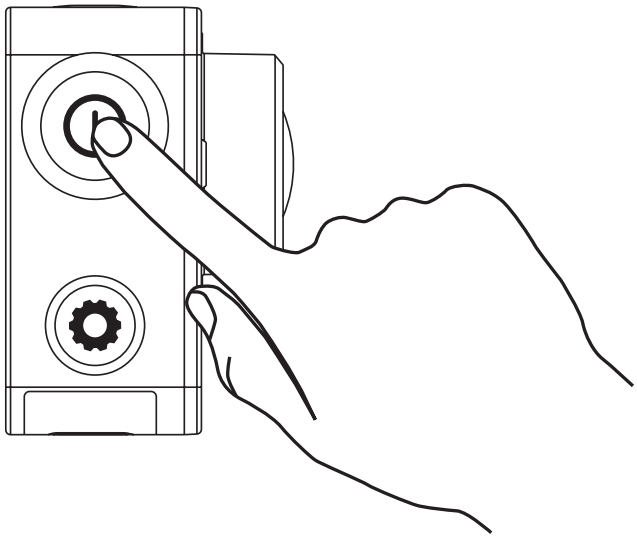

FI

Virta päällä

Pidä virtapainiketta painettuna ja päästä se vapaaksi, kun kuuluu äänimerkki. Äänimerkki hälyttää nopeassa tahdissa ja virran purppuranvärinen LED-merkkivalo vilkkuu. Kun sininen merkkivalo alkaa palaa, kamera on kytketty päälle ja valmiustilassa.

Virta pois päältä

Pidä virtapainiketta painettuna ja pääse se vapaaksi, kun kuuluu äänimerkki. Virran LED-merkkivalo sammuu ja virta on kytketty pois päältä.

i Kameraa ei voi kytketä pois päältä, kun se tallentaa videota tai valokuvia.

Tallenna

Kamera tukee neljää tallennustilaa.

Video	Videon tallennus
Valokuva	Valokuvan tallennus
Purske	Tallentaa useita valokuvia lyhyeltä aikaväliltä.
Aikaviivevalokuva / aikaviivevideo	Valokuvien jatkuva tallennus ennalta määritetyllä välillä; Valokuvien jatkuva tallennus ennalta määritetyllä välillä, ja valokuvista tehdään video.

Tallenna painamalla ● -painiketta.

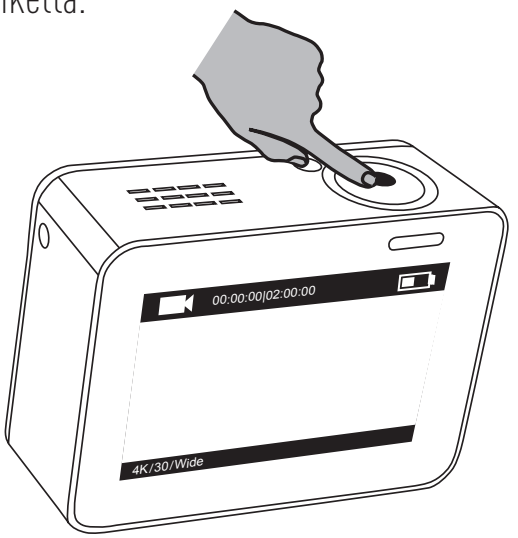

Siirry seuraavaan tallennustilaan tai toistoon painamalla ⏻ -painiketta.

Parametrien asetus

Näytä nykyinen tallennustila napauttamalla kosketusnäyttöä.

Aseta laajennetut tallennusparametrit liu'uttamalla — -kohtaa ylöspäin tai painamalla ⚙ -painiketta.

Siirry päävalikkoon liu'uttamalla < -kohtaa vasemmalle. Voit vaihtaa tallennustilaa tai siirtyä kameran asetusvalikkoon napauttamalla ⚙ Setup -kuvaketta.

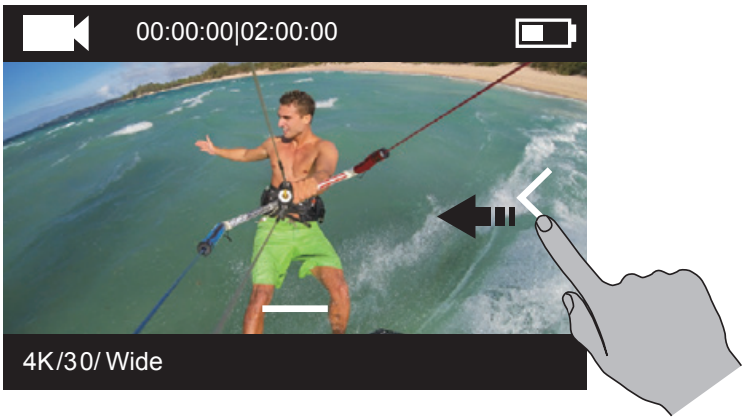

FI

Langaton ohjaus

Kun kameran WIFI otetaan käyttöön, kauko-ohjaus tai EZVIZ SPORTS -sovellus voi muodostaa yhteyden kameraan.

Ota WIFI käyttöön pitämällä ⚙ -painiketta painettuna

Langattoman ohjaustilan voi määrittää asetusvalikossa.

- Jos langattomaksi ohjaustilaksi valitaan App (sovellus), EZVIZ SPORTS voidaan hakea App Storessa tai Google Play™:ssä ladattavaksi ja asennettavaksi.

  Ota matkapuhelimen WIFI-toiminto käyttöön, hae kameran WIFI-signaali ja muodosta yhteys.
  WIFI-nimi: EZVIZ_XXXX
  WIFI-salasana: 1234567890

  i Oletusarvoinen WIFI-nimi ja -salasana on tarkoitettu vain ensimmäistä sisäänkirjausta varten. Oletussalasana on vaihdettava paremman suojan takaamiseksi turvallisuusriskejä vastaan. Tällaisia riskejä ovat esimerkiksi tuotteen luvaton käyttö, joka estää tuotetta toimimasta oikein ja/tai johtaa muihin ei-toivottuihin seurauksiin.
  WIFI-nimi ja -salasana palautuvat oletusarvoonsa, kun kamera nollataan.

- Jos langattomaksi ohjaustilaksi valitaan Remote (kauko-ohjaus), katso lisätietoja kauko-ohjauksen pikakäyttöohjeesta.

Yhdistäminen näyttöön

Kameran ja näytön voi liittää HDMI-kaapelilla videoiden ja valokuvien toistamista ja tallentamista sekä live-videon näyttämistä varten.

Yhdistä kamera näyttöön micro-HDMI-kaapelilla ja kytke kamera päälle live-näkymän näyttämistä tai tallenteen toistamista varten.

HDMI-kaapeli ei sisälly toimitukseen. Se on hankittava erikseen.

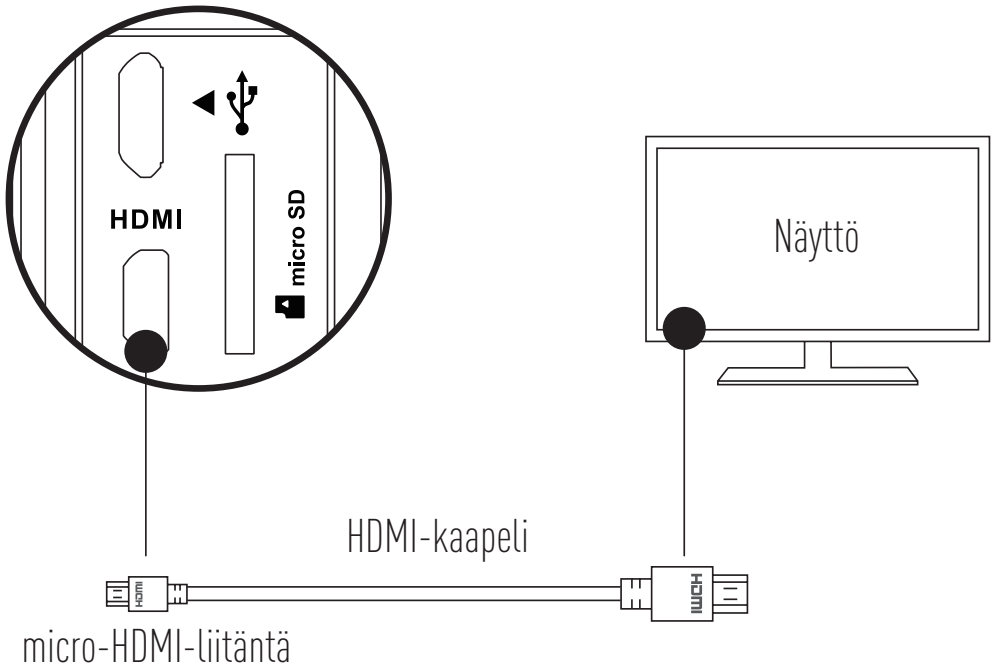

FI

LCD-näyttö ei ole käytössä, kun kamera yhdistetään näyttöön. Voit vaihtaa tallennustilan tai siirtyä valikkoon painikkeilla.

Seuraava kohta / seuraava tila Vahvistaminen Paluu

Liite: Kiinnityssovittimen käyttö

Kiinnityssovitin sisältyy kamerapakkaukseen. Sen avulla kameraa voi käyttää erilaisissa käyttökohteissa.

Käyttötapa 1 Asennus lentolaitteeseen

Seuraavassa kuvassa näytetään lentolaitteeseen asennettu kamera.

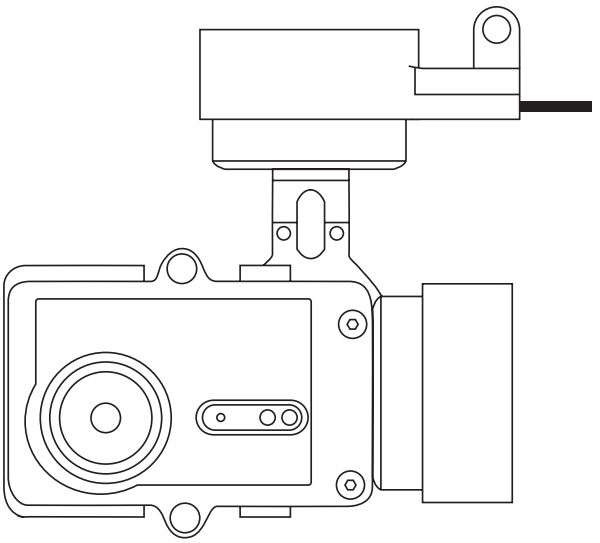

1. Aseta kiinnityssovitin lentolaitteeseen.

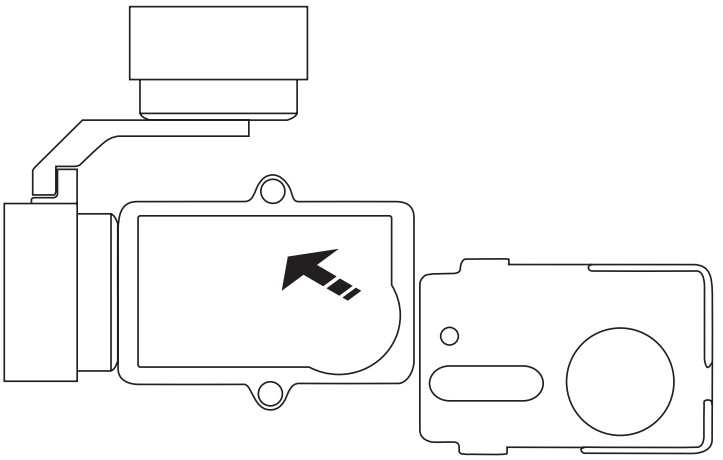

2. Kohdista kameran objektiivi kiinnityssovittimen reikään.

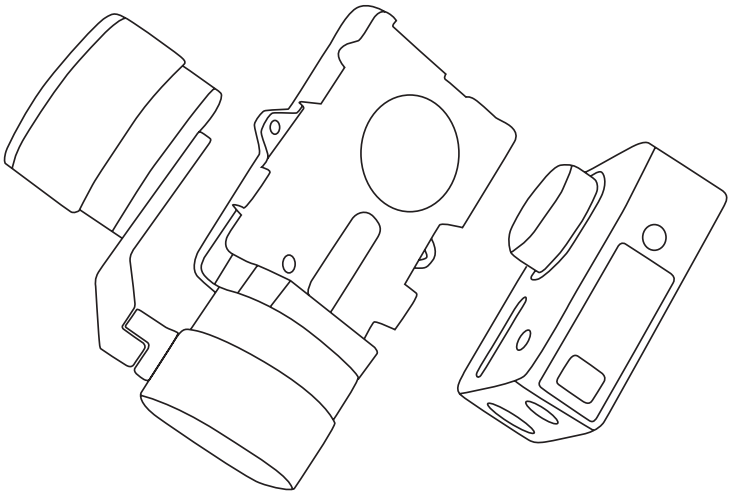

FI

3. Kohdista kiinnityssovitin jalustan ruuvinreikiin ja kiinnitä se kahdella ruuvilla.

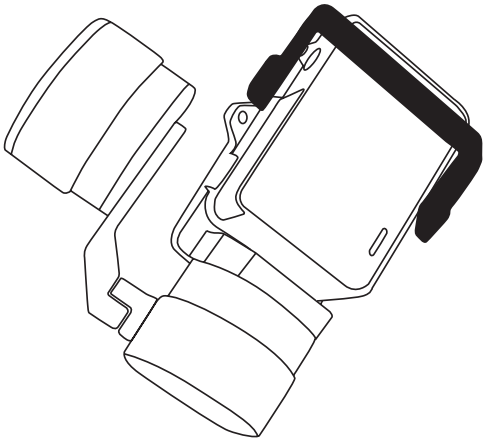

Käyttötapa 2 Asennus vakaimeen

Seuraavassa kuvassa näytetään vakaimeen asennettu kamera.

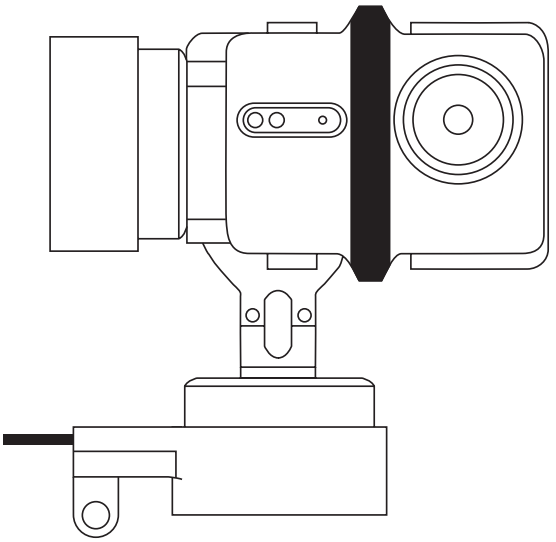

1. Aseta kiinnityssovitin lentolaitteeseen.

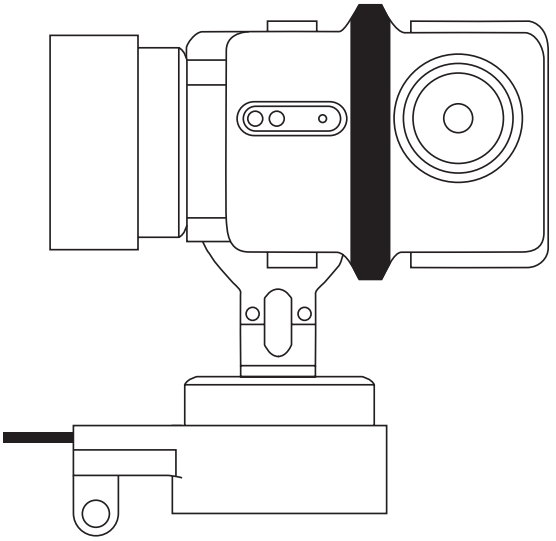

2. Aseta kameran takasivu kiinnityssovitinta vasten.

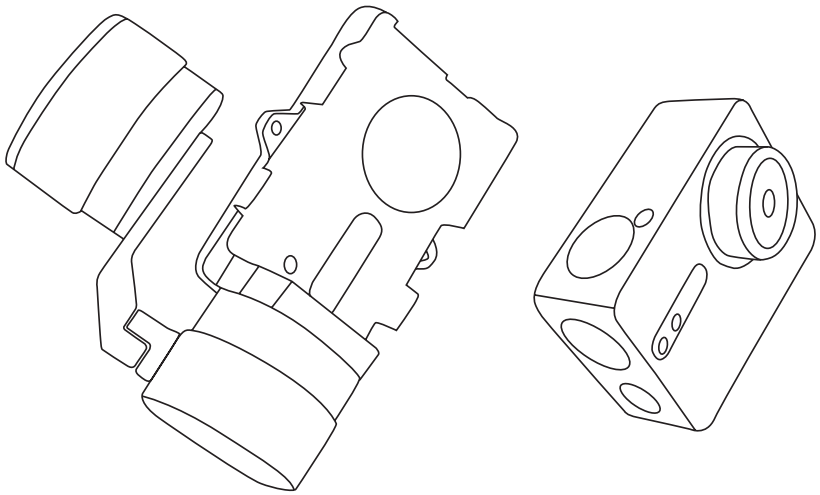

FI

3. Kohdista kiinnityssovitin jalustan ruuvinreikiin ja kiinnitä se kahdella ruuvilla.

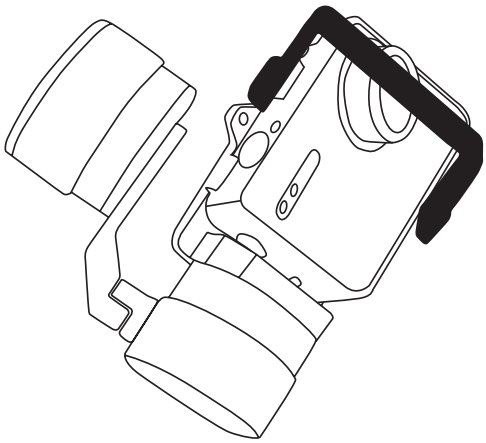

Grundlæggende funktioner

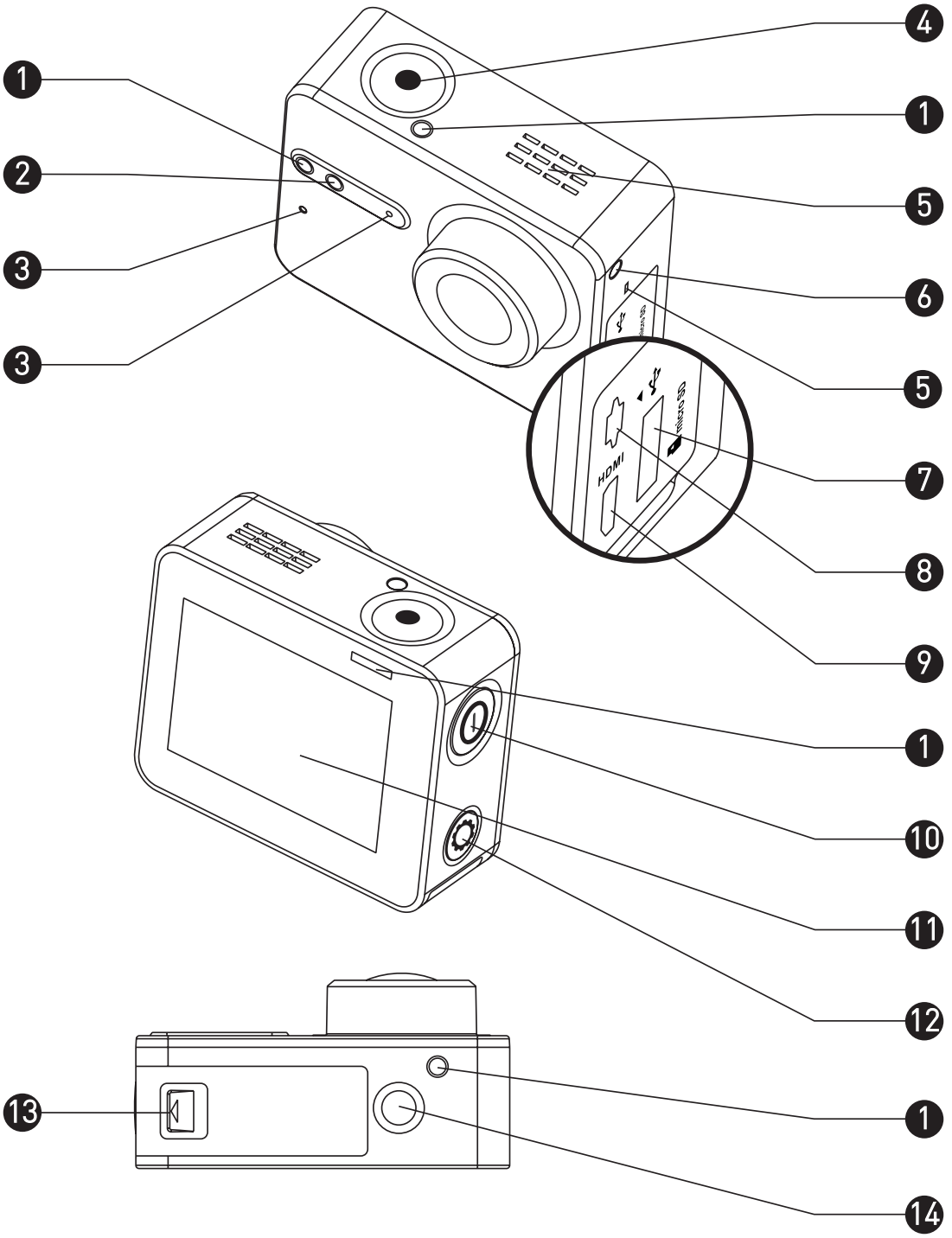

1	Lampe for status for optagelse	Altid på: Standby Flimrende: Optager
2	Lampe for status for Wi-Fi	Slukket: Wi-Fi er slukket Flimrende: Wi-Fi er tændt
3	MIC	Mikrofon
4	Lukker	Start/stop optagelse
5	Højttaler	Lyd og videoplaybacklyd
6	Lampe for strøm	Lyser rødt: Lader op Lyser blåt: Er ladet op
7	Pladsholder til mikro-SD-kort	Indsæt mikro-SD-kort til lagring. Mikro-SD-kort er ikke inkluderet. Skal købes separat (se side 5 for anbefalede mikro-SD-korttyper).
8	USB-indgang	USB-dataoverførsel og -opladning.
9	Mikro-HDMI-grænseflade	HDMI-udgang
10	Tænd/sluk-knap	Hold inde i 0,5 sekunder for at tænde og i 3 sekunder for at slukke.
11	LCD-skærm	LCD-berøringsskærm
12	Knap for indstillinger	Tryk for at åbne menu for videoindstillinger Hold inde for at tænde for Wi-Fi
13	Batteridæksel	Tryk ned på pilen, og træk dækslet af. Du kan udskifte batteriet, hvis det løber tør for strøm.
14	Standardbeslag Grænseflade (1/4 tomme)	Grænseflade til forskellige beslag.

Introduktion til skærmen

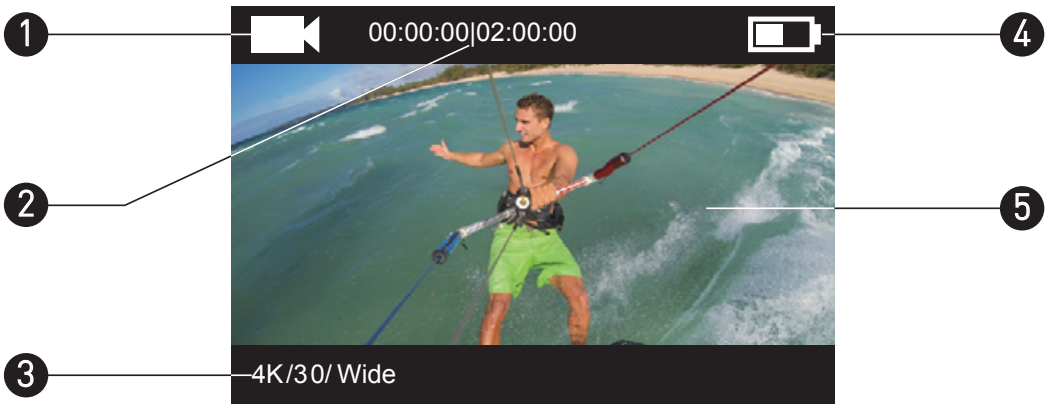

1 Nuværende optagetilstand

- Video
- Foto
- Kontinuerlig
- / Time-lapse

2 Video: Tid optaget/tid tilbage

Foto + kontinuerlig + time-lapse: Antal lagrede billeder/resterende antal billeder

3 Video: Opløsning/billedhastighed/synsfelt

Foto: Opløsning

Kontinuerlig: Opløsning/optagehastighed

Time-lapse: Opløsning/optageinterval

4 Batteristatus

5 Live-visning eller afspilning af billede

Betjening

Trin 1

Tag kameraet ud

Kameraet er som standard placeret i et vandtæt hus. Før du bruger kameraet for første gang, skal du tage det ud af det vandtætte hus for at indsætte mikro-SD-kortet og lade kameraet op.

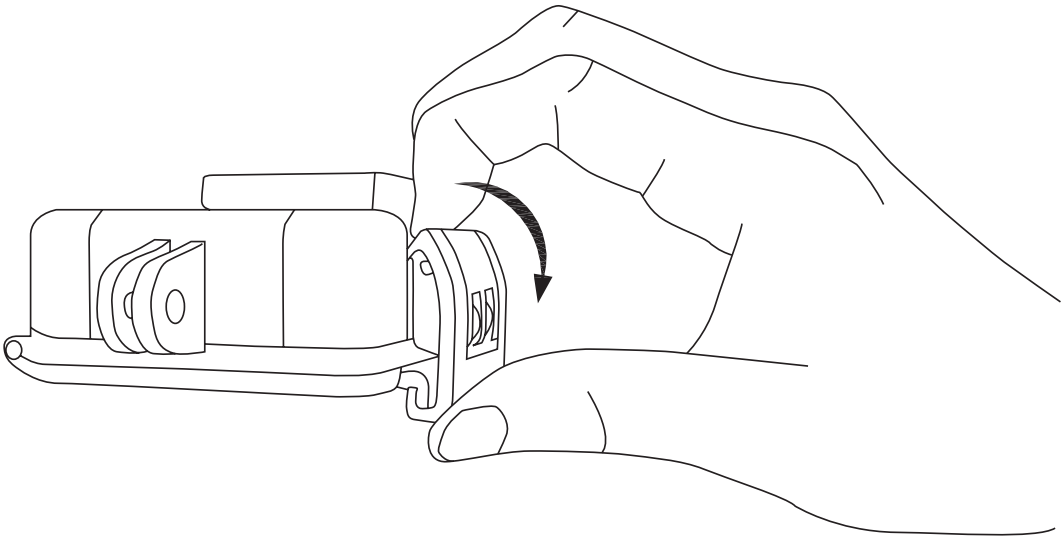

DA

Trin 2

Indsæt mikro-SD-kort.

Kameraet understøtter video- og fotolagring på det lokale hukommelseskort.
Indsæt mikro-SD-kortet i pladsholderen til mikro-SD-kortet. (Brug den anbefalede korttype. Kortets kapacitet bør ikke være mindre end 4 GB).
Anbefalet niveaukrav for mikro-SD-kort: Klasse 10 eller derover.
Anbefalet mikro-SD-kort:
SANDISK EXTREME® 32 GB mikro-SDHC™
SANDISK EXTREME® 64 GB mikro-SDHC™
LEXAR® 32 GB mikro-SDHC™
LEXAR® 64 GB mikro-SDHC™

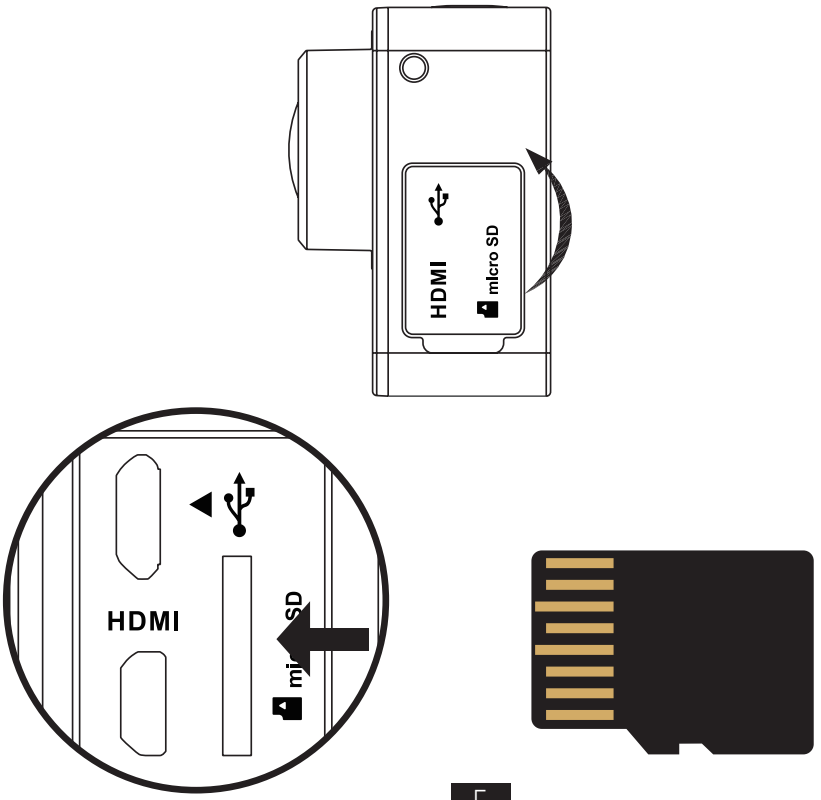

Trin 3

Lad kameraet op.

1 Indsæt batteriet

Tryk ned på pilen, og træk dækslet af i pilens retning. Indsæt batteriet, og sæt batteridækslet på igen.

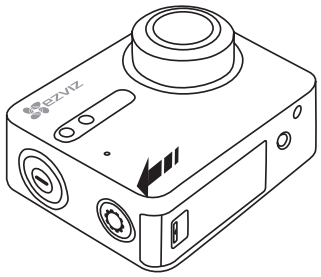

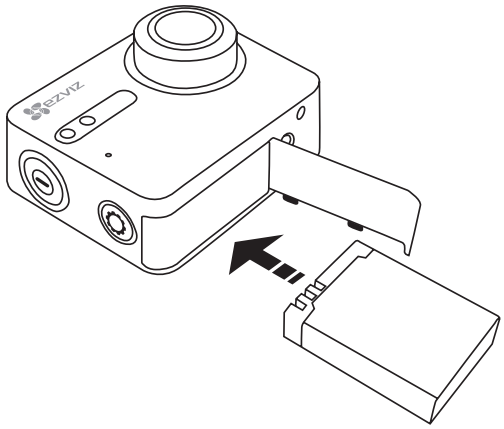

DA

2 Sæt i stikkontakten

Det anbefales at lade kameraet helt op i slukket tilstand, før du bruger kameraet for første gang.

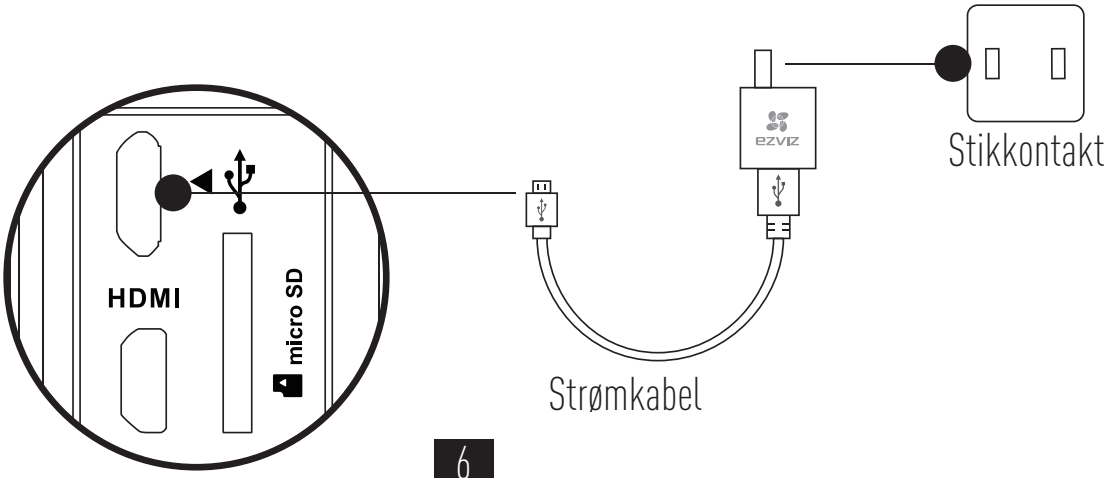

Tænd og sluk

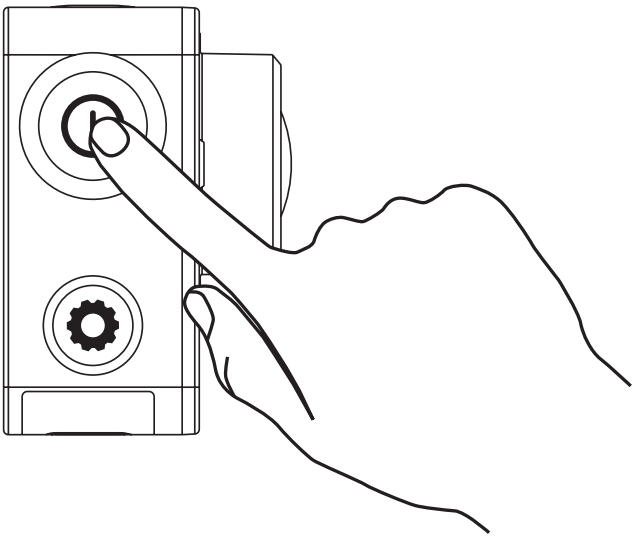

Tænd

Hold tænd/sluk-knappen inde, og slip, når brummeren begynder. Brummeren giver et hurtigt varsel, og lampen for strøm blinker lilla. Når lampen begynder at lyse blåt, er kameraet tændt og på standby.

Sluk

Hold tænd/sluk-knappen inde, og slip, når brummeren begynder. Når lampen for strøm slukker, er kameraet slukket.

Undlad at slukke kameraet, når det optager eller tager billeder.

Optagelse

Kameraet har fire optagetilstande.

Video	Optag video
Foto	Tag et billede
Kontinuerlig	Tag flere billeder på kort tid.
Time-lapse-foto/ Time-lapse-video	Tag flere billeder med foruddefineret interval. Tag flere billeder med foruddefineret interval, og lav billederne om til en video.

Tryk på ● for at optage.

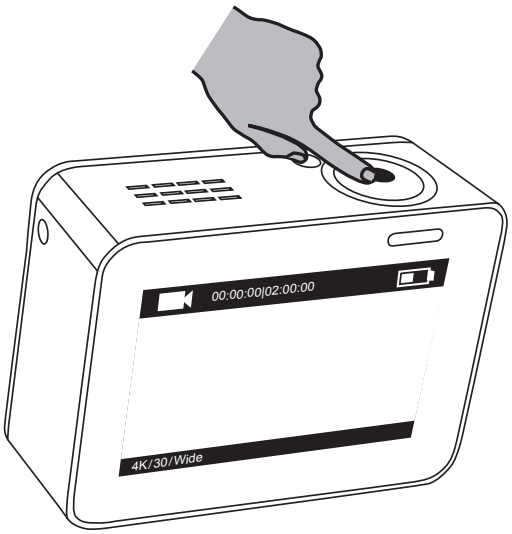

Tryk på ⏻ for at skifte til næste optagetilstand eller playback.

DA

Indstil parametre

Tryk på berøringsskærmen for at vise nuværende optagetilstand.

Skub opad, eller tryk på for at indstille avancerede optageparametre.

Skub mod venstre for at komme til hovedmenuen. Du kan ændre optagetilstand eller trykke på ikonet Setup for at komme ind i kameraets indstillingsmenu.

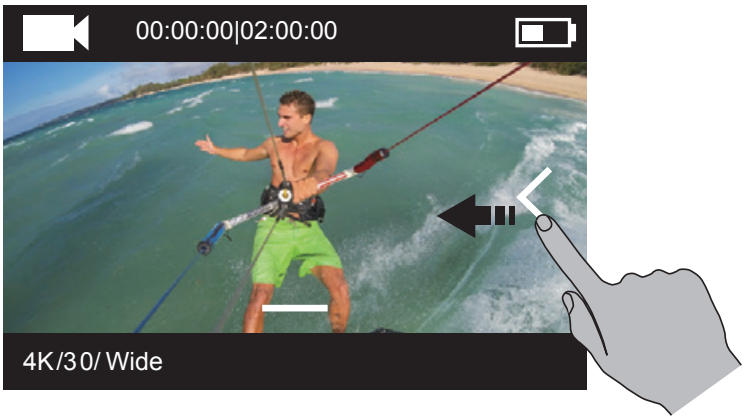

Trådløs betjening

Du kan tænde for kameraets Wi-Fi for at tillade fjernbetjening af kameraet eller hente EZVIZ SPORTS-appen til kameraet.

Hold ⚙ inde for at tænde for Wi-Fi.

Du kan indstille tilstanden for trådløs betjening i indstillingsmenuen.

- Hvis du vælger app som den trådløse betjeningstilstand, kan du søge efter "EZVIZ SPORTS" i App Store eller Google Play™ for at hente og installere appen.

  Tænd for Wi-Fi-funktionen på din mobiltelefon, find kameraets Wi-Fi-signal, og tilslut.

  Wi-Fi-navn: EZVIZ_XXXX

  Wi-Fi-adgangskode: 1234567890

  i Det forudindstillede Wi-Fi-navn og -adgangskode må kun bruges til at logge ind første gang. Du skal ændre den forudindstillede adgangskode for at beskytte mod sikkerhedsbrister, så andre ikke får adgang til produktet og kan hindre det i at fungere korrekt og/eller forårsage uønskede konsekvenser.

  Wi-Fi-navnet og -adgangskoden sættes tilbage til det forudindstillede, når kameraet nulstilles.

- Hvis du vælger Remote som trådløs betjeningstilstand, kan du se detaljer i Lynstartvejledning for fjernbetjening.

DA

Tilslut til skærmen

Du kan tilslutte kameraet til skærmen med et HDMI-kabel for at afspille videoer og billeder, optage og modtage live-videoer.

Slut kameraet til skærmen med et mikro-HDMI-kabel, og tænd kameraet for at få live-visning eller afspille på skærmen.

i HDMI-kabel er ikke inkluderet. Skal købes separat.

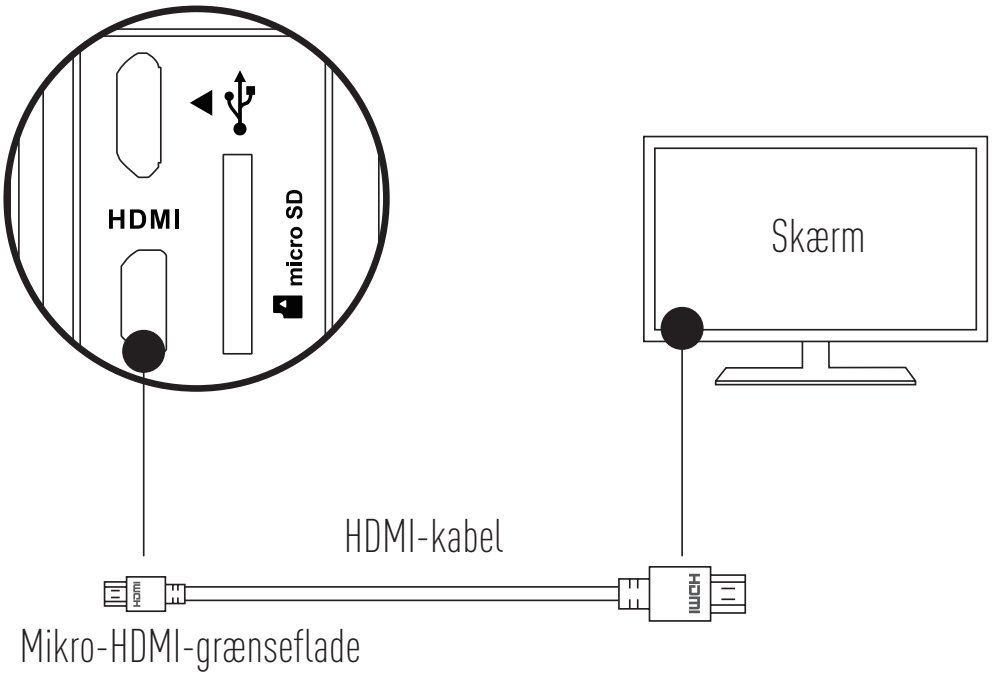

LCD-skærmen kan ikke bruges, når kameraet tilsluttes en skærm. Du kan skifte optagetilstand eller få adgang til menuen med knapper.

Næste element/Næste tilstand Bekræft Tilbage

Bilag: Brug af rammeadapter

Rammeadapteren medfølger ved køb af kameraet. Med rammeadapteren kan kameraet bruges med forskellige slags tilbehør.

Anvendelse 1 Montering på drone

Figuren nedenfor viser, hvordan det ser ud, når kameraet er monteret på en drone.

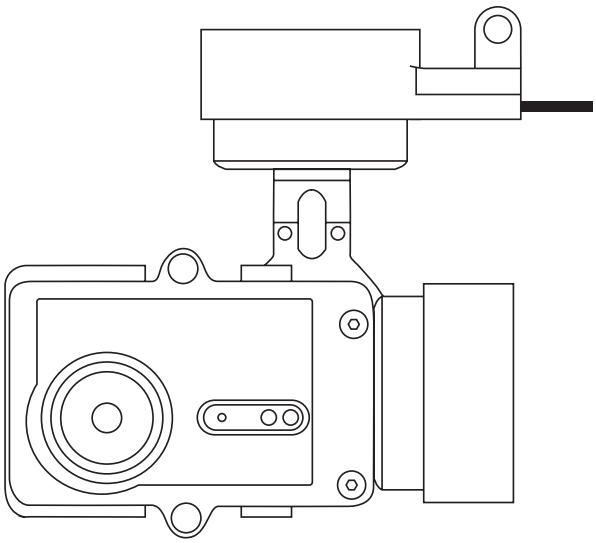

1. Sæt fastgørelsesrammen fast på dronen.

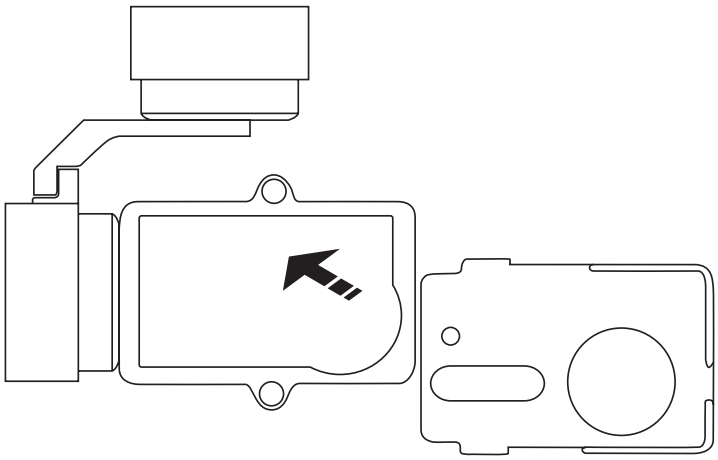

DA

2. Sørg for, at kameralinsen sidder korrekt i forhold til hullet i rammen.

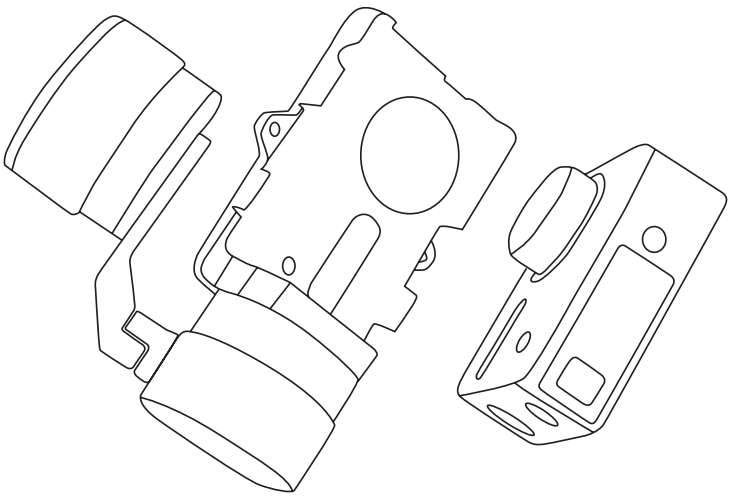

3. Sæt fastgørelsesbeslaget korrekt på ved at bruge skruehullerne på rammen og dernæst skrue fast med de to skruer.

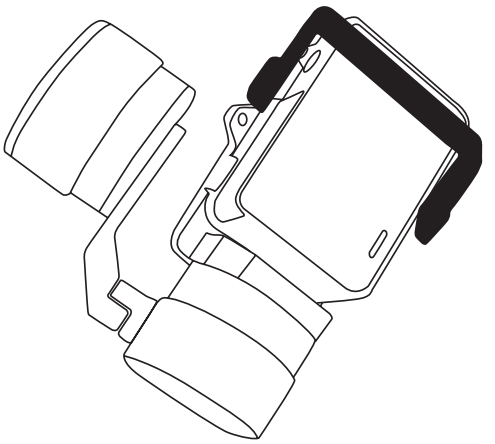

Anvendelse 2 Montering på stabilisator

Figuren nedenfor viser, hvordan det ser ud, når kameraet er monteret på stabilisatoren.

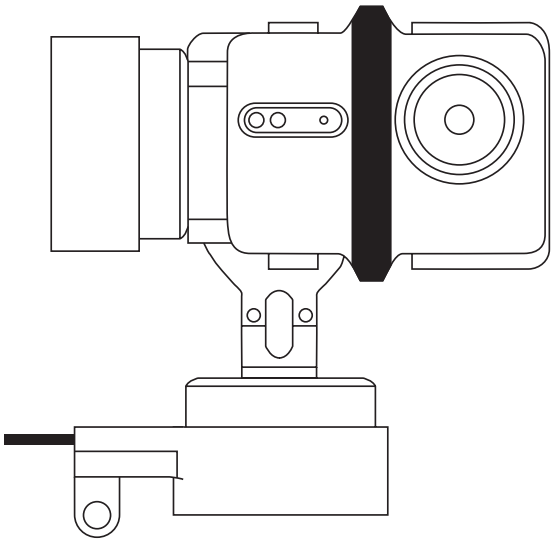

DA

1. Sæt fastgørelsesrammen fast på stabilisatoren.

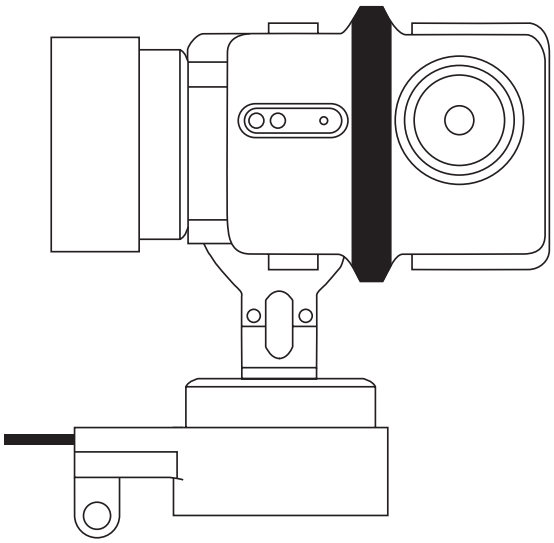

2. Sæt kameraet ind i fastgørelsesbeslaget bagfra.

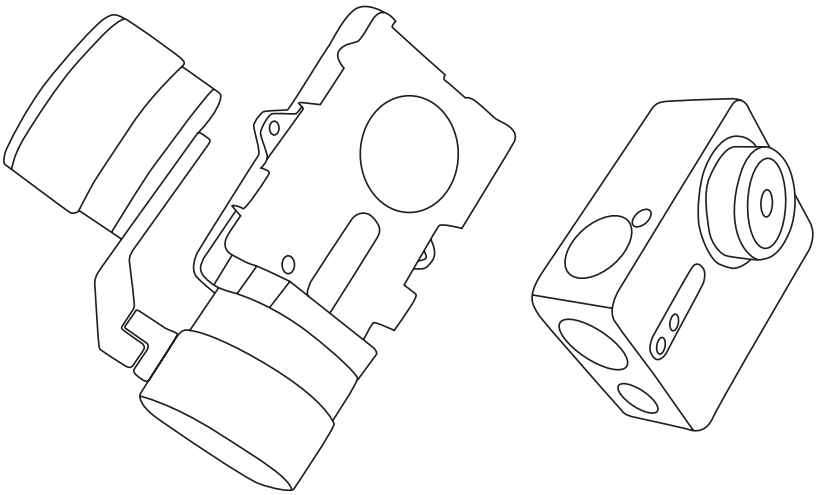

3. Sæt fastgørelsesbeslaget korrekt på ved at bruge skruehullerne på rammen og dernæst skrue fast med de to skruer.

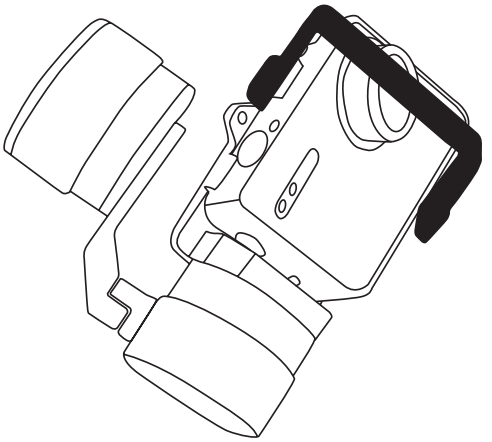

Opis ogólny

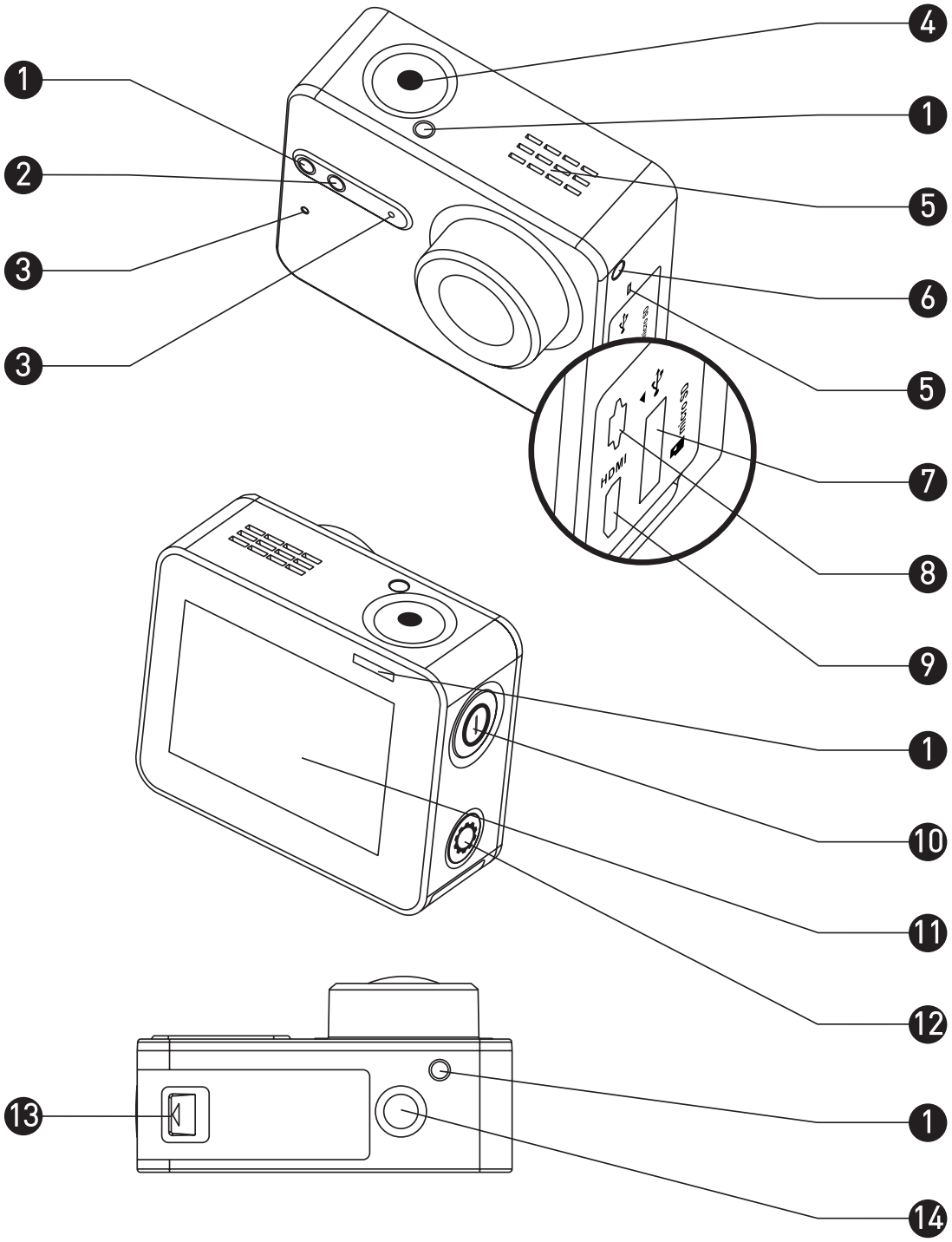

PL

1	Wskaźnik LED stanu nagrywania	Ciągłe światło: Gotowość Miga: Nagrywanie
2	Wskaźnik LED stanu Wi-Fi	Nie świeci się: Sieć Wi-Fi jest wyłączona Miga: Sieć Wi-Fi jest włączona
3	MIKROFON	Mikrofon
4	Migawka	Rozpocznij/Zatrzymaj nagrywanie
5	Głośnik	Dźwięki kamery i odtwarzanie wideo z dźwiękiem
6	Wskaźnik LED zasilania	Ciągłe światło czerwone: Ładowanie Ciągłe światło niebieskie: Naładowany
7	Gniazdo kart microSD	Włóż kartę microSD, aby rejestrować dane. Opakowanie nie zawiera karty microSD. Kartę należy zakupić oddzielnie (zalecane modele kart microSD są podane na stronie 5).
8	Interfejs USB	Przesyłanie danych przez USB i ładowanie.
9	Interfejs micro-HDMI	Wyjście HDMI
10	Wyłącznik	Naciśnij i przytrzymaj przez 0,5 sekundy, aby włączyć, 3 sekundy, aby wyłączyć.
11	Ekran LCD	Ekran dotykowy LCD
12	Przycisk konfiguracji	Naciśnij, aby otworzyć menu ustawień wideo Naciśnij i przytrzymaj, aby włączyć Wi-Fi
13	Pokrywa akumulatora	Przytrzymaj naciśniętą strzałkę i wyciągnij pokrywę. Wyczerpany akumulator można wymienić.
14	Standardowy uchwyt Interfejs (1/4 cala)	Interfejs do różnych uchwytów.

Wyświetlacz – wprowadzenie

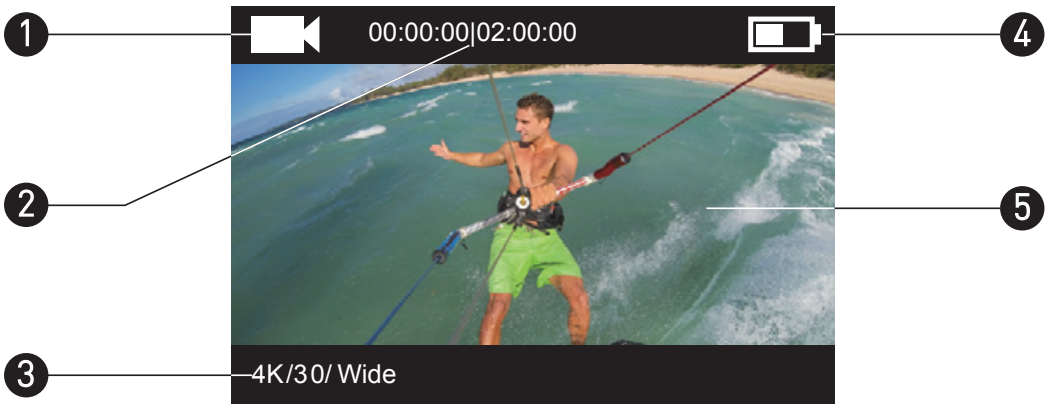

1 Bieżący tryb nagrywania

- Wideo
- Zdjęcia
- Zdjęcia seryjne
- Zdjęcia poklatkowe

2 Wideo: Czas nagrany / Pozostały czas nagrania
Zdjęcia | Zdjęcia seryjne | Zdjęcia poklatkowe: Liczba wykonanych zdjęć / Liczba pozostałych zdjęć

3 Wideo: Rozdzielczość/Liczba klatek/Pole widzenia
Zdjęcia: Rozdzielczość
Zdjęcia seryjne: Rozdzielczość/Częstotliwość rejestracji
Zdjęcia poklatkowe: Rozdzielczość/Interwał rejestracji

4 Stan akumulatora

5 Podgląd na żywo lub odtwarzanie obrazu

PL

Obsługa

Krok 1

Wyjmij kamerę

Kamera jest fabrycznie umieszczona w wodoodpornej obudowie. Przed pierwszym użyciem należy wyjąć kamerę z wodoodpornej obudowy, aby włożyć kartę microSD i naładować kamerę.

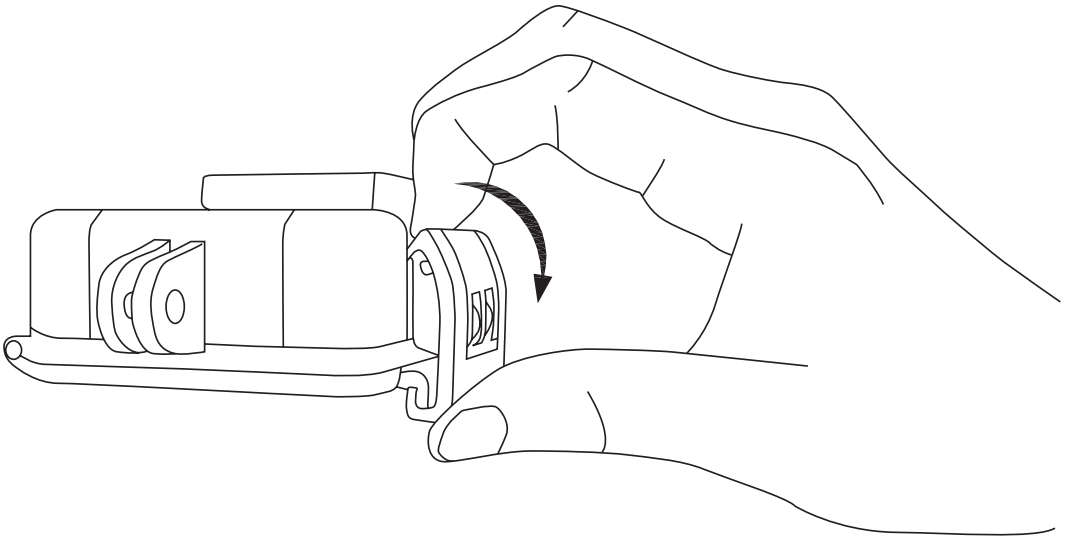

Krok 2

Wkładanie karty microSD

Kamera zapisuje wideo i zdjęcia na lokalnej karcie pamięci.
Włóż kartę microSD do gniazda kart microSD. (Użyj zalecanego modelu karty. Pojemność karty nie powinna być niższa od 4 GB.)
Wymagania w zakresie klasy kart MicroSD: Klasa 10 lub wyższa.
Zalecane karty microSD:
SANDISK EXTREME® 32 GB microSDHC™
SANDISK EXTREME® 64 GB microSDHC™
LEXAR® 32 GB microSDHC™
LEXAR® 64 GB microSDHC™

PL

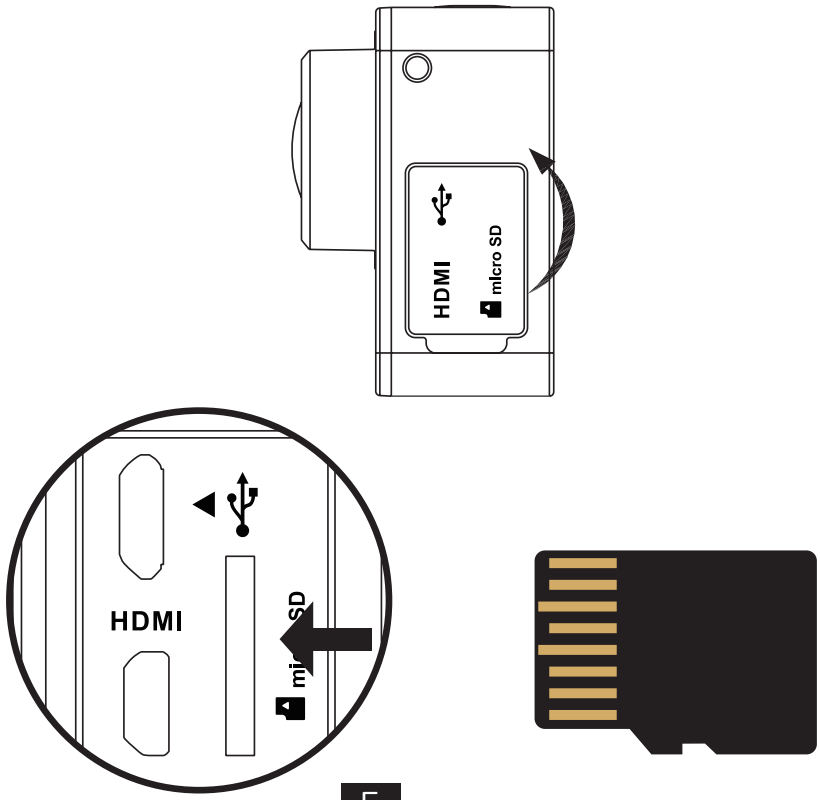

Krok 3

Naładuj kamerę.

1 Włóż akumulator

Przytrzymaj naciśniętą strzałkę i wyciągnij pokrywę zgodnie z kierunkiem strzałki. Włóż akumulator i z powrotem załóż pokrywę akumulatora.

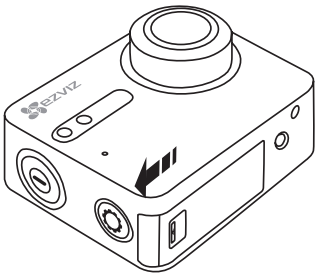

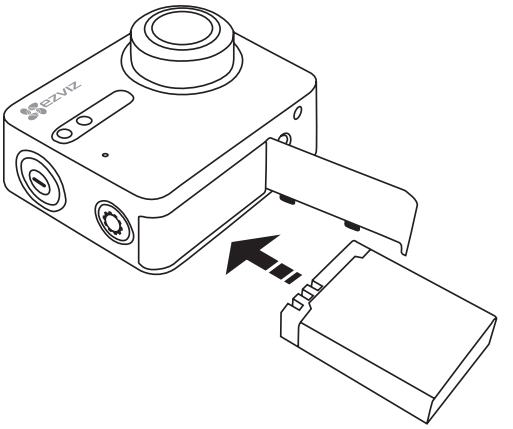

2 Podłącz do zasilania

Zalecane jest pełne naładowanie wyłączonej kamery przed jej użyciem po raz pierwszy.

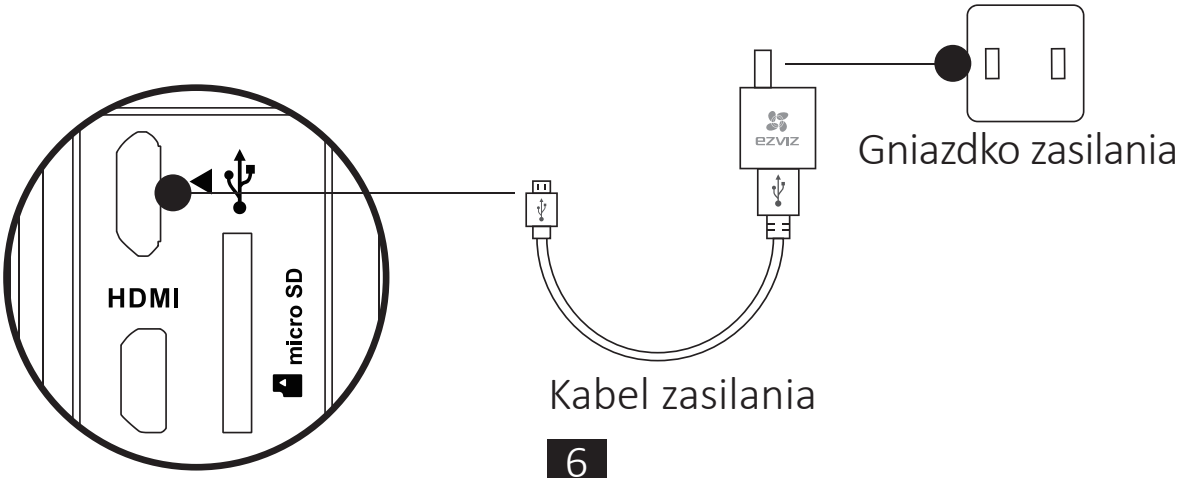

Włączanie i wyłączanie

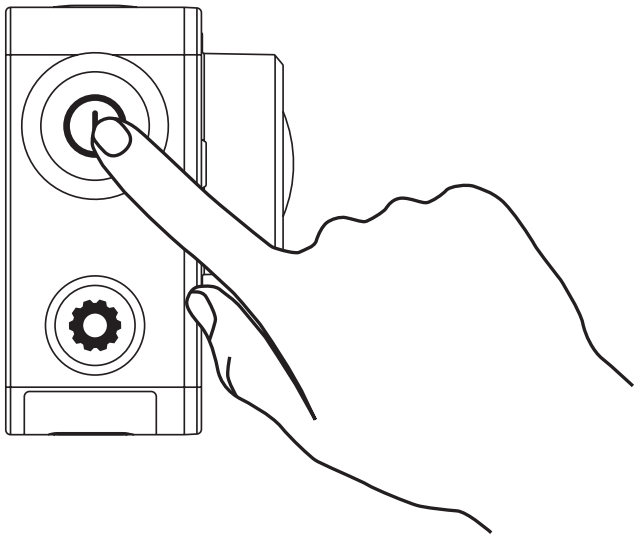

PL

Włączanie

Przytrzymaj wciśnięty przycisk zasilania ⏻, aż usłyszysz sygnał brzęczyka. Brzęczyk wyda krótki dźwięk, a wskaźnik LED stanu kamery zacznie migać na purpurowo. Kiedy wskaźnik zacznie świecić stałym niebieskim światłem, kamera jest włączona i oczekuje na użycie.

Wyłączanie

Przytrzymaj wciśnięty przycisk zasilania ⏻ i puść, gdy brzęczyk i wskaźnik LED stanu kamery się wyłączą. Kamera jest teraz wyłączona.

i Nie wolno wyłączać kamery w trakcie nagrywania lub robienia zdjęć.

Nagrywanie

Kamera obsługuje cztery tryby nagrywania.

Wideo	Nagrywanie wideo
Zdjęcia	Robienie zdjęć
Zdjęcia seryjne	Robienie wielu zdjęć w krótkich odstępach czasowych.
Zdjęcia poklatkowe/ Wideo poklatkowe	Ciągłe robienie zdjęć w zdefiniowanym odstępie czasu; Ciągłe robienie zdjęć w zdefiniowanym odstępie czasu i ich łączenie w wideo.

Naciśnij ●, aby nagrywać.

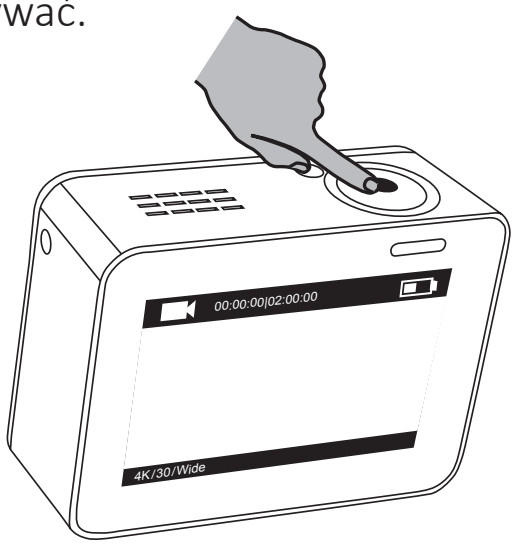

Naciśnij ⏻, aby przełączyć do kolejnego trybu nagrywania lub odtwarzania.

Ustawienie parametrów

Dotknij ekranu dotykowego, aby wyświetlić bieżący tryb nagrywania.
Przesuń w górę lub naciśnij , aby ustawić zaawansowane parametry nagrywania.
Przesuń w lewo, aby otworzyć menu główne. Możesz zmienić tryb nagrywania lub dotknąć ikony Setup, aby otworzyć menu konfiguracji kamery.

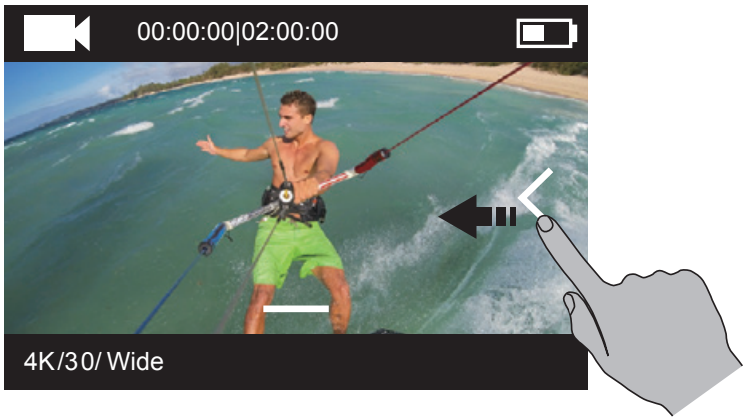

PL

Sterowanie bezprzewodowe

Możesz włączyć funkcję Wi-Fi kamery, aby umożliwić zdalne sterowanie lub połączenie aplikacji EZVIZ SPORTS z kamerą.

Naciśnij i przytrzymaj ⚙, aby włączyć Wi-Fi.

W menu konfiguracji można ustawić tryb sterowania bezprzewodowego.

- W przypadku wyboru trybu sterowania bezprzewodowego App (aplikacja), w celu pobrania i instalacji znajdź aplikację „EZVIZ SPORTS” w sklepie App Store lub Google Play™.
  Włącz funkcję Wi-Fi w telefonie komórkowym, znajdź sieć Wi-Fi kamery i podłącz do niej telefon.
  Nazwa sieci Wi-Fi: EZVIZ_XXXX
  Hasło sieci Wi-Fi: 1234567890

  i Domyślna nazwa i hasło sieci Wi-Fi służą wyłącznie do pierwszego zalogowania. Domyślne hasło należy zmienić w celu lepszego zabezpieczenia przed takimi zagrożeniami bezpieczeństwa, jak nieuprawniony dostęp innych osób do produktu, które mogą uniemożliwić prawidłowe działanie produktu i(lub) spowodować inne niepożądane konsekwencje.
  Po zresetowaniu kamery zostaną przywrócone wartości domyślne nazwy i hasła sieci Wi-Fi.
- W przypadku wyboru trybu sterowania bezprzewodowego Remote (zdalny), zapoznaj się ze szczegółowym opisem w skróconej instrukcji obsługi zdalnego sterowania.

Połączenie z wyświetlaczem

Po podłączeniu kamery i monitora za pomocą kabla HDMI można odtwarzać wideo i zdjęcia, a także korzystać z podglądu na żywo.

Połącz kamerę z wyświetlaczem za pomocą kabla micro-HDMI i włącz kamerę, aby wyświetlić na ekranie podgląd na żywo lub odtwarzanie.

Opakowanie nie zawiera kabla HDMI. Kabel należy zakupić oddzielnie.

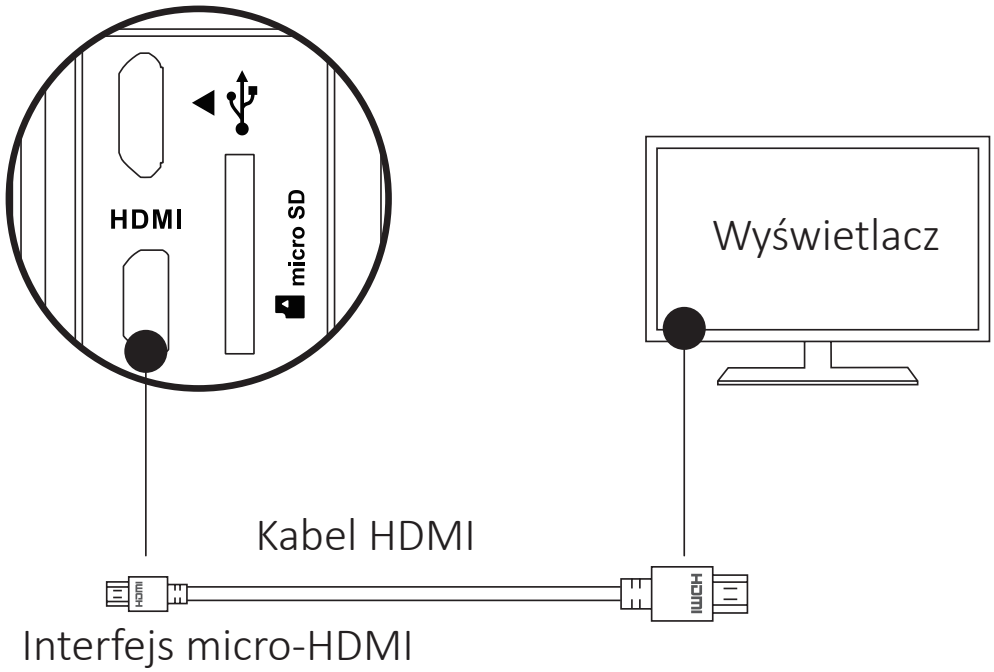

PL

Po podłączeniu kamery do wyświetlacza ekran LCD zostanie wyłączony. Za pomocą przycisków możesz włączyć tryb nagrywania lub otworzyć menu.

Kolejny element/Kolejny tryb Potwierdź Wróć

Załącznik: Korzystanie z ramki adaptera

Do kamery jest dołączona ramka adaptera. Dzięki ramce adaptera można używać kamery z szeregiem akcesoriów.

Zastosowanie 1 Mocowanie do drona

Poniżej przedstawiono ilustrację kamery przymocowanej do drona.

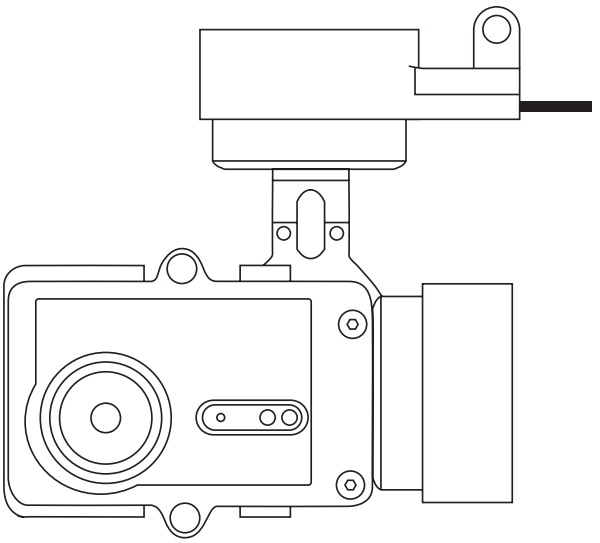

1. Zamontuj ramę mocującą na dronie.

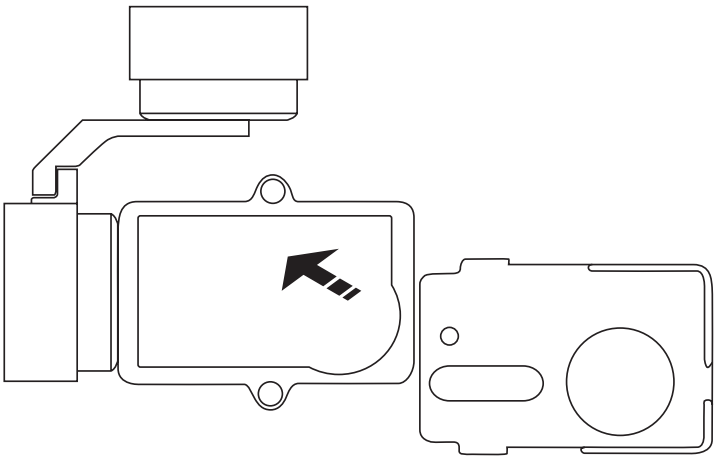

2. Wyrównaj obiektyw kamery z otworem w ramie mocującej.

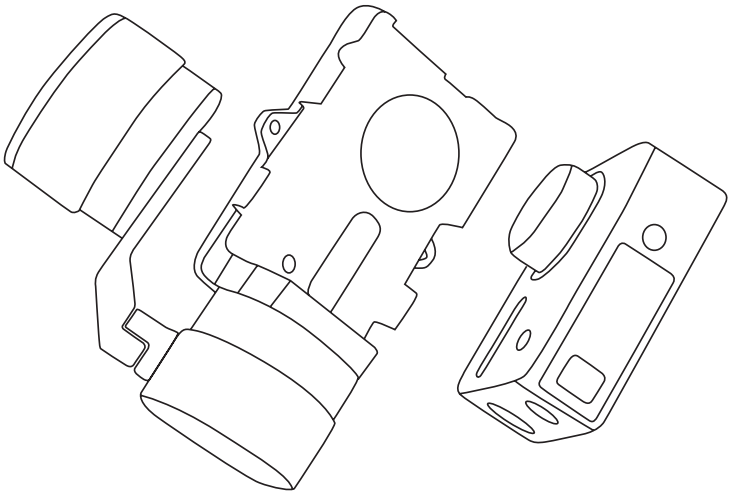

3. Prawidłowo umieść uchwyt mocujący, zgodnie z otworami na śruby w ramie, następnie dokręć obie śruby.

PL

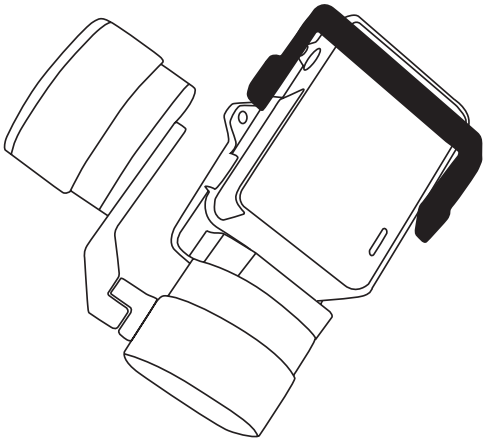

Zastosowanie 2 Mocowanie w stabilizatorze

Poniżej przedstawiono ilustrację kamery przymocowanej do stabilizatora.

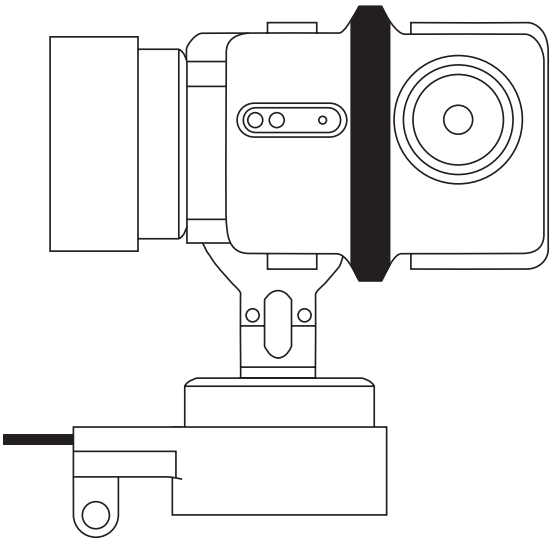

1. Zamontuj ramę mocującą na stabilizatorze.

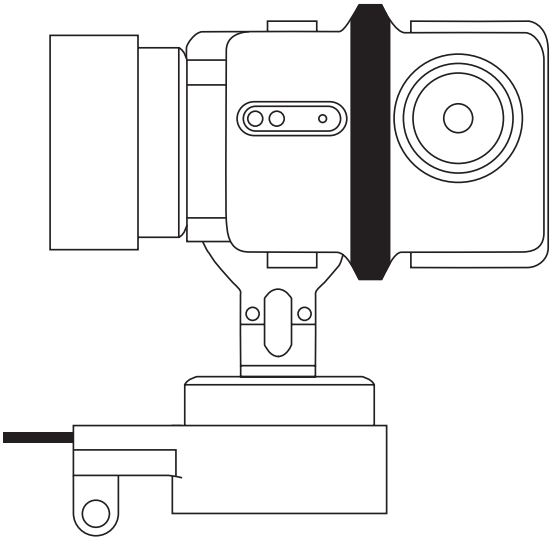

2. Umieść kamerę skierowaną do tyłu w ramie mocującej.

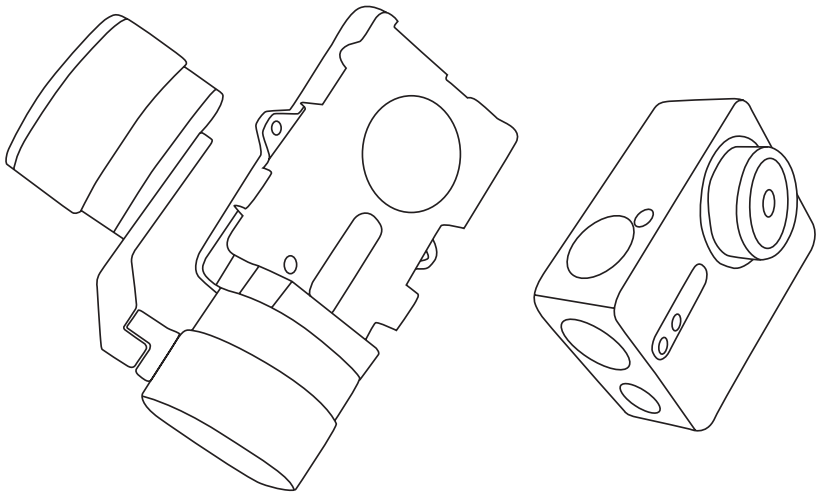

3. Prawidłowo umieść uchwyt mocujący, zgodnie z otworami na śruby w ramie, następnie dokręć obie śruby.

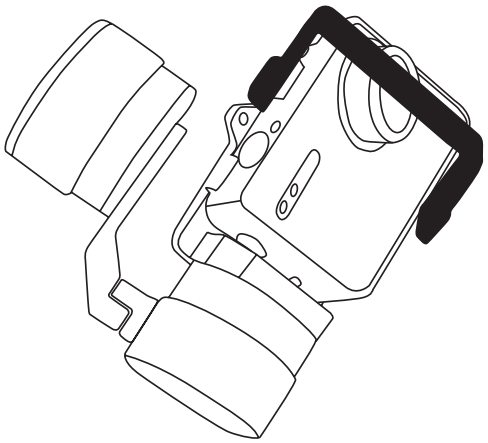

PL

Základní informace

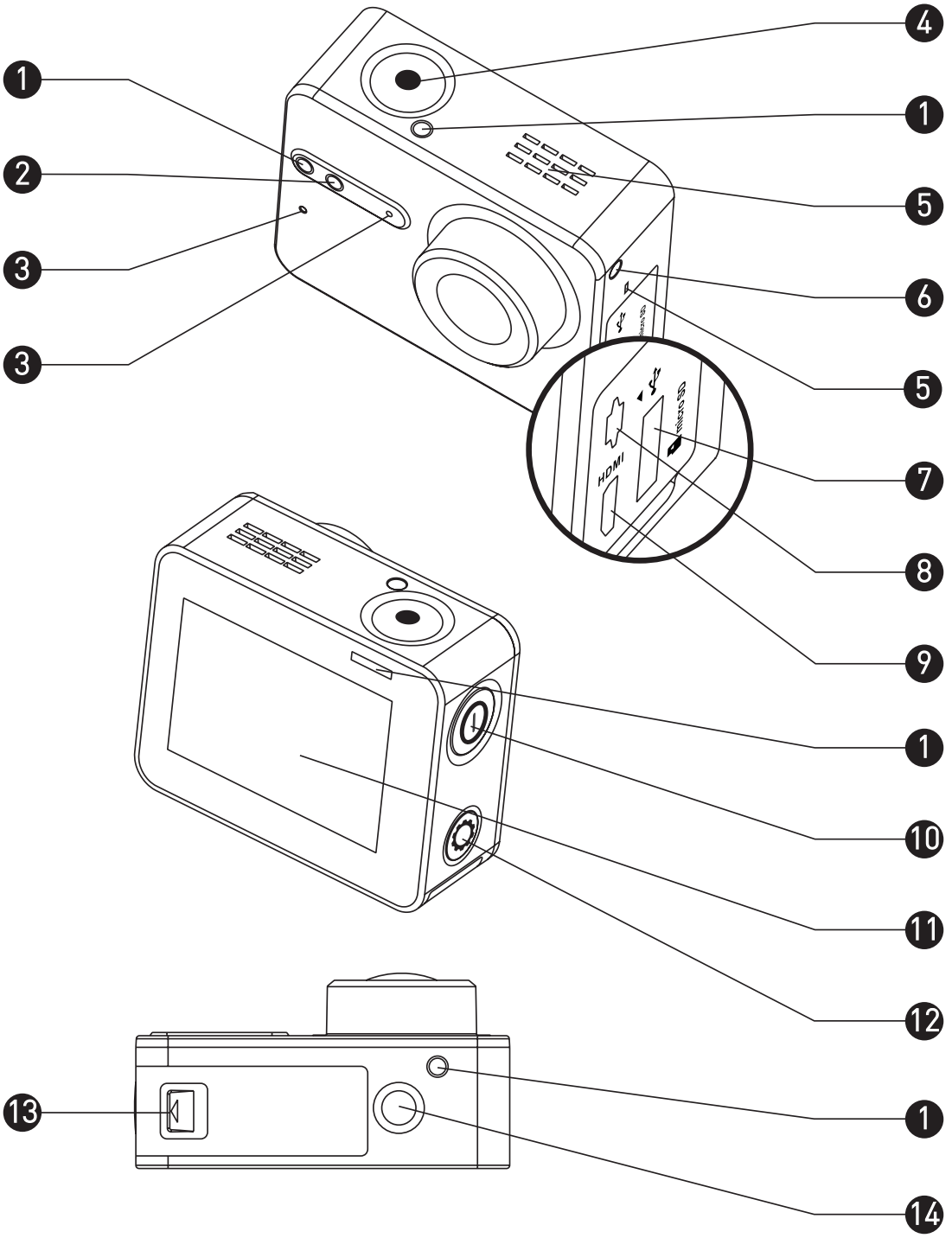

1	LED kontrolka stavu nahrávání	Svítí: Pohotovostní režim Bliká: Nahrávání
2	LED kontrolka stavu Wi-Fi	Nesvítí: Wi-Fi je vypnuta Bliká: Wi-Fi je zapnuta
3	MIC (Mikrofon)	Mikrofon
4	Spoušť	Spuštění/zastavení nahrávání
5	Reproduktor	Přehrávání zvuku a videa
6	LED kontrolka napájení	Svítí červeně: Nabíjení Svítí modře: Nabito
7	Slot na microSD kartu	Vložte microSD kartu pro ukládání záznamů. MicroSD karta není součástí balení. Kartu je třeba zakoupit samostatně (doporučené modely microSD naleznete na str. 5).
8	Rozhraní USB	Přenos USB dat a nabíjení.
9	Rozhraní micro-HDMI	Výstup HDMI
10	Tlačítko Vyp/Zap	Chcete-li fotoaparát zapnout, stiskněte a podržte toto tlačítko půl sekundy. Chcete-li jej vypnout, podržte jej 3 sekundy.
11	LCD displej	LCD dotykový displej
12	Tlačítko nastavení	Stisknutím vstoupíte do nabídky nastavení videa Podržením zapnete Wi-Fi
13	Kryt baterie	Stlačte šipku a vysuňte kryt. Pokud se baterie vybije, můžete ji vyměnit.
14	Standardní držák Připojení (1/4 palce)	Připojení pro různé držáky.

Displej

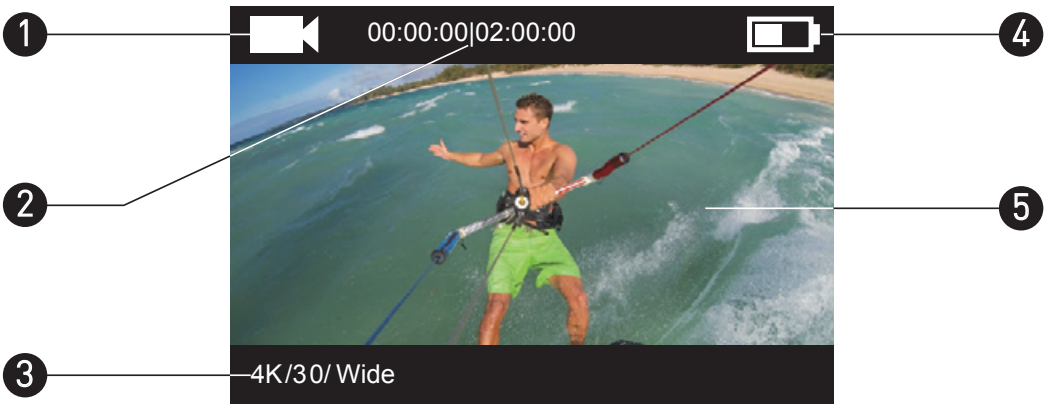

1 Aktuální režim záznamu

- Video
- Fotografie
- Sériové snímání
- / Časosběrné snímání

2 Video: Délka nahrávek / Zbývající čas pro nahrávání
Fotografování a Sériové snímání a Časosběrné snímání: Počet pořízených snímků / Počet zbývajících snímků

3 Video: Rozlišení / Snímková frekvence / Zorné pole
Fotografie: Rozlišení
Sériové snímání: Rozlišení / Frekvence snímání
Časosběrné snímání: Rozlišení / Interval snímání

4 Stav baterie

5 Živý obraz nebo prohlídka snímků

Ovládání

1. krok

Vyjměte fotoaparát

Fotoaparát je ve výchozím stavu umístěn do vodotěsného pouzdra. Před prvním použitím musíte fotoaparát vyjmout z vodotěsného pouzdra, abyste do něj mohli vložit microSD kartu a nabít jej.

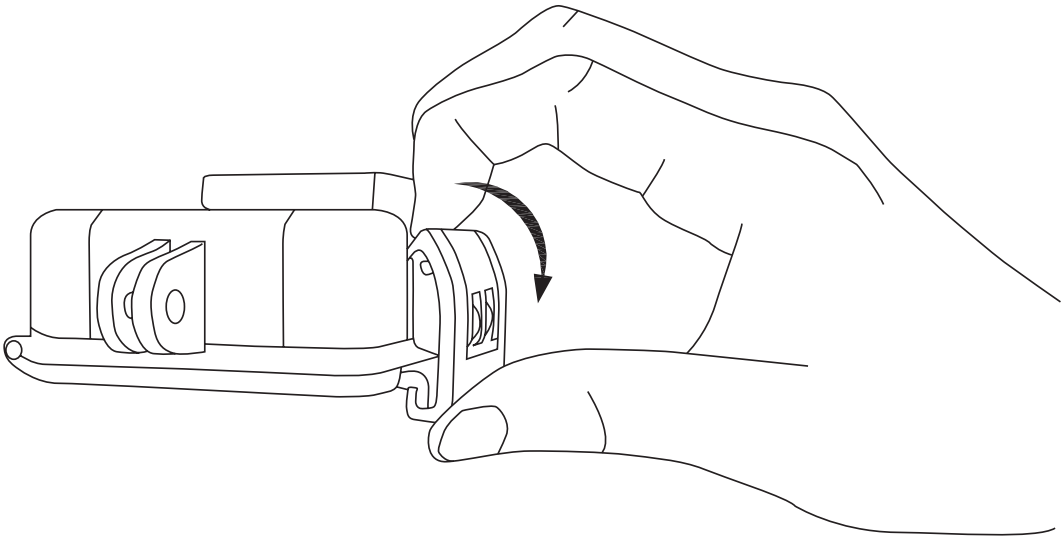

CZ

2. krok

Vložte microSD kartu.

Fotoaparát podporuje ukládání videí a fotografií pouze na místní paměťovou kartu.
Do slotu pro microSD kartu vložte microSD kartu. (Použijte doporučený model karty, karta by měla mít kapacitu minimálně 4 GB.)
Požadavek na microSD kartu: Třída 10 a vyšší.
Doporučení pro microSD kartu:
SANDISK EXTREME® 32 GB microSDHC™
SANDISK EXTREME® 64 GB microSDHC™
LEXAR® 32 GB microSDHC™
LEXAR® 64 GB microSDHC™

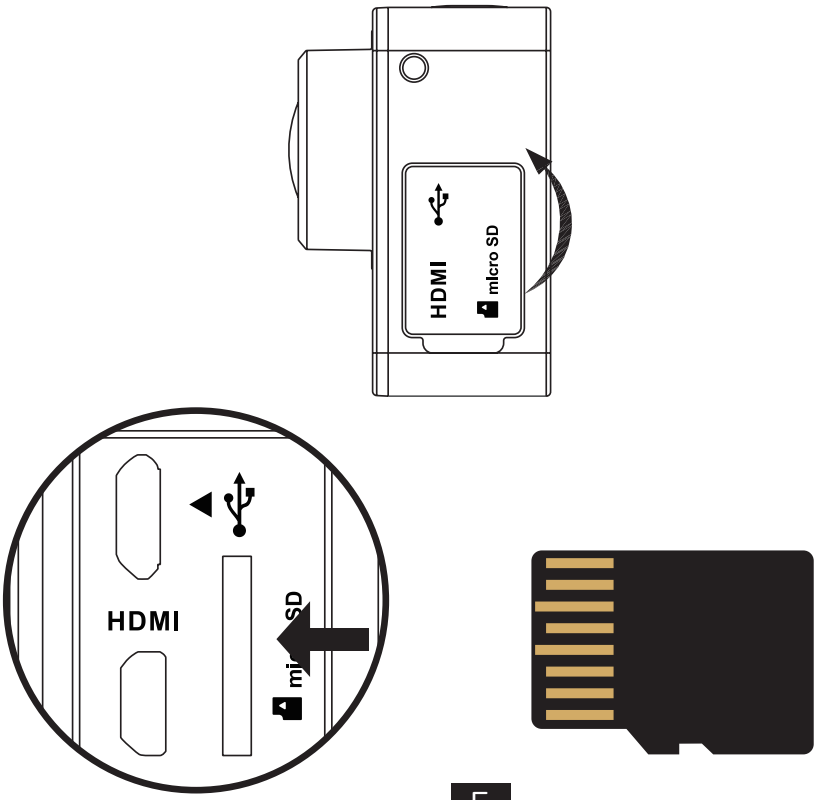

3. krok

Nabijte fotoaparát.

1 Vložení baterie

Stlačte šipku a vysuňte kryt ve směru šipky. Vložte baterii a zasuňte kryt.

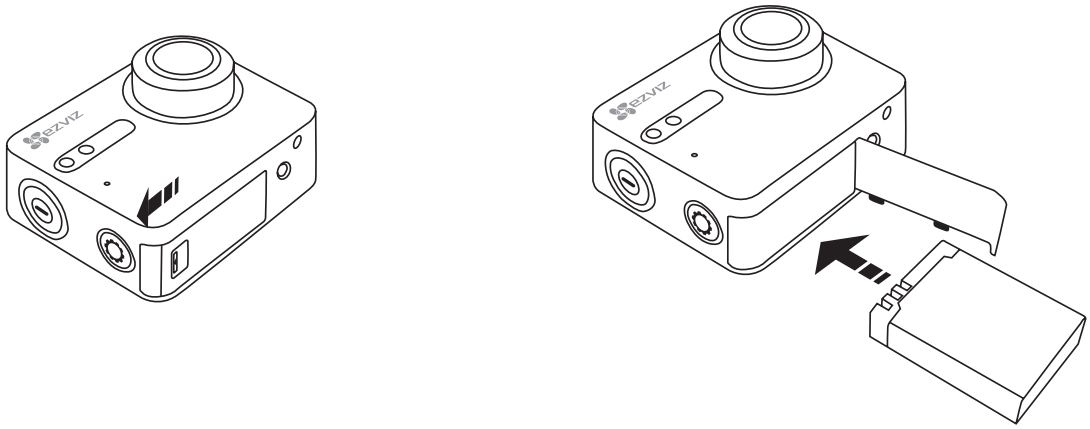

CZ

2 Připojení ke zdroji napájení

Před prvním použitím doporučujeme nabít fotoaparát ve vypnutém režimu.

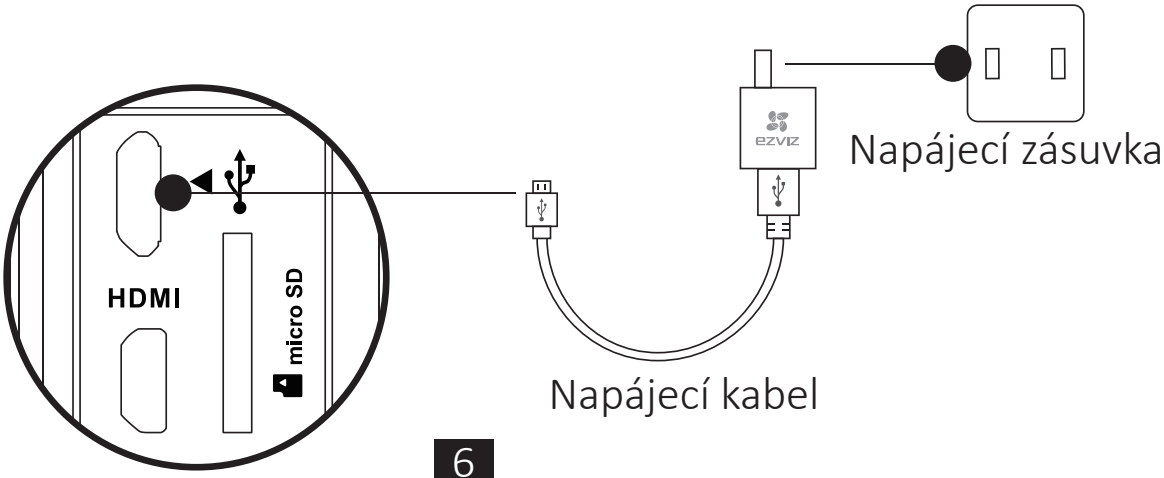

Zapnutí a vypnutí

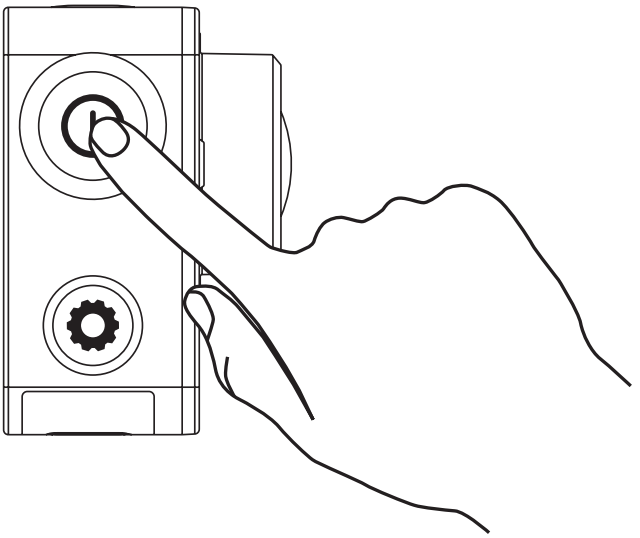

Zapnutí

Stiskněte a přidržte tlačítko Vyp/Zap ⏻ a uvolněte jej až po zvukové signalizaci. Zvuková signalizace zazní v rychlém intervalu a LED kontrolka stavu fotoaparátu bude blikat fialově. Jakmile se kontrolka rozsvítí modře, fotoaparát je zapnutý a v pohotovostním režimu.

Vypnutí

Stiskněte a přidržte tlačítko Vyp/Zap ⏻ a uvolněte jej až po zvukové signalizaci a zhasnutí stavové LED kontrolky, poté je fotoaparát vypnutý.

i Během pořizování video nahrávky nebo fotografie fotoaparát nevypínejte.

Nahrávání

Fotoaparát nabízí čtyři režimy záznamu.

Video	Nahraje video
Fotografie	Pořídí fotografii
Sériové snímání	Pořídí několik fotografií v krátkých intervalech.
Časosběrná fotografie	Průběžně pořizuje fotografie v předem nastaveném intervalu.
Časosběrné video	Průběžně pořizuje fotografie v předem nastaveném intervalu a vytváří z nich video.

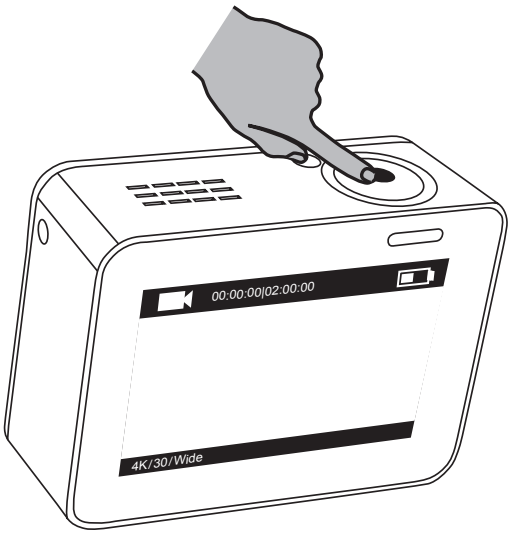

CZ

Stisknutím tlačítka ● spustíte nahrávání.

Stisknutím tlačítka ⏻ přepnete do dalšího režimu záznamu nebo přehrávání.

Nastavení parametrů

Klepněte prstem na dotykový displej a zobrazí se aktuální režim záznamu. Posunutím tlačítka nahoru nebo stisknutím tlačítka můžete nastavit pokročilé parametry nahrávání.

Posunutím tlačítka doleva vstoupíte do hlavní nabídky. Můžete změnit režim záznamu nebo klepnutím na ikonu Setup vstoupit do nabídky nastavení fotoaparátu.

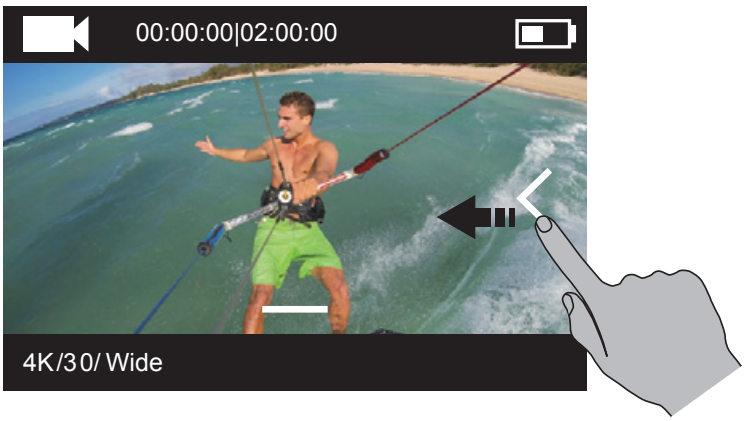

Bezdrátové ovládání

Po zapnutí Wi-Fi funkce umožníte vzdálené ovládání fotoaparátu nebo připojení aplikace EZVIZ SPORTS.

Stisknutím a podržením tlačítka ⚙ zapnete Wi-Fi.

V nabídce nastavení můžete zvolit režim bezdrátového ovládání.

- Pokud zvolíte App (Aplikace) jako režim bezdrátového ovládání, můžete v obchodě App Store nebo Google Play vyhledat „EZVIZ SPORTS“ a aplikaci stáhnout a nainstalovat.
  Na svém mobilním telefonu zapněte funkci Wi-Fi, vyhledejte Wi-Fi signál fotoaparátu a připojte jej.
  Název Wi-Fi: EZVIZ_XXXX
  Heslo Wi-Fi: 1234567890

  i Výchozí název a heslo Wi-Fi slouží pouze pro první přihlášení. Toto výchozí heslo je třeba změnit, abyste zajistili vyšší ochranu před bezpečnostními riziky, jako např. neoprávněný přístup jiných osob k výrobku, které mohou znemožnit správnou funkci výrobku a/nebo vést k jiným nežádoucím následkům. Jakmile fotoaparát resetujete, název a heslo Wi-Fi se nastaví na výchozí.
- Pokud si zvolíte režim bezdrátového ovládání Remote (Vzdálené), podrobné informace najdete v stručné příručce dálkového ovládání.

CZ

Propojení s monitorem

Fotoaparát S1 můžete pomocí HDMI kabelu propojit s monitorem a prohlížet zde videa, fotografie, záznamy nebo sledovat živý obraz.

Pomocí micro-HDMI kabelu připojte fotoaparát k monitoru, zapněte fotoaparát a na monitoru můžete sledovat živý obraz nebo přehrávat záznam.

HDMI kabel není součástí balení. Ten je třeba zakoupit samostatně.

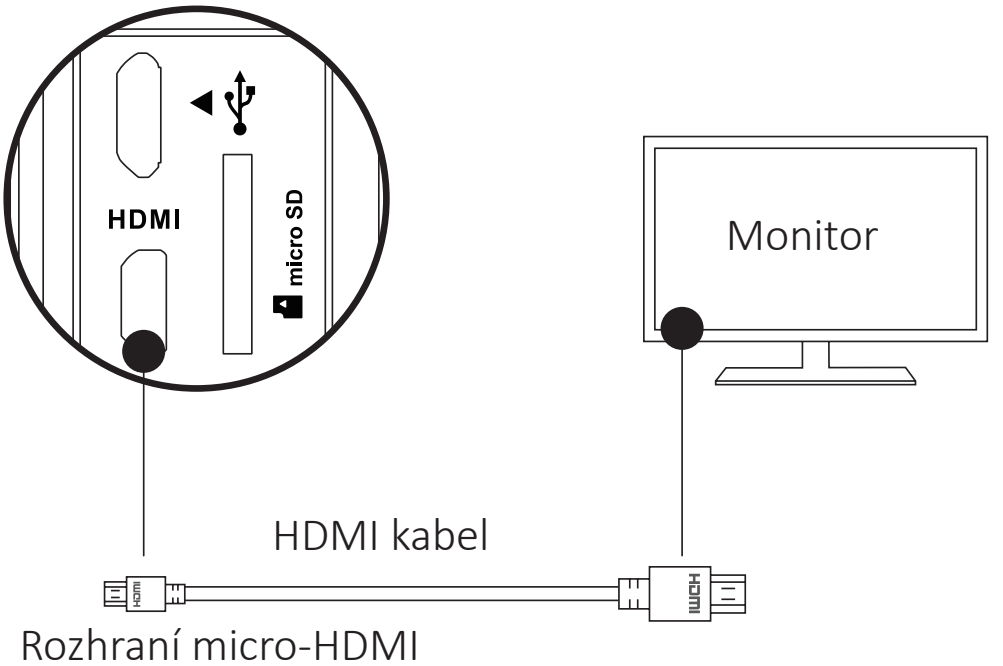

LCD displej fotoaparátu nebude po dobu připojení monitoru aktivní. Pomocí těchto tlačítek můžete změnit režim záznamu nebo vstoupit do nabídky.

Další položka / Další režim Potvrdit Zpět

Příloha: Použití adaptéru

Adaptér je součástí balení. S tímto adaptérem můžete k fotoaparátu připojit různé příslušenství.

Použití 1 Instalace na anténu vozidla

Instalace kamery na anténu vozidla je znázorněna na obrázku níže.

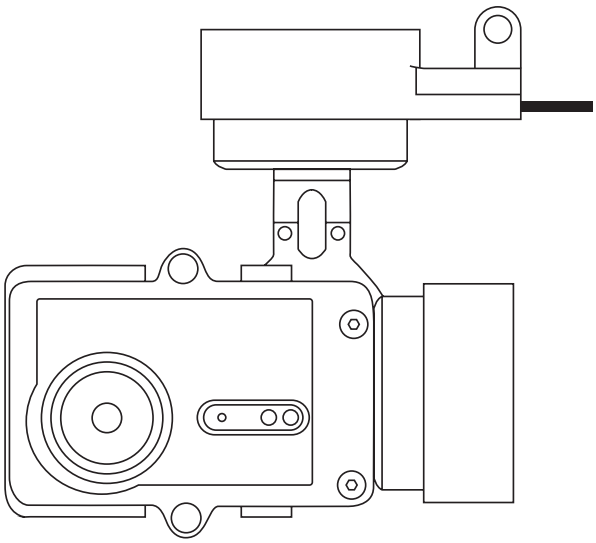

CZ

1. Umístěte upevňovací rám na anténu vozidla.

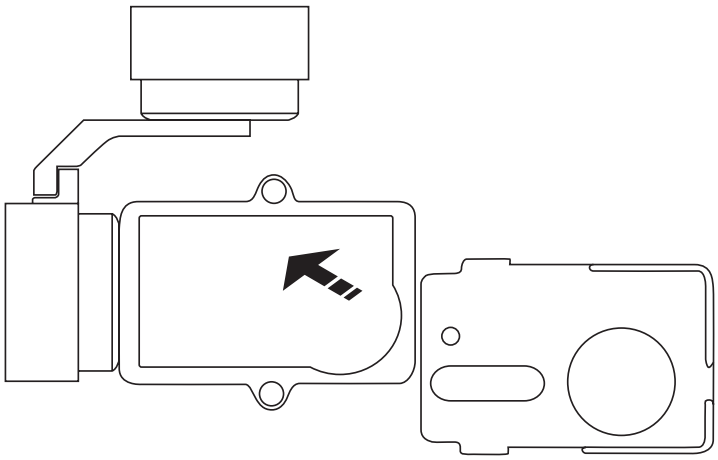

2. Objektiv fotoaparátu zarovnejte s otvorem na upevňovacím rámu.

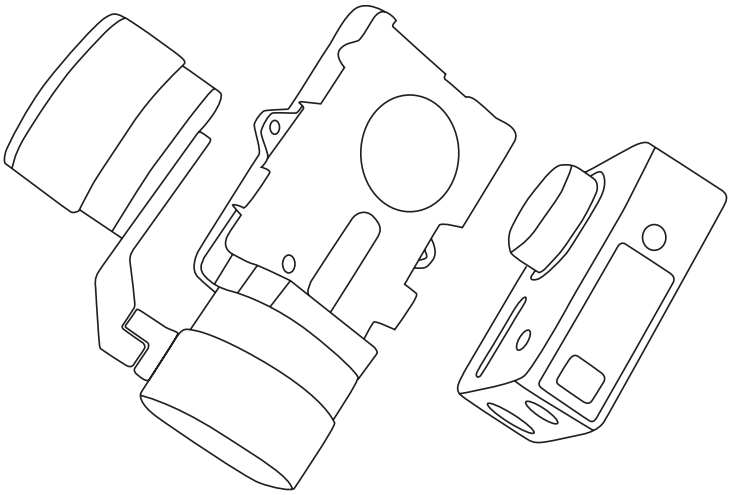

3. Upevňovací rám přišroubujte pomocí dvou šroubů k upevňovacímu držáku.

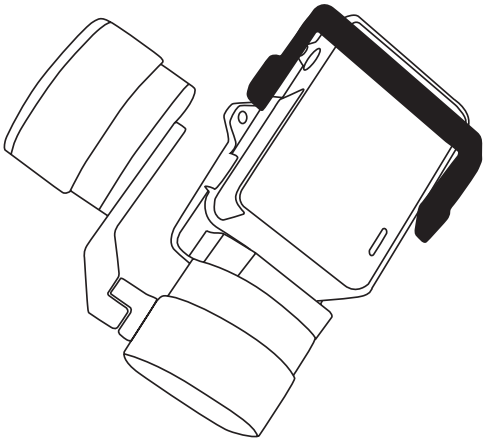

Použití 2 Instalace k stabilizátoru

Instalace kamery k stabilizátoru je znázorněna na obrázku níže.

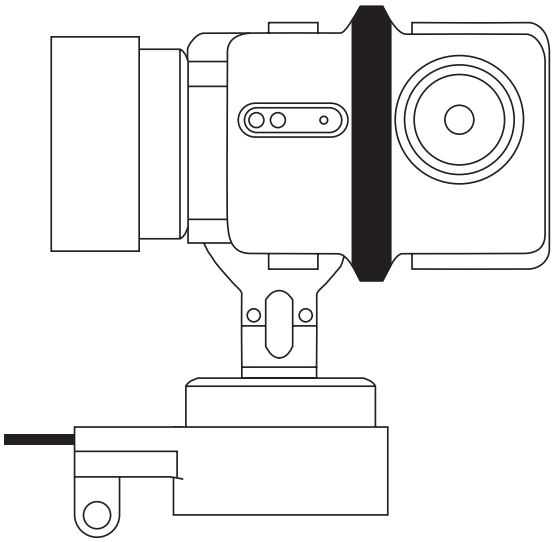

1. Umístěte upevňovací rám na anténu vozidla.

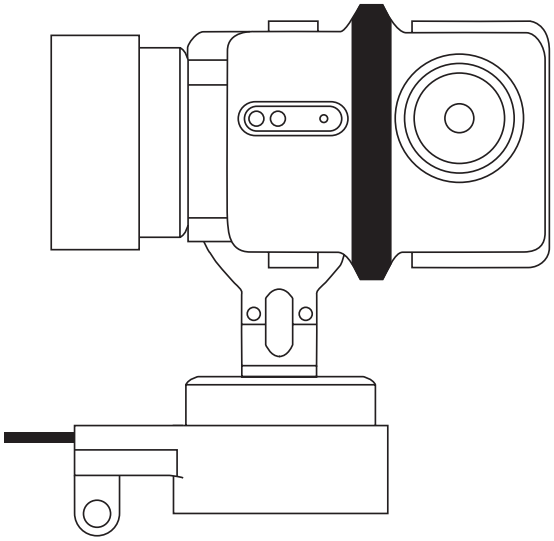

2. Přiložte fotoaparát zády k upevňovacímu rámu.

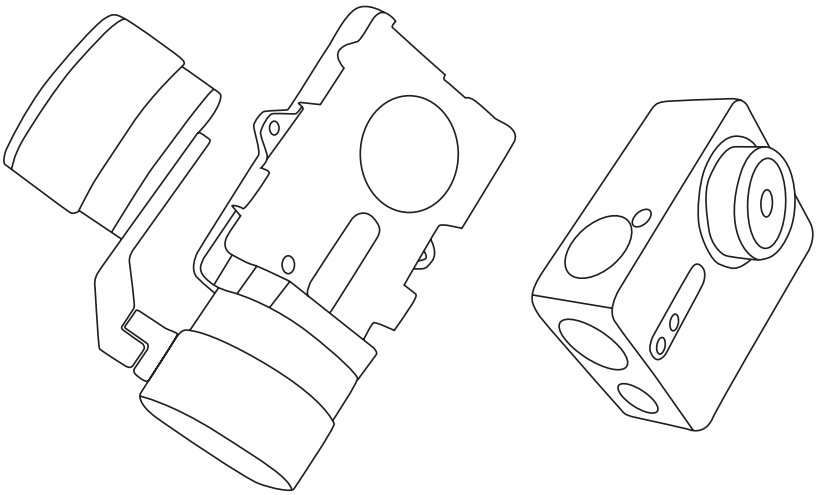

3. Upevňovací rám přišroubujte pomocí dvou šroubů k upevňovacímu držáku.

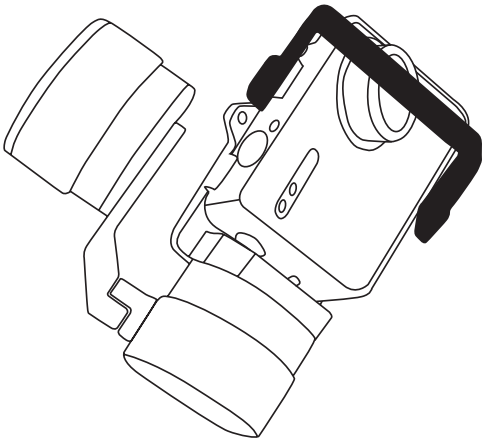

De bază

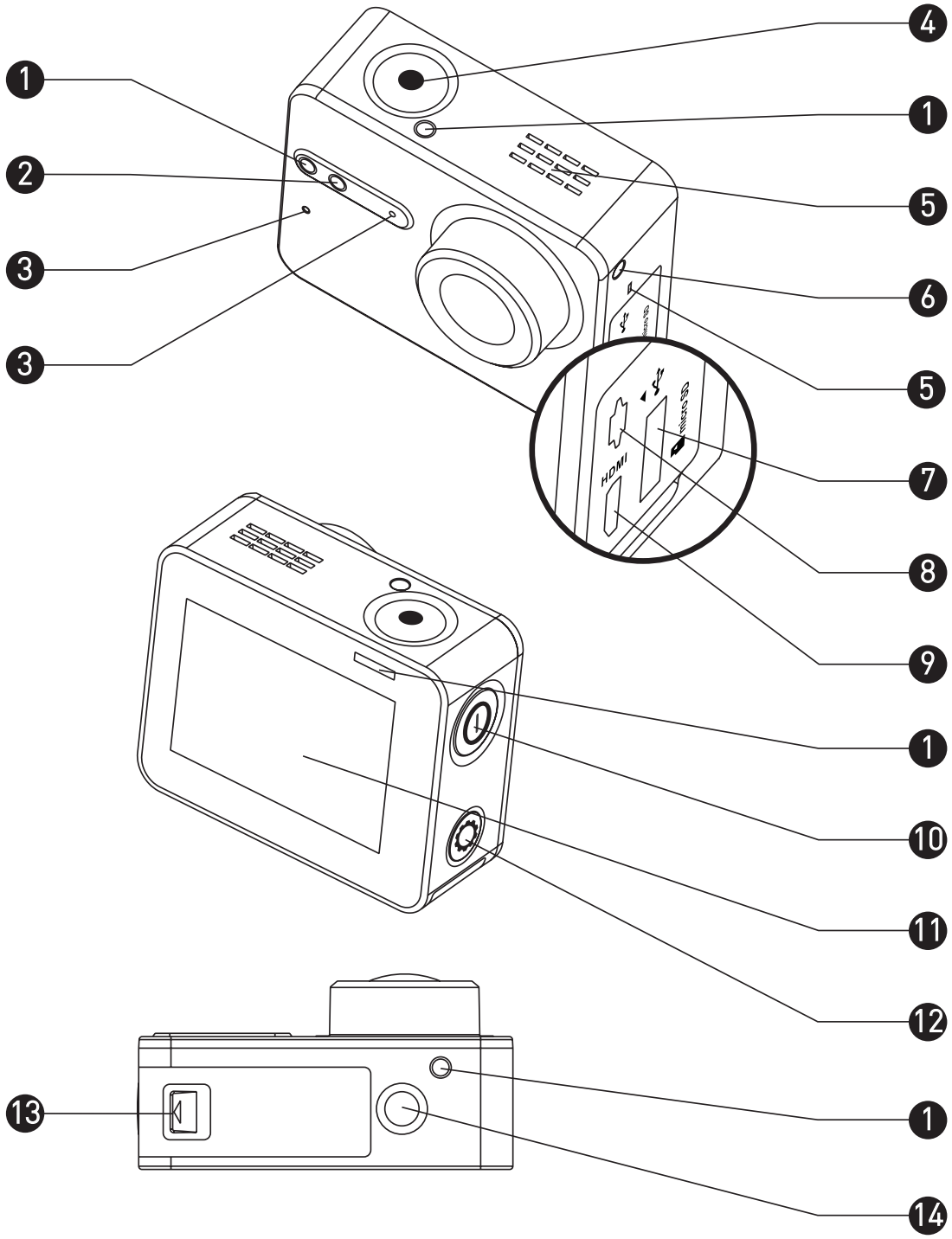

RO

1	Indicator LED stare înregistrare	Aprins continuu: Standby Clipeşte: Se înregistrează
2	Indicator LED stare Wi-Fi	Unitate: Wi-Fi este dezactivat Clipeşte: Wi-Fi este activat
3	MIC	Microfon
4	Obturator	Pornire/oprire înregistrare
5	Difuzor	Sunet și redare video
6	Indicator LED de alimentare	Roșu continuu: Încărcare Albastru continuu: Încărcat
7	Slot card microSD	Introduceți un card microSD pentru stocare. Cardul microSD nu este inclus în pachet. Achiziționați-l separat (consultați pagina 5 pentru modelele de card microSD recomandate).
8	Interfață USB	Transfer de date pe USB și încărcare.
9	Interfață micro-HDMI	Ieșire HDMI
10	Buton de alimentare	Apăsați continuu timp de 0,5 secunde pentru a porni, 3 secunde pentru a opri.
11	Ecran LCD	Ecran tactil LCD
12	Buton de configurare	Apăsați pentru a accesa meniul de setări video Apăsați continuu pentru a activa Wi-Fi
13	Capac baterie	Apăsați continuu săgeata și trageți capacul. Puteți înlocui bateria dacă se consumă.
14	Suport standard Interfață (1/4 inch)	Interfață pentru diferite suporturi.

Introducere afișaj

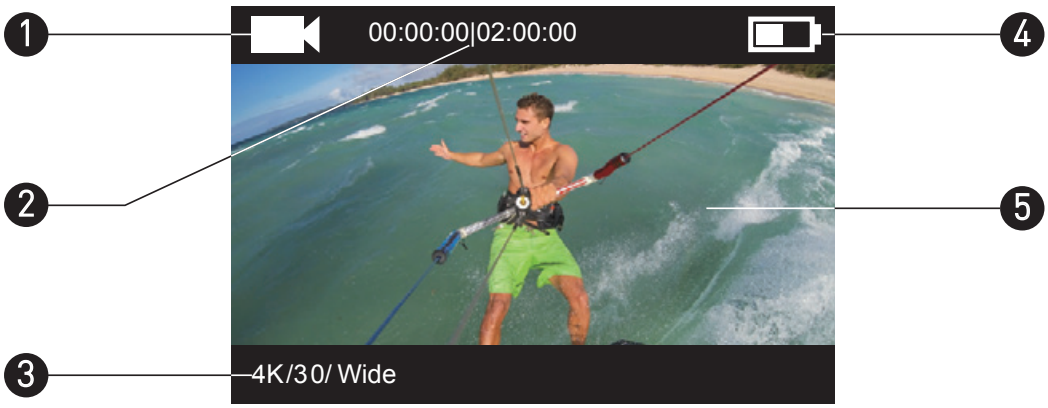

1 Mod înregistrare curent

- Video
- Poze
- Rafală
- / Interval de timp

2 Video: Timp deja înregistrat / Timp rămas de înregistrare

Poză & Rafală & Interval de timp: Număr imagini capturate / Număr imagini rămase

3 Video: Rezoluție/Frame Rate/Câmp de vizualizare

Poză: Rezoluție

Rafală: Rezoluție/Rată capturare

Interval de timp: Rezoluție/Interval capturare

4 Stare baterie

5 Imagine vizualizare live sau redare

RO

Operațiune

Pas 1

Scoateți camera

Camera este furnizată în mod implicit într-o carcasă impermeabilă. Înainte de a utiliza camera pentru prima dată trebuie să scoateți camera din această carcasă pentru a introduce cardul microSD și pentru încărcare.

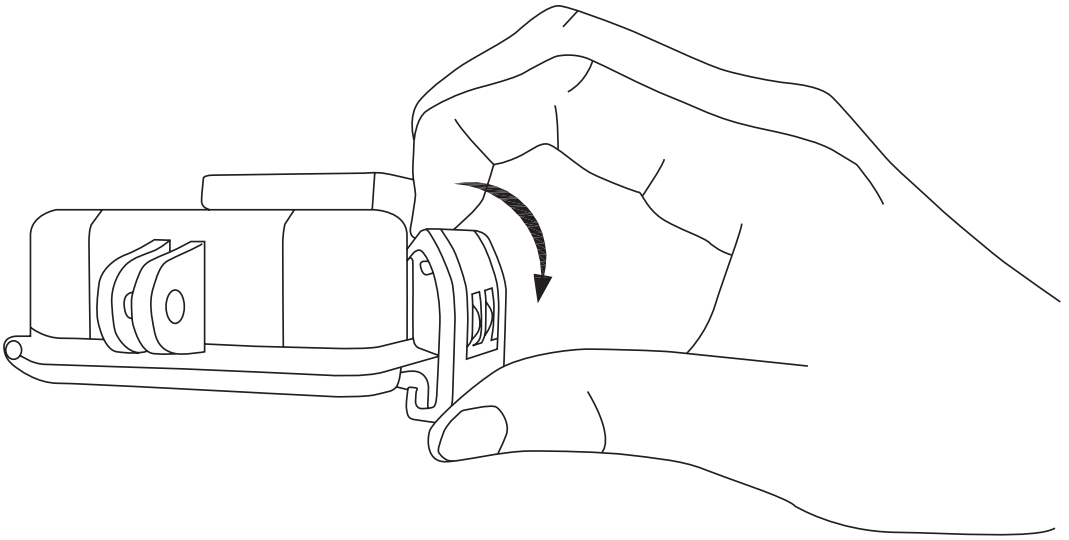

Pas 2

Introduceți cardul microSD.

Camera acceptă doar stocare de fișiere video și poze pe cardul de memorie local.
Introduceți cardul microSD în slotul corespunzător. (Utilizați modelul recomandat, cu o capacitate de cel puțin 4GB.)
Cerințe card microSD: Clasa 10 și mai mare.
Recomandare card microSD:
SANDISK EXTREME® 32GB microSDHC™
SANDISK EXTREME® 64GB microSDHC™
LEXAR® 32GB microSDHC™
LEXAR® 64GB microSDHC™

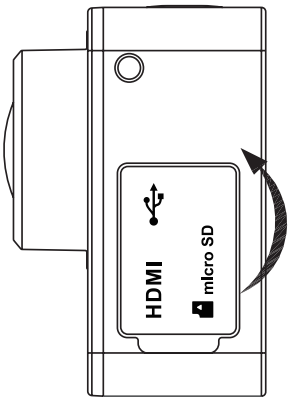

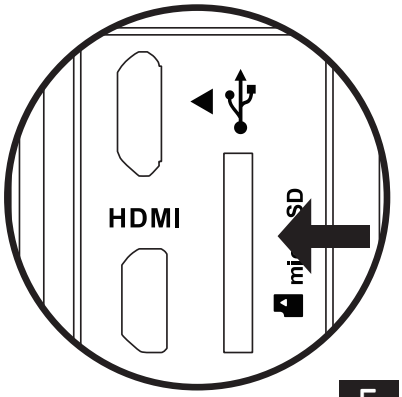

RO

Pas 3

Încărcați camera.

1 Instalare baterie

Apăsați continuu săgeata și trageți capacul în direcția săgeții. Introduceți bateria și montați la loc capacul bateriei.

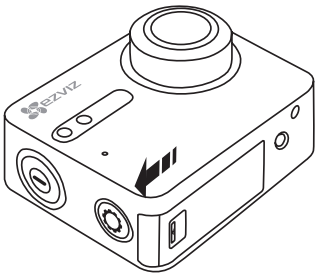

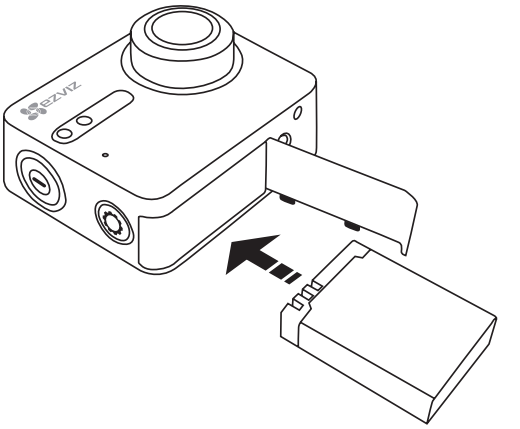

2 Conectare la alimentare

Se recomandă să înregistrați complet camera: în starea de oprire înainte de a utiliza camera pentru prima dată.

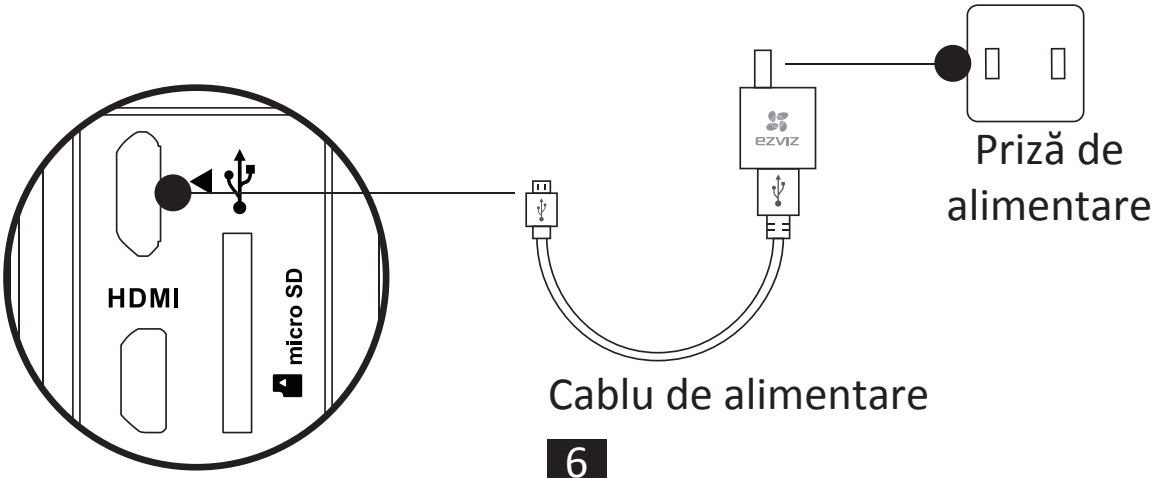

Pornire și oprire

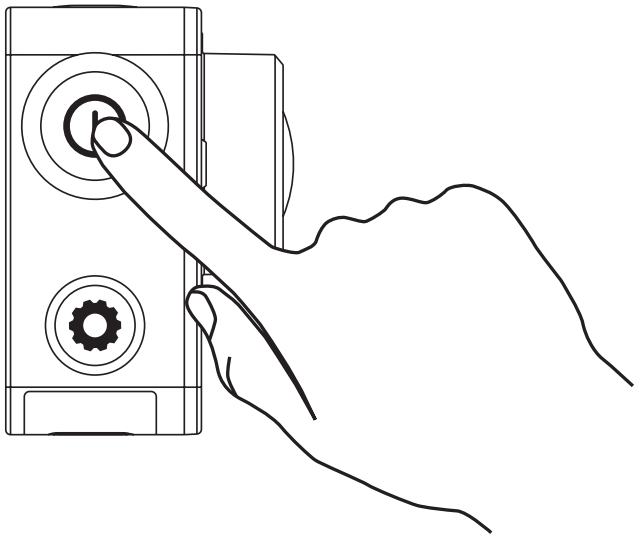

Pornire

Apăsați continuu butonul de alimentare ⏻ și eliberați în momentul în care se aude soneria. Soneria se aude rapid și LED-ul de stare al camerei pâlpâie mov. Atunci când indicatorul se aprinde albastru continuu, camera este pornită și în starea de standby.

Oprire

Apăsați continuu butonul de alimentare ⏻ și eliberați în momentul în care se aude soneria și indicatorul LED de stare al camerei se oprește. Camera se oprește.

i Nu este permis să opriți camera atunci când aceasta înregistrează sau capturează poze.

Înregistrare

Camera acceptă patru moduri de înregistrare.

Video	Înregistrare video
Poze	Capturare poză
Rafală	Capturează mai mult poze la un interval de timp scurt.
Poză efectuată la interval de timp/ Video efectuat la interval de timp	Capturează poze în mod continuu la un interval predefinit. Capturează poze în mod continuu la un interval predefinit și le transformă într-un video.

Apăsați ● pentru a înregistra.

Apăsați ⏻ pentru a comuta la modul de înregistrare sau redare următor.

Setare parametri

Atingeți ecranul tactil pentru a afișa modul de înregistrare curent.
Glisați în sus sau apăsați pentru a seta parametrii de înregistrare avansată.
Glisați la stânga pentru a accesa meniul principal. Puteți să schimbați modul de înregistrare sau atingeți pictograma Setup pentru a accesa meniul de configurare a camerei.

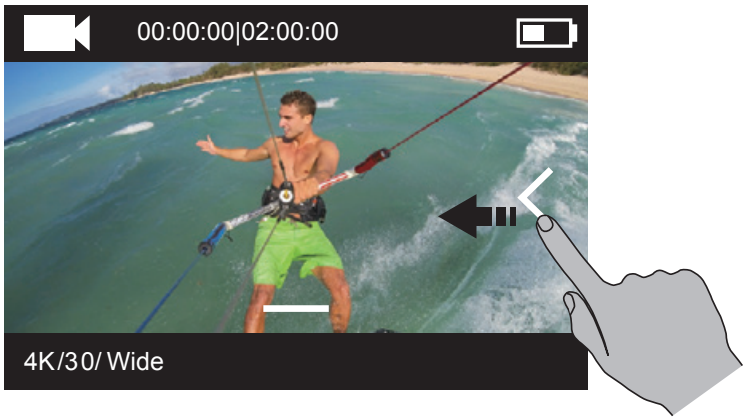

RO

Control wireless

Puteți activa Wi-Fi de pe cameră pentru a permite telecomenzii sau aplicației EZVIZ SPORTS să se conecteze la cameră.

Apăsați continuu ⚙ pentru a activa Wi-Fi

Puteți seta modul de control wireless din meniul de configurare.

- Dacă selectați aplicația drept mod de control wireless, puteți căuta „EZVIZ SPORTS” în AppStore sau Google Play™ pentru descărcare și instalare.
  Activați funcția Wi-Fi de pe telefonul mobil, căutați camera via Wi-Fi și conectați-vă la aceasta.
  Nume Wi-Fi: EZVIZ_XXXX
  Parolă Wi-Fi: 1234567890

  i Numele și parola Wi-Fi implicite sunt doar pentru prima conectare. Trebuie să schimbați parola implicită pentru a vă proteja mai bine împotriva riscurilor de securitate, precum accesul neautorizat la produs de către alte persoane care ar putea împiedica funcționarea corespunzătoare și/sau duce la alte consecințe nedorite.
  Numele și parola Wi-Fi vor fi resetate la valorile implicite în cazul în care camera este resetată.
- Dacă selectați Telecomandă drept modul de control wireless, consultați Ghidul de inițiere rapidă al telecomenzii pentru detalii.

Conectare cu un afișaj

Puteți conecta S1 și un monitor cu cablu HDMI pentru a reda videourile și pozele, înregistra și puteți obține și video live.

Conectați camera la afișaj cu un cablu micro-HDMI și porniți camera pentru a afișa vizualizarea live sau redarea pe afișaj.

Cablul HDMI nu este inclus în pachet. Achiziționați-l separat.

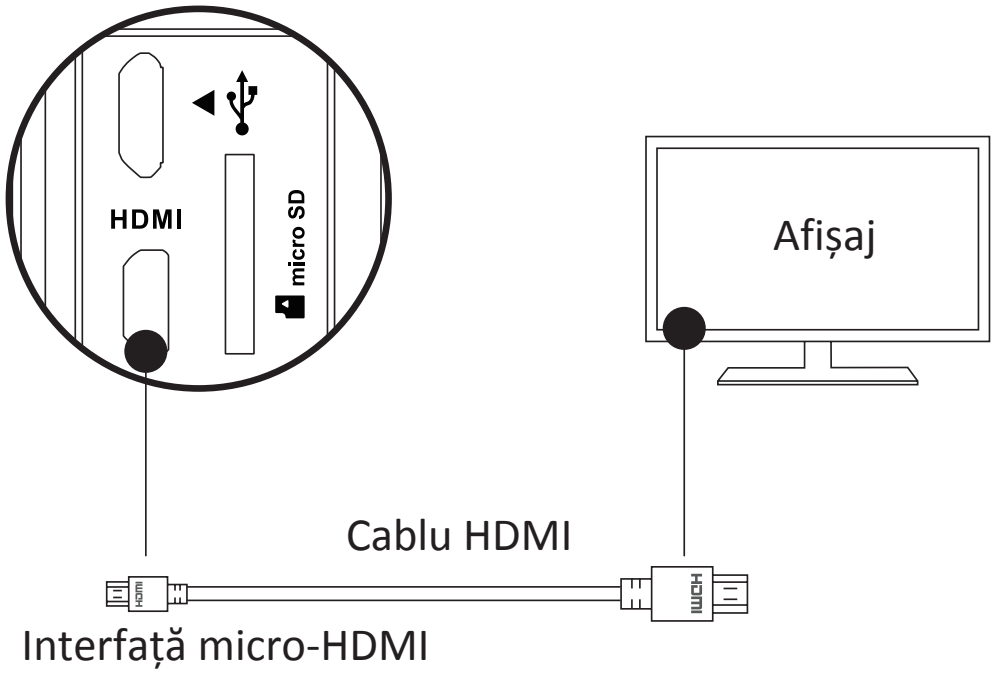

Ecranul LCD va fi nevalid când camera se conectează la un afișaj. Puteți comuta modul de înregistrare sau accesa meniul cu ajutorul butoanelor.

Următorul element/Următorul mod Confirmare Revenire

RO

Anexă: Utilizare adaptor cadru

Adaptorul de cadru este inclus în pachetul camerei. Cu ajutorul adaptorului de cadru, camera poate fi utilizată cu mai multe tipuri de accesorii.

Aplicație 1 Instalarea pe un vehicul aerian

Figura cu camera instalată pe un vehicul aerian este afișată mai jos.

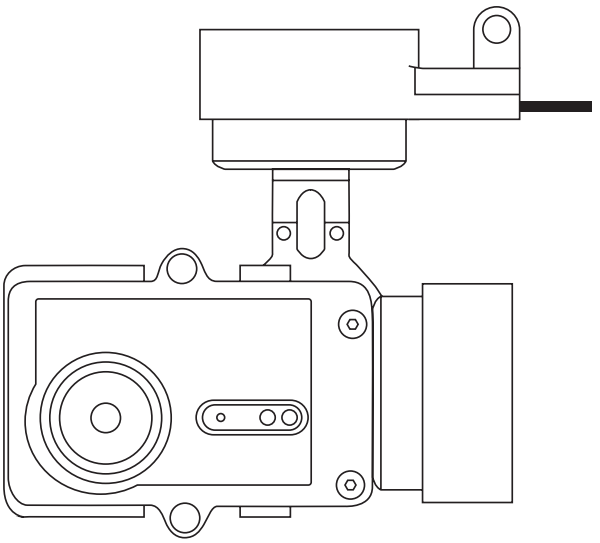

1. Așezați cadrul de fixare pe vehiculul aerian.

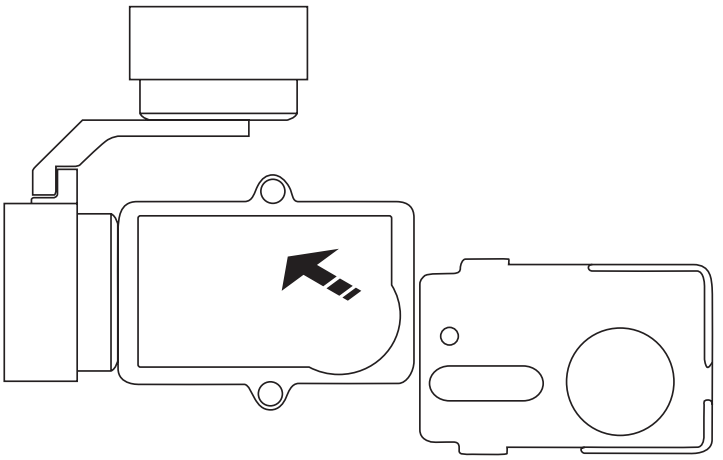

2. Aliniați obiectivul camerei cu orificiul de pe cadrul de fixare.

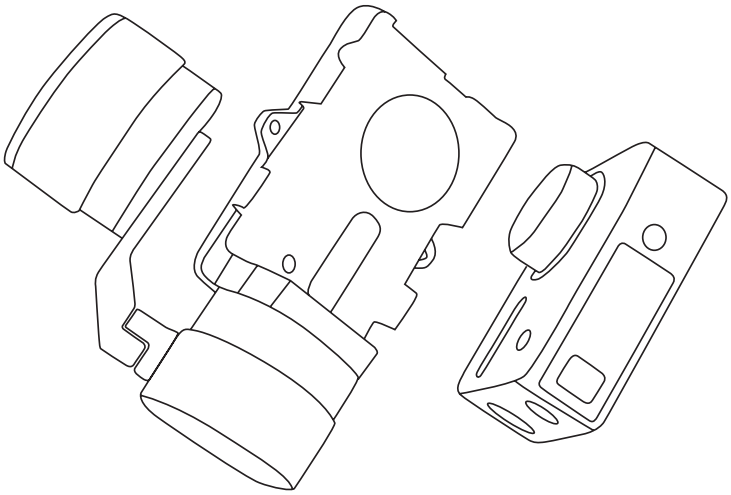

3. Așezați corespunzător clema de fixare conform cu orificiile șuruburilor de pe cadru și apoi fixați cele două șuruburi.

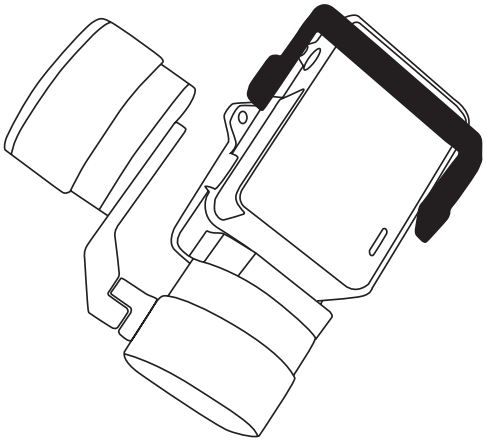

RO

Aplicație 2 Instalarea pe un stabilizator

Figura cu camera instalată pe un stabilizator este afișată mai jos.

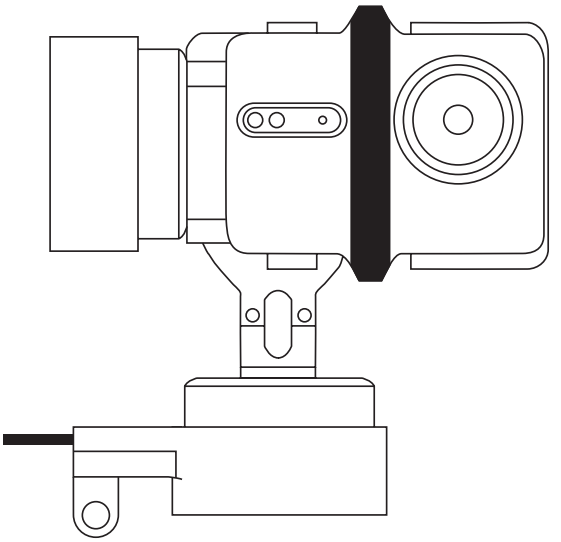

1. Așezați cadrul de fixare pe vehiculul aerian.

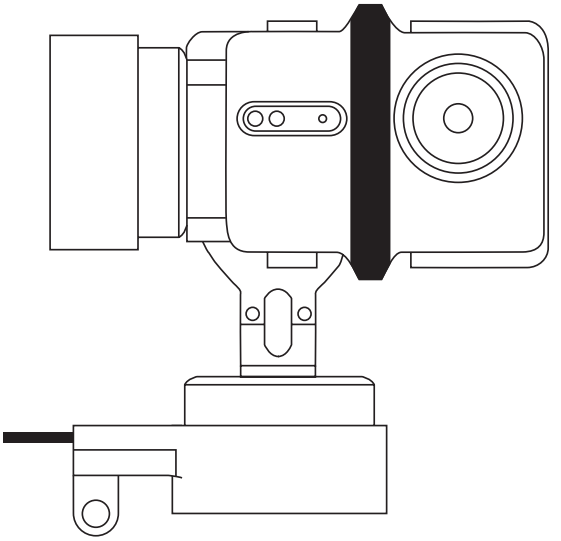

2. Așezați camera pe cadrul de fixare.

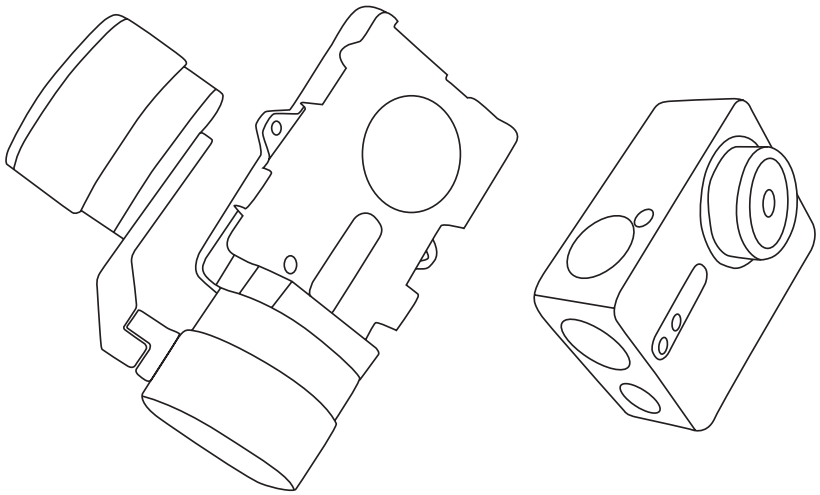

3. Așezați corespunzător clema de fixare conform cu orificiile șuruburilor de pe cadru și apoi fixați cele două șuruburi.

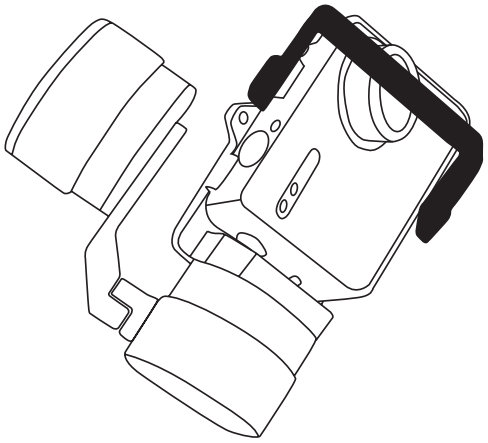

RO

Основни положения

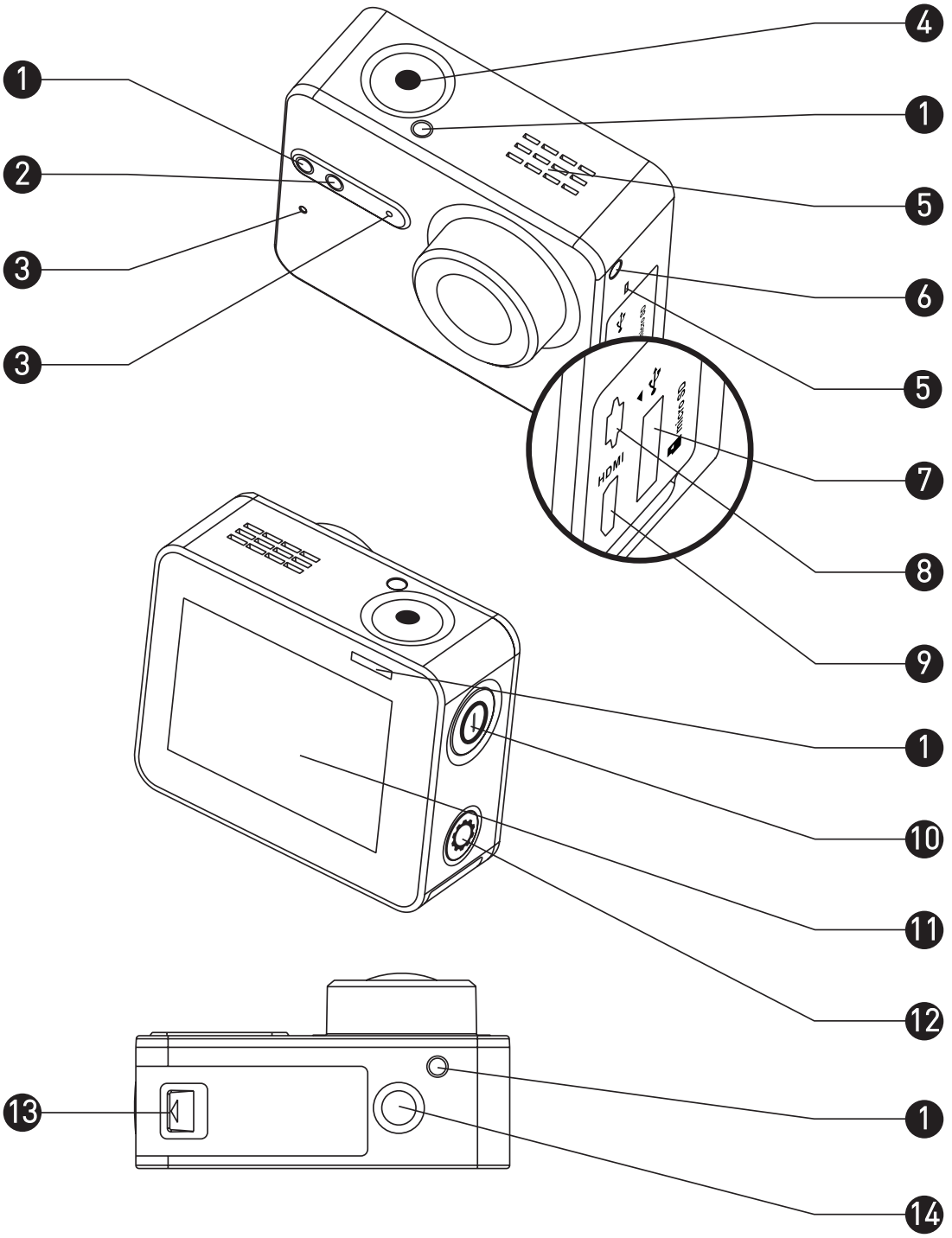

1	Светлинен индикатор за състояние на запис	Непрекъснато активно: Режим на готовност Трептене: Запис
2	Светлинен индикатор за Wi-Fi състояние	Неосветено: Wi-FI е изключена Трептене: Wi-FI е включена
3	Микрофон	Микрофон
4	Затвор	Стартиране/спиране на запис
5	Високоговорител	Доловим звук и видео възпроизвеждане
6	Захранващ светлинен индикатор	Плътно червено: Зареждане Плътно синьо: Заредено
7	Слот за microSD карта	Вмъкнете микро SD карта за съхранение. Микро SD картата не е включена в кутията. Моля, закупете отделно (вижте страница 5 за препоръчителните модели на микро SD карти).
8	USB интерфейс	USB прехвърляне на данни и зареждане.
9	micro-HDMI интерфейс	HDMI изход
10	Бутон на захранването	Задръжте в продължение на 0,5 сек., за да включите и 3 секунди, за да изключите.
11	LCD екран	Сензорен LCD екран
12	Бутон за настройка	Натиснете, за да влезнете в менюто за видео настройки Задръжте, за да включите Wi-Fi
13	Капаче за батерия	Натиснете стрелката и плъзнете навън капачето. Ако батерията се е изразходила, можете да я смените.
14	Стандартна скоба Интерфейс (1/4 инч)	Интерфейс за различни скоби.

BU

Въведение на дисплея

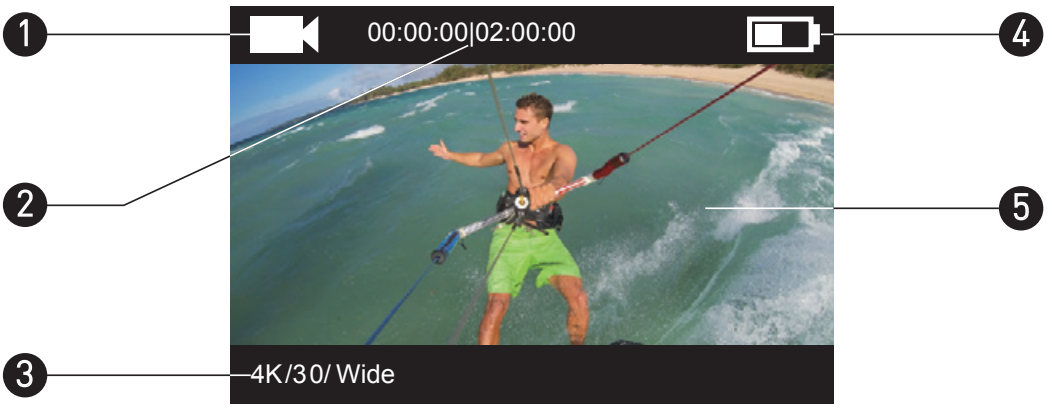

1 Текущ режим на запис

- Видео
- Изображение
- Режим серийни снимки (Burst)
- / Time Lapse (таймлапс) режим

2 Видео: Вече записано време / оставащо време за запис
Режими "Снимка", "Серийни снимки" и "Time Lapse": Номер на заснета снимка/номер на оставаща снимка

3 Видео: Разделителна способност/кадрова честота/зрително поле
Снимка: Разделителна способност
Серийни снимки: Разделителна способност/скорост на заснемане
Time Lapse (таймлапс) режим: Разделителна способност/интервал на заснемане

4 Състояние на батерията

5 Преглед на живо или възпроизвеждане на изображение

Действие

Стъпка 1

Извадете камерата

По подразбиране камерата трябва да се съхранява във водоустойчив калъф. Преди първоначалната ѝ употреба, извадете камерата от водоустойчивия калъф, за да поставите microSD картата и да заредите камерата.

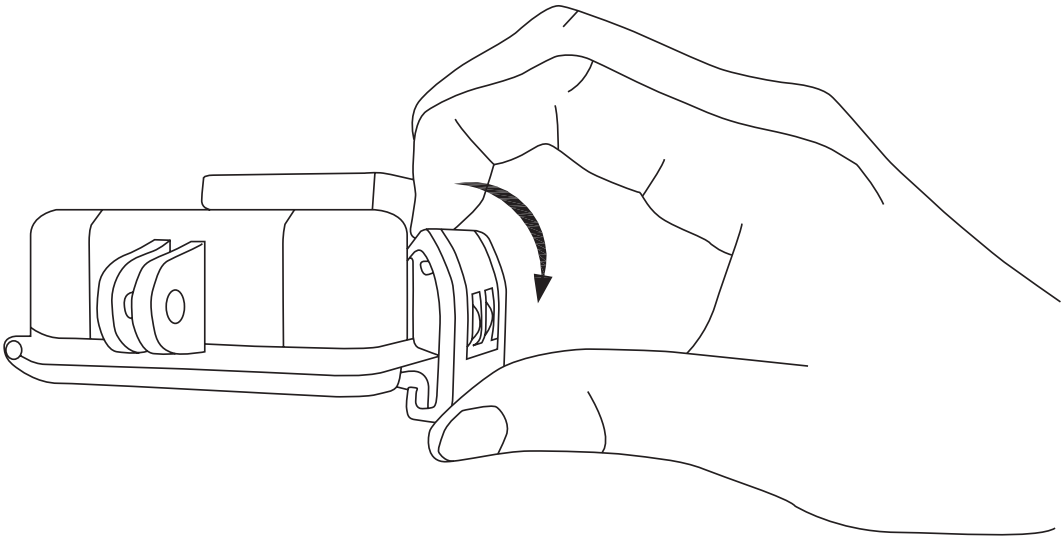

BU

Стъпка 2

Поставете microSD картата.

Камерата поддържа запис на видео и снимки във вградената карта с памет.
Вмъкнете микро SD карта в слот на микро SD карта. (Използвайте препоръчания модел карта, като капацитетът ѝ не трябва да е под 4 ГБ).
Изискване за ниво на MicroSD картата: Клас 10 и по-висок.
Препоръка за MicroSD картата:
SANDISK EXTREME® 32 ГБ microSDHC™
SANDISK EXTREME® 64 ГБ microSDHC™
LEXAR® 32 ГБ microSDHC™
LEXAR® 64 ГБ microSDHC™

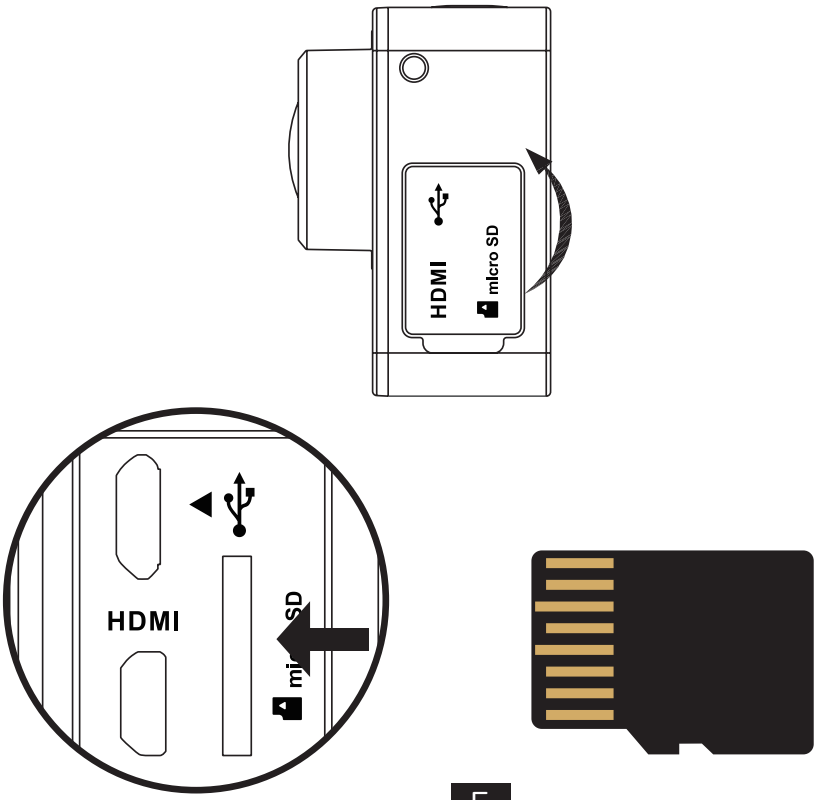

Стъпка 3

Заредете камерата.

1 Поставете батерията

Натиснете стрелката и плъзнете навън капачето, както е посочено на стрелката. Поставете батерията и върнете обратно капачето.

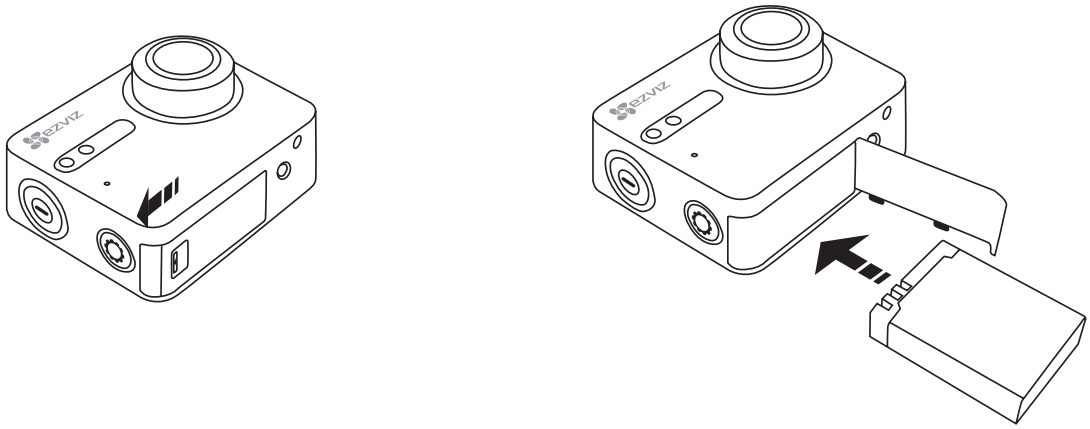

2 Свързване към захранване

Препоръчително е преди първоначална употреба на камерата направите един пълен цикъл на зареждане на камерата в изключено състояние.

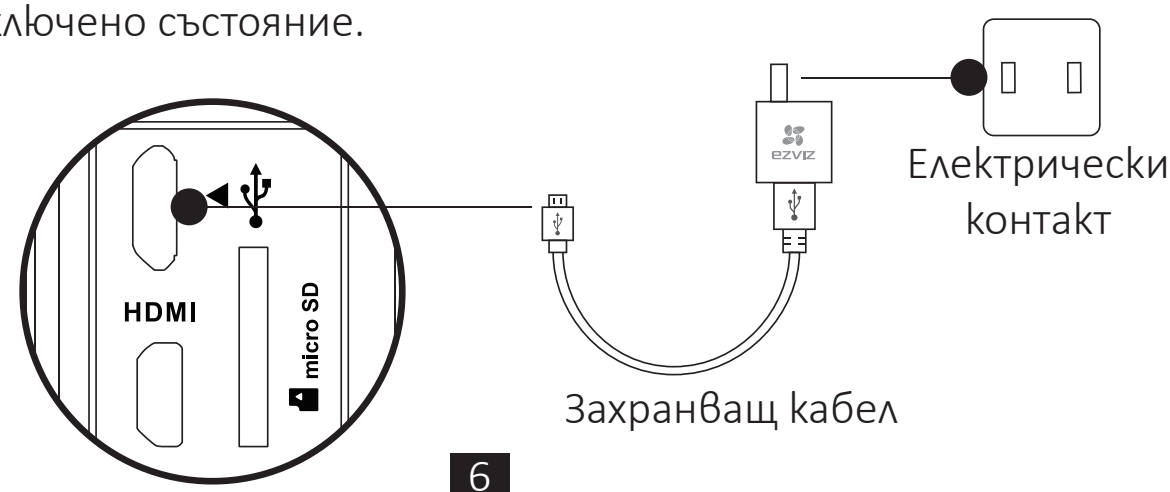

BU

Включване и изключване

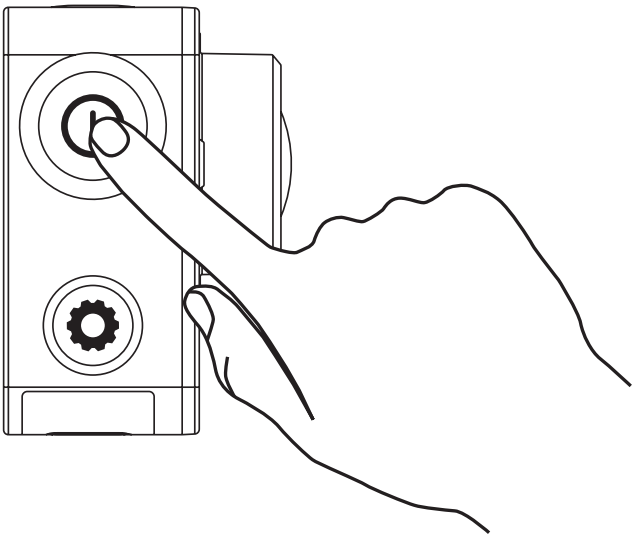

Включване

Задръжте бутона на захранването ⏻ и го освободете, когато звънецът спре сигнализацията. Звънецът сигнализира интензивно, а светлинният индикатор за състоянието на камерата примигва в лилаво. Когато индикаторът става плътно син, камерата е включена и е в режим на готовност.

Изключване

Задръжте бутона на захранването ⏻ и го освободете, когато звънецът спре сигнализацията, светлинният индикатор за състоянието на камерата се изключи, при което и самата камера се изключва.

i Не можете да изключвате камерата, докато камерата записва или заснема снимки.

Запис

Камерата поддържа четири режима на запис.

Видео	Запис на видеоклип
Изображение	Заснемане на снимка
Режим серийни снимки (Burst)	Заснемане на няколко снимки за кратък интервал от време.
Снимка в режим Time Lapse (таймлапс)/ Видео в Time Lapse (таймлапс) режим	Непрекъснато заснемане на снимки съобразно предварително указан интервал; Непрекъснато заснемане на снимки съобразно предварително указан интервал и преобразуване на снимките във видео.

Натиснете ● за запис.

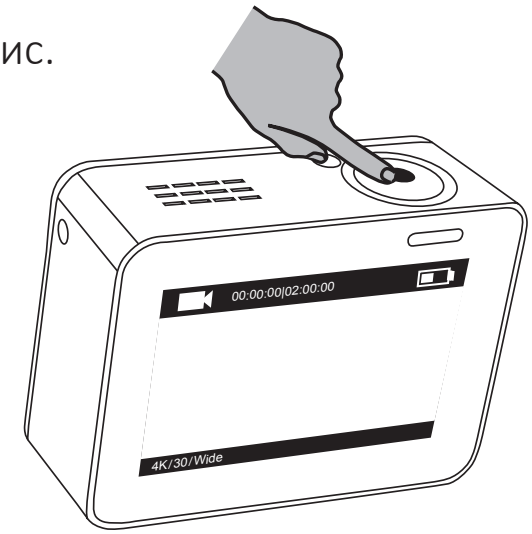

Натиснете ⏻, за да преминете към следващия режим на запис или възпроизвеждане.

BU

Настройване на параметри

За да видите текущия режим на запис, докоснете сензорния екран. Плъзнете ▬ нагоре или натиснете ⚙, за да укажете разширените параметри на записа.

За да влезете в главното меню, плъзнете < вляво. За да влезет в режима за настройка на камерата, можете да промените режима на запис или да докоснете иконата ⚙ Setup.

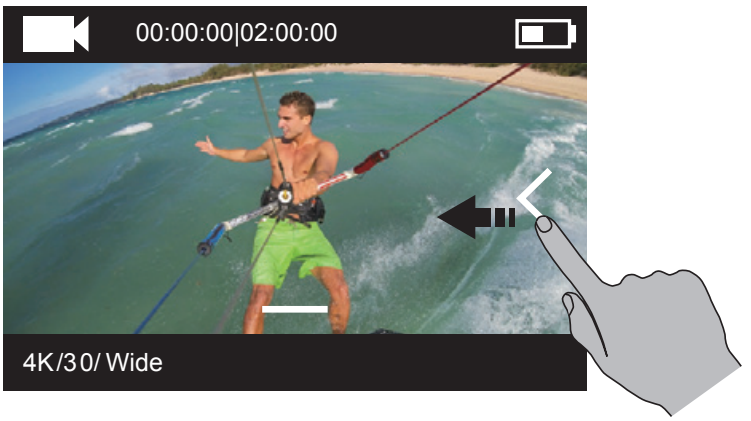

Безжично управление

Можете да включите Wi-Fi режима на камерата, за да позволите на дистанционното управление или приложението EZVIZ SPORTS да осъществи връзка с камерата.

За да включите Wi-Fi, задръжте ⚙. Можете да настроите режима на безжично управление от менюто за настройка.

- Ако изберете приложението да играе роля на режима за безжично управление, можете да потърсите “EZVIZ SPORTS” в App Store или Google Play™ за да изтеглите и инсталирате приложението.

  Включете Wi-Fi функцията от мобилния си телефон, открийте Wi-Fi сигнала на камерата и се свържете с нея.

  Wi-Fi име: EZVIZ_XXXX

  Wi-Fi парола: 1234567890

  i Първоначалните Wi-Fi име и парола служат само за първоначално влизане. За да осигурите по-надеждна защита срещу рискове спрямо сигурността, например неразрешен достъп до продукта от външни лица, който може да попречи на безпроблемното му функциониране и/или да доведе до други нежелани последствия, трябва да смените първоначалната парола. След рестартиране на камерата първоначалното Wi-Fi име и парола ще бъдат възстановени.

- Ако изберете „Дистанционен“ като режим на безжично управление, потърсете повече информация в краткото начално ръководство за работа с дистанционното управление.

BU

Свързване чрез дисплей

Можете да свържете S1 с монитора посредством HDMI кабел, за да възпроизвеждате видеоклипове и снимки, да записвате и преглеждате на живо.

Свържете камерата с дисплея посредством micro-HDMI кабел и я включете, за да изведете на дисплея режима на преглед на живо или възпроизвеждане.

HDMI кабелът не е включен в комплекта. Моля, закупете го отделно.

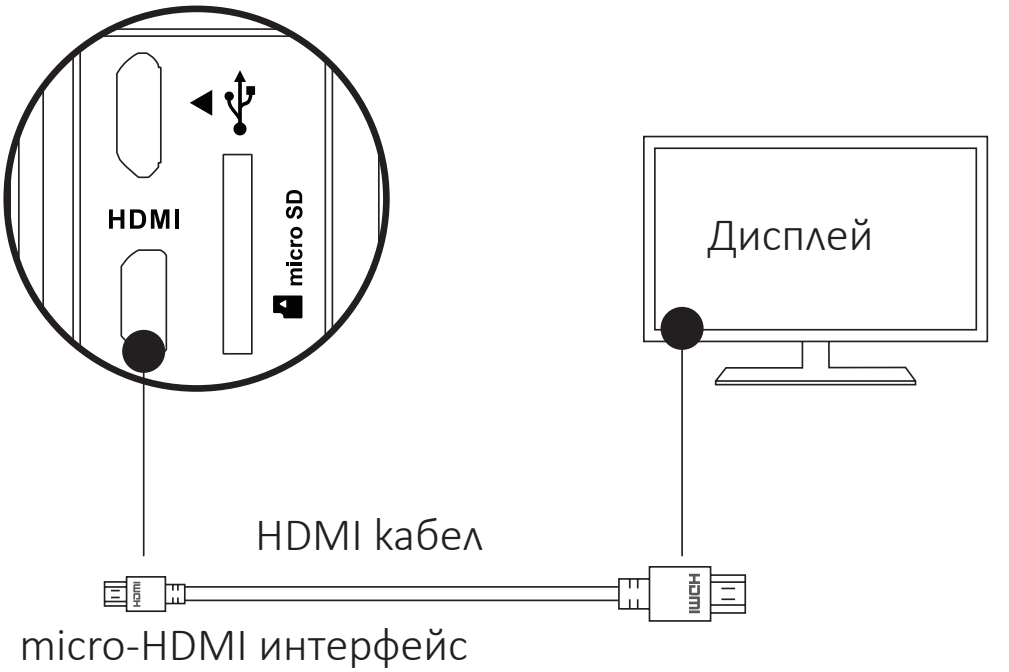

Когато камерата се свърже с дисплея, LCD екранът ще бъде неактивен. Можете да смените режима на запис или да влезете в менюто с помощта на бутоните.

Следващ елемент/следващ режим Потвърдете Обратно

Приложение: Употреба на кадровия адаптер

Кадровият адаптер е включен в комплекта на камерата. С помощта на кадровия адаптер камерата може да се използва с разнообразни принадлежности.

Приложение 1 Монтаж върху дрон

По-долу е показана фигура на камера, монтирана върху дрон.

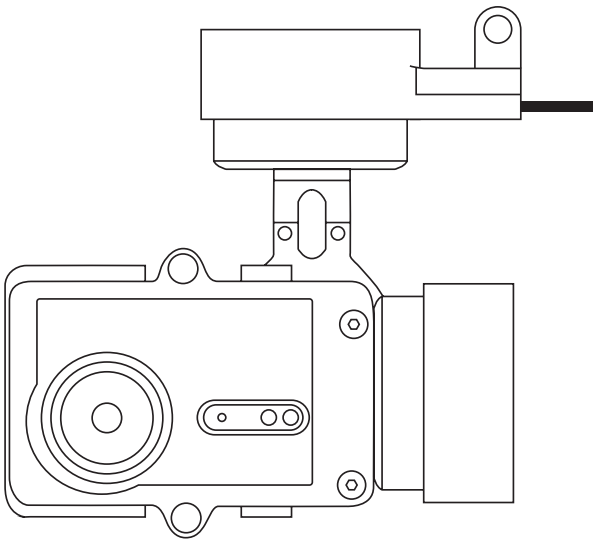

1. Поставете крепежния елемент върху дрона.

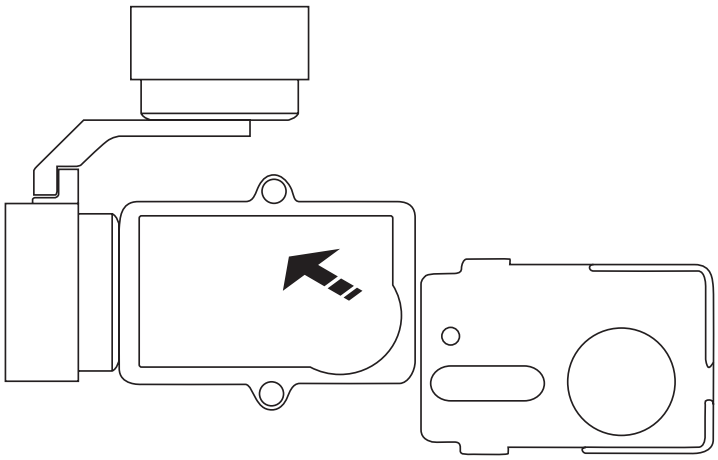

BU

2. Подравнете обектива на камерата спрямо отвора на крепежния елемент.

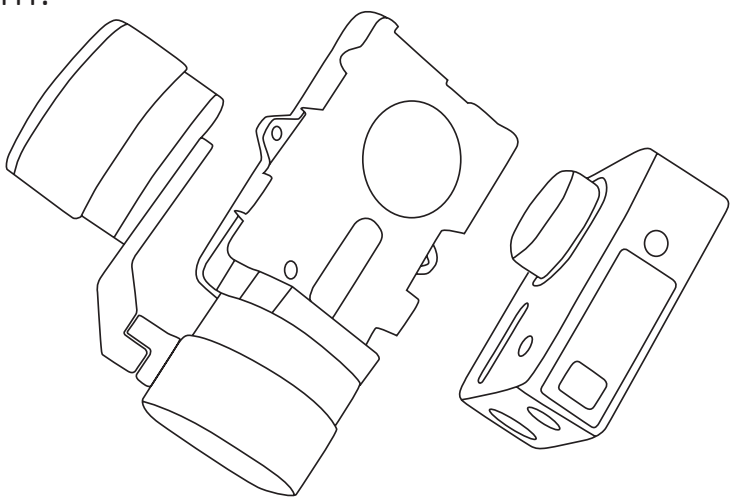

3. Наместете крепежната конзола точно спрямо отворите на винтовете на елемента и след това затегнете двата винта.

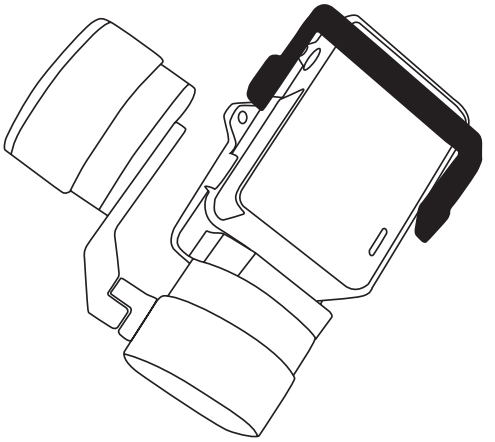

Приложение 2 Монтаж върху стабилизатор

По-долу е показана фигура на камера, монтирана върху стабилизатор.

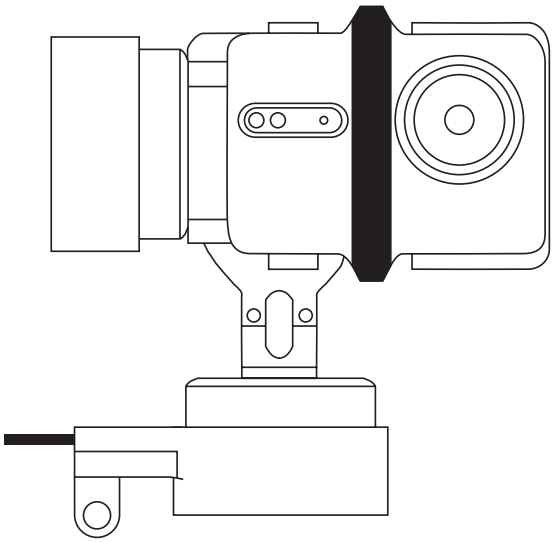

1. Поставете крепежния елемент върху дрона.

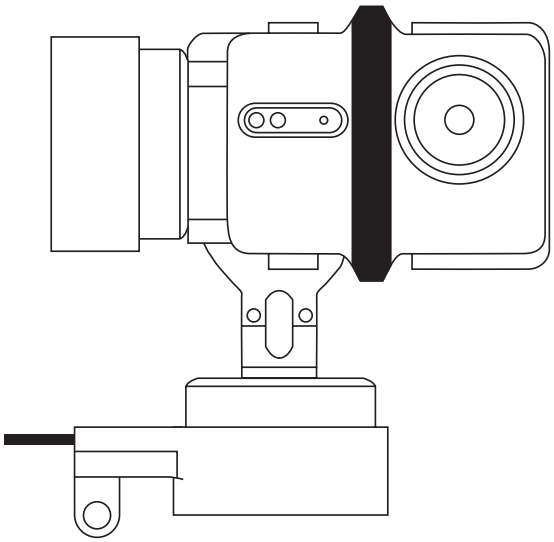

BU

2. Върнете обратно камерата върху крепежния елемент.

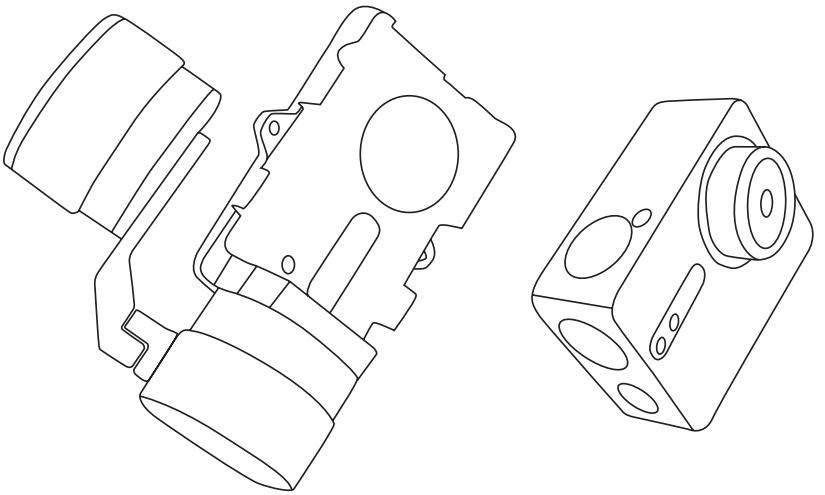

3. Наместете крепежната конзола точно спрямо отворите на винтовете на елемента и след това затегнете двата винта.

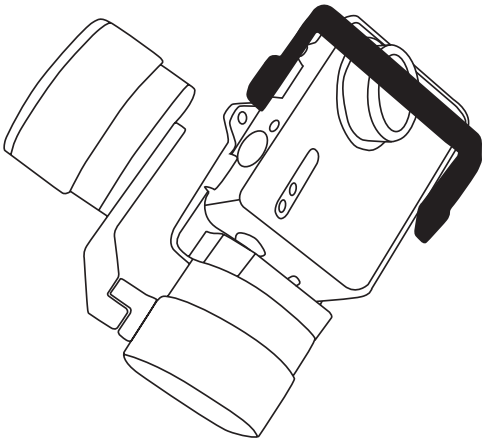

Alapok

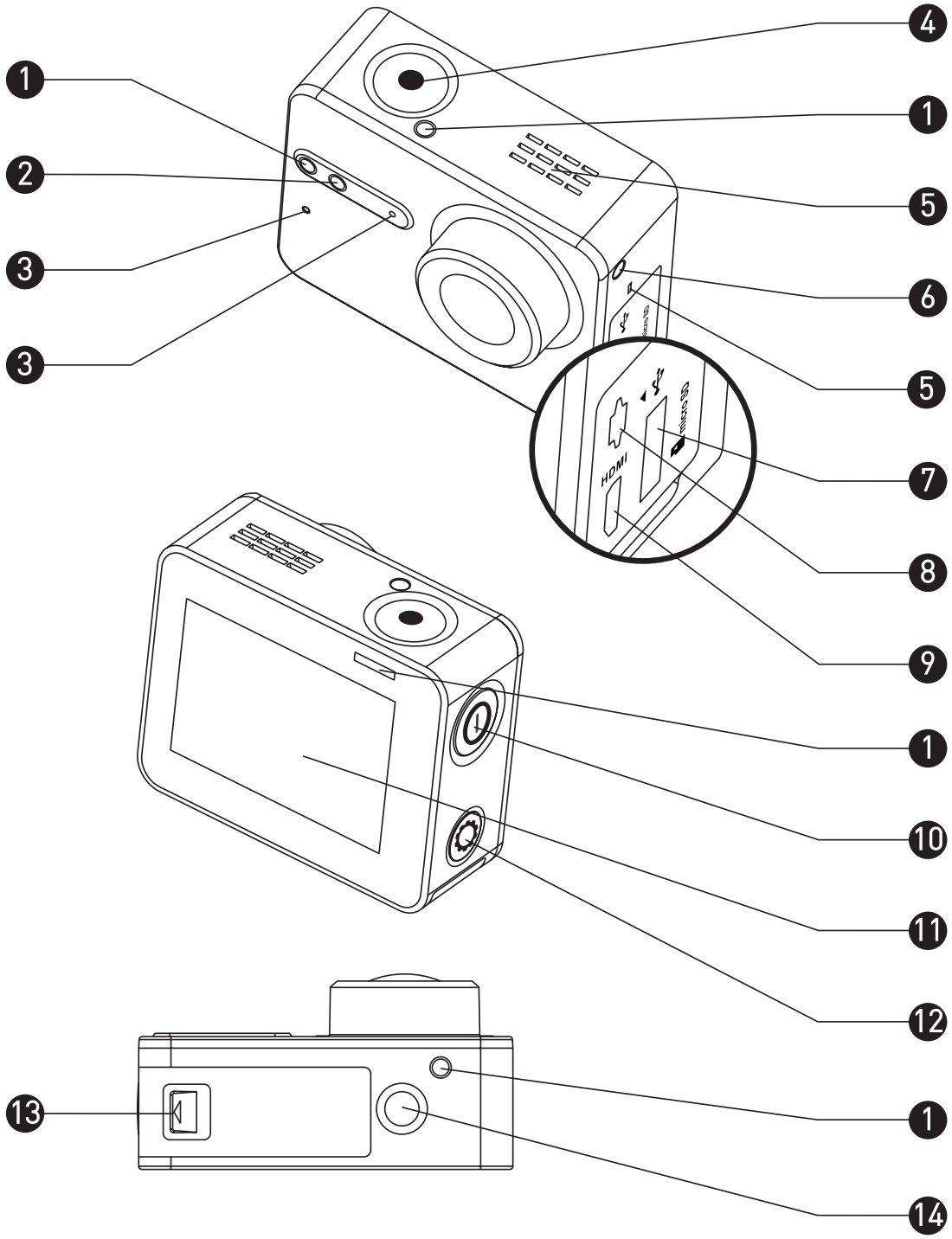

HU

1	Felvétel állapotjelző LED-lámpa	Folyamatosan be: Készenlét Villog: Rögzítés
2	Wi-Fi állapotjelző LED-lámpa	Nem világít: A Wi-Fi kikapcsolva Villog: A Wi-Fi bekapcsolva
3	MIC	Mikrofon
4	Zár	Felvétel indítása/leállítása
5	Hangszóró	Hallható hang és videolejátszás
6	Bekapcsolásjelző LED-lámpa	Folyamatos vörös: Töltés Folyamatos kék: Feltöltve
7	microSD-kártya nyílása	Helyezzen be egy microSD-kártyát adattároláshoz. A microSD-kártyát a doboz nem tartalmazza. Kérjük, vásárolja meg külön (az ajánlott microSD-kártyamodelleket lásd a 5. oldalon).
8	USB-csatlakozó	USB-adatátvitel és-töltés.
9	micro-HDMI felület	HDMI-kimenet
10	Bekapcsolás gomb	Nyomja meg 0,5 másodpercig a bekapcsoláshoz, 3 másodpercig a kikapcsoláshoz.
11	LCD-képernyő	LCD-érintőképernyő
12	Beállítás gomb	Nyomja meg a videobeállító menü megnyitásához Tartsa lenyomva a Wi-Fi bekapcsolásához
13	Elemfedél	Tartsa lenyomva a nyilat és húzza ki a fedelet. Ha kimerült, kicserélheti az elemet.
14	Normál bilincs Csatlakozó (1/4 in)	Csatlakozó különböző bilincsekhez.

Bevezetés a kijelzőhöz

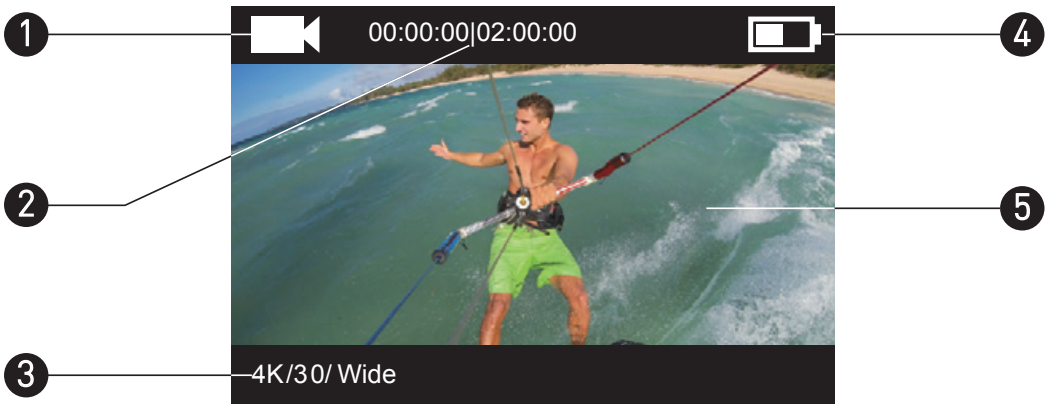

1 Aktuális felvételkészítési mód

- Videó
- Fénykép
- Sorozat
- Lassítás

2 Videó: Már rögzített idő/Még rögzíthető idő

Felvétel + Sorozat + Lassítás: Képek száma/Még készíthető képek száma

3 Videó: Felbontás/Képkockaszám/Látómező

Fénykép: Felbontás

Sorozat: Felbontás/Rögzítési sebesség

Lassítás: Felbontás/Rögzítési időköz

4 Akkumulátorállapot

5 Élő nézet vagy kép lejátszása

HU

Működés

1. lépés

Vegye ki a kamerát

A kamera alapkiszerelésben vízálló burkolatban található. Az első használat előtt ki kell vennie a kamerát a vízálló burkolatból a microSD-kártya behelyezéséhez és a töltéshez.

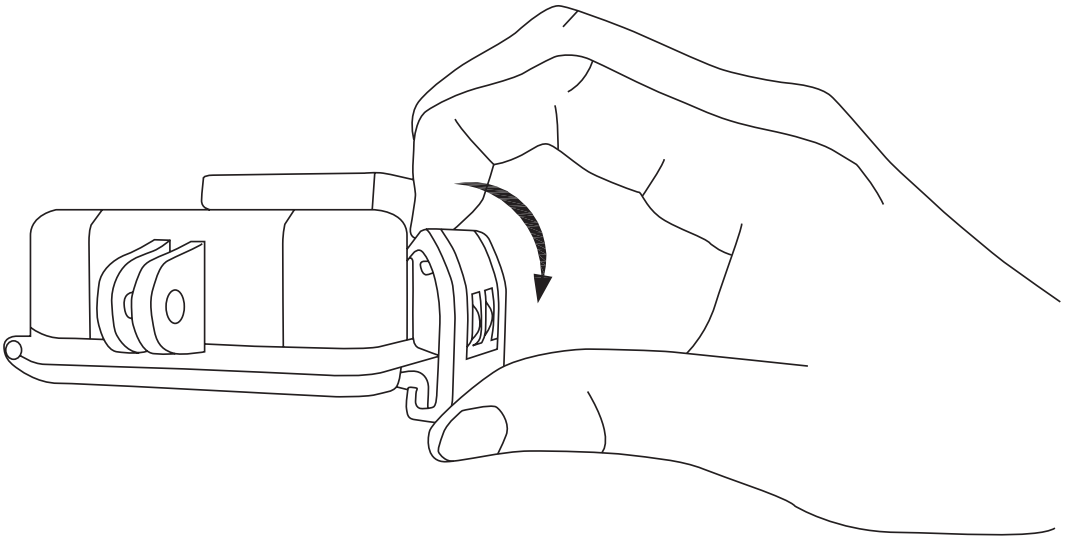

2. lépés

Helyezze be a microSD-kártyát.

A kamera csak videók és képek tárolását támogatja a helyi memóriakártyán.
Helyezze a microSD-kártyát a microSD-kártyanyílásba. (Használja az ajánlott kártyamodellt, és a kártya kapacitása ne legyen kevesebb 4 GB-nál.)
MicroSD-kártya szintkövetelmény: 10. osztály és afelett
MicroSD-kártya ajánlás:
SANDISK EXTREME® 32GB microSDHC™
SANDISK EXTREME® 64GB microSDHC™
LEXAR® 32GB microSDHC™
LEXAR® 64GB microSDHC™

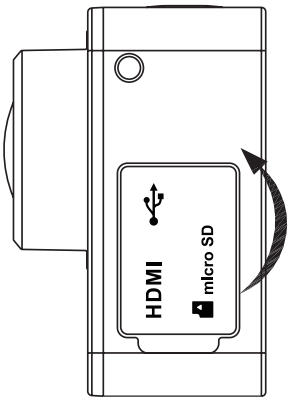

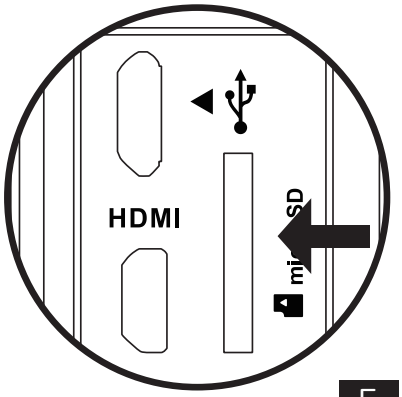

HU

3. lépés

Töltse fel a kamerát.

1 Az elem behelyezése

Tartsa lenyomva a nyilat és húzza ki a fedelet a nyílnak megfelelően. Helyezze be az elemet és tegye vissza a fedelet.

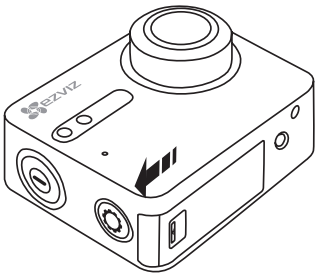

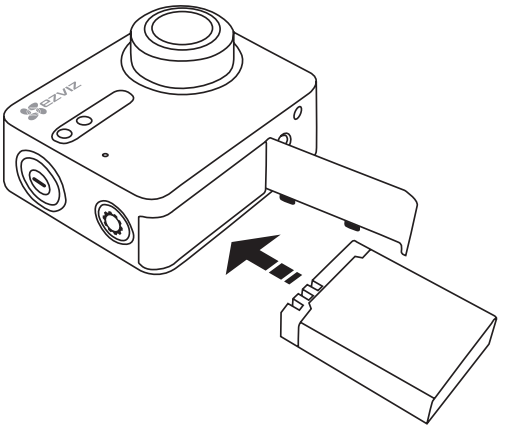

2 Csatlakoztatás áramforráshoz

Tanácsos a kamerát kikapcsolt állapotban teljesen feltölteni, mielőtt először használná a kamerát.

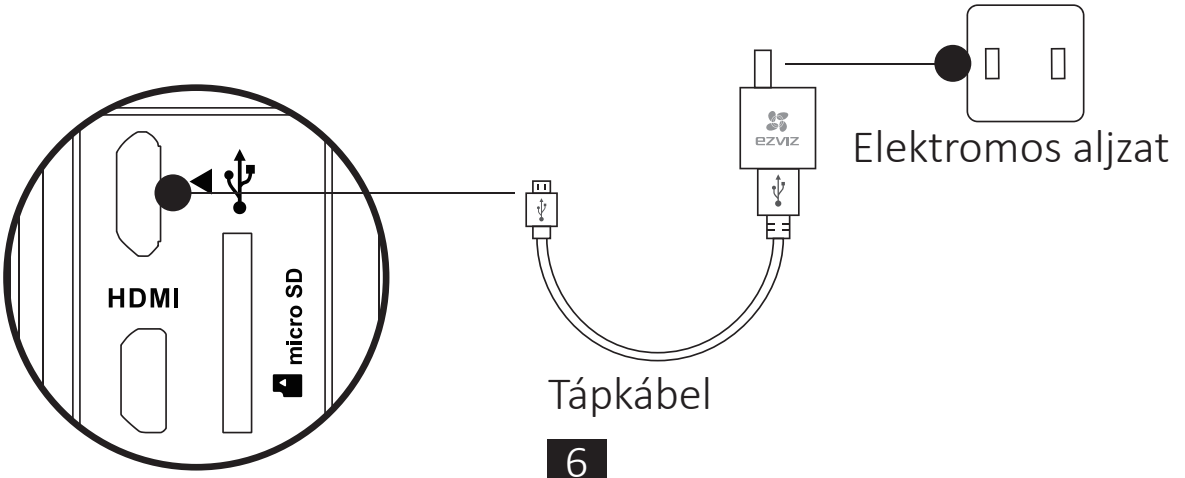

Bekapcsolás és kikapcsolás

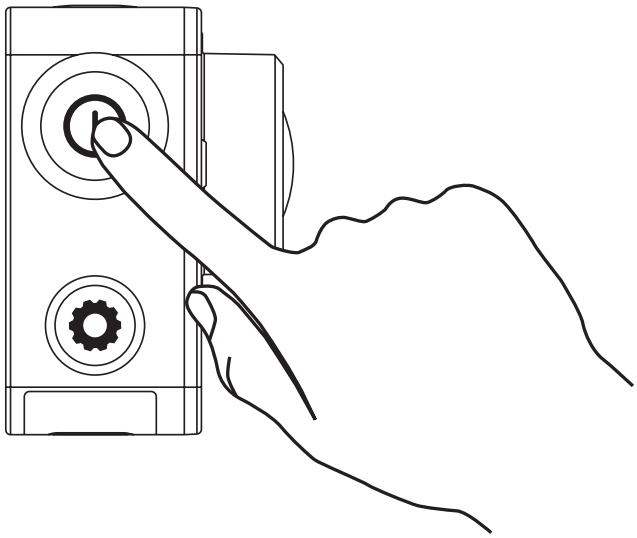

Bekapcsolás

Nyomja meg és tartsa lenyomva a bekapcsoló gombot ⏻, majd engedje el, amíg a berregő jelez. A berregő egymás után gyorsan jelez, a kamera állapotjelző LED-je pedig lila színnel villog. Amikor a kijelző folyamatos kékre vált, a kamera be van kapcsolva és készenlétben van.

Kikapcsolás

Tartsa lenyomva a bekapcsoló gombot ⏻, majd engedje el, amíg a berregő jelez, ekkor a kamera állapotjelző LED-je kikapcsol, és a kamera is kikapcsol.

HU

i Nem ajánlott a kamera kikapcsolása akkor, amikor a kamera felvételt készít vagy fényképet rögzít.

Rögzítés

A kamera négy felvételkészítési módot támogat.

Videó	Videó rögzítése
Fénykép	Fénykép készítése
Sorozat	Több fénykép készítése rövid időközökkel.
Lassított fénykép/ Lassított videó	Folyamatos fényképkészítés előre meghatározott ideig; Folyamatos fényképkészítés előre meghatározott ideig és fényképek átalakítása videóvá.

Nyomja meg a ● gombot a felvételkészítéshez.

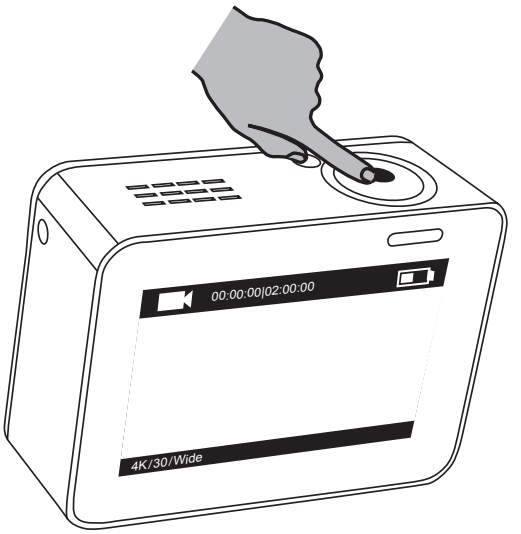

Nyomja meg a ⏻ gombot a következő felvételkészítési módra vagy a lejátszásra kapcsoláshoz.

Paraméterek beállítása

Érintse meg az érintőképernyőt az aktuális felvételkészítési mód megjelenítéséhez.

Csúsztassa az ikont felfelé vagy nyomja meg az ikont a speciális felvételkészítési paraméterek megadásához.

Csúsztassa balra az ikont a főmenübe való belépéshez.

Megváltoztathatja a felvételkészítési módot vagy megérintheti az Setup ikont a kamera beállítási menübe való belépéshez.

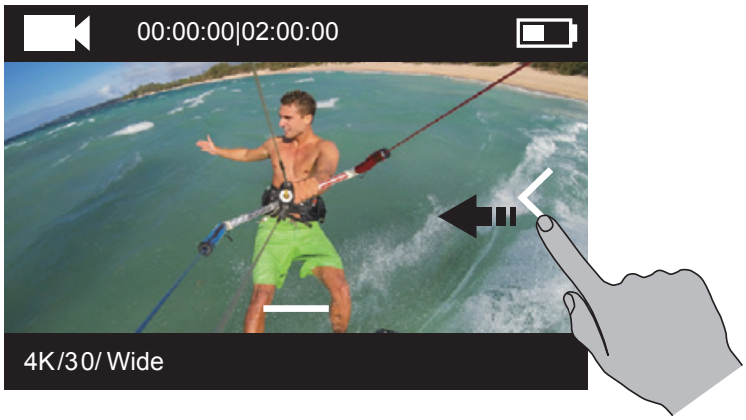

HU

Vezeték nélküli vezérlés

Bekapcsolhatja a kamera Wi-Fi funkcióját, ha szeretné engedélyezni, hogy a távirányító vagy az EZVIZ SPORTS alkalmazás kapcsolódjon a kamerához.

Tartsa lenyomva a ⚙ gombot a Wi-Fi bekapcsolásához.

Beállíthatja a vezeték nélküli üzemmódot a beállító menüben.

- Ha az alkalmazást választja vezeték nélküli vezérlési módként, akkor megkeresheti az „EZVIZ SPORTS” appot az App Store-ban vagy a Google Play™ webhelyen az app letöltéséhez és telepítéséhez. Kapcsolja be mobiltelefonja Wi-Fi-funkcióját, keresse meg a kamera Wi-Fi-jelét és kapcsolódjon hozzá.

  Wi-Fi-név: EZVIZ_XXXX
  Wi-Fi-jelszó: 1234567890

  ℹ Az alapértelmezett Wi-Fi-név és jelszó csak az első bejelentkezés céljára szolgál. Ezt az alapértelmezett jelszót meg kell változtatnia a biztonsági kockázatok, pl. a termék mások által történő jogosulatlan elérése elleni nagyobb védelem érdekében, mert az megakadályozhatja a termék megfelelő működését és/vagy nemkívánatos következményekhez vezethet. A Wi-Fi-név és a jelszó is visszaáll az alapértelmezettre a kamera visszaállítása után

- Ha vezeték nélküli vezérlési módként a Távoli lehetőséget választja, a részletekért olvassa el a Gyors útmutató a távirányítóhoz című részt.

Kapcsolódás kijelzőhöz

Csatlakoztathatja az S1 készüléket és a monitort egy HDMI-kábellel videók és fényképek megtekintéséhez, felvételkészítéshez és élő videókép megtekintéséhez.
Csatlakoztassa a kamerát a kijelzőhöz egy micro-HDMI-kábellel, majd kapcsolja be a kamerát az élő kép megjelenítéséhez vagy lejátszáshoz a kijelzőn.

i A HDMI-kábelt a doboz nem tartalmazza. Kérjük, vásárolja meg külön.

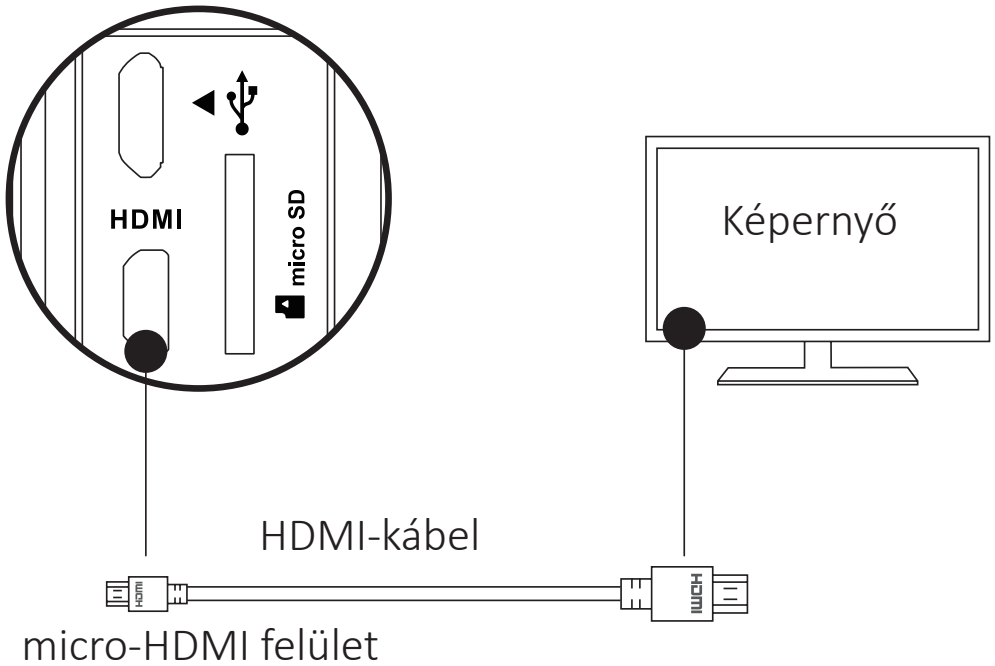

HU

Az LCD-képernyő érvénytelenné válik, ha a kamera egy kijelzőhöz kapcsolódik. Kiválaszthatja a felvételkészítési módot vagy beléphet egy menübe a gombokkal.

Következő tétel/Következő üzemmód Jóváhagyás Vissza

Függelék: Képadapter használata

A képadapter a kamera csomagolásában található. A képadapterrel a kamera sokféle tartozékkal használható együtt.

1. applikáció Telepítés légi járművön

A légi járművön telepített kamera ábrája alább látható.

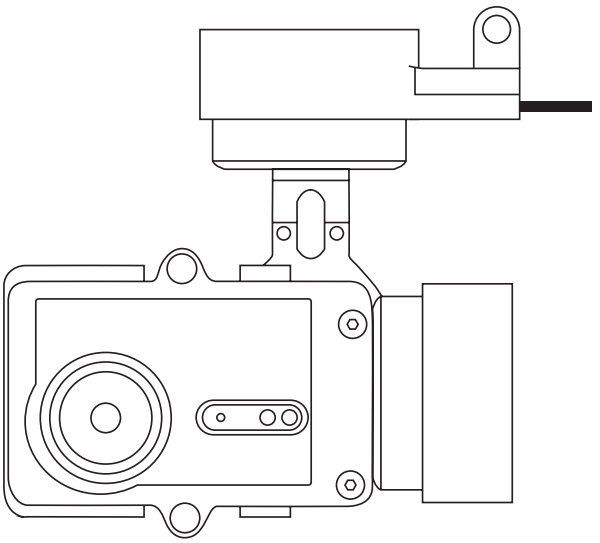

1. Helyezze el a rögzítőkeretet a légi járművön.

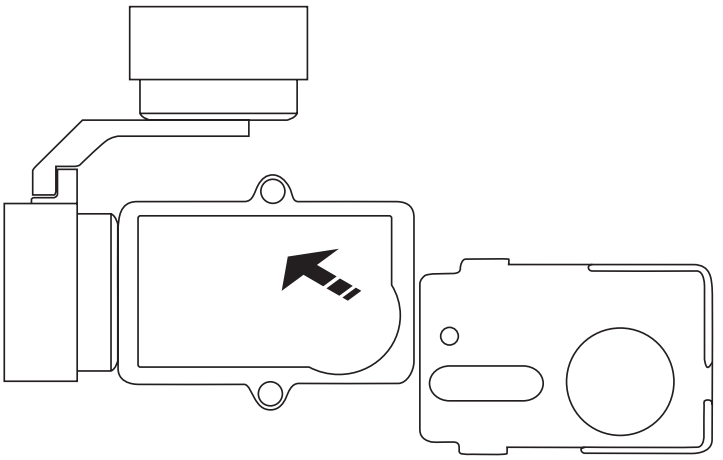

2. Igazítsa be a kamera lencséjét a rögzítőkereten lévő nyíláshoz.

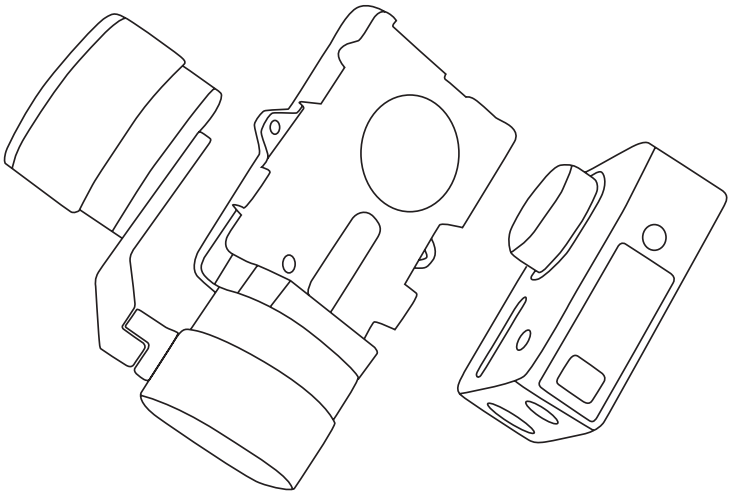

3. Helyezze fel megfelelően a rögzítőkeretet a kereten lévő csavarfuratoknak megfelelően, majd csavarja be a két csavart.

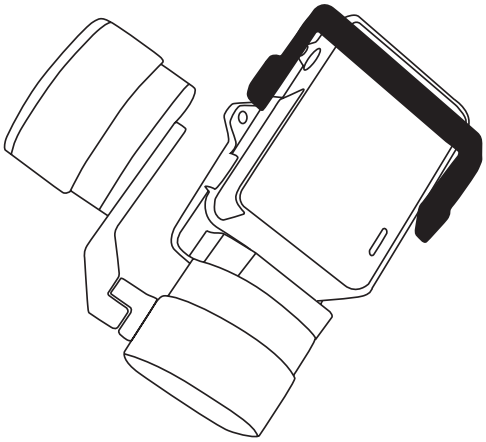

HU

2. applikáció Telepítés stabilizátoron

A stabilizátoron telepített kamera ábrája alább látható.

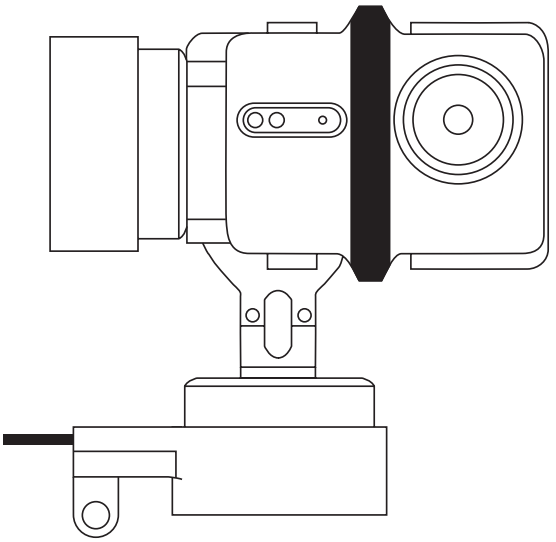

1. Helyezze el a rögzítőkeretet a légi járművön.

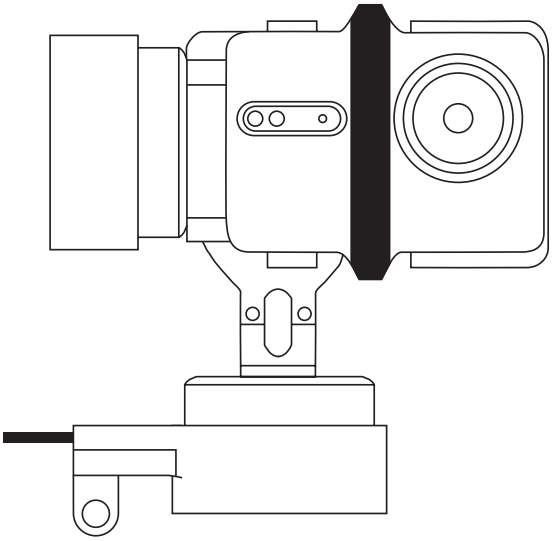

2. Helyezze el fordítva a kamerát a rögzítőkereten.

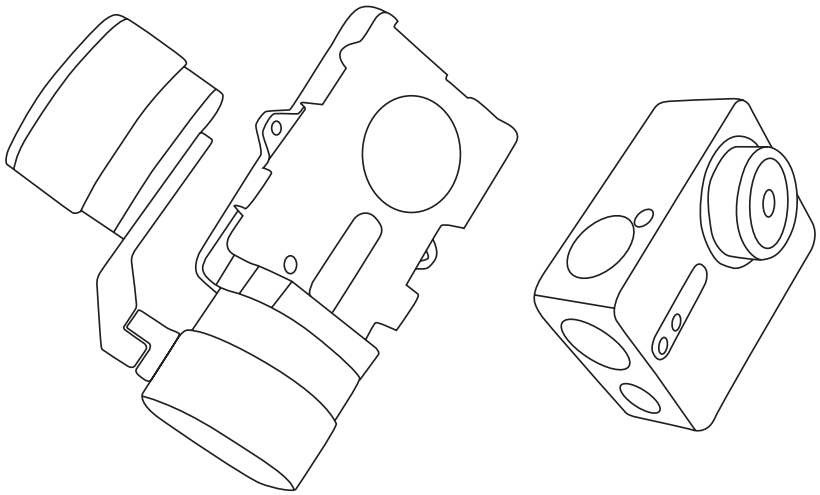

3. Helyezze fel megfelelően a rögzítőkeretet a kereten lévő csavarfuratoknak megfelelően, majd csavarja be a két csavart.

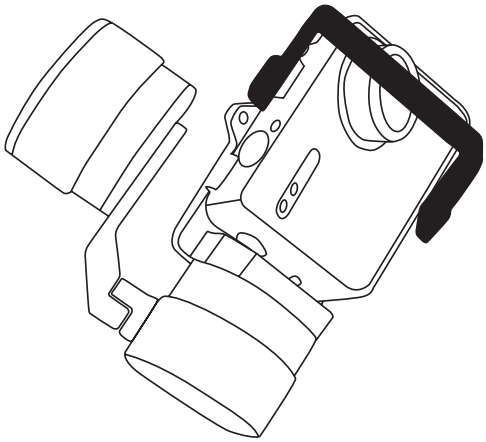

HU

Βασικά στοιχεία

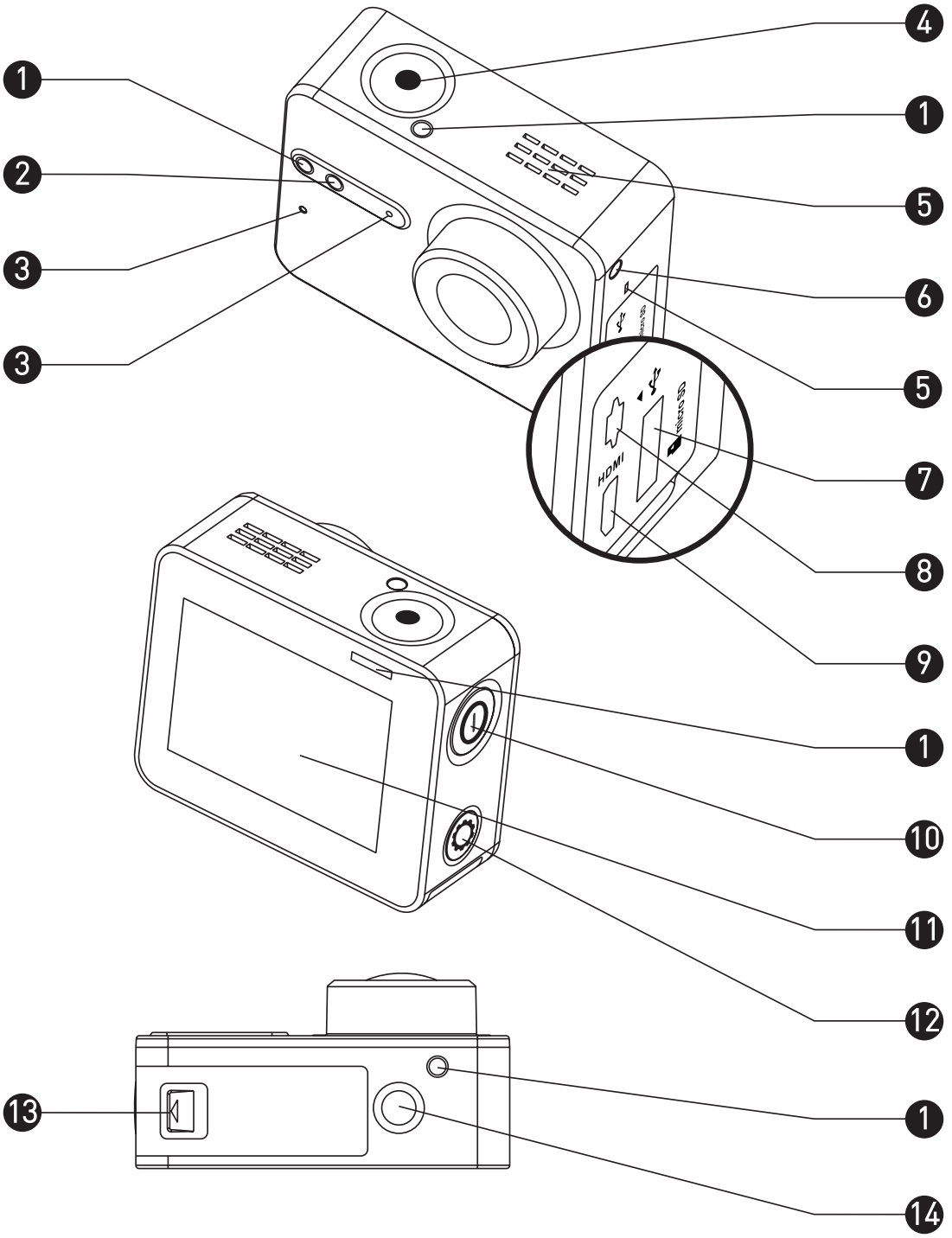

1	Ενδεικτική λυχνία LED κατάστασης εγγραφής	Ανάβει σταθερά: Αναμονή Αναβοσβήνει: Πραγματοποιείται εγγραφή
2	Ενδεικτική λυχνία LED κατάστασης Wi-Fi	Σβηστή: Το Wi-Fi είναι απενεργοποιημένο Αναβοσβήνει: Το Wi-Fi είναι ενεργοποιημένο
3	MIC	Μικρόφωνο
4	Κλείστρο	Έναρξη/διακοπή εγγραφής
5	Ηχείο	Αναπαραγωγή ήχου βίντεο
6	Ενδεικτική λυχνία LED λειτουργίας	Ανάβει με κόκκινο χρώμα: Φόρτιση Ανάβει με μπλε χρώμα: Φορτισμένη
7	Υποδοχή κάρτας microSD	Τοποθετήστε κάρτα microSD για αποθήκευση. Η κάρτα microSD δεν περιλαμβάνεται στο κουτί. Αγοράστε την ξεχωριστά (ανατρέξτε στη σελίδα 5 για τα συνιστώμενα μοντέλα καρτών microSD).
8	Θύρα USB	Μεταφορά δεδομένων και φόρτιση μέσω USB.
9	Θύρα micro-HDMI	Έξοδος HDMI
10	Κουμπί λειτουργίας	Πατήστε το παρατεταμένα για 0,5 δευτερόλεπτο για ενεργοποίηση και 3 δευτερόλεπτα για απενεργοποίηση.
11	Οθόνη LCD	Οθόνη αφής LCD
12	Κουμπί ρυθμίσεων	Πατήστε το για να μεταβείτε στο μενού ρυθμίσεων βίντεο Κρατήστε το πατημένο για να ενεργοποιήσετε το Wi-Fi
13	Κάλυμμα μπαταρίας	Πιέστε το βέλος και τραβήξτε το κάλυμμα προς τα έξω. Μπορείτε να αντικαταστήσετε την μπαταρία αν εξαντληθεί.
14	Υποδοχή τυπικής βάσης (1/4 της ίντσας)	Υποδοχή για διάφορες βάσεις.

Εισαγωγή στην οθόνη

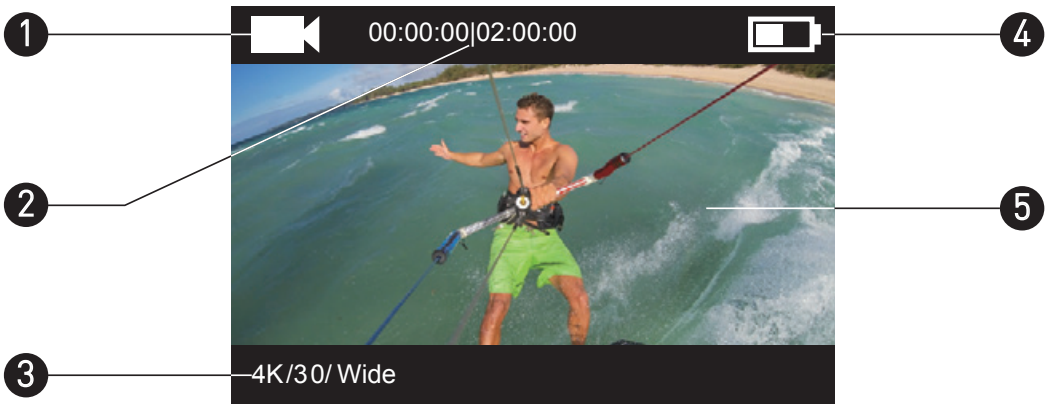

1 Τρέχουσα λειτουργία εγγραφής

- Βίντεο
- Φωτογραφία
- Συνεχής λήψη
- / Λήψη σε τακτά χρονικά διαστήματα

2 Βίντεο: Χρόνος που χρησιμοποιήθηκε για εγγραφή / Χρόνος που απέμεινε για εγγραφή

Φωτογραφία & Συνεχής λήψη & Λήψη σε τακτά χρονικά διαστήματα: Αριθμός φωτογραφιών που τραβήχτηκαν / Αριθμός φωτογραφιών που απέμειναν

3 Βίντεο: Ανάλυση/Ρυθμός καρέ/ Οπτικό πεδίο

Φωτογραφία: Ανάλυση

Συνεχής λήψη: Ανάλυση/Ρυθμός καρέ

Λήψη σε τακτά χρονικά διαστήματα: Ανάλυση/Διάστημα καταγραφής

4 Κατάσταση μπαταρίας

5 Ζωντανή προβολή ή αναπαραγωγή εικόνας

Λειτουργία

Βήμα 1

Αφαίρεση της φωτογραφικής μηχανήματος από το περίβλημα

Η φωτογραφική μηχανή είναι από το εργοστάσιο τοποθετημένη μέσα σε ένα αδιάβροχο περίβλημα. Πριν χρησιμοποιήσετε τη φωτογραφική μηχανή για πρώτη φορά, βγάλτε την από το αδιάβροχο περίβλημα για να τοποθετήσετε την κάρτα microSD και φορτίστε την.

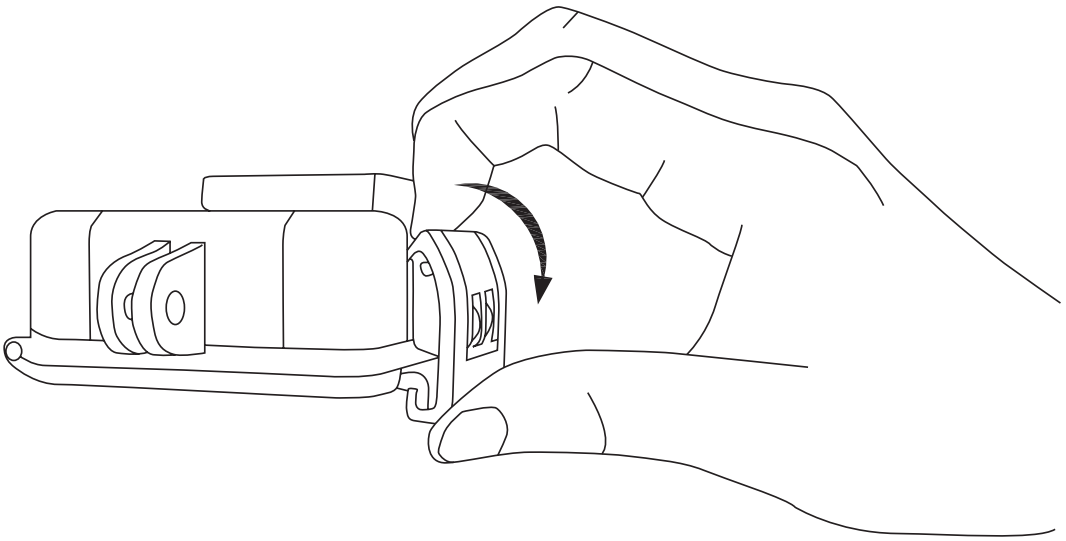

EL

Βήμα 2

Τοποθετήστε την κάρτα microSD.

Η φωτογραφική μηχανή υποστηρίζει την αποθήκευση φωτογραφιών και βίντεο στην τοπική κάρτα μνήμης.
Τοποθετήστε την κάρτα microSD στην υποδοχή κάρτας microSD. (Χρησιμοποιήστε το συνιστώμενο μοντέλο κάρτας, ενώ η χωρητικότητα της κάρτας δεν θα πρέπει να υπερβαίνει τα 4 GB).
Απαιτήσεις ως προς την κάρτα MicroSD: Κατηγορίας 10 και άνω.
Συνιστώμενες κάρτες microSD:
SANDISK EXTREME® 32 GB microSDHC™
SANDISK EXTREME® 64 GB microSDHC™
LEXAR® 32 GB microSDHC™
LEXAR® 64 GB microSDHC™

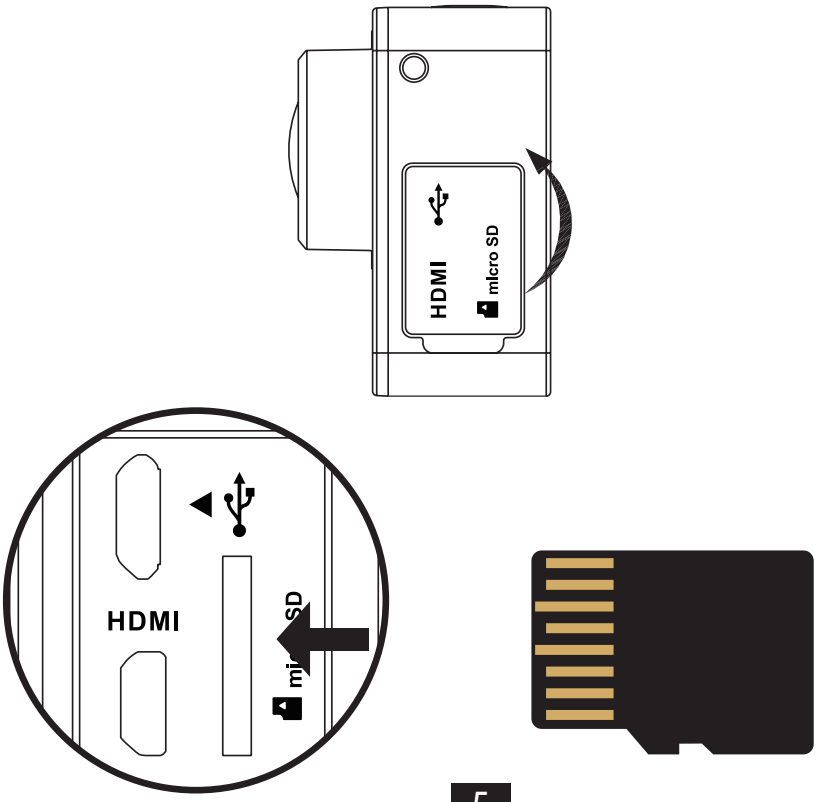

Βήμα 3

Φορτίστε τη φωτογραφική μηχανή.

1 Τοποθέτηση της μπαταρίας

Πιέστε το βέλος και τραβήξτε το κάλυμμα προς τα έξω κατά τη φορά του βέλους. Τοποθετήστε την μπαταρία και επανατοποθετήστε το κάλυμμα της μπαταρίας.

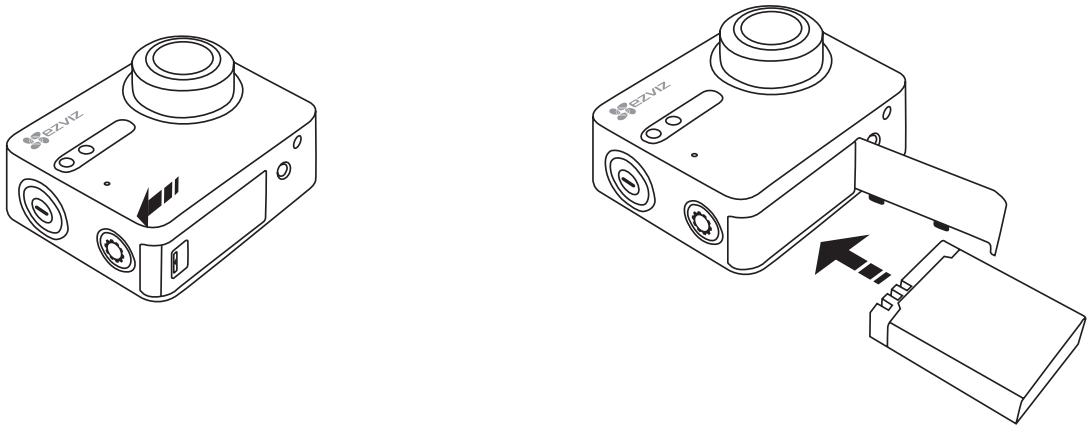

2 Σύνδεση στο ρεύμα

Πριν χρησιμοποιήσετε τη φωτογραφική μηχανή για πρώτη φορά, συνιστάται να την φορτίσετε πλήρως ενώ είναι απενεργοποιημένη.

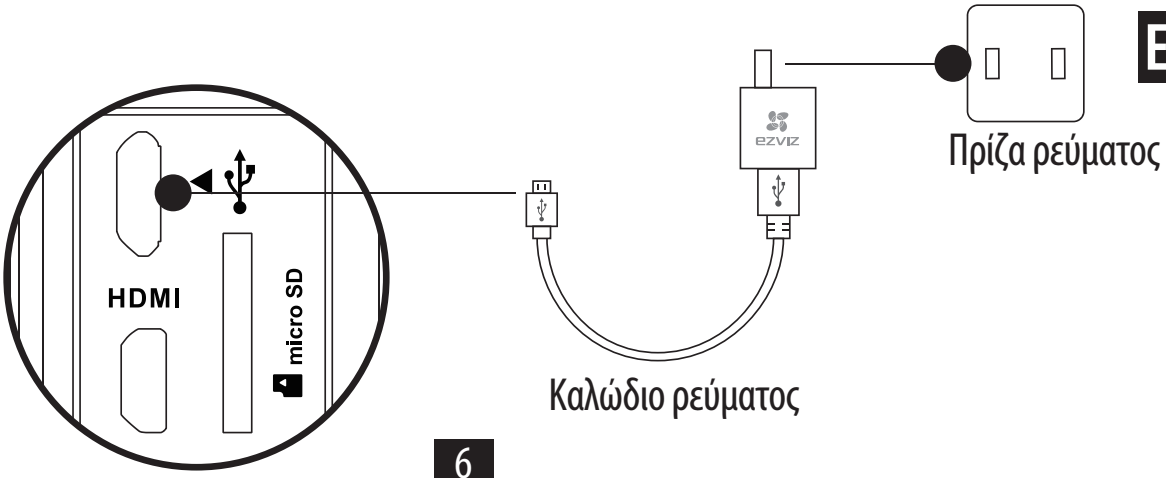

EL

Ενεργοποίηση και απενεργοποίηση

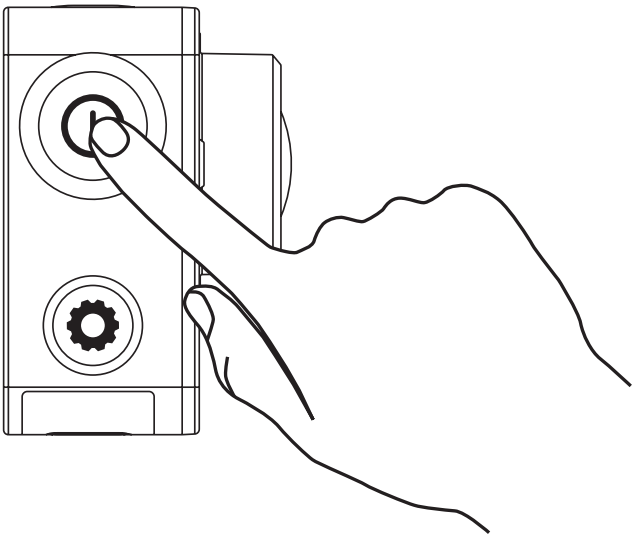

Ενεργοποίηση

Πιέστε παρατεταμένα το κουμπί λειτουργίας ⏻ και αφήστε το μέχρι να ηχήσει ο βομβητής. Ο βομβητής ηχεί γρήγορα και η ενδεικτική λυχνία LED λειτουργίας αναβοσβήνει με πορφυρό χρώμα. Όταν η ενδεικτική λυχνία ανάψει σταθερά με μπλε χρώμα, σημαίνει ότι η φωτογραφική μηχανή έχει ενεργοποιηθεί και βρίσκεται σε κατάσταση αναμονής.

Απενεργοποίηση

Πιέστε παρατεταμένα το κουμπί λειτουργίας ⏻ και αφήστε το μέχρι να ηχήσει ο βομβητής και να σβήσει η ενδεικτική λυχνία LED λειτουργίας. Η φωτογραφική μηχανή έχει απενεργοποιηθεί.

i Δεν επιτρέπεται να απενεργοποιήσετε τη φωτογραφική μηχανή κατά τη διάρκεια της εγγραφής βίντεο ή της λήψης φωτογραφιών.

Εγγραφή

Η φωτογραφική μηχανή υποστηρίζει τέσσερις λειτουργίες εγγραφής.

Βίντεο	Εγγραφή βίντεο
Φωτογραφία	Λήψη φωτογραφίας
Συνεχής λήψη	Λήψη πολλών φωτογραφιών σε σύντομο χρονικό διάστημα.
Λήψη φωτογραφιών σε τακτά χρονικά διαστήματα/ Εγγραφή βίντεο σε τακτά χρονικά διαστήματα/	Συνεχής λήψη φωτογραφιών σε προκαθορισμένο χρονικό διάστημα. Συνεχής λήψη φωτογραφιών σε προκαθορισμένο χρονικό διάστημα και δημιουργία βίντεο από τις τραβηγμένες φωτογραφίες.

Πατήστε το ● για εγγραφή.

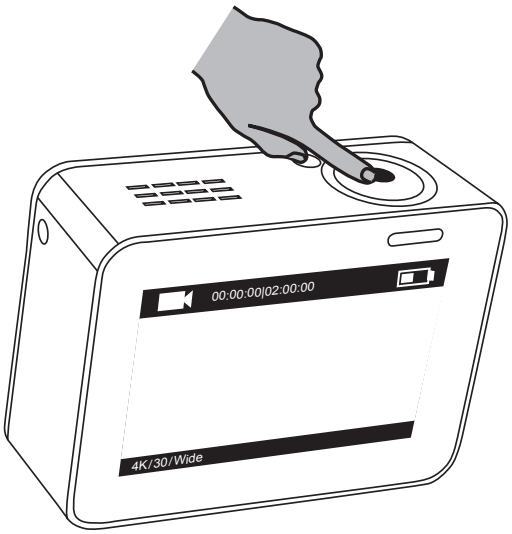

EL

Πατήστε το ⏻ για μετάβαση στην επόμενη λειτουργία εγγραφής ή αναπαραγωγή.

Ορισμός παραμέτρων

Πιέστε την οθόνη αφής για να εμφανιστεί η τρέχουσα λειτουργία εγγραφής.

Σύρετε το προς τα πάνω ή πατήστε το για να ρυθμίσετε τις προηγμένες παραμέτρους εγγραφής.

Σύρετε το προς τα αριστερά για να μεταβείτε στο κύριο μενού. Μπορείτε να αλλάξετε τη λειτουργία εγγραφής ή πιέστε το εικονίδιο Setup για να μεταβείτε στο μενού ρυθμίσεων της φωτογραφικής μηχανής.

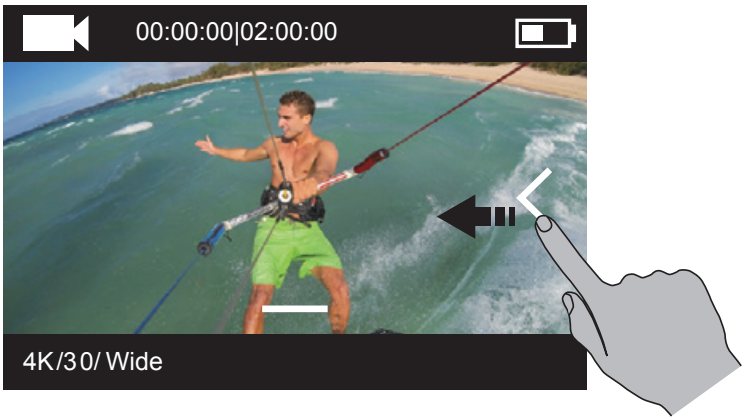

Ασύρματος χειρισμός

Μπορείτε να ενεργοποιήσετε το Wi-Fi της φωτογραφικής μηχανής για να μπορέσει το τηλεχειριστήριο ή η εφαρμογή EZVIZ SPORTS να συνδεθεί με τη φωτογραφική μηχανή.

Κρατήστε πατημένο το ⚙ για να ενεργοποιήσετε το Wi-Fi.

Μπορείτε να ρυθμίσετε τη λειτουργία ασύρματου χειρισμού στο μενού ρυθμίσεων.

- Αν ως λειτουργία ασύρματου χειρισμού επιλέξετε Εφαρμογή, μπορείτε να αναζητήσετε το "EZVIZ SPORTS" στο App Store ή στο Google Play™ για να κατεβάσετε και να εγκαταστήσετε την εφαρμογή.
  Ενεργοποιήστε τη λειτουργία Wi-Fi του κινητού τηλεφώνου σας, βρείτε το σήμα Wi-Fi της φωτογραφικής μηχανής και συνδεθείτε με αυτήν.
  Όνομα Wi-Fi: EZVIZ_XXXX
  Κωδικός πρόσβασης Wi-Fi: 1234567890

  i Το προεπιλεγμένο όνομα και ο προεπιλεγμένος κωδικός πρόσβασης Wi-Fi εξυπηρετούν μόνο για την πρώτη σύνδεση. Πρέπει να αλλάξετε τον προεπιλεγμένο κωδικό πρόσβασης για βελτιωμένη προστασία από κινδύνους που σχετίζονται με την ασφάλεια, όπως μη εξουσιοδοτημένη πρόσβαση στο προϊόν από τρίτους, γεγονός που ενδέχεται να αποτρέψει την ορθή λειτουργία του προϊόντος και/ή να προκαλέσει άλλες ανεπιθύμητες επιπτώσεις. Το όνομα και ο κωδικός πρόσβασης Wi-Fi θα επανέλθουν στις προεπιλεγμένες τιμές όταν εκτελεστεί επαναφορά της φωτογραφικής μηχανής.

- Αν ως λειτουργία ασύρματου χειρισμού επιλέξετε Τηλεχειριστήριο, ανατρέξτε στο
- Συνοπτικό οδηγό του τηλεχειριστηρίου για λεπτομέρειες.

EL

Σύνδεση με οθόνη

Μπορείτε να συνδέσετε την κάμερα σε οθόνη με καλώδιο HDMI για την αναπαραγωγή βίντεο και φωτογραφιών, εγγραφή και λήψη βίντεο πραγματικού χρόνου.

Συνδέστε τη φωτογραφική μηχανή στην οθόνη με καλώδιο micro-HDM, και ενεργοποιήστε την για να εμφανιστεί η ζωντανή εικόνα ή βίντεο στην οθόνη.

i Το καλώδιο HDMI δεν περιλαμβάνεται στο κουτί. Αγοράστε το ξεχωριστά.

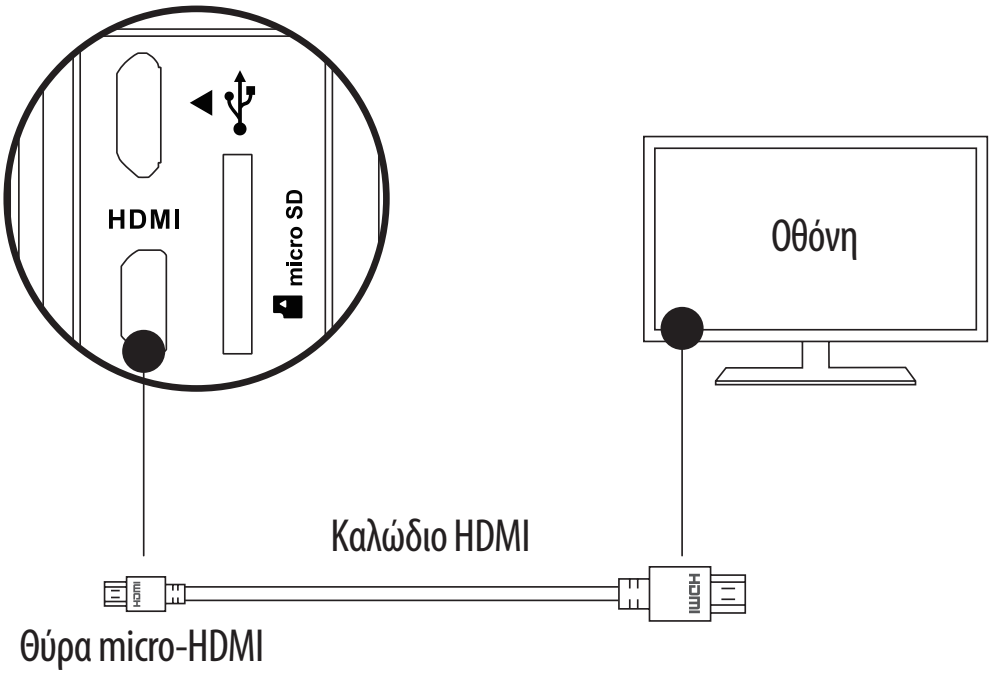

Η οθόνη LCD είναι σβηστή όταν η φωτογραφική μηχανή συνδεθεί με οθόνη. Μπορείτε να αλλάξετε τη λειτουργία εγγραφής ή να μεταβείτε στο μενού με κουμπιά.

Επόμενο στοιχείο/Επόμενη λειτουργία Επιβεβαίωση Επιστροφή

Παράρτημα: Χρήση προσαρμογέα πλαισίου

Ο προσαρμογέας πλαισίου περιλαμβάνεται στη συσκευασία της φωτογραφικής μηχανής. Με τον προσαρμογέα πλαισίου, η φωτογραφική μηχανή μπορεί να χρησιμοποιηθεί με διάφορα είδη αξεσουάρ.

Εφαρμογή 1 Εγκατάσταση σε εναέριο όχημα

Το σχήμα της εγκατεστημένης φωτογραφικής μηχανής σε εναέριο όχημα φαίνεται πιο κάτω.

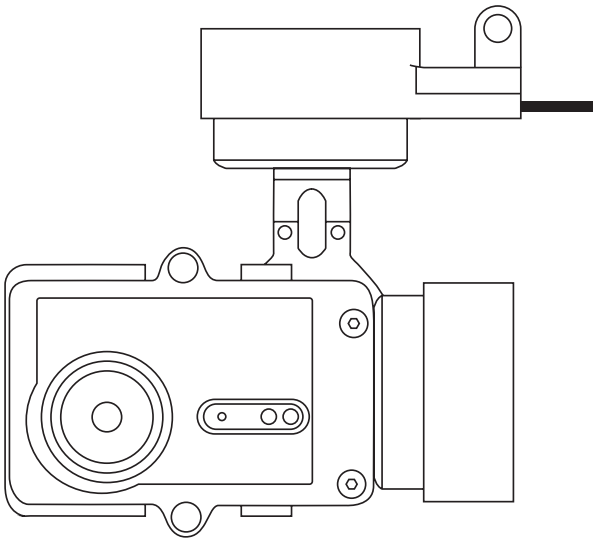

1. Τοποθετήστε το πλαίσιο στερέωσης στο εναέριο όχημα.

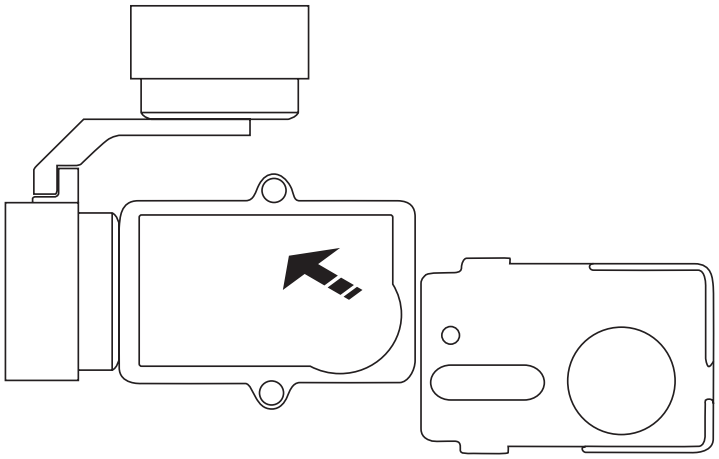

EL

2. Ευθυγραμμίστε το φακό της φωτογραφικής μηχανής με την οπή πάνω στο πλαίσιο στερέωσης.

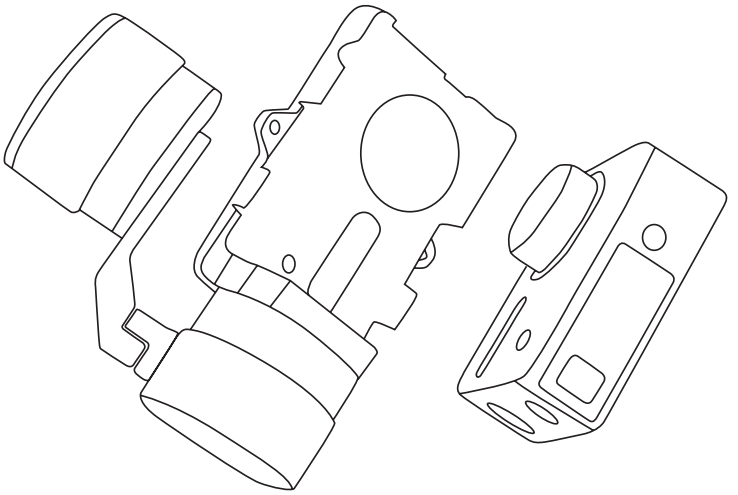

3. Τοποθετήστε σωστά τη βάση στερέωσης σύμφωνα με τις οπές των βιδών στο πλαίσιο και, στη συνέχεια, σφίξτε τις δύο βίδες.

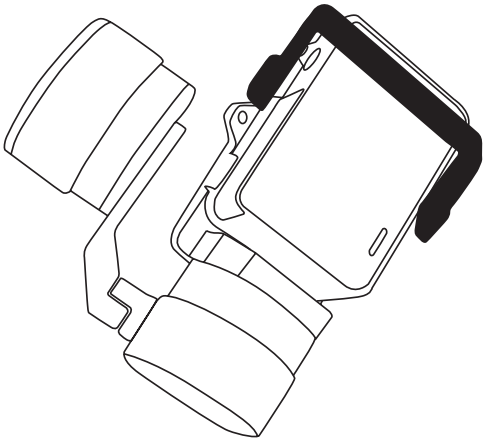

Εφαρμογή 2 Εγκατάσταση σε σταθεροποιητή

Το σχήμα της εγκατεστημένης φωτογραφικής μηχανής σε σταθεροποιητή φαίνεται πιο κάτω.

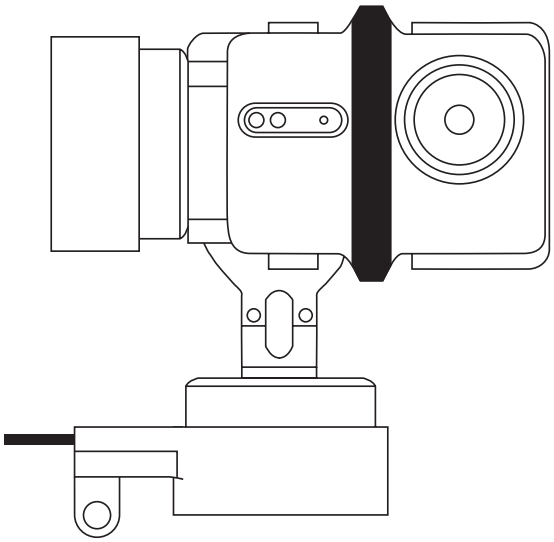

1. Τοποθετήστε το πλαίσιο στερέωσης στο εναέριο όχημα.

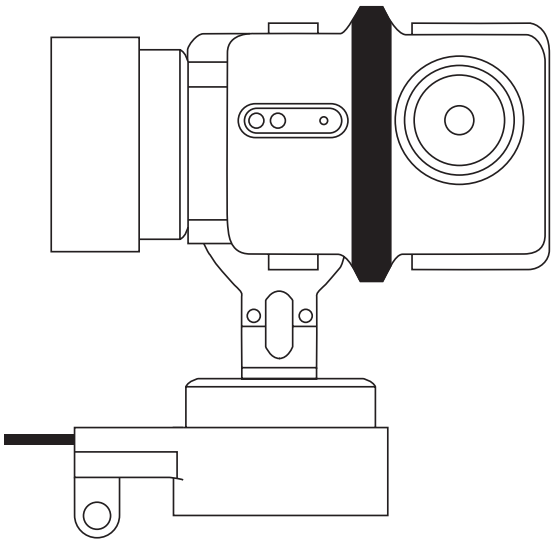

EL

2. Τοποθετήστε με φορά προς τα πίσω τη φωτογραφική μηχανή πάνω στο πλαίσιο στερέωσης.

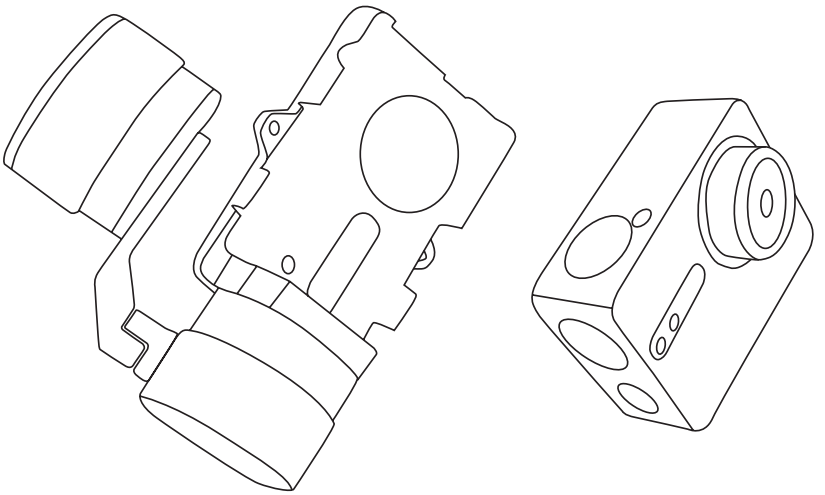

3. Τοποθετήστε σωστά τη βάση στερέωσης σύμφωνα με τις οπές των βιδών στο πλαίσιο και, στη συνέχεια, σφίξτε τις δύο βίδες.

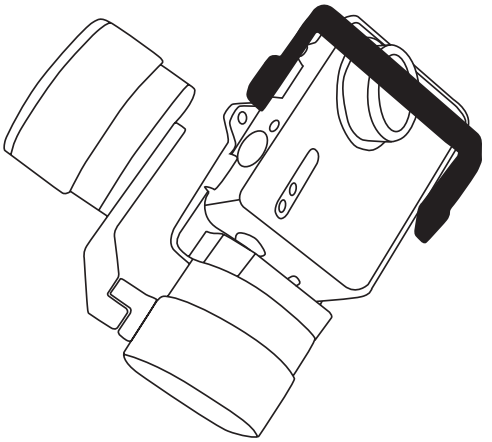

Основные сведения

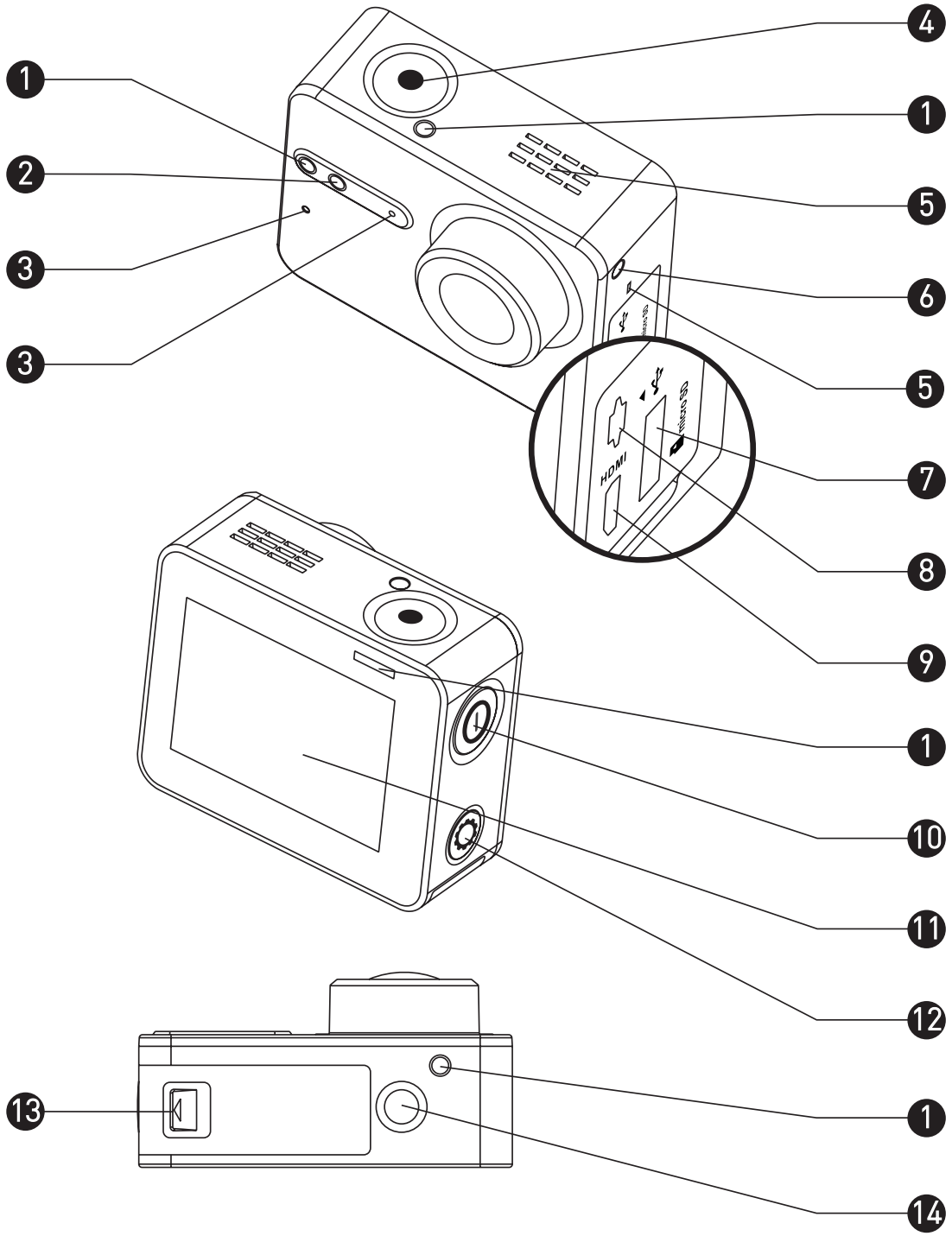

RU

1	СИД-индикатор состояния записи	Постоянно горит: Режим ожидания Мигает: Запись
2	СИД-индикатор состояния сети Wi-Fi	Не горит: Сеть Wi-Fi отключена Мигает: Сеть Wi-Fi включена
3	MIC	Микрофон
4	Затвор	Начало/остановка записи
5	Динамик	Воспроизведение звука и видеозаписи
6	СИД-индикатор питания	Горит красным: Зарядка Горит синим: Аккумулятор заряжен
7	Гнездо для microSD-карты	Вставьте microSD-карту для хранения данных. microSD-карта не входит в комплект поставки. Приобретите ее отдельно (рекомендованные модели microSD-карты см. на стр. 5).
8	USB-интерфейс	Передача и загрузка данных через USB.
9	Интерфейс micro-HDMI	Выход HDMI
10	Кнопка питания	Чтобы включить питание удерживайте кнопку в течение 0,5 секунд, чтобы выключить - в течение 3 секунд.
11	ЖК-экран	Сенсорный ЖК-экран
12	Кнопка настройки	Нажмите, чтобы войти в меню видеонастроек Удерживайте, чтобы включить сеть Wi-Fi
13	Крышка отсека аккумулятора	Нажмите на стрелку и стяните крышку. Если аккумулятор вышел из строя, его можно заменить.
14	Стандартное место крепления кронштейнов (1/4 дюйма)	Место крепления различных кронштейнов

Знакомство с дисплеем

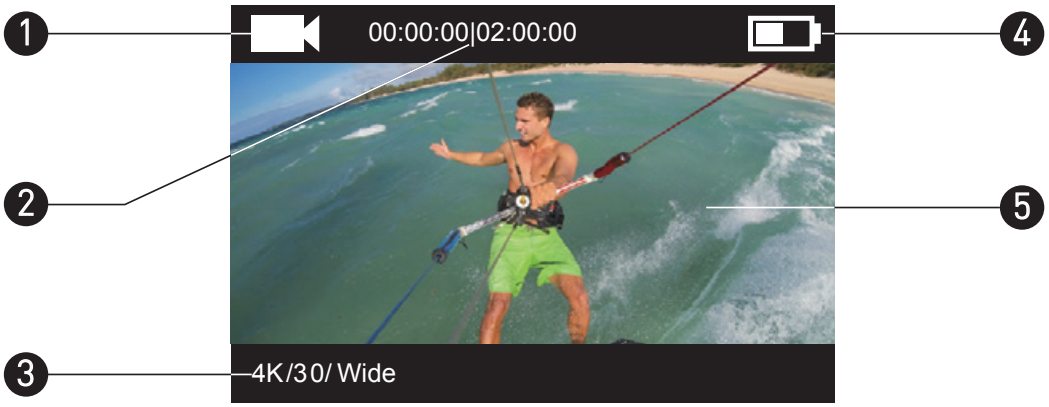

1 Текущий режим записи

- Видео
- Фото
- Серия снимков
- / Промежуток времени

2 Видео: Прошедшее время записи/Оставшееся время записи
Фото, Серия снимков, Промежуток времени: Количество сделанных снимков/Оставшееся количество снимков

3 Видео: Разрешение/Частота кадров/Поле обзора
Фото: Разрешение
Серия снимков: Разрешение/Скорость снимков
Промежуток времени: Разрешение/Интервал между снимками

4 Состояние аккумулятора

5 Воспроизведение видео в реальном времени или видеозаписи

RU

Работа с камерой

Шаг 1

Вытащите камеру

Камера изначально расположена внутри водонепроницаемого футляра. Перед первым использованием камеры вытащите ее из водонепроницаемого футляра, чтобы вставить microSD-карту и зарядить аккумулятор.

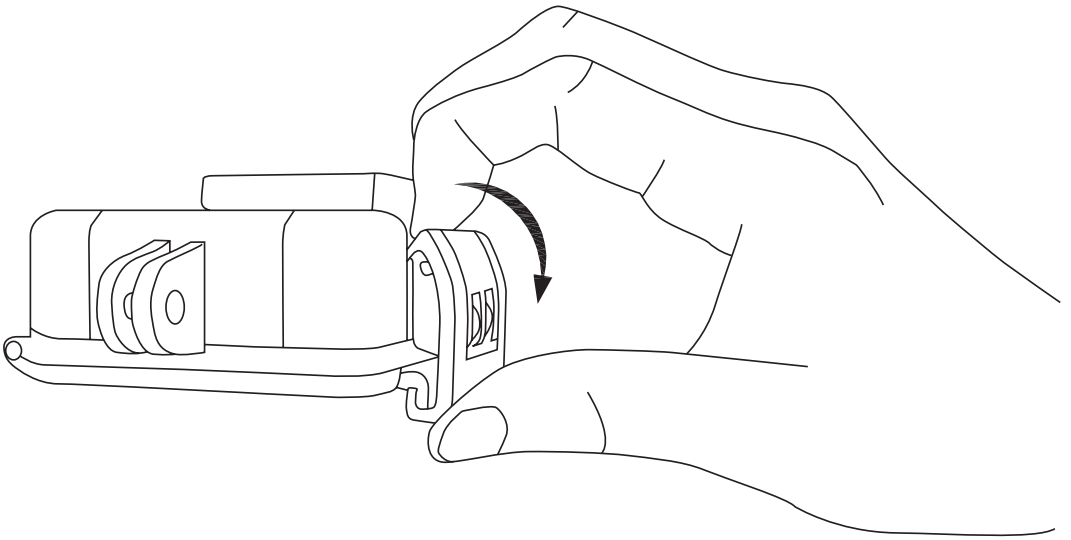

Шаг 2

Вставьте microSD-карту

Камера поддерживает хранение видео и изображений на локальной карте памяти. Вставьте microSD-карту в гнездо для microSD-карты (используйте рекомендованную модель карты, объем памяти которой должен быть не менее. 4 ГБ).

Требование к уровню microSD-карты: Класс 10 или выше.

Рекомендация для microSD-карты:

SANDISK EXTREME® 32 ГБ microSDHC™

SANDISK EXTREME® 64 ГБ microSDHC™

LEXAR® 32 ГБ microSDHC™

LEXAR® 64 ГБ microSDHC™

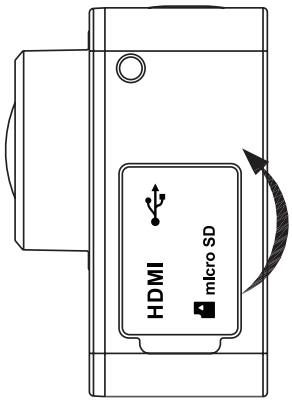

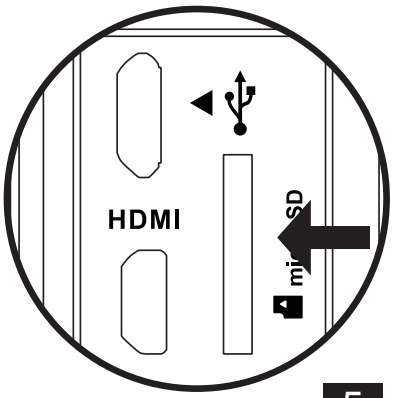

RU

Шаг 3

Зарядите камеру.

1 Установите аккумулятор

Нажмите на стрелку и стяните крышку по стрелке. Установите аккумулятор и верните на место крышку отсека аккумулятора.

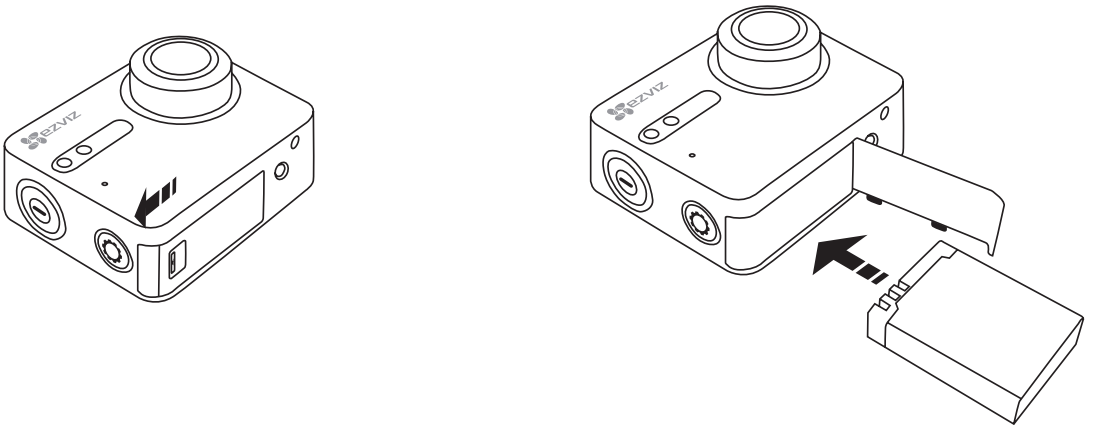

2 Подключите питание

Перед первым использованием камеры рекомендуется полностью зарядить ее в выключенном состоянии.

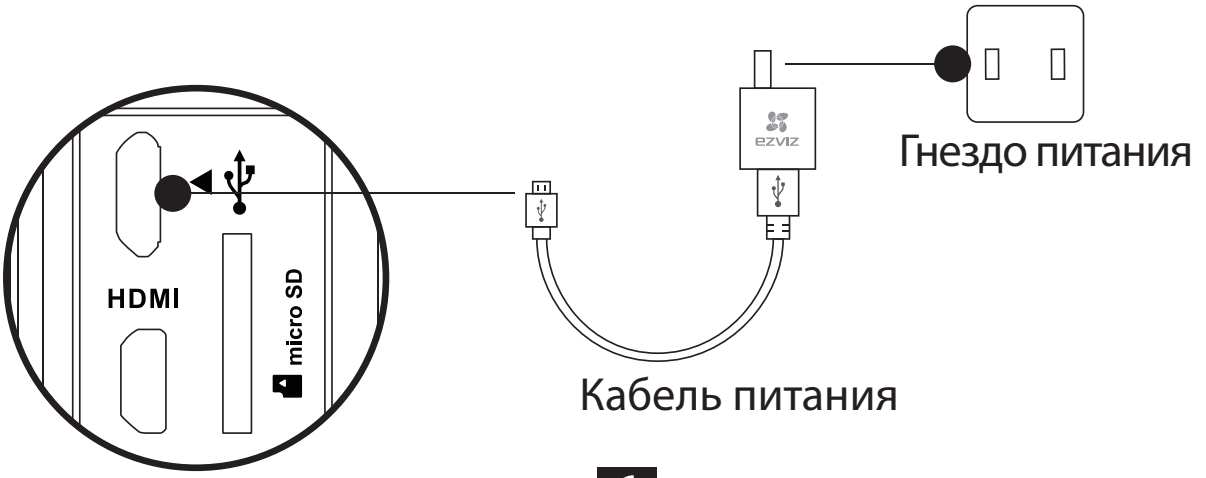

Включение и выключение питания

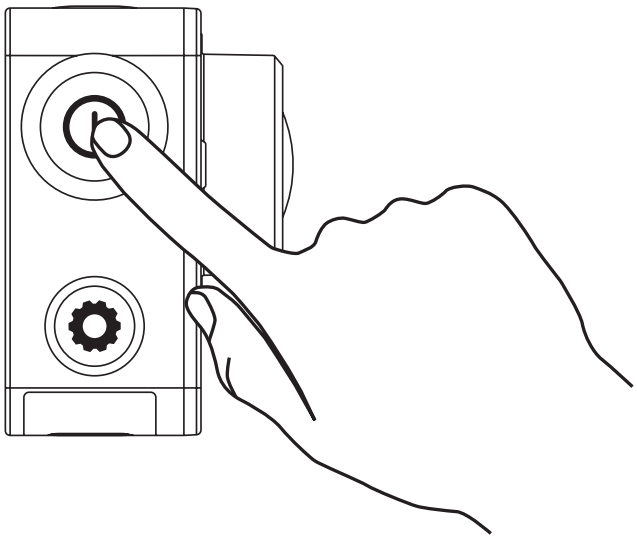

Включение питания

Нажмите и удерживайте кнопку питания ⏻, а после сигнала зуммера отпустите ее. Сигнал зуммера подается быстро, и СИД-индикатор состояния камеры начинает мигать фиолетовым светом. Когда индикатор перестает мигать и загорается синим, камера включена и находится в режиме ожидания.

Выключение питания

Нажмите и удерживайте кнопку питания ⏻, а после сигнала зуммера отпустите ее. СИД-индикатор состояния камеры гаснет и камера отключает

RU

i Запрещается выключать питание камеры, когда она производит запись или делает фотоснимки.

Запись

Камера поддерживает четыре режима записи.

Видео	Запись видео
Фото	Фотосъемка
Серия снимков	Выполнение нескольких фотоснимков за короткий промежуток времени
Временной промежуток фото/ Временной промежуток видео	Непрерывное выполнение фотоснимков за определенный промежуток времени; Непрерывное выполнение фотоснимков за определенный промежуток времени и преобразование фотографий в видео.

Нажмите ●, чтобы начать запись.

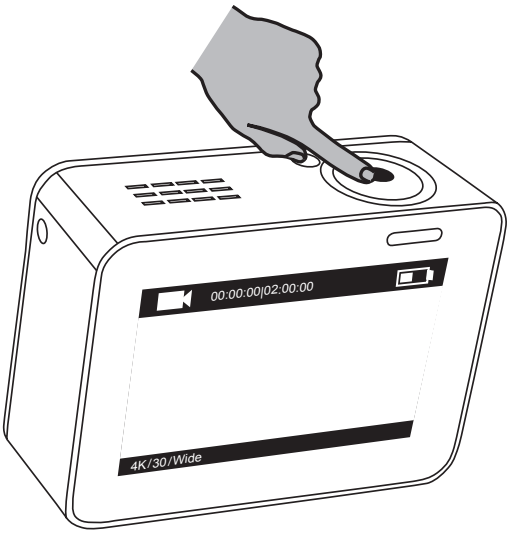

Нажмите ⏻, чтобы перейти к следующему режиму записи или воспроизведению.

Настройка параметров

Прикоснитесь к сенсорному экрану, чтобы отобразить текущий режим записи. Сдвиньте вверх или нажмите , чтобы настроить расширенные параметры записи.

Сдвиньте влево, чтобы войти в основное меню. Вы можете изменить режим записи или коснуться пиктограммы Setup, чтобы войти в меню настройки камеры.

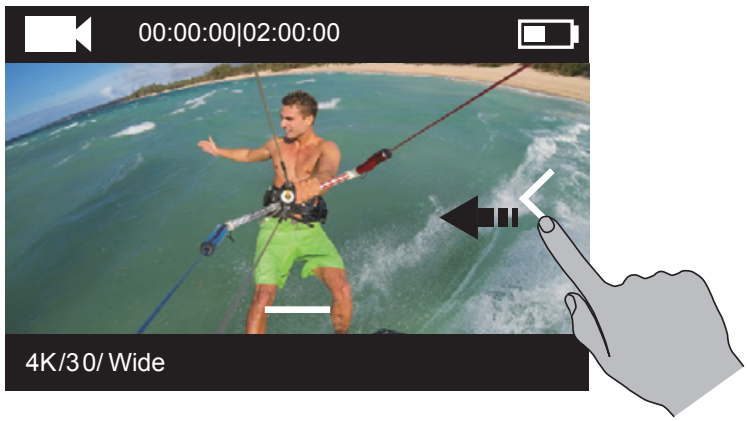

RU

Беспроводное управление

Вы можете включить сеть Wi-Fi камеры, чтобы активировать дистанционное управление, или приложение EZVIZ СПОРТ, чтобы соединиться с камерой.

Чтобы включить сеть Wi-Fi, нажмите и удержите ⚙.

Режим беспроводного управления можно настроить в меню настройки.

- Если в качестве режима беспроводного управления выбрано приложение, вы можете найти «EZVIZ СПОРТ» в App Store или Google Play™, чтобы загрузить и установить приложение.
  Включите функцию Wi-Fi в своем мобильном телефоне, найдите сигнал Wi-Fi камеры и выполните соединение с ней.
  Имя сети Wi-Fi: EZVIZ_XXXX
  Пароль сети Wi-Fi: 1234567890

  i Имя и пароль сети Wi-Fi по умолчанию предназначены только для первого входа в систему. Вы должны изменить этот пароль по умолчанию, чтобы лучше защитить себя от риска нарушения безопасности, например, от несанкционированного доступа к изделию третьих лиц, который может нарушить правильность функционирования изделия и/или привести к другим нежелательным последствиям.
  После сброса настроек камеры имя и пароль сети Wi-Fi сбрасываются на стандартные значения.

- Если в качестве режима беспроводного управления вы выбрали дистанционное управление, обратитесь за подробной информацией к руководству по быстрому запуску дистанционного управления.

Подключение к дисплею

Вы можете подключить S1 к монитору с помощью кабеля HDMI, чтобы воспроизводить видео и фото, выполнять запись и смотреть видео в реальном времени.

Подключите камеру к дисплею с помощью кабеля micro-HDMI и включите питание камеры, чтобы вывести на дисплей видеозапись или видео в реальном времени .

Кабель HDMI не входит в комплект поставки. Приобретите его отдельно.

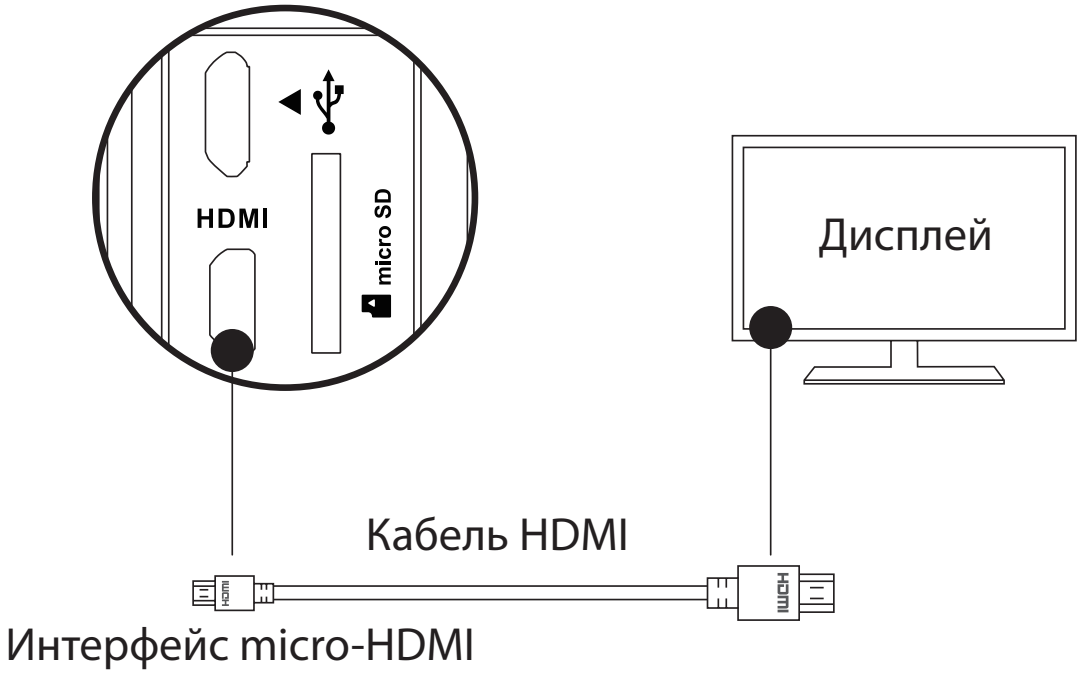

RU

Когда камера подключена к дисплею, ЖК-экран камеры не работает. Включить режим записи или войти в меню можно с помощью кнопок.

Следующая позиция / Следующий режим Подтвердить Вернуться

Приложение:Использованиерамочного переходника

Рамочный переходник входит в комплект поставки камеры. С помощью рамочного адаптера можно использовать камеру с разными видами аксессуаров.

Применение 1: Установка на летательный аппарат
Рисунок камеры, установленной на летательный аппарат, показан ниже.

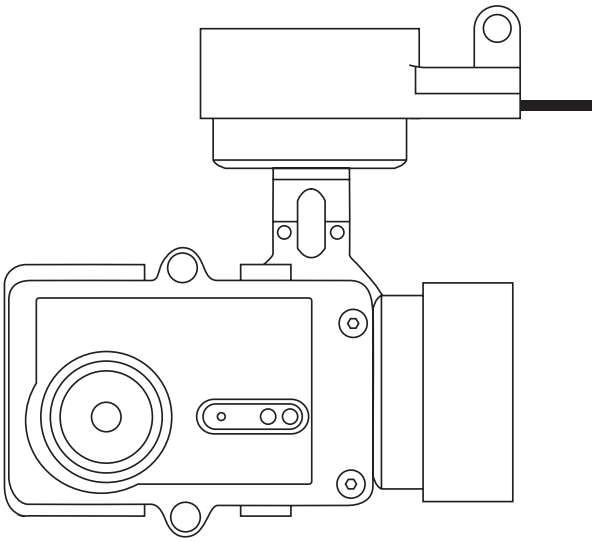

1. Установите фиксирующую рамку на летательный аппарат.

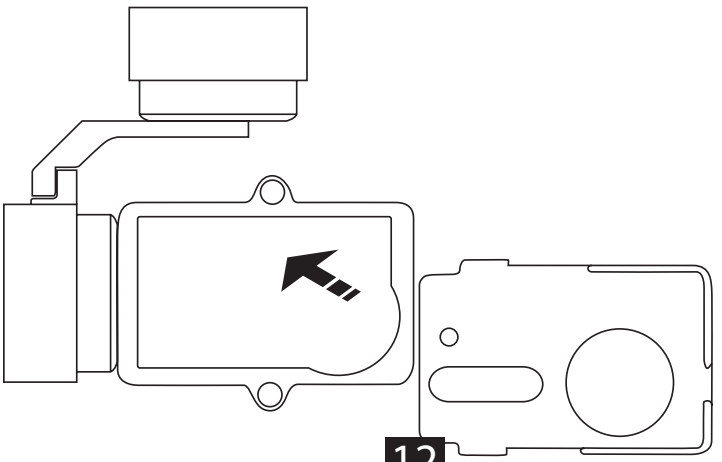

2. Совместите объектив камеры с отверстием в фиксирующей рамке.

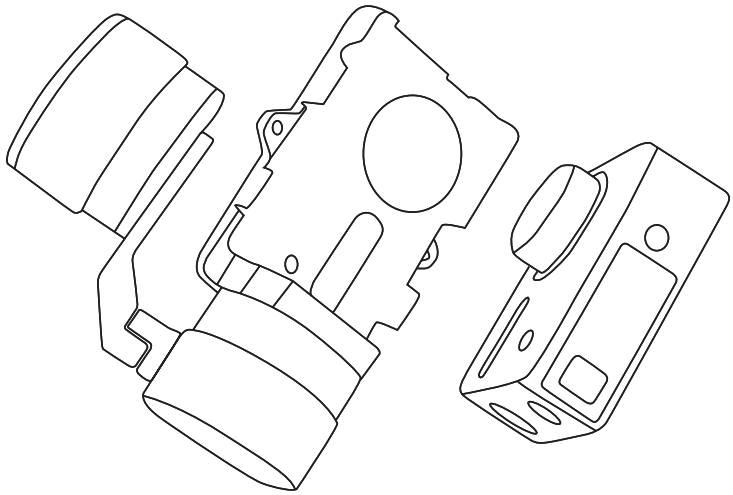

3. Точно разместите фиксирующий кронштейн согласно отверстиям под винты на рамке, а затем зафиксируйте двумя винтами.

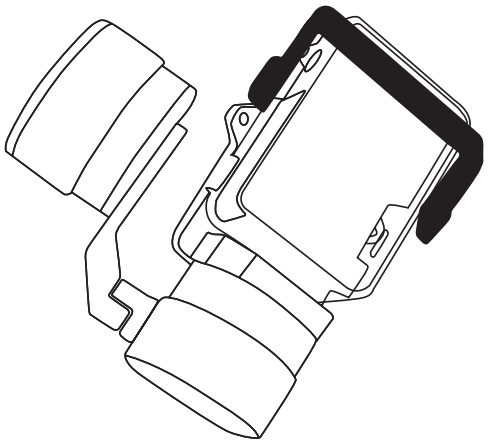

RU

Применение 2: Установка на стабилизаторе
Рисунок камеры, установленной на стабилизаторе, показан ниже.

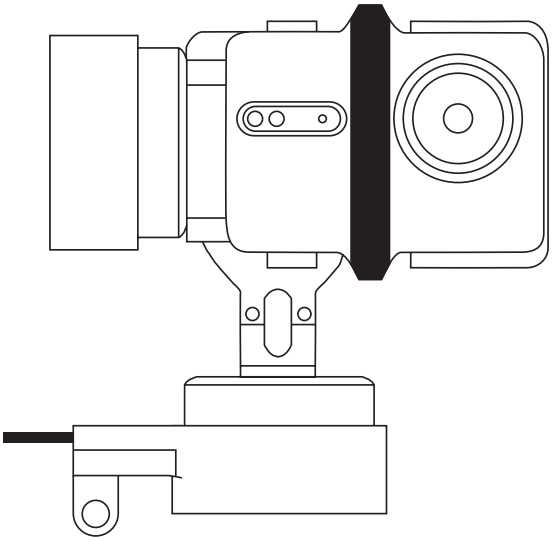

1. Установите фиксирующую рамку на летательный аппарат.

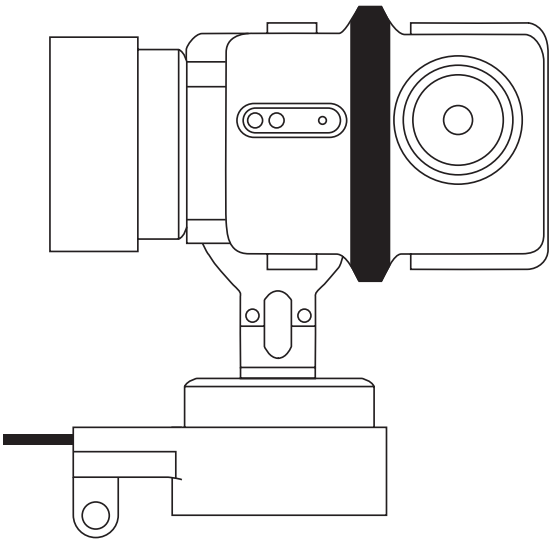

2. Установите камеру с обратной стороны фиксирующей рамки.

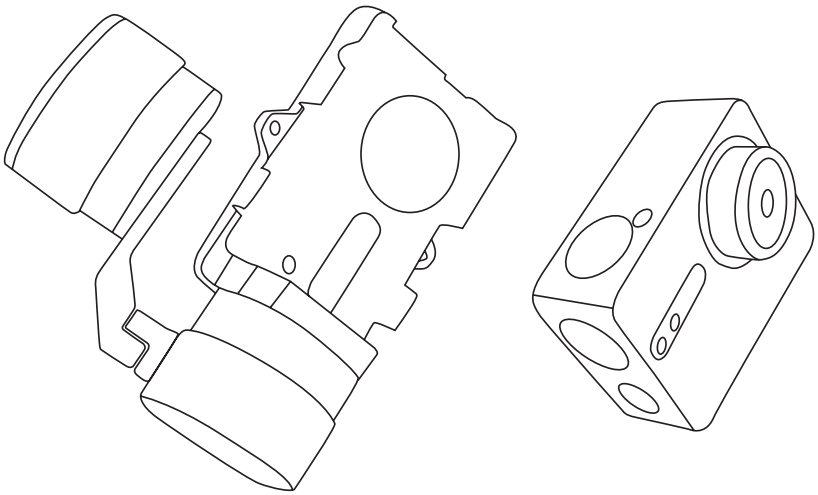

3. Точно разместите фиксирующий кронштейн согласно отверстиям под винты на рамке, а затем зафиксируйте двумя винтами.

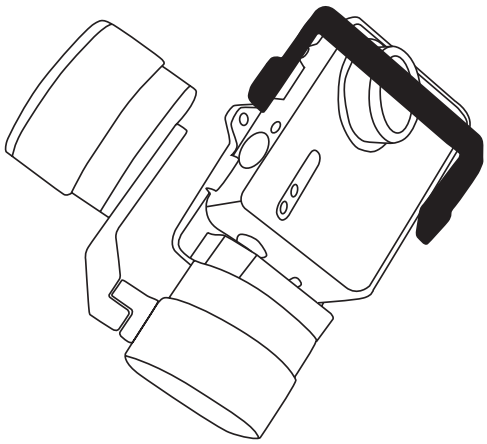

RU

Ülevaade

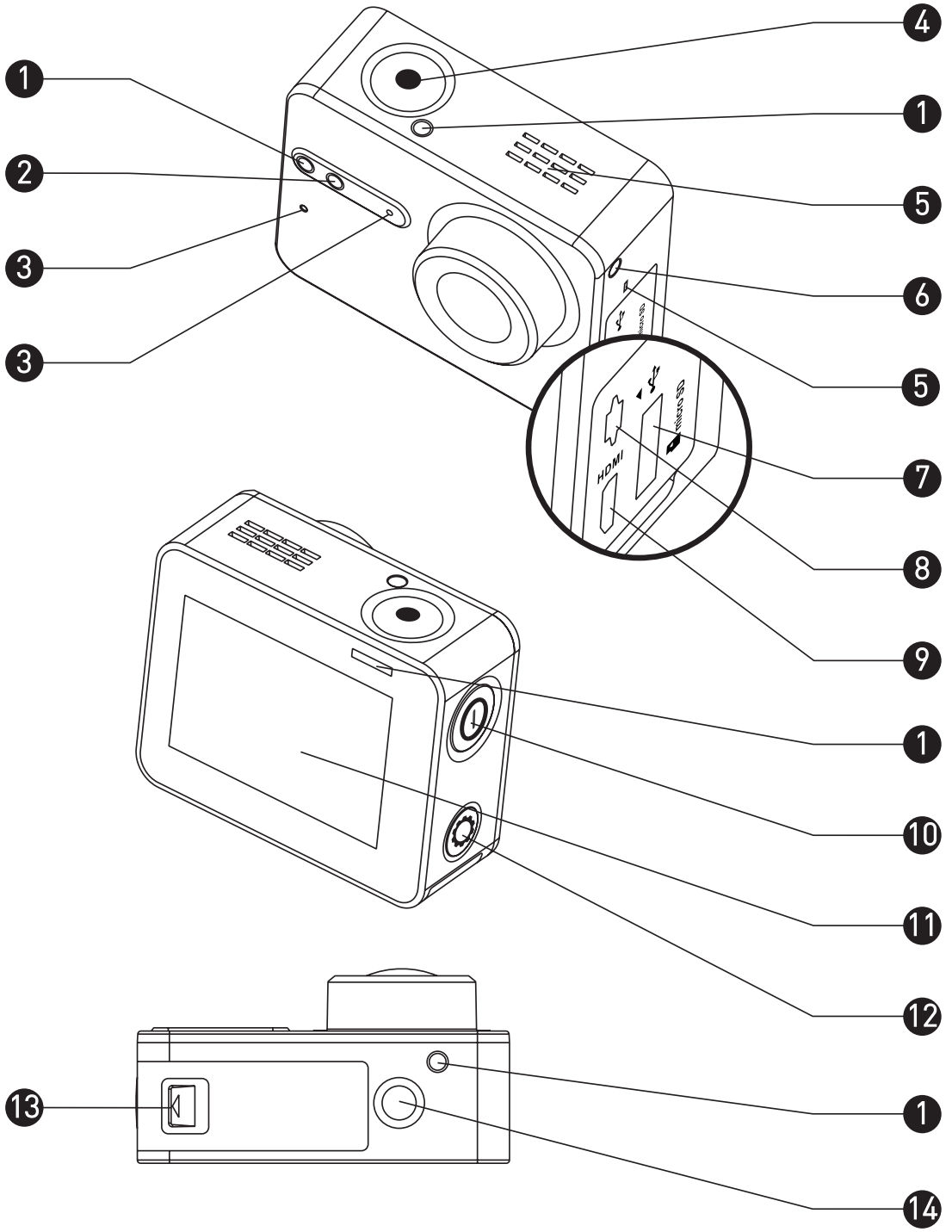

1	Salvestamise oleku LED-märgutuli	Põleb püsivalt: ooterežiim Vilgub: video salvestamine
2	Wi-Fi oleku LED-märgutuli	Ei põle: Wi-Fi on väljas Vilgub: Wi-Fi on sees
3	MIC	Mikrofon
4	Katiku nupp	Salvestamise alustamine/lõpetamine
5	Kõlar	Helisignaalid ja video esitamise hääl
6	Toite LED-märgutuli	Püsiv punane: laadimine Püsiv sinine: laetud
7	Mikro-SD-kaardi pesa	Sisestage mikro-SD-kaart mälupessa. Mikro-SD-kaart ei kuulu komplekti. Ostke see eraldi (vaadake soovitatavaid mikro-SD-kaartide mudeleid lehelt 5).
8	USB-pesa	USB andmeedastuseks ja laadimiseks.
9	Micro-HDMI pesa	HDMI-väljund
10	Toitenupp	Sisse lülitamiseks hoidke nuppu all 0,5 sekundit, välja lülitatamiseks 3 sekundit.
11	LCD-ekraan	LCD-puuteekraan
12	Seadistusnupp	Vajutamisel saate avada seadistusmenüü Allhoidmisel saate Wi-Fi sisse lülitada
13	Akupesa kaas	Suruge noole suunas ja tõmmake kaas välja. Kui aku tööiga on lõppenud, saate selle asendada.
14	Standardmõõdus statiivipesa liitmik (1/4 tolli)	Liitmik erinevatele statiividele.

Kuva tutvustus

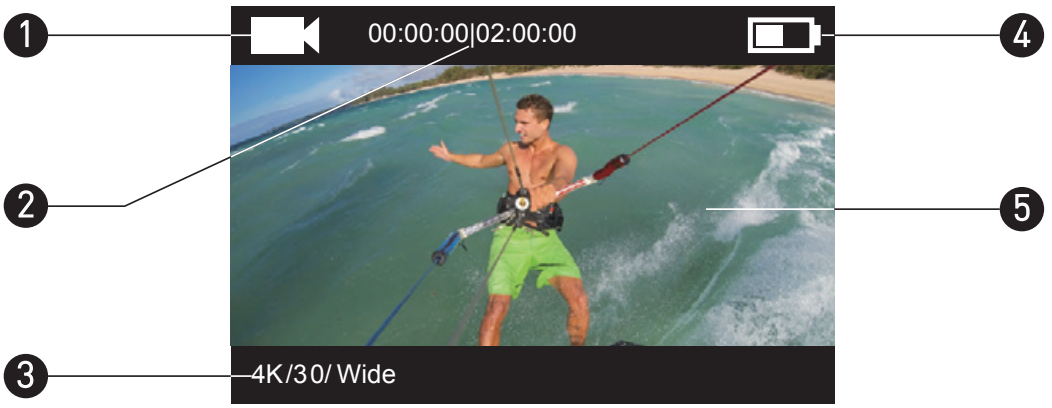

1 Salvestamise hetkerežiim

- Video
- Foto
- Sarivõte
- / Aegvõte

2 Video: salvestatud video hetkekestus / salvestamiseks allesjäänud aeg
Foto, sarivõte või aegvõte: tehtud piltide arv / järelejäänud piltide arv

3 Video: resolutsioon/kaadrisagedus/vaateväli
Foto: Resolutsioon:
Sarivõte: resolutsioon/pildistamissagedus
Aegvõte: resolutsioon/pildistamisvahemik

4 Aku laetuse olek

5 Otsevaade või taasesitatav kujutis

Kasutamine

1. toiming

Kaamera väljavõtmine

Kaamera tavamudel on paigaldatud veekindlasse korpusesse. Enne kaamera esmakordset kasutama hakkamist võtke kaamera veekindlast korpusest välja ja sisestage mikro-SD-kaart ja laadige aku.

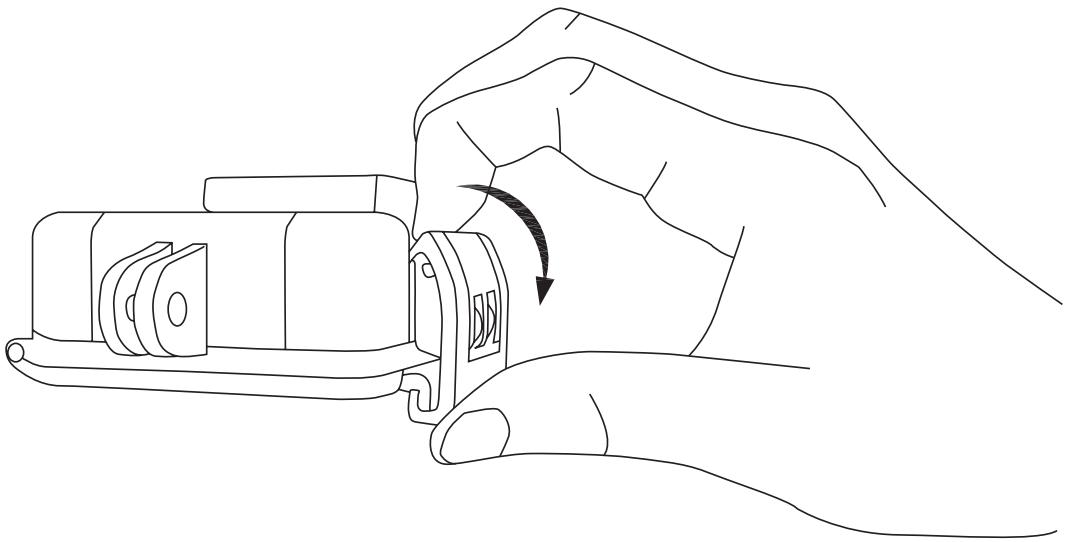

ET

2. toiming

Mikro-SD-kaardi sisestamine.

Kaameraga saab salvestada videoid ja pilte kaameras asuvale mälukaardile.
Pange mikro-SD-kaart mikro-SD-kaardi pessa. (Kasutage soovitatud kaardimudelit, mille mälumaht on vähemalt 4 GB.)
Mikro-SD-kaardi miinimumnõuded: klass 10 ja üle selle.
Soovitatavad mikro-SD-kaardid:
SANDISK EXTREME® 32 GB microSDHC™
SANDISK EXTREME® 64 GB microSDHC™
LEXAR® 32 GB microSDHC™
LEXAR® 64 GB microSDHC™

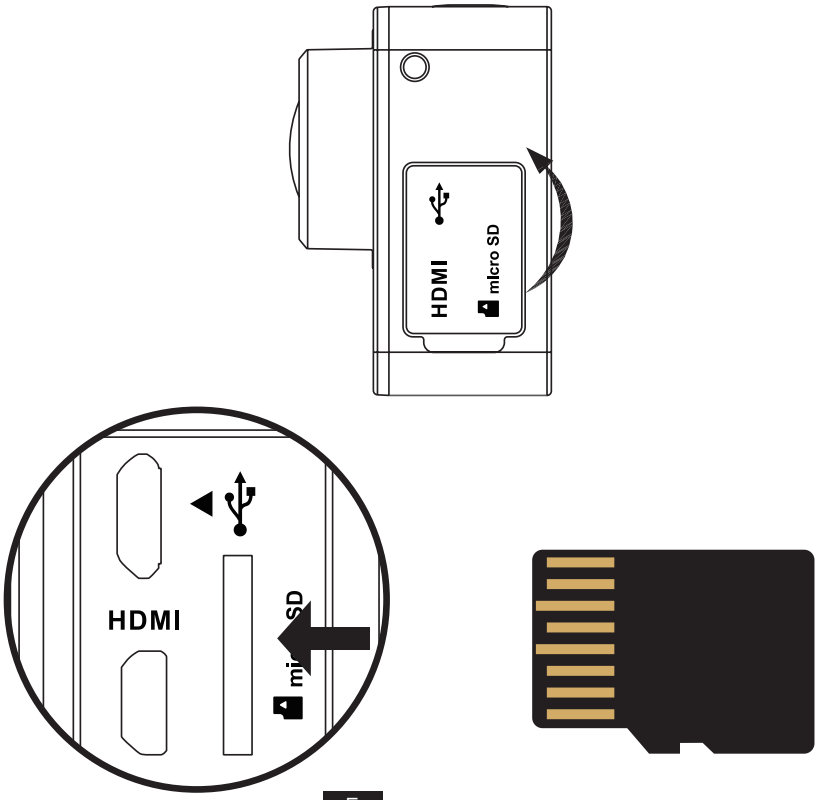

3. toiming

Kaamera laadimine.

1 Aku paigaldamine

Suruge kaane noolele ja tõmmake kaas näidatud suunas välja. Pange aku sisse ja akupesa kaas oma kohale.

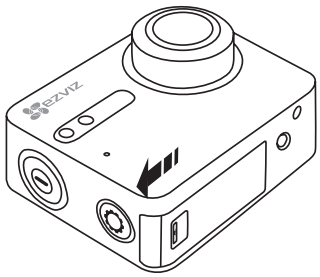

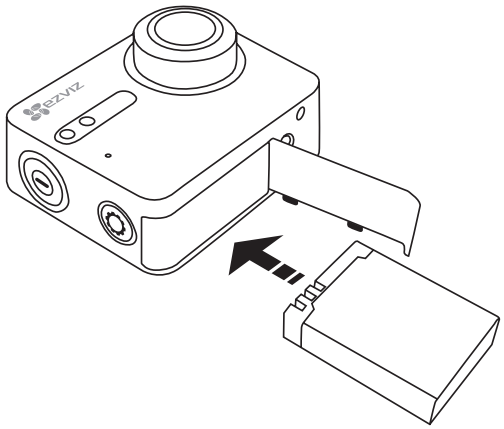

2 Toite ühendamine

Enne esmakordset kasutamist on soovitatav kaamera täis laadida kaamera välja lülitatud olekus.

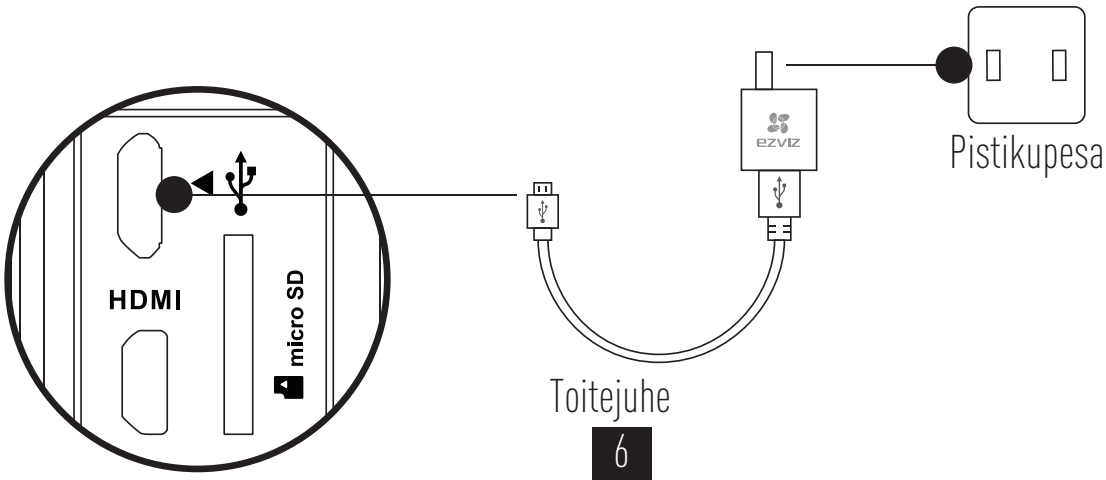

ET

Sisse ja välja lülitamine

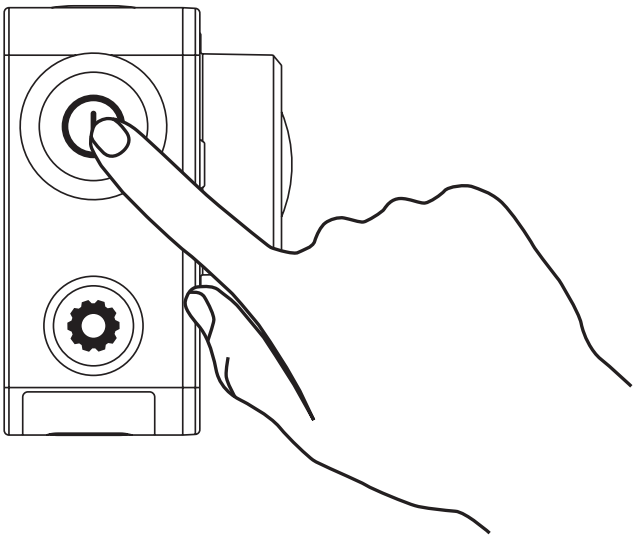

Sisse lülitamine

Hoidke toitenuppu ⏻ all ja vabastage, kui on kuulda helisignaali. Helisignaal katkeb ja kaamera oleku LED-märgutuli hakkab violetselt vilkuma. Kui märgutuli põleb pidevalt sinisena, siis on kaamera sisse lülitatud ja ooterežiimis.

Välja lülitamine

Hoidke toitenuppu ⏻ all ja vabastage seejärel, kui on kuulda helisignaali ning kaamera oleku LED-märgutuli kustub, siis on kaamera välja lülitatud.

i Kaamera toidet ei tohi välja lülitada, kui see salvestab või pildistab.

Salvestamine

Kaamera toetab nelja salvestusrežiimi.

Video	Video salvestamine
Foto	Pildistamine
Sarivõte	Mitme foto pildistamine lühikese ajavahemiku vältel.
Pildistamine aegvõttega / Video salvestamine aegvõttega	Pidev pildistamine eelseadistatud ajavahemiku vältel. Pidev pildistamine eelseadistatud ajavahemiku vältel ja pildistamine video ajal.

Salvestamiseks vajutage ●.

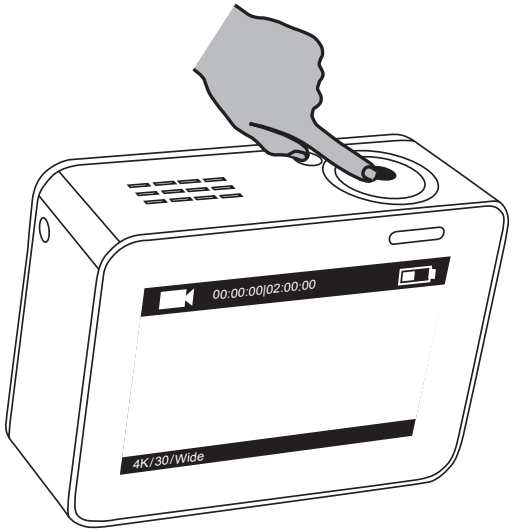

Teisele salvestusrežiimile lülitamiseks või esitamiseks vajutage ⏻.

ET

Parameetrite seadistamine

Hetkel sisse lülitatud salvestusrežiimi vaatamiseks koputage puuteekraanile.

Täiendavate salvestusparameetrite seadistamiseks tõmmake näpuga üles või vajutage .

Peamenüüsse sisenemiseks tõmmake näpuga vasakule. Saate muuta salvestusrežiimi või koputada ikooni Setup, et siseneda kaamera seadistusmenüüsse.

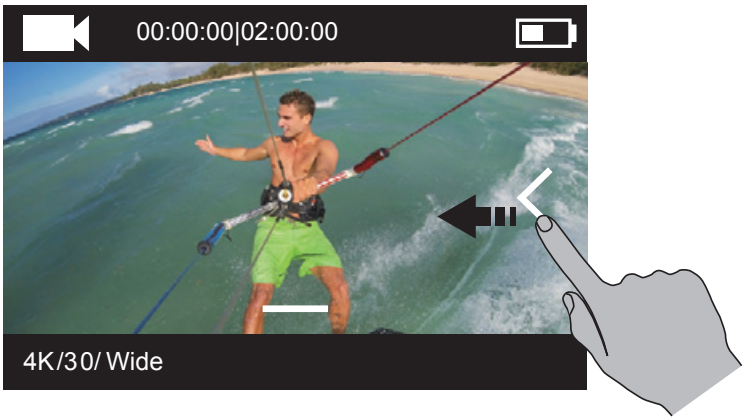

Juhtimine juhtmeta võrgus

Kui lülitate sisse kaamera Wi-Fi, siis saate kasutada kaugjuhtimist või saada kaameraga ühenduse rakendust EZVIZ SPORTS kasutades.

Wi-Fi sisse lülitamiseks hoidke all ⚙ .
Juhtmeta juhtimisrežiimi saate sisse lülitada seadistusmenüüs.

- Kui valite juhtmeta juhtimisrežiimiks Rakendus, valige rakenduste poest või Google Play™ poest rakendus „EZVIZ SPORTS", laadige see alla ja installige.
  Lülitage oma telefonis Wi-Fi sisse ja otsige üles kaamera Wi-Fi ning ühendage see.
  Wi-Fi nimi: EZVIZ_XXXX
  Wi-Fi parool: 1234567890

  i Vaikimisi Wi-Fi nimi ja parool on vaid esmakordseks sisse lülitamiseks. Vaikimisi parool tuleb vahetada turvalisema vastu, et vältida turvariske nagu teiste volitamata kasutajate seadmesse sisenemine, mis võib takistada seadme nõuetekohast toimimist ja/või põhjustada teisi soovimatuid tagajärgi.
  Pärast kaamera lähtestamist lähtestuvad ka Wi-Fi nimi ja parool vaikeväärtustele.

- Kui valite juhtmeta juhtimisrežiimiks Kaugjuhtimine, vaadake seadistamise kaugjuhtimise juhiseid kiirjuhendist.

ET

Ühendamine kuvariga

Kui ühendate kaamera S1 ja kuvari omavahel HDMI-juhtme abil, saate videoid või fotosid esitada või salvestada ning vaadata video otsepilti.

Otsepildi või video kuvaril näitamiseks ühendage kaamera mikro-HDMI-kaabli abil kuvariga ja lülitage kaamera sisse.

HDMI-juhet seadme komplektis pole. Ostke see eraldi.

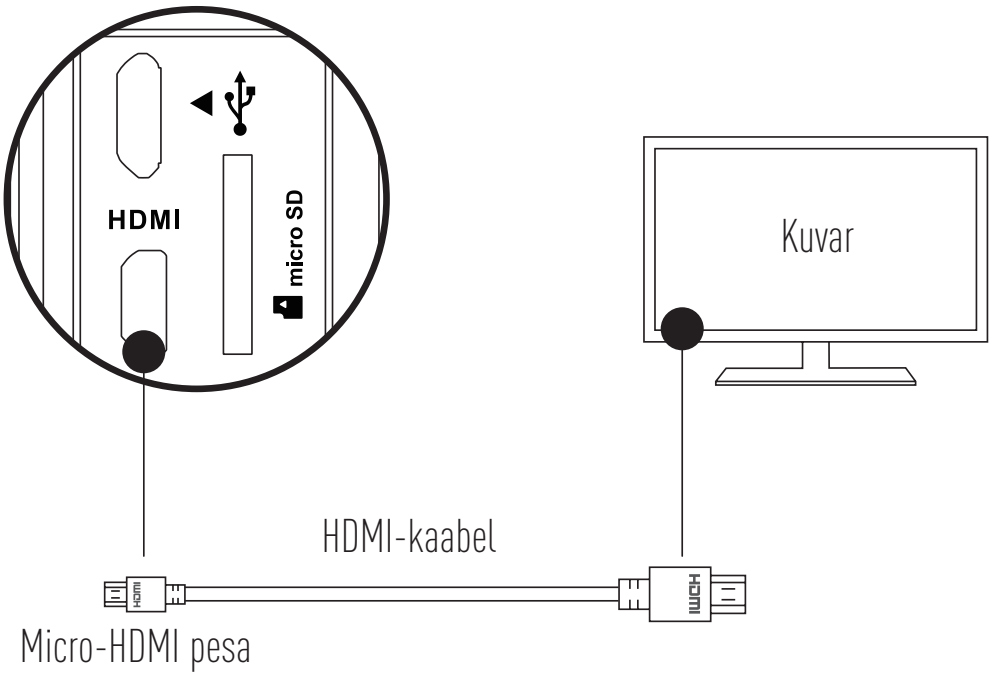

Kui kaamera on ühendatud kuvariga, siis kaamera LCD-ekraan ei tööta. Salvestusrežiimi saate sisse lülitada või menüüsse siseneda järgnevaid nuppe kasutades.

Järgmine üksus / Järgmine režiim Kinnita Tagasi

Lisa: tugiadapteri kasutamine

Tugiadapter sisaldub kaamera komplektis. Tugiadapteri abil saab kaamerat kasutada mitut tüüpi tarvikutega.

1. rakendus: paigaldamine õhusõidukile

Õhusõidukile paigaldatud kaamera on näidatud järgneval joonisel.

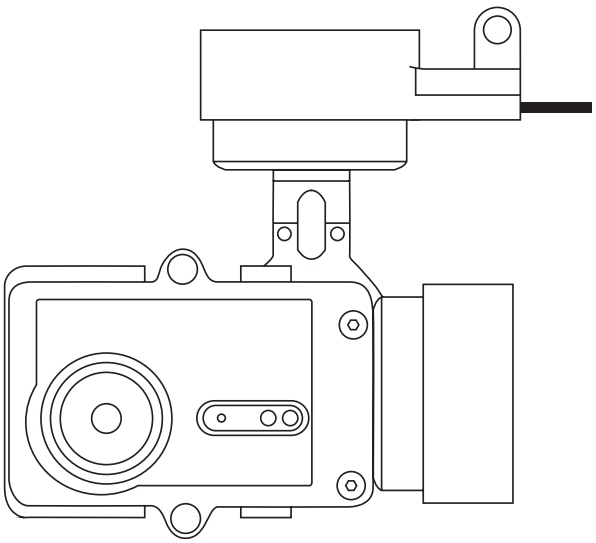

1. Paigaldage kinnitusraam õhusõidukile.

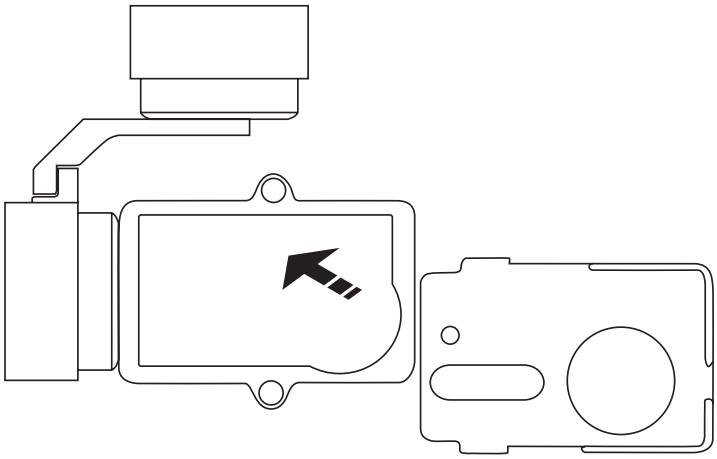

ET

2. Ühitage kaamera objektiiv kinnitusraami avaga.

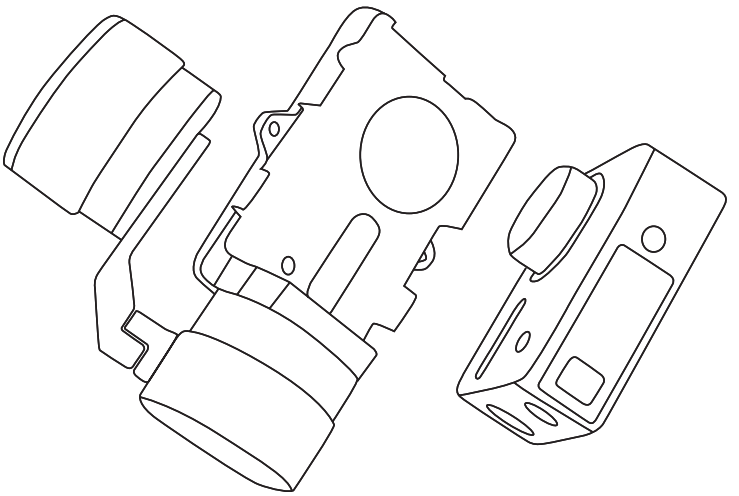

3. Pange kinnitusklamber raamil olevate avadega kohakuti ja keerake kaks kruvi kinni.

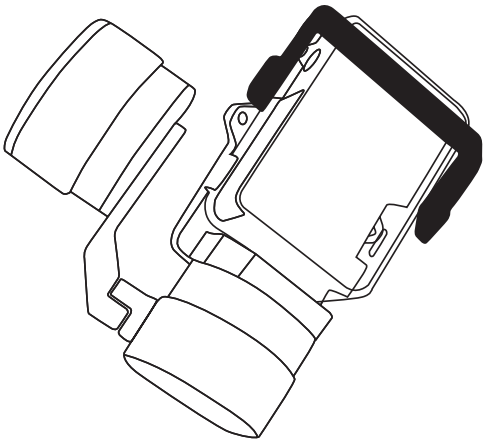

2. rakendus: paigaldamine stabilisaatorile

Stabilisaatorile paigaldatud kaamera on näidatud järgneval joonisel.

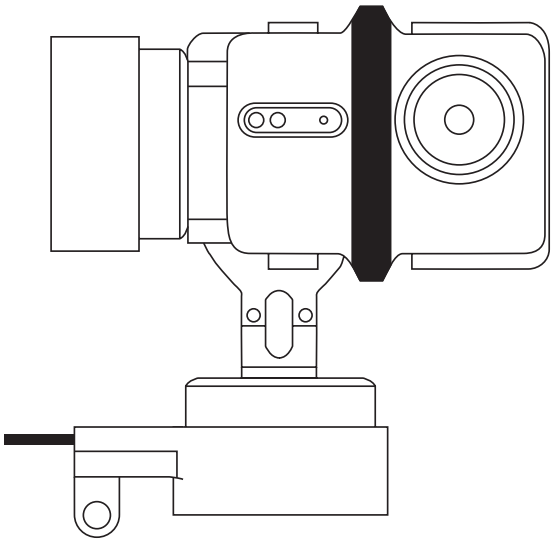

1. Paigaldage kinnitusraam õhusõidukile.

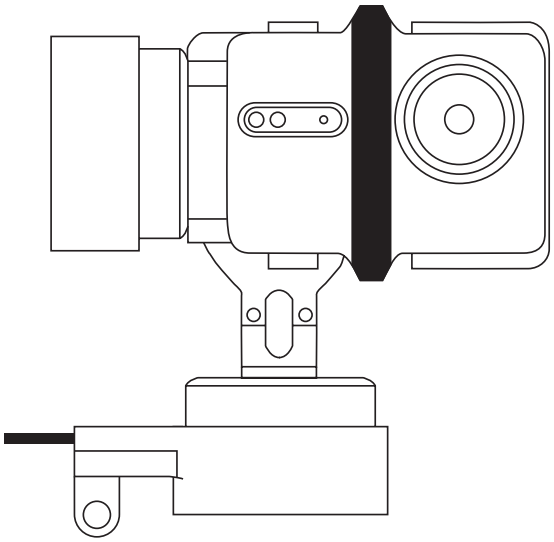

ET

2. Kaamera vastassuunaline paigutus kinnitusraamil.

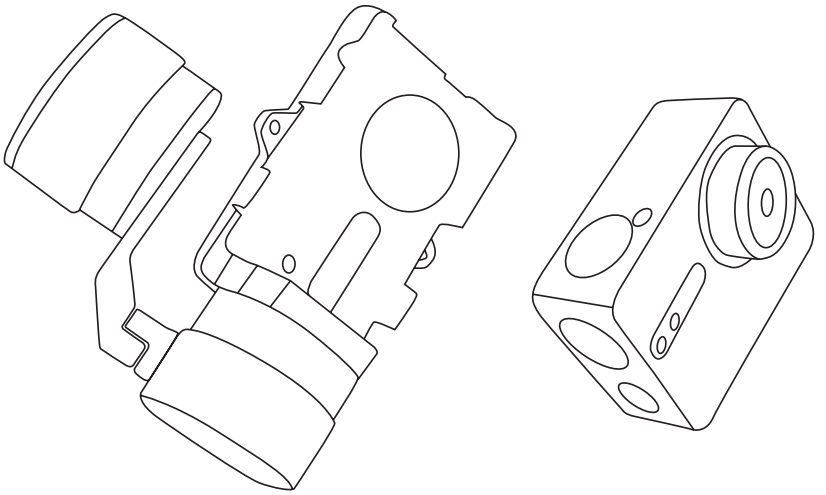

3. Pange kinnitusklamber raamil olevate avadega kohakuti ja keerake kaks kruvi kinni.

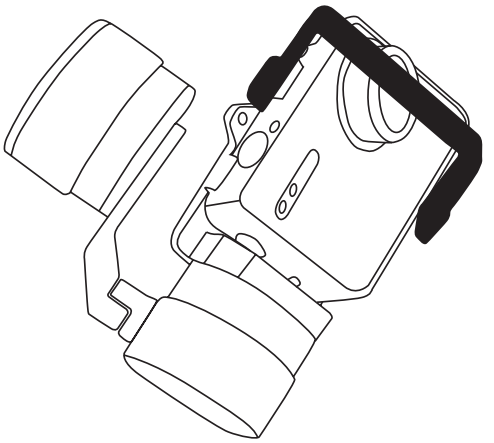

Pamatinformācija

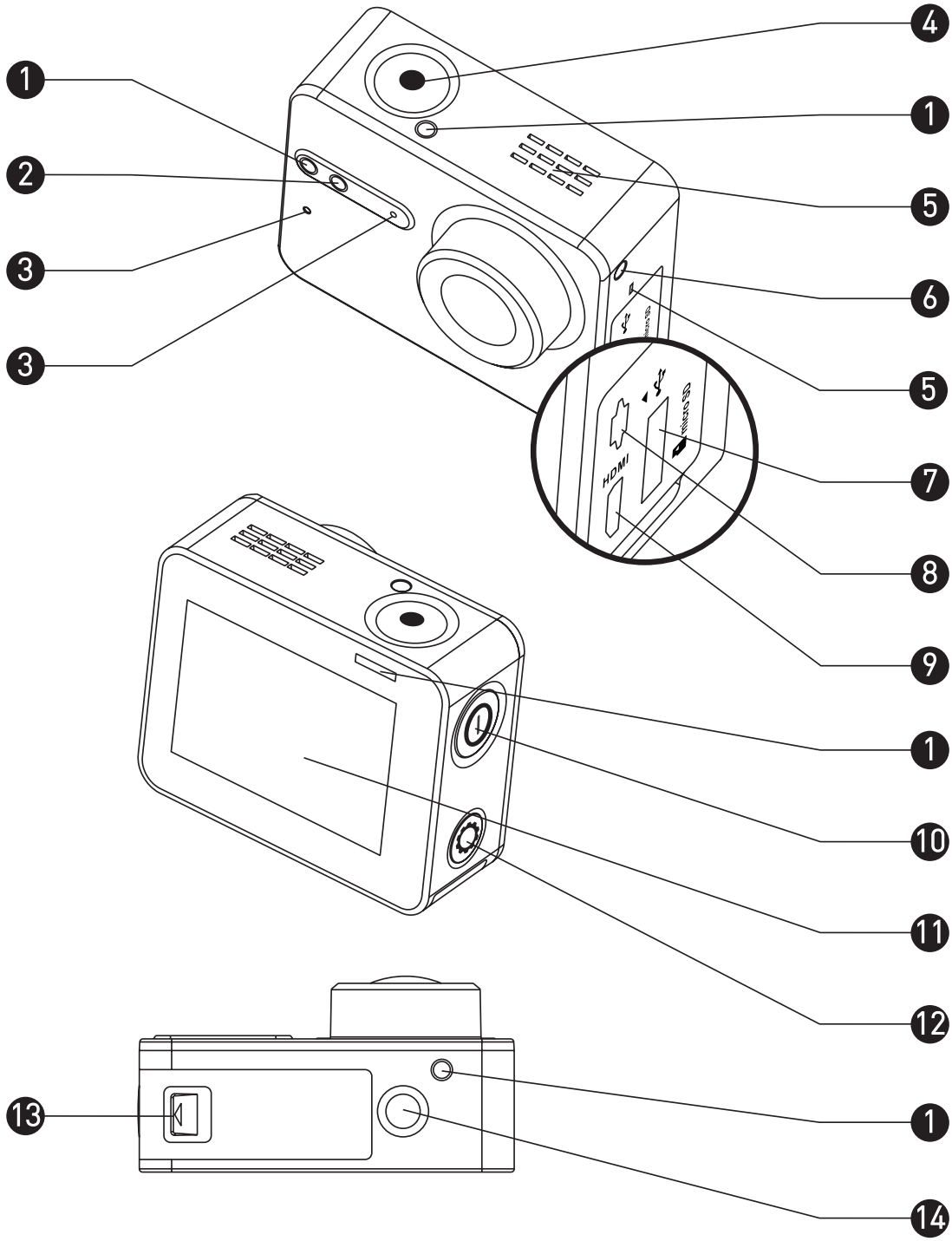

LV

1	Ierakstīšanas statusa LED indikators	Nepārtraukti spīd: gaidstāve Mirgo: notiek ierakstīšana
2	Wi-Fi statusa LED indikators	Nedeg: Wi-Fi ir izslēgts Mirgo: Wi-Fi ir ieslēgts
3	MIC	Mikrofons
4	Aizslēgs	Sāk/aptur ierakstīšanu
5	Skaļrunis	Atskaņo skaņas un video
6	Strāvas padeves LED indikators	Nepārtraukti deg sarkanā krāsā: notiek uzlāde Nepārtraukti deg zilā krāsā: uzlāde pabeigta
7	microSD kartes slots	Ievietojiet microSD karti datu saglabāšanai. microSD karte nav iekļauta komplektācijā. Lūdzu, iegādājieties to atsevišķi (skatiet informāciju par ieteicamajiem microSD kartes modeļiem 5. lpp.).
8	USB interfeiss	USB datu pārsūtīšanai un uzlādei.
9	micro HDMI interfeiss	HDMI izvade
10	Ieslēgšanas poga	Turiet to nospiestu 0,5 sekundes, lai ieslēgtu, un 3 sekundes, lai izslēgtu.
11	LCD ekrāns	LCD skārienekrāns
12	Iestatīšanas poga	Nospiediet, lai atvērtu video iestatījumu izvēlni. Turiet nospiestu, lai ieslēgtu Wi-Fi.
13	Akumulatora pārsegs	Nospiediet uz bultiņas un pavelkot noņemiet pārsegu. Ja akumulators izlādējas, to var nomainīt.
14	Standarta ietvara saskarne (1/4 collas)	Saskarne paredzēta dažādiem ietvariem.

Ievadinformācija par displeju

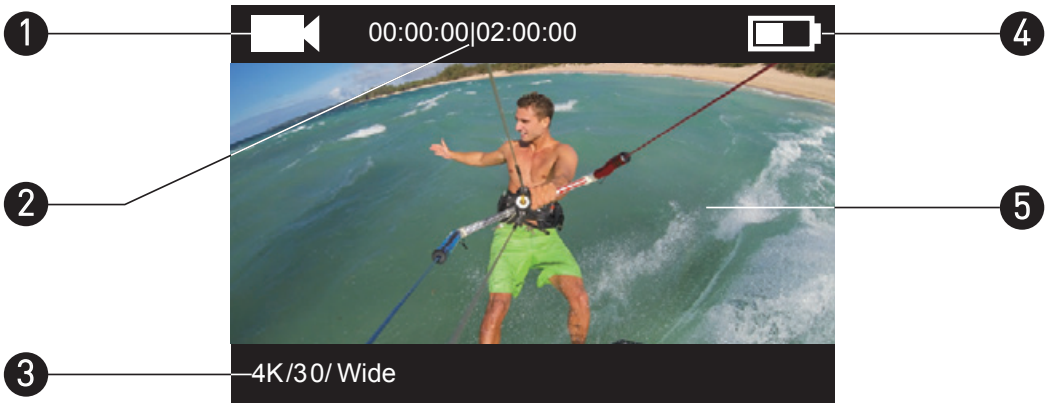

1 Pašreizējais ierakstīšanas režīms

- Video
- Foto
- Sērijveida uzņemšana
- / Intervāla uzņemšana

2 Video: pagājušais ierakstīšanas laiks/atlikušais laiks ierakstīšanai
Foto, sērijveida uzņemšana un intervāla uzņemšana: uzņemto attēlu skaits/atlikušais attēlu skaits

3 Video: izšķirtspēja/kadru ātrums/skata laukums
Foto: izšķirtspēja
Sērijveida uzņemšana: izšķirtspēja/tveršanas ātrums
Intervāla uzņemšana: izšķirtspēja/tveršanas intervāls

4 Akumulatora statuss

5 Tiešais skats vai attēla atskaņošana

LV

Lietošana

1. solis

Kameras izņemšana no apvalka

Sākotnēji kamera ir ievietota ūdensizturīgā apvalkā. Pirms lietojat kameru pirmo reizi, izņemiet to no ūdensizturīgā apvalka, lai ievietotu microSD karti un uzlādētu kameru.

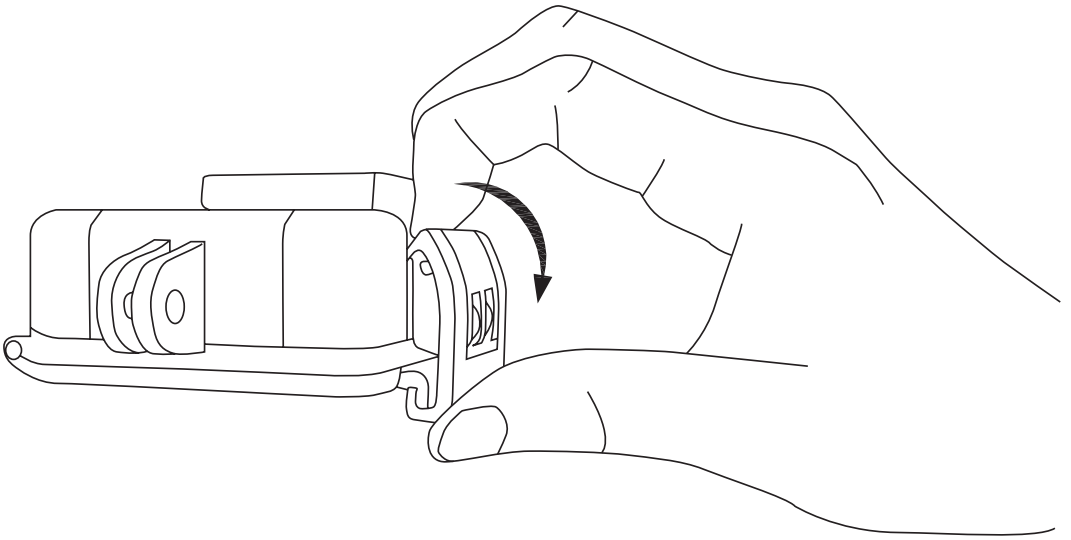

2. solis

Ievietojiet microSD karti.

Kamera atbalsta video un attēlu saglabāšanu vietējā atmiņas kartē.
Ievietojiet microSD karti tai paredzētajā slotā. (Lietojiet ieteicamo kartes modeli, kura ietilpībai vajadzētu būt vismaz 4 GB.)
Nepieciešamais microSD kartes līmenis: Class 10 un augstāks.
Ieteicamās microSD kartes:
SANDISK EXTREME® 32GB microSDHC™
SANDISK EXTREME® 64GB microSDHC™
LEXAR® 32GB microSDHC™
LEXAR® 64GB microSDHC™

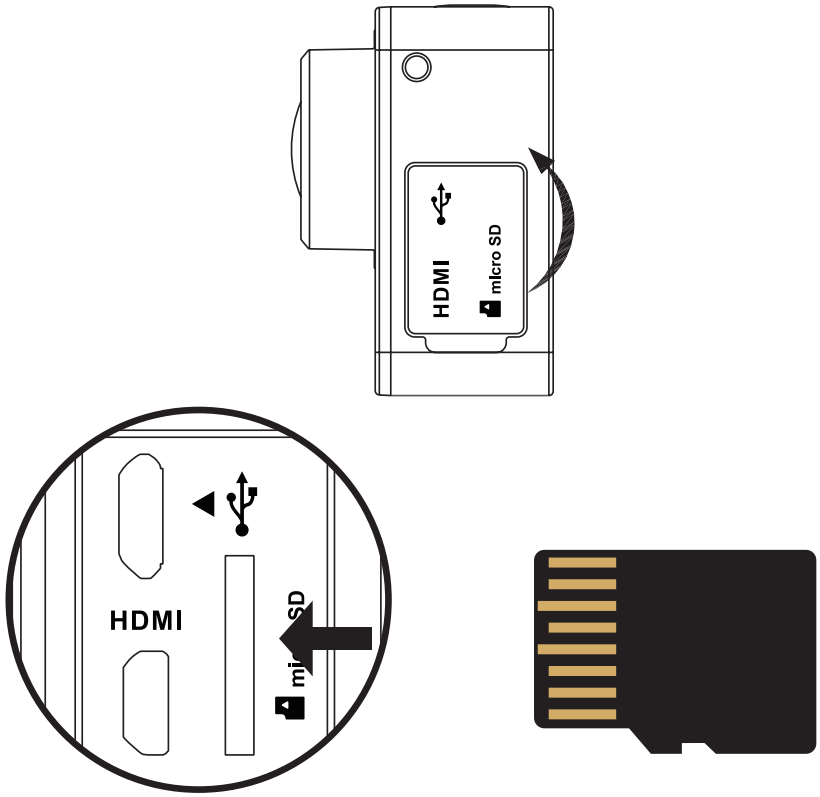

LV

3. solis

Uzlādējiet kameru.

1. Uzstādiet akumulatoru.

Nospiediet uz bultiņas un noņemiet pārsegu, pavelkot to ar bultiņu norādītajā virzienā. Ievietojiet akumulatoru un uzlieciet atpakaļ pārsegu.

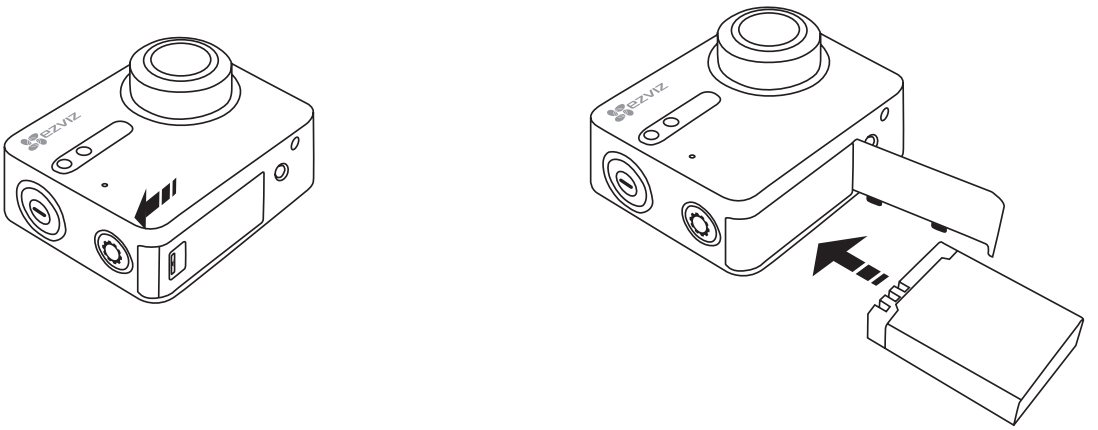

2. Pievienošana strāvas padevei

Pirms lietojat kameru pirmo reizi, ieteicams to pilnībā uzlādēt izslēgtā stāvoklī.

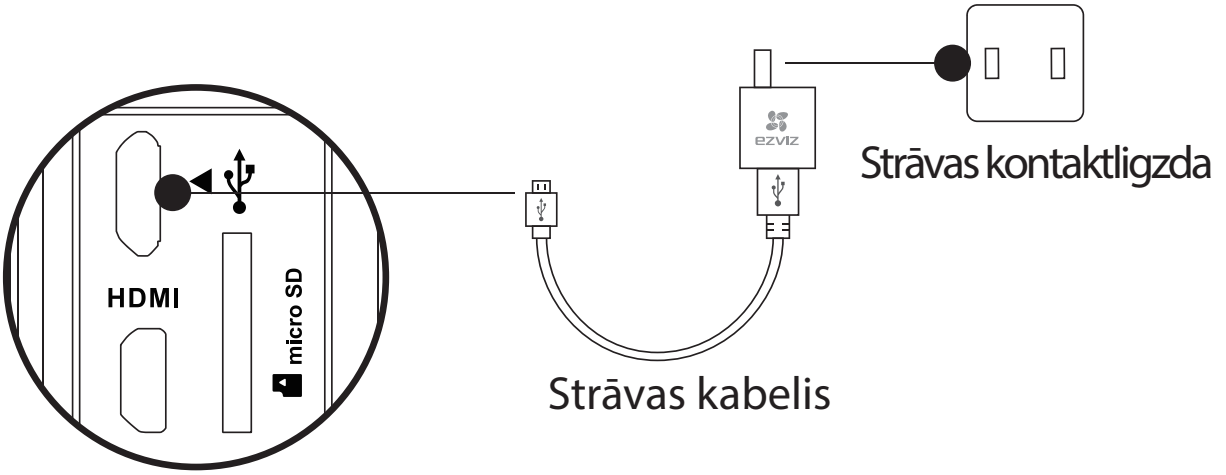

Ieslēgšana un izslēgšana

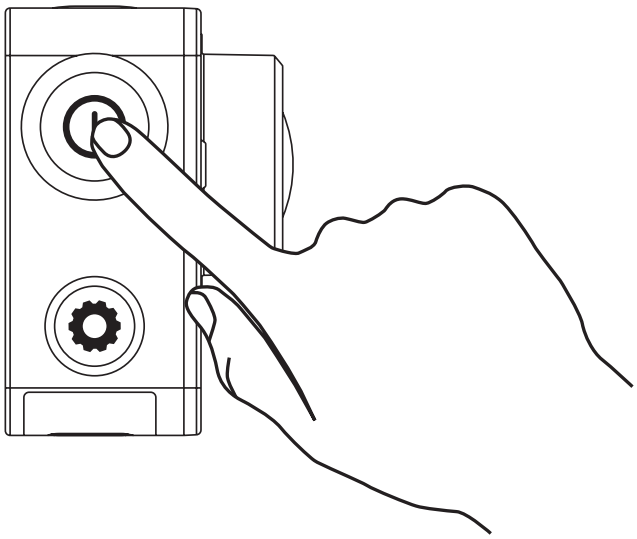

Ieslēgšana

Nospiediet un turiet nospiestu ieslēgšanas pogu ⏻, un atlaidiet to, kad atskan brīdinājuma signāls. Brīdinājuma signāls atskan ātri, un kameras statusa LED indikators mirgo purpursarkanā krāsā. Kad indikators nepārtraukti deg zilā krāsā, kamera ir ieslēgta un atrodas gaidstāvē.

Izslēgšana

Nospiediet un turiet nospiestu ieslēgšanas pogu ⏻, un atlaidiet to, kad atskan brīdinājuma signāls, izslēdzas kameras statusa LED indikators un pati kamera.

LV

i Kameru nedrīkst izslēgt, kamēr notiek ierakstīšana vai tiek uzņemti foto.

Ierakstīšana

Kamera atbalsta četrus ierakstīšanas režīmus.

Video	Video ierakstīšana
Foto	Foto uzņemšana
Sērijveida uzņemšana	Uzņemiet vairākus foto īsā laika intervālā.
Intervāla fotografēšana/ intervāla video uzņemšana	Nepārtraukti uzņemiet foto iepriekš noteiktā intervālā. Nepārtraukti uzņemiet foto iepriekš noteiktā intervālā un izveidojiet no tiem video.

Nospiediet pogu ●, lai ierakstītu.

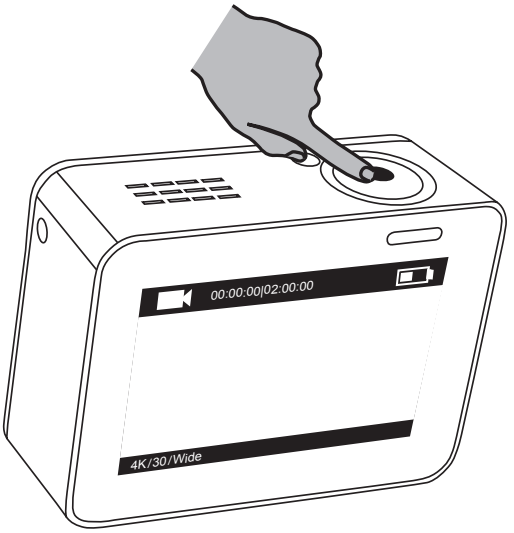

Nospiediet pogu ⏻, lai pārslēgtu kameru uz nākamo ierakstīšanas režīmu vai atskaņošanu.

Parametru iestatīšana

Pieskarieties skārienekrānam, lai redzētu pašreizējo ierakstīšanas režīmu. Pavelciet ▬ uz augšu vai nospiediet uz ⚙, lai iestatītu papildu ierakstīšanas parametrus.

Pavelciet < pa kreisi, lai atvērtu galveno izvēlni. Jūs varat nomainīt ierakstīšanas režīmu vai pieskarties ikonai ⚙ Setup, lai atvērtu kameras iestatīšanas izvēlni.

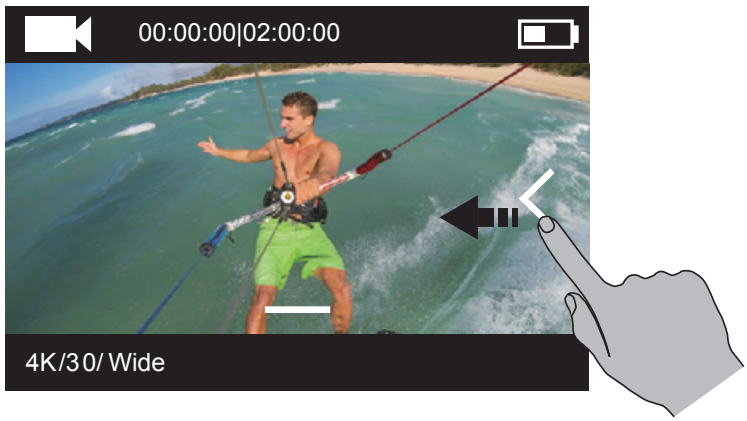

LV

Bezvadu vadība

Jūs varat ieslēgt Wi-Fi, lai izmantotu tālvadību vai savienotu kameru ar lietotni EZVIZ SPORTS.

Nospiediet un turiet nospiestu pogu ⚙, lai ieslēgtu Wi-Fi.

Jūs varat iestatīt bezvadu vadības režīmu iestatīšanas izvēlnē.

- Ja izvēlaties izmantot kā bezvadu vadības režīmu iestatījumu Lietotne, jūs varat meklēt lietotni "EZVIZ SPORTS" pakalpojumā App Store vai Google Play™, lai lejupielādētu un instalētu to.
  Ieslēdziet jūsu mobilā tālruņa Wi-Fi funkciju, atrodiet kameras Wi-Fi signālu un izveidojiet savienojumu ar to.
  Wi-Fi nosaukums: EZVIZ_XXXX
  Wi-Fi parole: 1234567890.

  i Noklusētais Wi-Fi nosaukums un parole ir paredzēts tikai, lai pieteiktos pirmo reizi. Jums jānomaina šī noklusētā parole, lai nodrošinātu labāku aizsardzību un novērstu drošības riskus, piemēram, citu personu nepilnvarotu piekļuvi izstrādājumam, kas var traucēt izstrādājuma normālu darbību un/vai novest pie citām nevēlamām sekām.
  Atiestatot kameru, Wi-Fi nosaukums un parole tiek atiestatīta uz noklusējuma vērtībām.

- Ja izvēlaties izmantot kā bezvadu vadības režīmu iestatījumu Tālvadība, skatiet vairāk informācijas īsajā pamācībā par tālvadību.

Savienošana ar displeju

Jūs varat savienot S1 un monitoru ar HDMI kabeli, lai atskaņotu video un attēlus, ierakstītu un iegūtu tiešraides video.

Pievienojiet kameru displejam ar micro HDMI kabeli un ieslēdziet to, lai displejā atainotu tiešo skatu vai atskaņotu video vai attēlus.

HDMI kabelis nav iekļauts komplektācijā. Lūdzu, iegādājieties to atsevišķi.

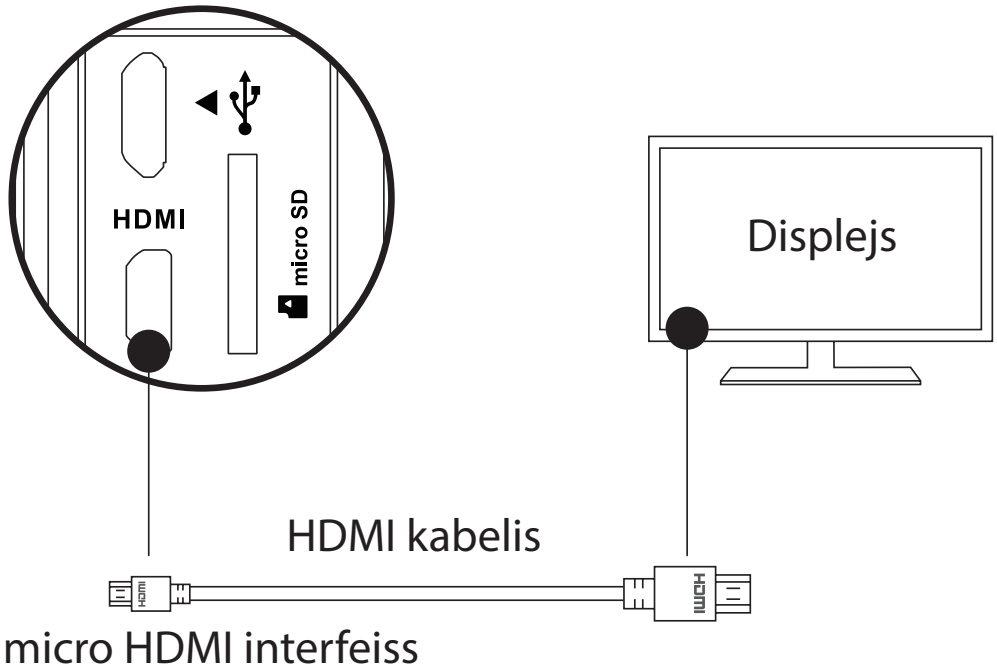

Ja kamera ir savienota ar displeju, LCD ekrānu vairs nevar izmantot. Jūs varat pārslēgt ierakstīšanas režīmu vai atvērt izvēlni ar pogām.

Nākamais vienums/nākamais režīms Apstiprināt Atgriezties

LV

Pielikums: korpusa adaptera lietošana

Korpusa adapteris ir iekļauts kameras komplektācijā. Pateicoties korpusa adapterim, kameru var lietot kopā ar dažādiem piederumiem.

1. lietojums. Uzstādīšana uz lidaparāta
Tālāk ir redzams uz lidaparāta uzstādītas kameras attēls.

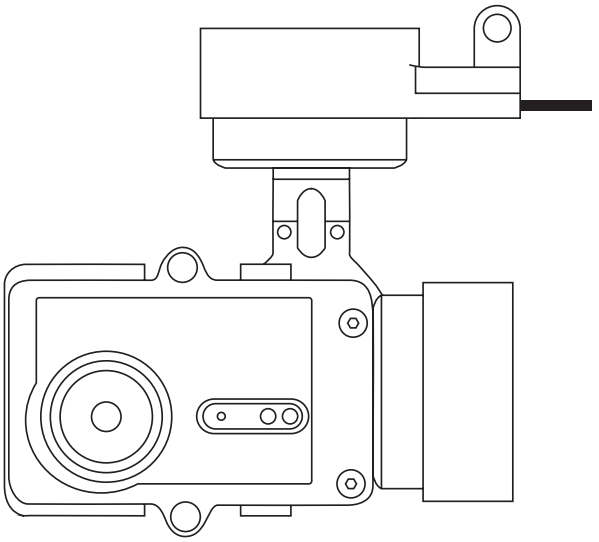

1. Novietojiet nostiprināšanas korpusu uz lidaparāta.

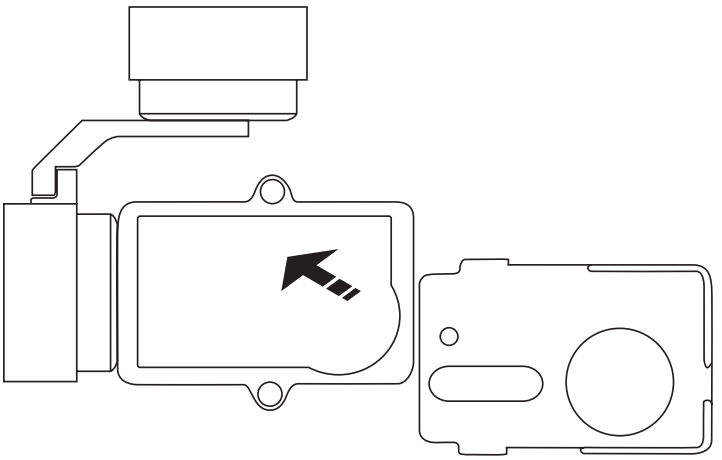

2. Pielāgojiet kameras objektīvu nostiprināšanas korpusa atverei.

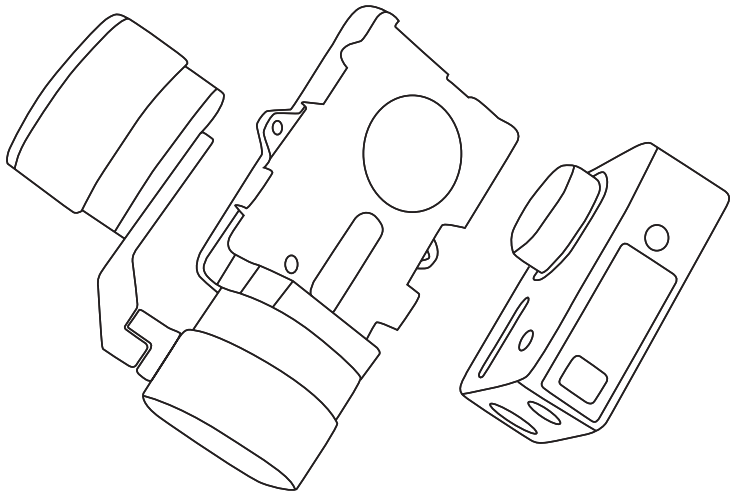

3. Novietojiet stiprinājuma skavu atbilstoši skrūvju vietām uz korpusa un pēc tam nostipriniet abas skrūves.

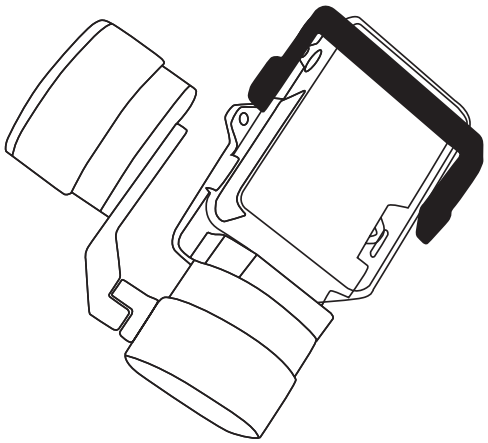

2. lietojums. Uzstādīšana uz stabilizatora
Tālāk ir redzams uz stabilizatora uzstādītas kameras attēls.

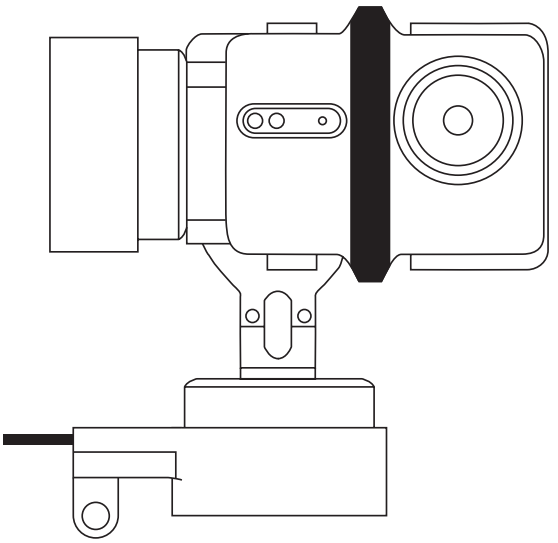

1. Novietojiet nostiprināšanas korpusu uz lidaparāta.

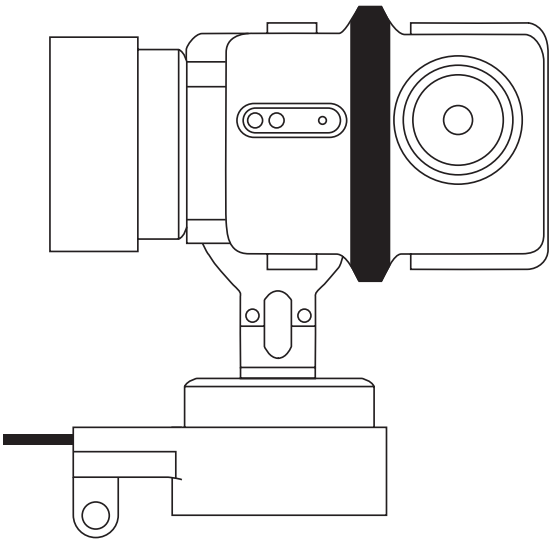

2. Ievietojiet kameru atmuguriski nostiprināšanas korpusā.

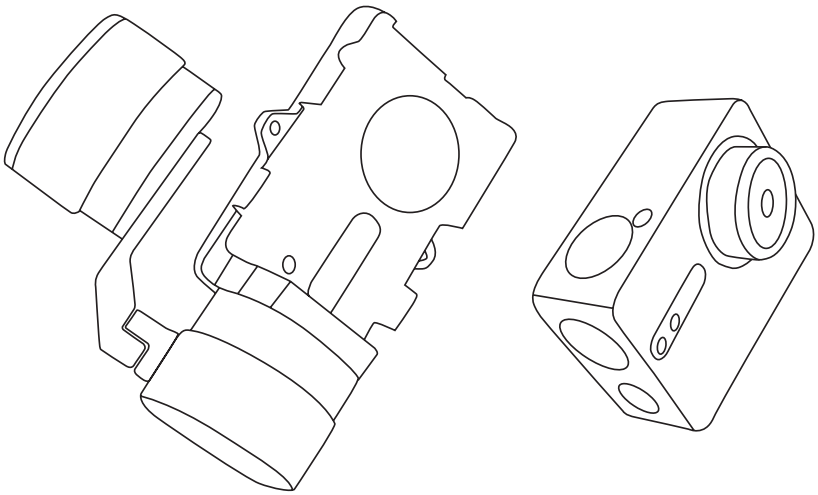

3. Novietojiet stiprinājuma skavu atbilstoši skrūvju vietām uz korpusa un pēc tam nostipriniet abas skrūves.

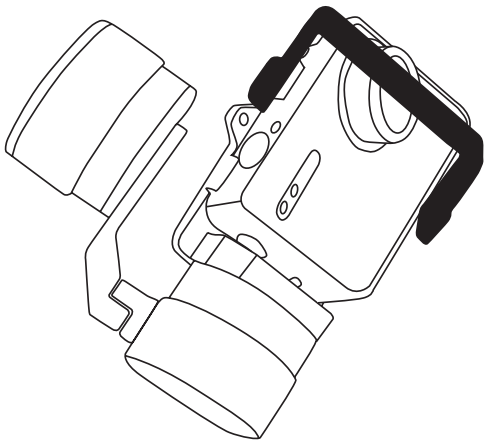

LV

Pagrindai

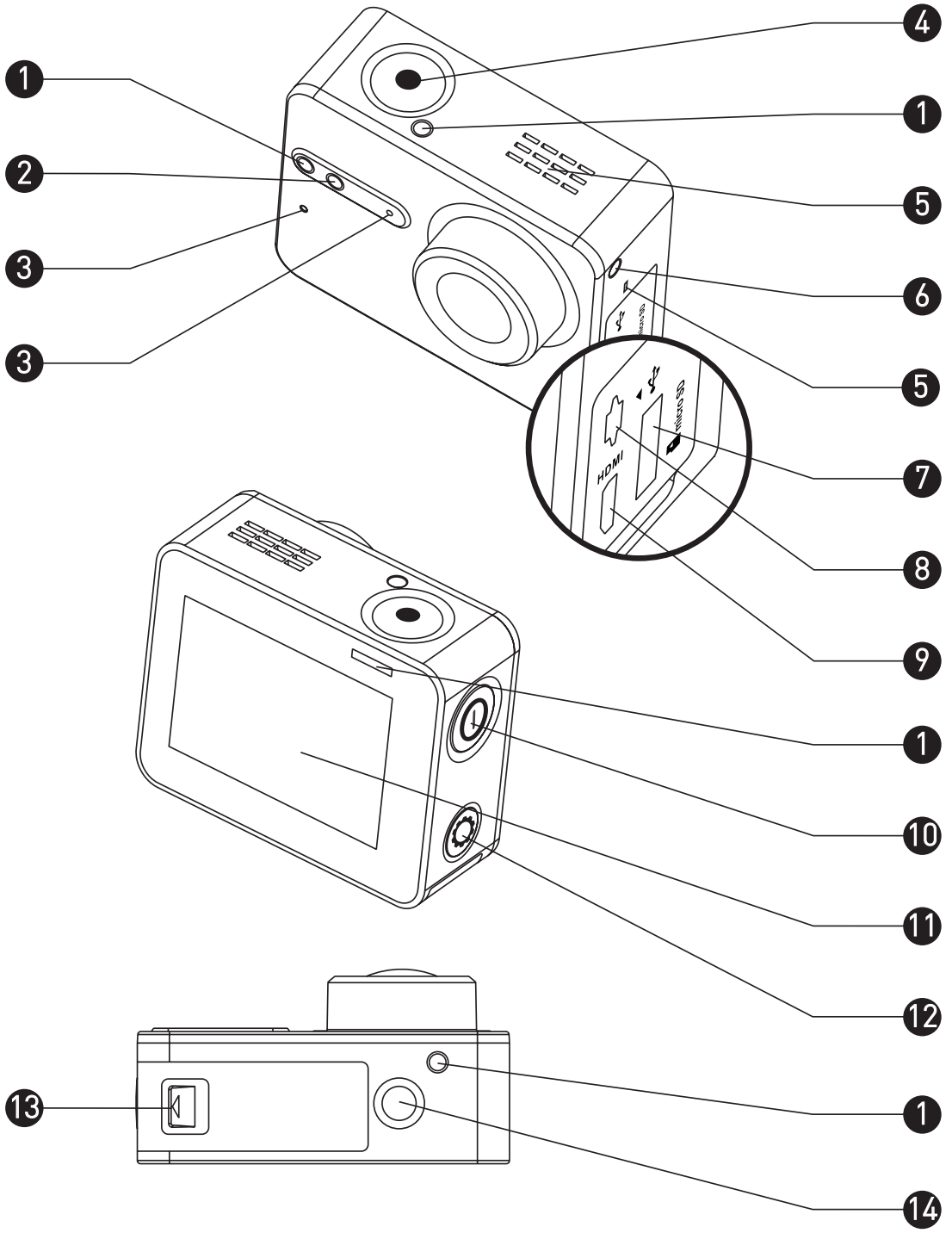

1	Įrašymo būsenos LED indikatorius	Šviečia nuolat: Budėjimo režimas Mirksi: Vyksta įrašymas
2	„Wi-Fi“ būsenos LED indikatorius	Nešviečia: „Wi-Fi“ yra išjungtas Mirksi: „Wi-Fi“ yra įjungtas
3	MIC	Mikrofonas
4	Užraktas	Paleisti/stabdyti įrašymą
5	Garsiakalbis	Garsinis signalas ir vaizdo įrašo atkūrimas
6	Maitinimo LED indikatorius	Šviečianti raudona: Įkraunama Šviečianti mėlyna: Įkrauta
7	„microSD“ kortelės lizdas	Įdėkite „microSD“ kortelę duomenims laikyti. „microSD“ kortelės pakuotėje nėra. Prašome įsigyti atskirai (žr. 5 psl. apie rekomenduojamus „microSD“ kortelių modelius).
8	USB sąsaja	USB duomenų perdavimas ir įkrovimas.
9	„micro-HDMI“ sąsaja	HDMI išvestis
10	Maitinimo mygtukas	Laikykite nuspaudę 0,5 sekundės, kad įjungtumėte, arba 3 sekundes, kad išjungtumėte.
11	LCD ekranas	LCD jutiklinis ekranas
12	Sąrankos mygtukas	Paspauskite, jei norite atverti vaizdo įrašo nuostatų meniu Laikykite nuspaudę, jei norite įjungti „Wi-Fi“
13	Akumuliatoriaus dangtelis	Laikykite nuspaudę rodyklę ir ištraukite dangtelį. Išsikrovusį akumuliatorių galima įkrauti.
14	Standartinis laikiklis Sąsaja (1/4 colio)	Sąsaja įvairiems laikikliams.

LT

Ekrano įvadas

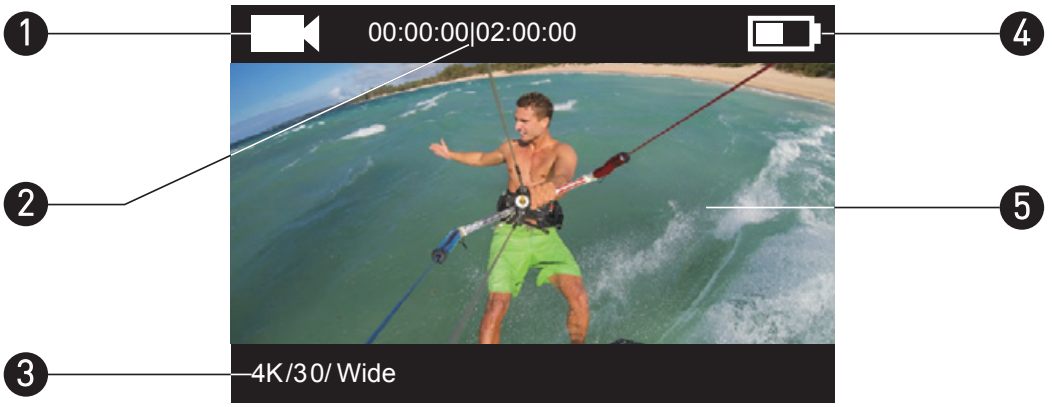

1 Dabartinis įrašymo režimas

- Filmavimas
- Fotografavimas
- Fotografavimas serijomis
- / Ilgieji intervalai

2 Vaizdo įrašas: Praėjusi įrašymo trukmė/likusi įrašymo trukmė
Fotografavimas/fotografavimas serijomis/ilgieji intervalai: Padarytų kadrų skaičius/likęs kadrų skaičius

3 Vaizdo įrašas: Skyra/kadrų dažnis/regos laukas
Fotografavimas: Skyra
Fotografavimas serijomis: Skyra/fiksavimo sparta
Ilgieji intervalai: Skyra/fiksavimo intervalas

4 Akumuliatoriaus būsena

5 Tiesioginis vaizdas ar atkurtas vaizdas

Veiksmai

1 žingsnis

Išimkite fotoaparatą

Pagal numatytąją parinktį fotoaparatas būna įdėtas į vandeniui nepralaidų korpusą. Prieš pirmą kartą naudojant fotoaparatą, išimkite jį iš vandeniui nepralaidaus korpuso, kad įstatytumėte „microSD“ kortelę ir įkrautumėte.

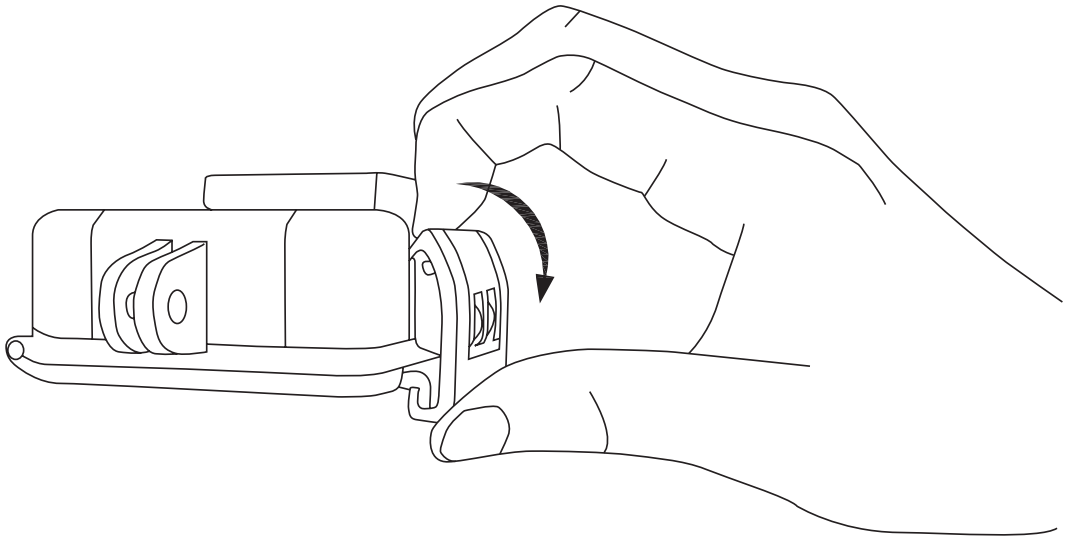

2 žingsnis

Įdėkite „microSD“ kortelę.

Fotoaparatas gali įrašyti vaizdo įrašus ir nuotraukas į vietinę atminties kortelę. Įdėkite „microSD“ kortelę į „microSD“ kortelių lizdą. (Naudokite rekomenduojamą kortelės modelį, kortelės talpa turi būti ne mažesnė nei 4 GB.)
„MicroSD“ kortelės lygio reikalavimas: 10 arba aukštesnės klasės.
„MicroSD“ kortelės rekomendacija:
SANDISK EXTREME® 32 GB microSDHC™
SANDISK EXTREME® 64 GB microSDHC™
LEXAR® 32 GB microSDHC™
LEXAR® 64 GB microSDHC™

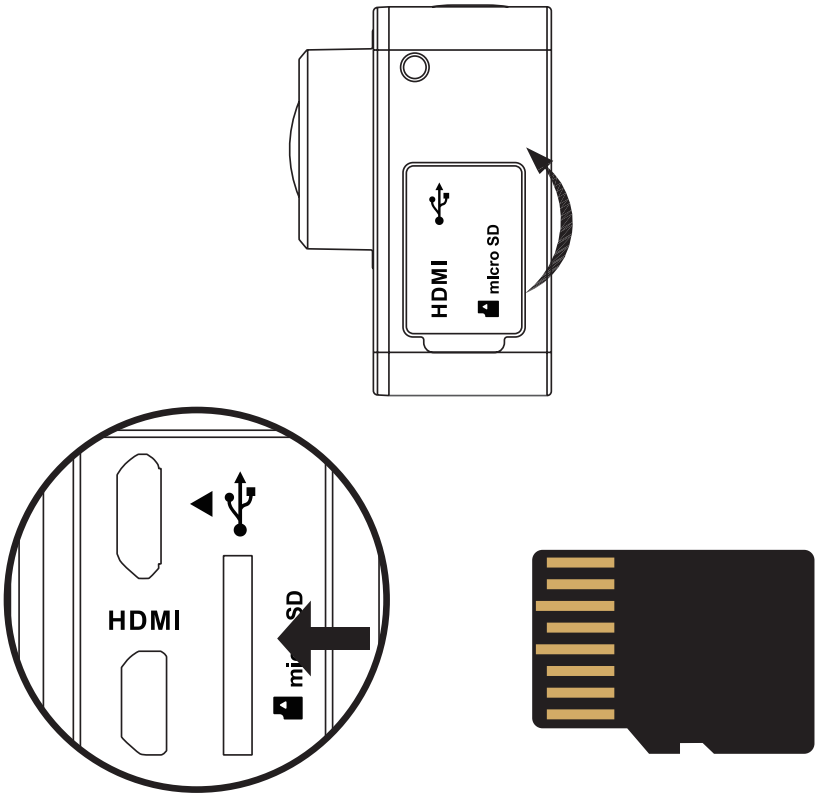

3 žingsnis

Įkraukite fotoaparato akumuliatorių.

1 Įdėkite akumuliatorių

Laikykite nuspaudę rodyklę ir ištraukite dangtelį rodyklės kryptimi. Įdėkite akumuliatorių ir sumontuokite dangtelį atgal.

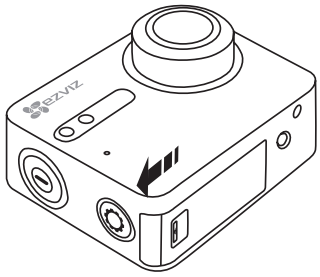

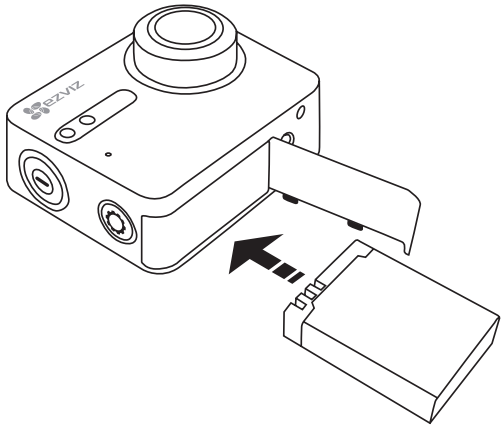

2 Prijunkite prie maitinimo šaltinio

Prieš pirmą kartą naudojant fotoaparatą, patariama jį išjungti ir visiškai įkrauti akumuliatorių.

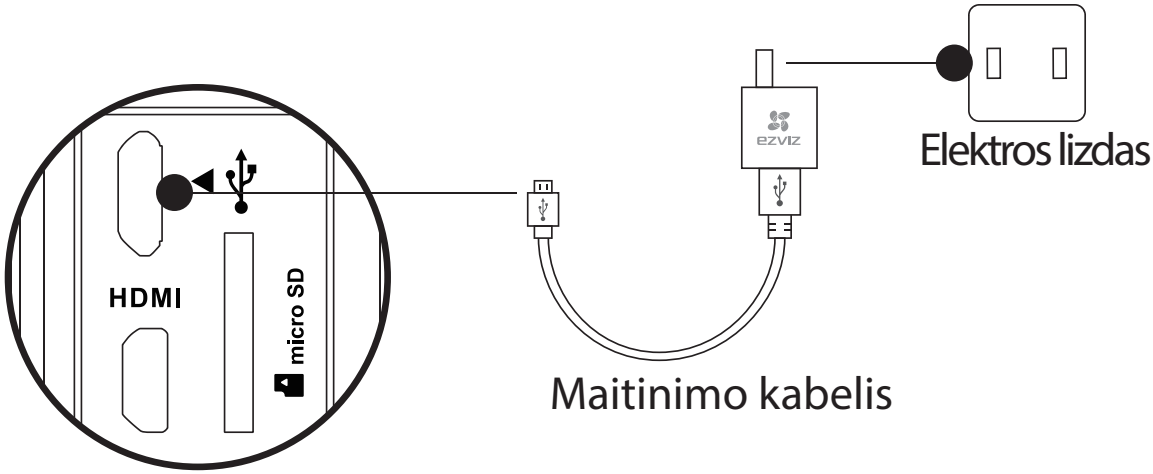

LT

Įjungimas ir išjungimas

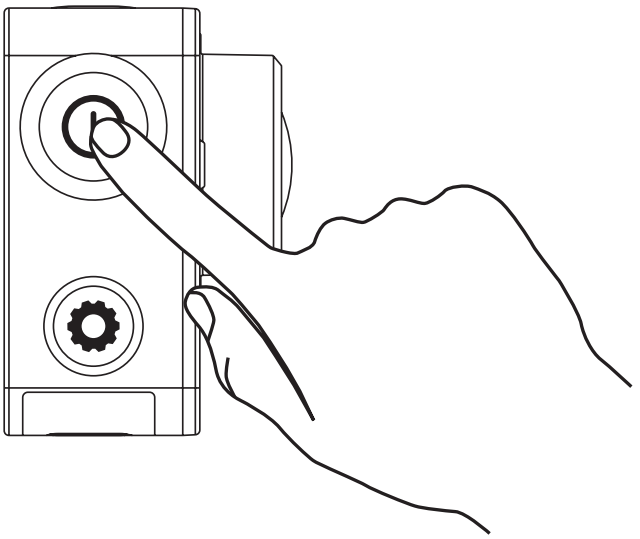

Maitinimo įjungimas

Laikykite nuspaudę maitinimo mygtuką ⏻ ir atleiskite, kai išgirsite įspėjamąjį signalą.

Greitai pasigirsta įspėjamasis signalas ir fotoaparato būsenos LED indikatorius pradeda mirgėti purpurine šviesa. Kai indikatorius ima nepertraukiamai šviesti mėlyna spalva, fotoaparatas būna įjungtas ir vekia budėjimo režimu.

Maitinimo išjungimas

Laikykite nuspaudę matinimo mygtuką ⏻ ir atleiskite, kai išgirsite įspėjamąjį signalą.

Fotoaparato būsenos LED indikatorius išsijungia: fotoaparatas išjungtas.

i Įrašymo ar nuotraukų fiksavimo metu fotoaparato išjungti negalima.

Įrašymas

Fotoaparatas turi keturis įrašymo režimus.

Filmavimas	Filmuokite
Fotografavimas	Fotografuokite
Fotografavimas serijomis	Padarykite kelias nuotraukas per trumpą laiko tarpą.
Ilgųjų intervalų fotografija/ ilgųjų intervalų filmavimas	Nenutrūkstamai fotografuoja iš anksto nustatytais intervalais; nenutrūkstamai fotografuoja iš anksto nustatytais intervalais ir iš nuotraukų sukuria vaizdo įrašą.

Paspauskite ●, jei norite įrašyti.

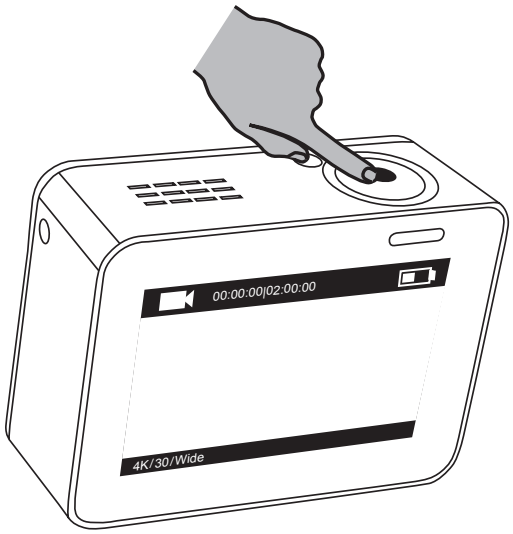

Paspauskite ⏻, jei norite įjungti kitą įrašymo ar atkūrimo režimą.

LT

Parametrų nustatymas

Bakstelėkite jutiklinį ekraną, jei norite parodyti esamą įrašymo režimą.
Slinkite aukštyn arba spauskite , jei norite nustatyti išplėstinius įrašymo parametrus.
Slinkite į kairę, jei norite eiti į pagrindinį meniu. Galite pakeisti įrašymo režimą arba bakstelėkite Setup piktogramą, jei norite atverti fotoaparato sąrankos meniu.

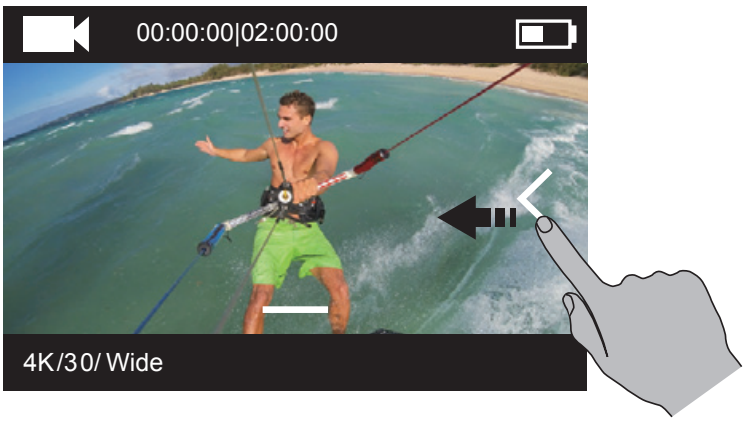

Belaidis valdymas

Įjungę fotoaparato „Wi-Fi“ ryšį, galėsite naudotis nuotolinio valdymo funkcija ar programėle EZVIZ SPORTS prisijungti prie fotoaparato.

Laikykite nuspaudę ⚙, jei norite įjungti „Wi-Fi“.

Belaidžio valdymo režimą galite nustatyti sąrankos meniu.

- Jei belaidžio valdymo režimu pasirinksite programėlę, galėsite surasti „EZVIZ SPORTS“ „App Store“ ar „Google Play“™ ir programėlę atsisiųsti bei įdiegti. Savo mobiliajame telefone įjunkite „Wi-Fi“ funkciją, raskite fotoaparato „Wi-Fi“ signalą ir prisijunkite prie jo.
  „Wi-Fi“ pavadinimas: EZVIZ_XXXX
  „Wi-Fi“ slaptažodis: 1234567890

  i Numatytasis „Wi-Fi“ pavadinimas ir slaptažodis yra naudojamas tik jungiantis pirmą kartą. Turite pakeisti šį numatytąjį slaptažodį, kad išvengtumėte saugumo pavojaus, pvz., neteisėtos kitų asmenų prieigos prie gaminio. Pašaliniai asmenys gali pakenkti gaminiui, priversti jį veikti netinkamai ir (arba) sukelti kitų nepageidaujamų padarinių. Nustačius fotoaparatą iš naujo, grąžinamas numatytasis „Wi-Fi“ pavadinimas ir slaptažodis.

- Jei pasirinksite nuotolinį valdymą belaidžio valdymo režimu, daugiau informacijos apie nuotolinį valdymą ieškokite „Trumpajame paleisties vadove“.

Kaip prijungti prie monitoriaus ar televizoriaus

Galite sujungti S1 ir monitorių HDMI kabeliu, kad peržiūrėtumėte vaizdo įrašus ir nuotraukas, įrašytumėte turinį ir tiesiogiai transliuotumėte vaizdą.

Prijunkite fotoaparatą prie monitoriaus „micro-HDMI“ kabeliu ir įjunkite fotoaparato maitinimą, kad monitoriuje galėtumėte parodyti tiesioginį arba atkurtą vaizdą.

HDMI kabelio pakuotėje nėra. Prašome įsigyti atskirai.

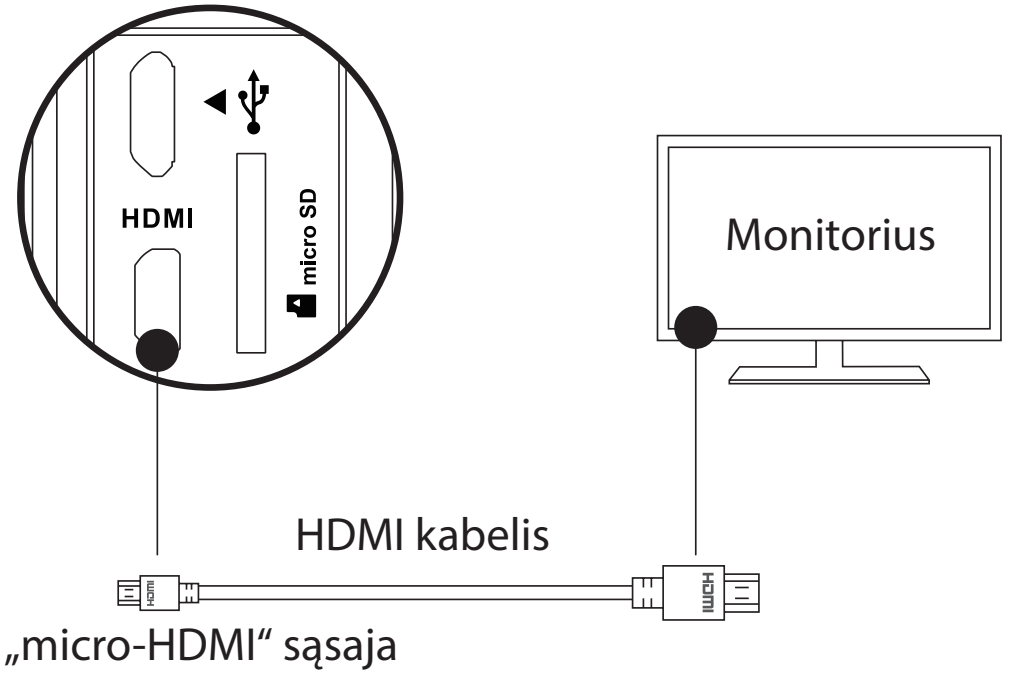

Prijungus fotoaparatą prie monitoriaus, LCD ekranas neveikia. Mygtukais galima perjungti įrašymo režimą arba atverti meniu.

Kitas elementas/kitas režimas Patvirtinti Grįžti

Priedas: Kaip naudotis rėminiu adapteriu

Fotoaparato pakuotėje rasite rėminį adapterį. Naudojant rėminį adapterį, fotoaparatą galima naudoti su įvairių rūšių priedais.

1 variantas. Tvirtinimas prie skraidyklės

Toliau pateiktame paveikslėlyje parodyta, kaip pritvirtinti fotoaparatą prie skraidyklės.

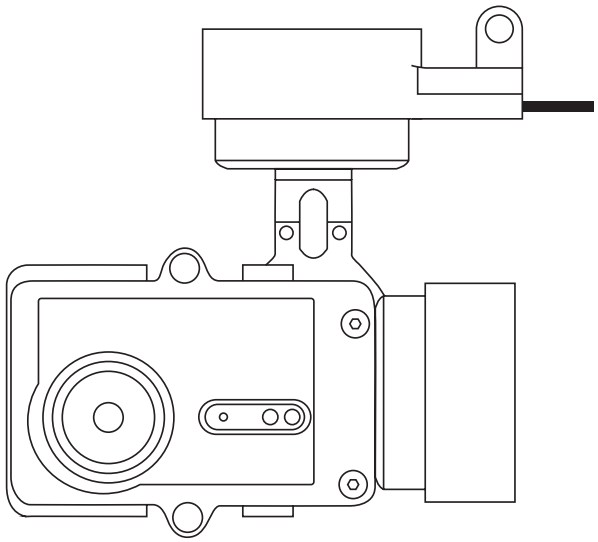

1. Pritvirtinkite tvirtinimo rėmą prie skraidyklės.

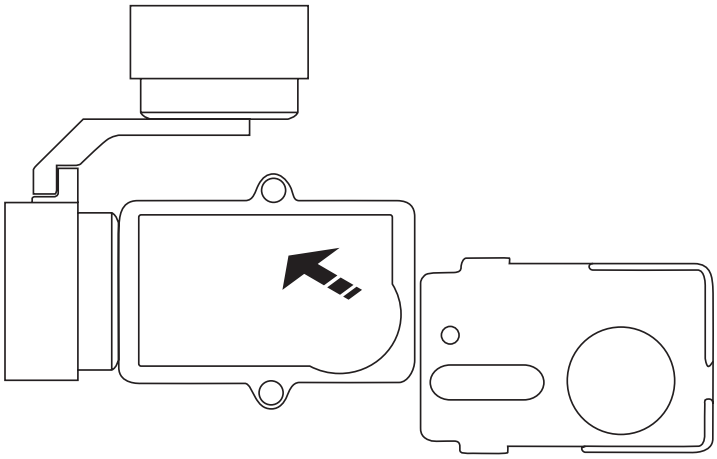

LT

2. Sulygiuokite fotoaparato objektyvą su tvirtinimo rėmo anga.

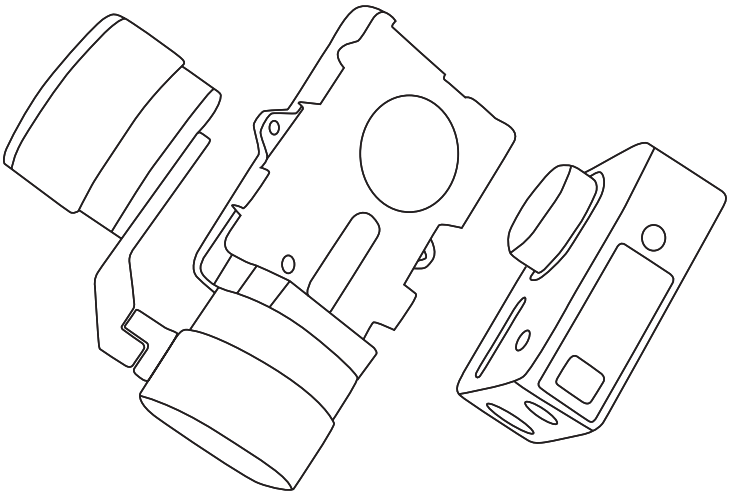

3. Tinkamai uždėkite tvirtinimo laikiklį pagal sraigtų skyles ant rėmo ir tada pritvirtinkite dviem sraigtais.

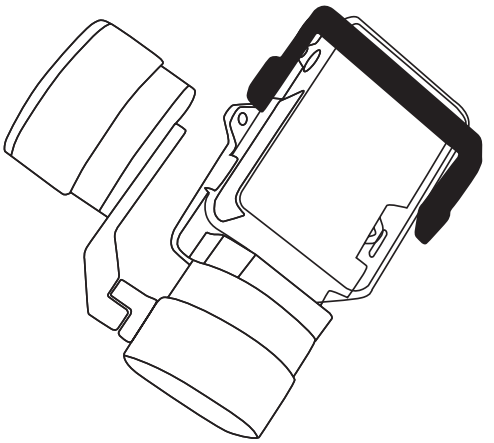

2 variantas. Montavimas ant stabilizatoriaus

Toliau pateiktame paveikslėlyje parodyta, kaip sumontuoti fotoaparatą ant stabilizatoriaus.

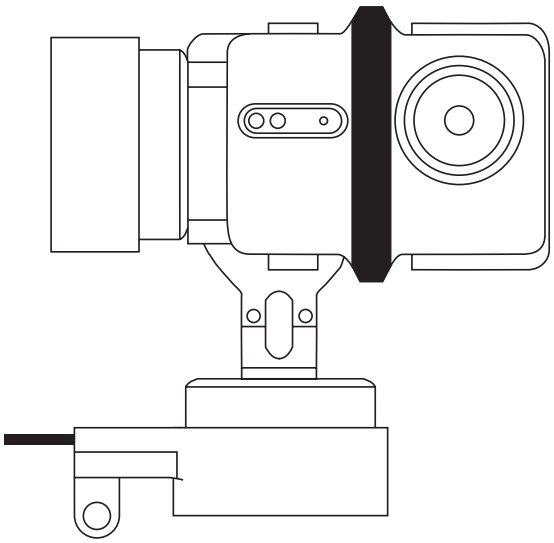

1. Pritvirtinkite tvirtinimo rėmą prie skraidyklės.

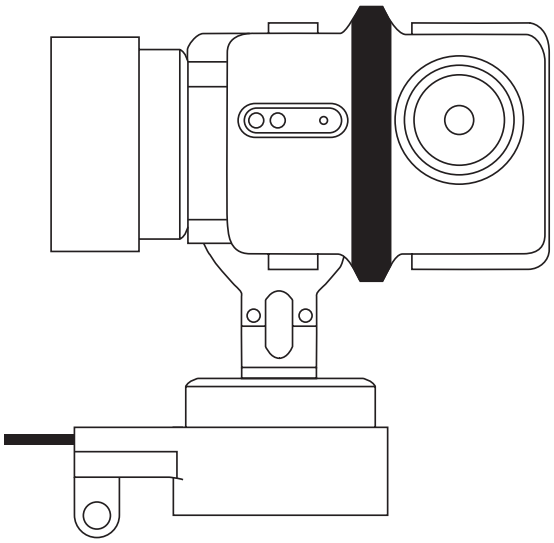

2. Galine puse įstatykite fotoaparatą į tvirtinimo rėmą.

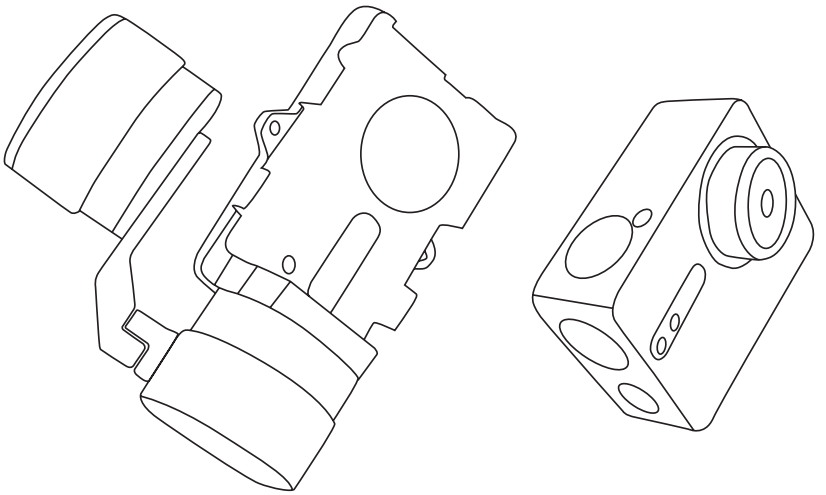

3. Tinkamai uždėkite tvirtinimo laikiklį pagal sraigtų skyles ant rėmo ir tada pritvirtinkite dviem sraigtais.

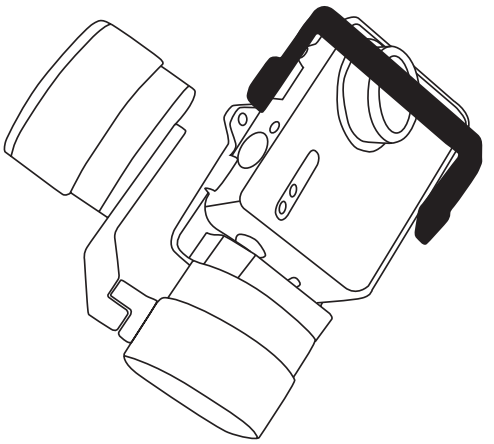

Temel bilgiler

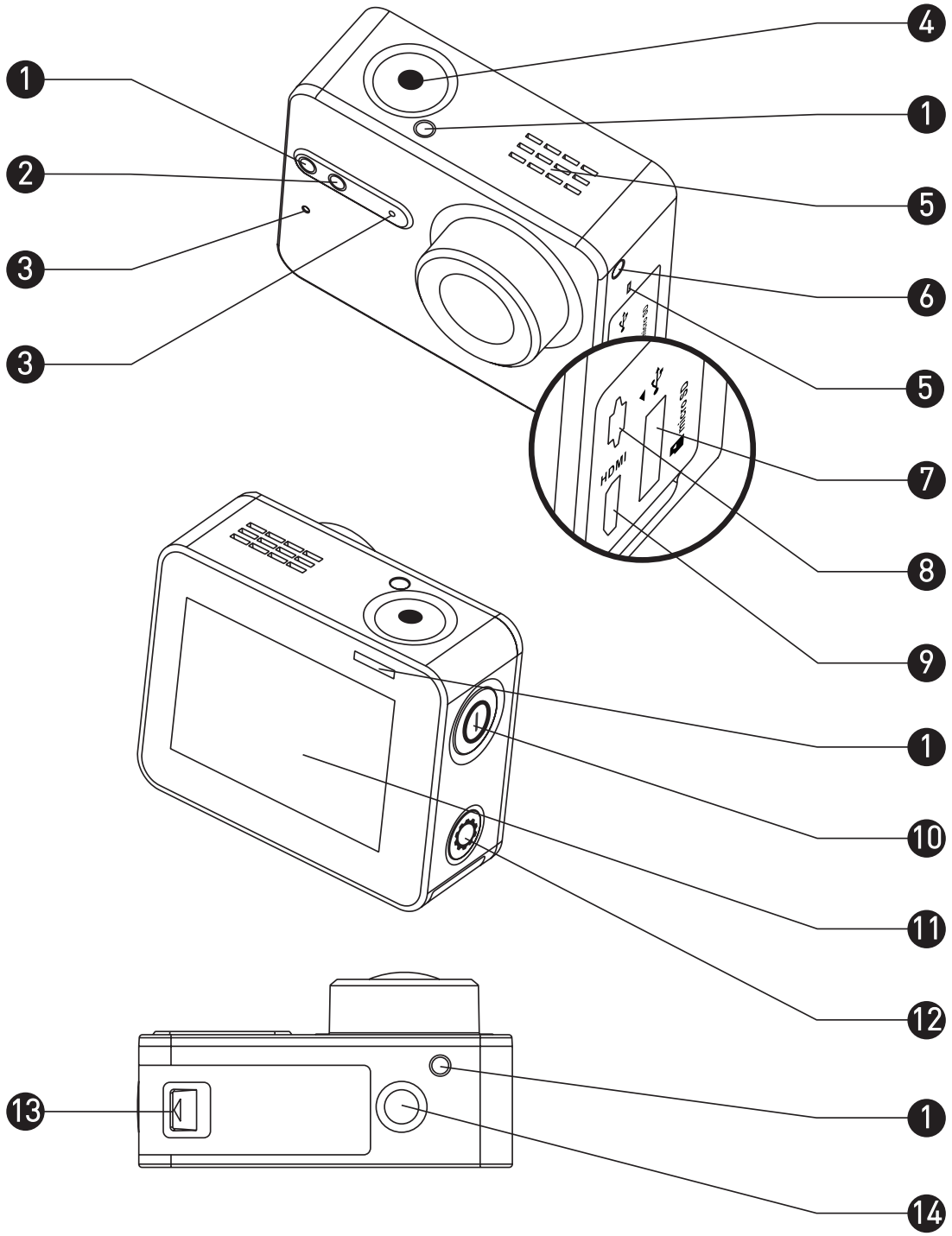

TR

1	Kayıt Durumu LED Göstergesi	Sabit yanma: Beklemede Yanıp sönme: Kaydediyor
2	Kablosuz Bağlantı Durumu LED Göstergesi	Yanmıyor: Kablosuz bağlantı kapalı Yanıp sönme: Kablosuz bağlantı açık
3	MIC	Mikrofon
4	Deklanşör	Kaydı başlat/durdur
5	Hoparlör	İşitilebilir ses ve video oynatma
6	Güç LED Göstergesi	Sabit Kırmızı: Doluyor Sabit Mavi: Doldu
7	microSD Kart Yuvası	Depolama için bir microSD kart takın. MicroSD kart kutuya dahil değildir. Lütfen ayrıca satın alınız (önerilen microSD kart modelleri için sayfa 5'e bakınız).
8	USB Arabirim	USB veri transferi ve şarj etme.
9	Micro-HDMI Arabirim	HDMI çıkışı
10	Güç Düğmesi	Açmak için 0,5 saniye, kapatmak için 3 saniye basılı tutun.
11	LCD ekran	LCD dokunmatik ekran
12	Ayarlar Düğmesi	Video ayarları menüsüne girmek için basın Kablosuz bağlantıyı açmak için basılı tutun
13	Pil kapağı	Ok tuşuna basılı tutun ve kapağı çekin. Bitmesi halinde pili değiştirebilirsiniz.
14	Standart Braket Arabirim (1/4 inç)	Çeşitli braketler için arabirim.

Ekrana Giriş

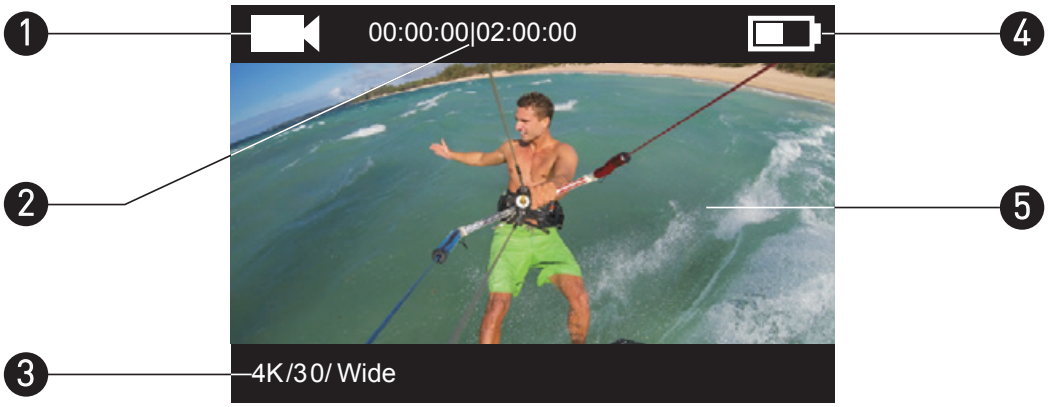

1 Güncel Kayıt Modu

- Video
- Fotoğraf
- Seri Çekim
- Zaman Aralıklı

2 Video: Halihazırda Kaydedilmiş Süre/Kayıt için Kalan Süre
Fotoğraf & Seri Çekim & Zaman Aralıklı: Çekilen Fotoğraf Sayısı/Kalan Fotoğraf Sayısı

3 Video: Çözünürlük/Çerçeve Hızı/Görüş Alanı
Fotoğraf: Çözünürlük
Seri Çekim: Çözünürlük/Yakalama Oranı
Zaman Aralıklı: Çözünürlük/Yakalama Aralığı

4 Pil Durumu

5 Canlı görüntü veya kayıttan oynatılan görüntü

İşlem

Adım 1

Kamerayı çıkarma

Kamera, varsayılan olarak su geçirmez bir muhafaza içine yerleştirilmiştir. Kamerayı ilk kez kullanmadan önce, microSD kartı takmak ve şarj etmek için kamerayı su geçirmez muhafazadan çıkarın.

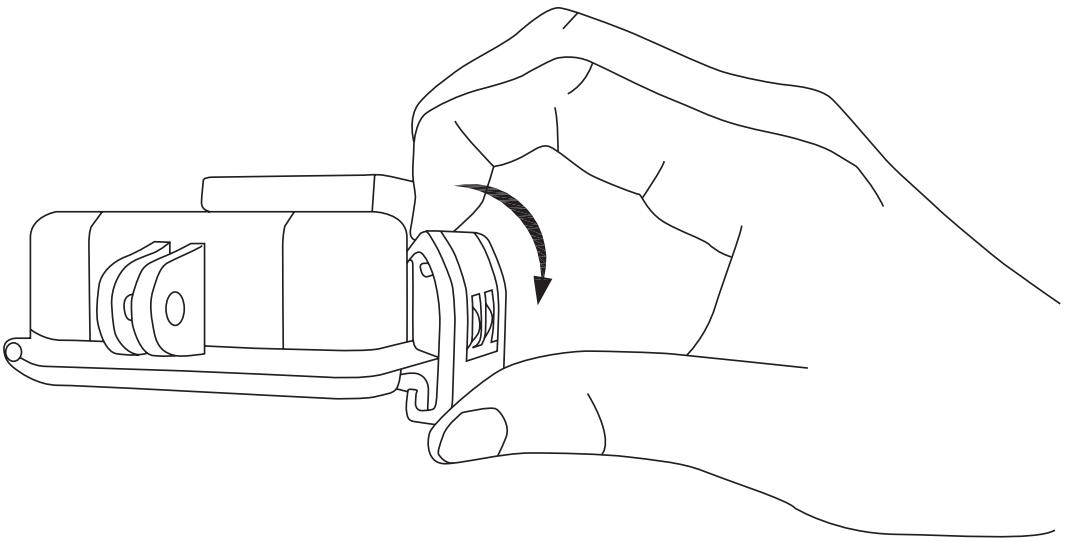

Adım 2

MicroSD kartı takın.

Kamera, yerel bellek kartında video ve fotoğraf depolamayı destekler. MicroSD kartı, microSD kart yuvasına takın. (Önerilen kart modelini kullanın, kart kapasitesi 4 GB'dan az olmamalıdır.)
MicroSD Kart Seviye Gereksinimi: 10. sınıf ve üstü.
MicroSD Kart Önerisi:
SANDISK EXTREME® 32GB microSDHC™
SANDISK EXTREME® 64GB microSDHC™
LEXAR® 32GB microSDHC™
LEXAR® 64GB microSDHC™

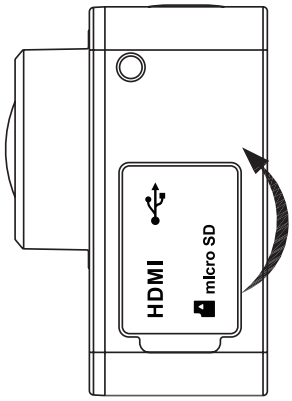

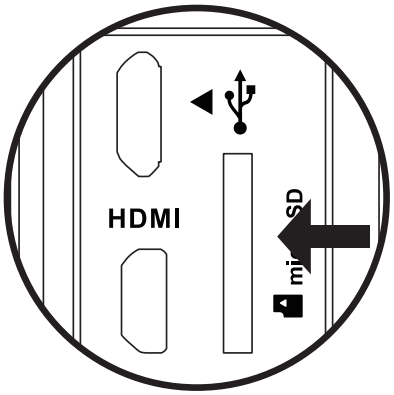

Adım 3

Kamerayı şarj edin.

1 Pili Takın

Ok tuşuna basılı tutun ve kapağı ok yönüne göre çekin. Pili takın ve pil kapağını yerleştirin.

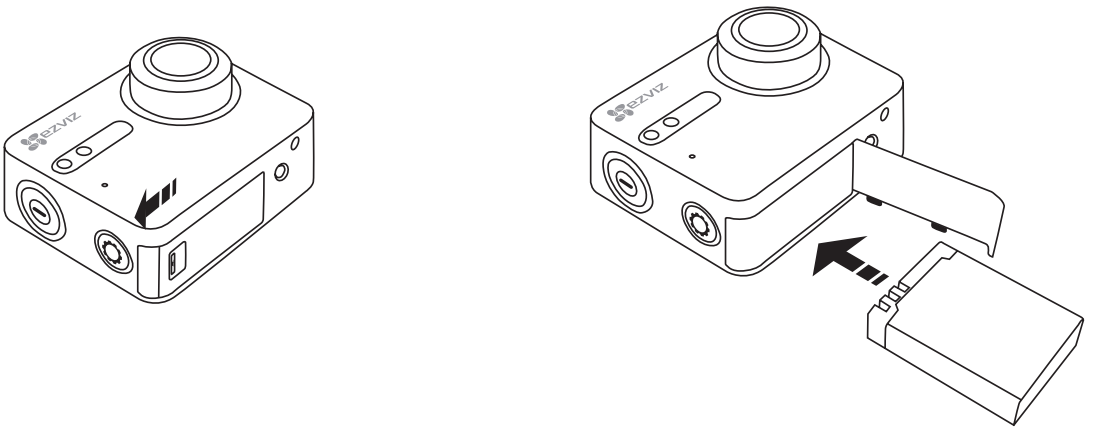

2 Elektriğe Bağlayın

Kamerayı ilk kez kullanmadan önce kamera kapalı durumdayken tam olarak şarj edilmesi önerilir.

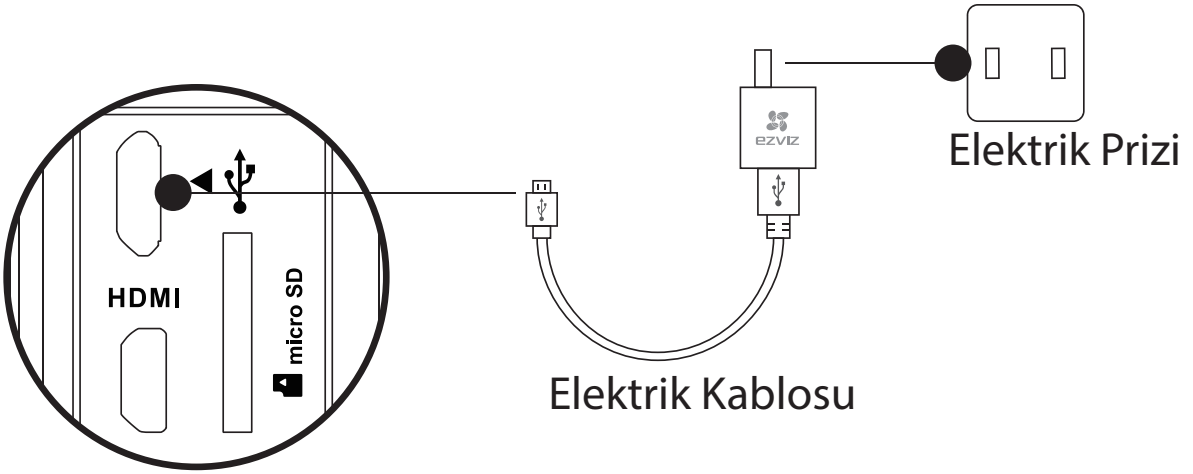

Çalıştırma ve Kapatma

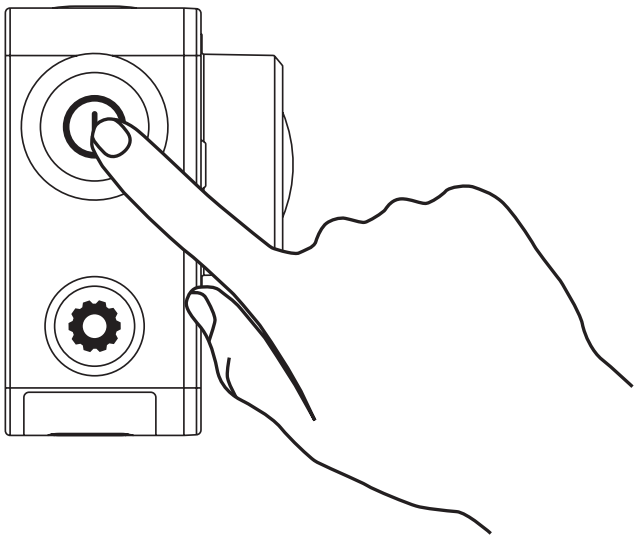

Çalıştırma

Güç düğmesine ⏻ basılı tutun ve uyarı sesi duyulunca serbest bırakın. Hızlı bir uyarı sesi verilir ve Kamera Durumu LED Göstergesi mor renkte yanıp sönmeye başlar. Gösterge sabit maviye döndüğünde, kamera çalışmaya başlamış ve bekleme moduna geçmiş demektir.

Kapatma

Güç düğmesine ⏻ basılı tutun ve uyarı sesi duyulup Kamera Durumu LED Göstergesi kapandığında serbest bırakın; kamera kapanır.

i Kamera kayıt yaparken veya fotoğraf çekerken kamerayı kapatmanıza izin verilmez.

Kaydetme

Kamera dört kayıt modunu destekler.

Video	Video kaydetme
Fotoğraf	Fotoğraf çekme
Seri Çekim	Kısa bir zaman aralığında birden fazla fotoğraf çekin.
Zaman Aralıklı Fotoğraf/ Zaman Aralıklı Video	Belli aralıklarla kesintisiz olarak fotoğraf çekin; Belli aralıklarla kesintisiz olarak fotoğraf çekin ve fotoğraflardan bir video oluşturun.

Kaydetmek için ● düğmesine basın.

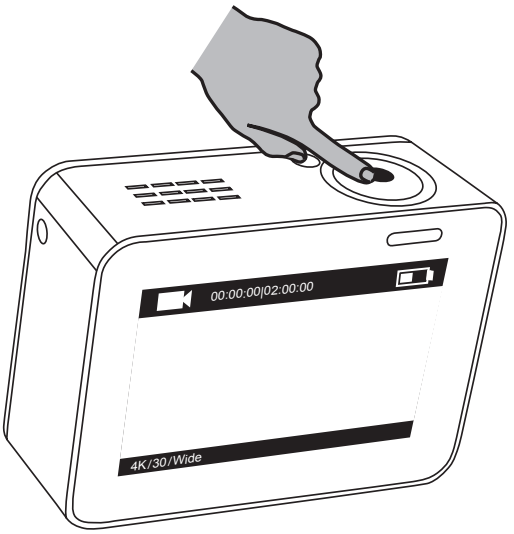

Bir sonraki kayıt moduna ya da kayıttan oynatmaya geçmek için ⏻ düğmesine basın.

Parametreleri Ayarlayın

Geçerli kayıt modunu görüntülemek için dokunmatik ekrana dokunun. — düğmesini yukarı kaydırın ve gelişmiş kayıt parametrelerini ayarlamak için ⚙ düğmesine basın.

Ana menüye girmek için < düğmesini sola kaydırın. Kayıt modunu değiştirebilir ya da kamera ayarlar menüsüne girmek için ⚙ Setup simgesine dokunabilirsiniz.

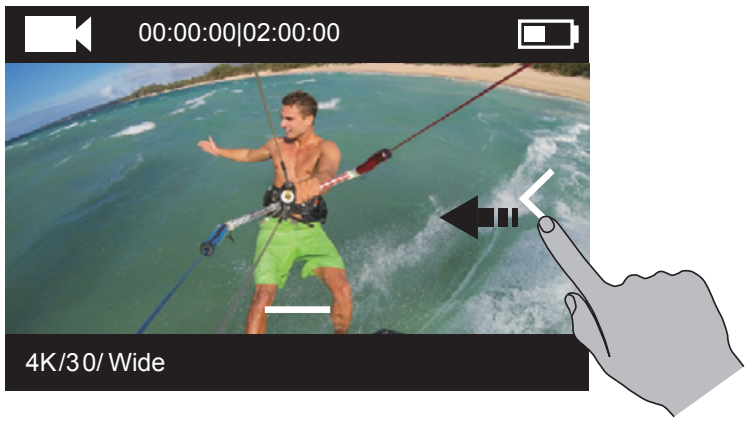

Kablosuz Kontrol

Uzaktan kumandanın veya EZVIZ SPOR uygulamasının kameraya bağlanmasını sağlamak için kameranın kablosuz bağlantısını açabilirsiniz.

Kablosuz bağlantıyı açmak için ⚙ düğmesine basılı tutun.

Ayarlar menüsünde kablosuz kontrol modunu ayarlayabilirsiniz.

- Kablosuz kontrol modu olarak Uygulamayı seçerseniz, uygulamayı indirmek ve yüklemek için App Store ya da Google Play™ mağazasında "EZVIZ SPOR" anahtar kelimesini aratabilirsiniz.
  Cep telefonunuzun Kablosuz Bağlantı işlevini açın, kameranın Kablosuz Bağlantı sinyalini bulun ve onunla bağlantı kurun.
  Kablosuz Bağlantı Adı: EZVIZ_XXXX
  Kablosuz Bağlantı Şifresi: 1234567890

  i Varsayılan Kablosuz Bağlantı adı ve şifresi ilk kez giriş amaçlıdır. Başka kişilerin ürüne izinsiz erişimi gibi güvenlik risklerine karşı ürünü korumak için bu varsayılan şifreyi değiştirmeniz gerekir, aksi halde ürün düzgün çalışmayabilir ve/veya diğer istenmeyen sonuçlara yol açılabilir. Kablosuz Bağlantı adı ve şifresi kamera sıfırlandıktan sonra varsayılan ayarlara sıfırlanır.

- Kablosuz kontrol modu olarak Uzaktan ayarını seçerseniz, ayrıntılar için Uzaktan Kumanda Hızlı Başlangıç Kılavuzu'na bakın.

Ekran ile Bağlantı

Video ve fotoğrafları görüntülemek, kayıt yapmak ve canlı video izlemek için S1 ve monitörü bir HDMI kablosu ile bağlayabilirsiniz.

Ekranda canlı görüntüyü görmek veya kayıttan oynatmak için kamerayı bir micro-HDMI kablosu ile ekrana bağlayın ve kamerayı çalıştırın.

i HDMI kablosu kutuya dahil değildir. Ayrıca satın alınız.

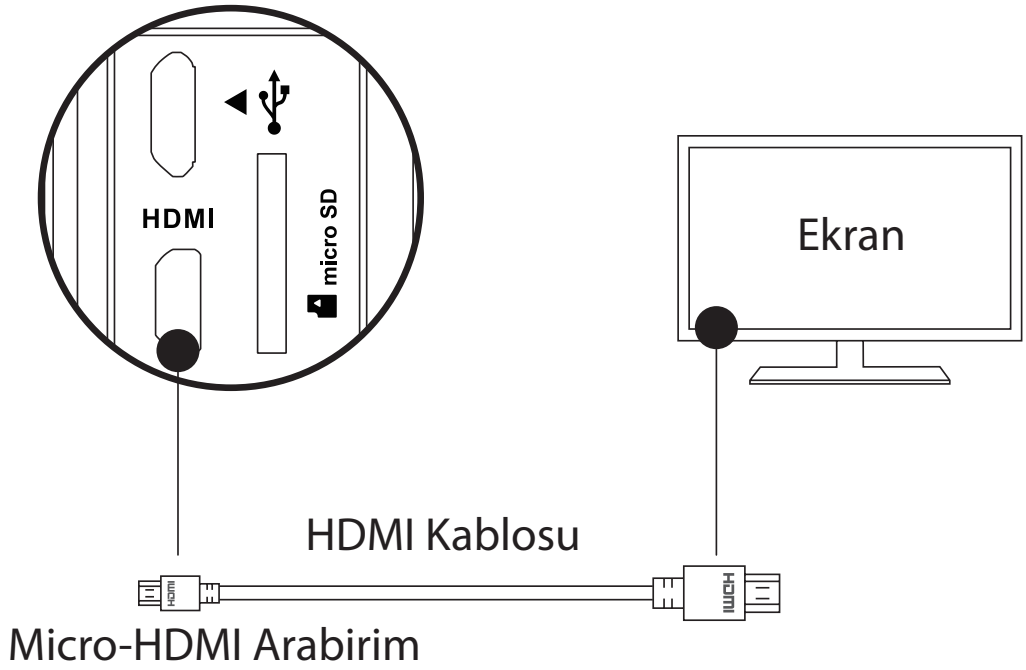

Kamera ekrana bağlandığında LCD ekran kullanılmaz duruma gelecektir. Düğmelerle kayıt moduna geçebilir ve menüye girebilirsiniz.

Sonraki Öğe/Sonraki Mod Onayla Dön

Ek: Çerçeve Adaptörü Kullanımı

Çerçeve adaptörü kamera paketinde yer almaktadır. Çerçeve adaptörü sayesinde, kamera çeşitli aksesuarlar ile birlikte kullanılabilir.

Uygulama 1 Hava Aracı üzerine montaj

Hava aracı üzerinde monte edilmiş kameranın şekil aşağıda gösterilmiştir.

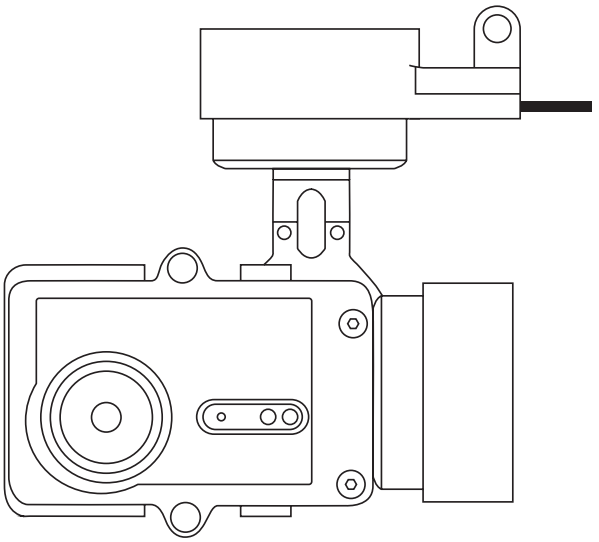

1. Sabitleme çerçevesini hava aracının üzerine yerleştirin.

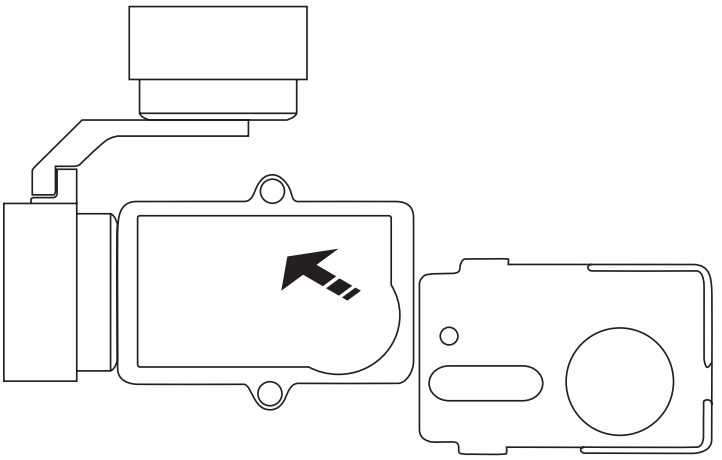

2. Kamera lensini sabitleme çerçevesi üzerindeki delik ile aynı hizaya getirin.

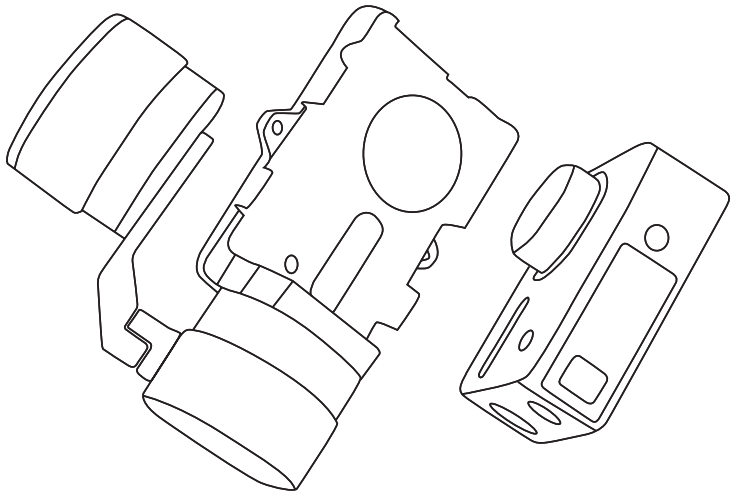

3. Sabitleme braketini çerçeve üzerindeki vida deliklerine göre düzgünce yerleştirin ve ardından iki vidayı sıkıştırın.

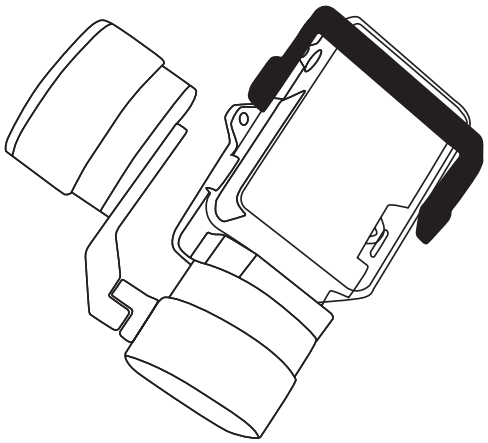

Uygulama 2 Dengeleyici üzerine montaj
Dengeleyici üzerine monte edilmiş kameranın şekil aşağıda gösterilmiştir.

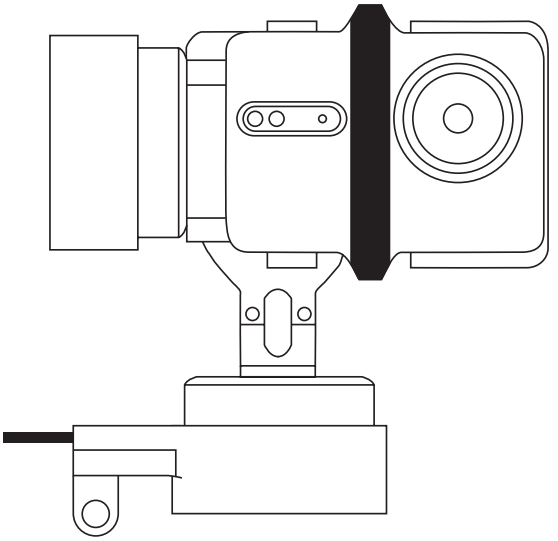

1. Sabitleme çerçevesini hava aracının üzerine yerleştirin.

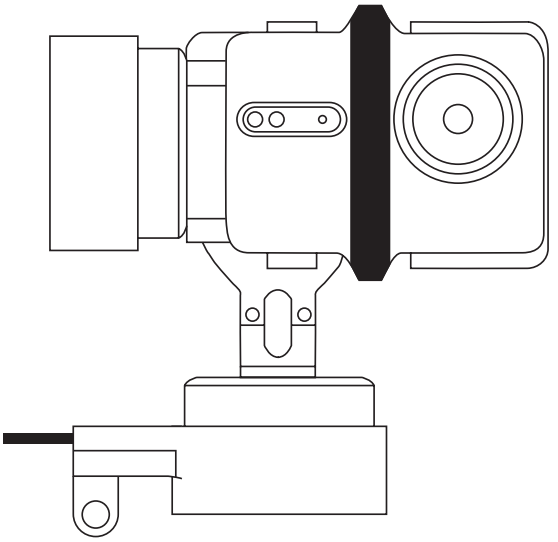

2. Kamerayı dengeleyici çerçeve üzerinde geriye doğru yerleştirin.

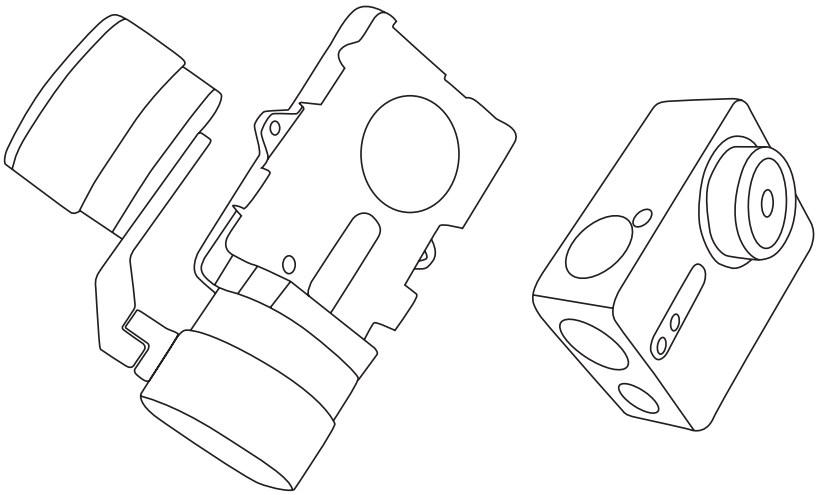

3. Sabitleme braketini çerçeve üzerindeki vida deliklerine göre düzgünce yerleştirin ve ardından iki vidayı sıkıştırın.

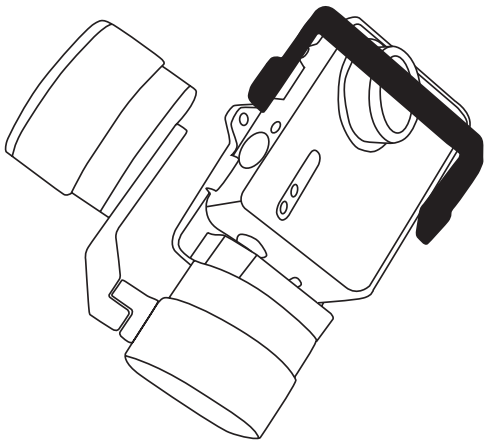

LIMITED WARRANTY

Thank you for purchasing EZVIZ products. This limited warranty gives you, the original purchaser of the EZVIZ product, specific legal rights. You may also have other legal rights that vary by state, province or jurisdiction. The disclaimers, exclusions, and limitations of liability under this limited warranty will not apply to the extent prohibited by applicable law. No distributor, reseller, agent, or employee is authorized to make any medication, extension, or addition to this limited warranty.

Your EZVIZ product is warranted for a period of one (1) year from the date of purchase against defects in materials and workmanship, or such longer period as may be required by law in the country or state where this product is sold, when used normally in accordance with user manual.

You can request warranty service by emailing us at support@ezvizlife.com .

For any defective EZVIZ products under warranty, HANGZHOU HIKVISION DIGITAL TECHNOLOGY CO., LTD. ("the Company") will, at its option, (i) repair or replace your product free of charge; (ii) exchange your product with a functional equivalent product; (iii) or refund the original purchase price, provided you provide the original purchase receipt or copy, brief explanation of the defect, and return the product in its original packaging. At the sole discretion of the Company, repair or replacement may be made with a new or refurbished product or components. This warranty does not cover the postal cost, insurance and any other incidental charges incurred by you in returning the product.

Except where prohibited by applicable law, this is your sole and exclusive remedy for breach of this limited warranty. Any product that has either been repaired or replaced under this limited warranty will be covered by the terms of this limited warranty for the longer of ninety (90) days from the date of delivery or the remaining original warranty period.

This warranty does not apply and is void:

- If the warranty claim is made outside the warranty period or if the proof of purchase is not provided.
- For any malfunction, defect or failure caused by or resulting from the evidence of impact, mishandling ,tampering, use contrary to the applicable instruction manual, incorrect power line voltage, accident, loss, theft, fire, flood or other Acts of God, shipping damage or damage resulting from repairs performed by unauthorized personnel.
- For any consumable parts, such as batteries, where the malfunction is due to the normal aging of the product.
- Cosmetic damage, including but not limited to scratches, dents and broken plastic on ports.
- Any software, even if packaged or sold with EZVIZ hardware.
- For any other damages free from defects in material or workmanship.
- Routine cleaning, normal cosmetic and mechanical wear and tear.

Please do not hesitate to contact your seller, or send e-mails to us support@ezvizlife.com, with any questions.

COPYRIGHT ©2016 HANGZHOU HIKVISION DIGITAL TECHNOLOGY CO., LTD. ALL RIGHTS RESERVED.

BESCHRÄNKTE GARANTIE

Vielen Dank für den Kauf eines EZVIZ-Produkts. Diese beschränkte Garantie gibt Ihnen, dem Erstkäufer des EZVIZ-Produkts, bestimmte gesetzliche Rechte. Je nach Staat, Provinz oder Land können Ihnen weitere gesetzliche Rechte zustehen. Die Haftungsausschlüsse und -beschränkungen gemäß dieser beschränkten Garantie gelten ausschließlich im gesetzlich zulässigen Umfang. Kein Händler, Wiederverkäufer, Vertreter oder Mitarbeiter ist befugt, Modifikationen, Erweiterungen oder Ergänzungen an dieser beschränkten Garantie vorzunehmen.

Ihr EZVIZ-Produkt hat eine Garantie auf Material- und Herstellungsfehler, die ab dem Kaufdatum für ein (1) Jahr oder so lange gilt, wie dies in dem Staat oder Land, in dem dieses Produkt gekauft wurde, gesetzlich vorgeschrieben ist, sofern es in Übereinstimmung mit der Bedienungsanleitung normal benutzt wird.

Garantieansprüche richten Sie bitte per E-Mail an support@ezvizlife.com .

Im Fall eines defekten EZVIZ-Produkts mit gültiger Garantie wird HANGZHOU HIKVISION DIGITAL TECHNOLOGY CO., LTD. ("das Unternehmen") nach eigenem Ermessen (i) Ihr Produkt kostenlos reparieren oder ersetzen, (ii) Ihr Produkt gegen ein funktionsfähiges vergleichbares Produkt austauschen oder (iii) den ursprünglichen Kaufpreis unter der Voraussetzung erstatten, dass Sie das Produkt in dessen Originalverpackung unter Beigabe des Originalkaufbelegs oder einer Kopie davon sowie einer kurzen Beschreibung des Defekts zurückschicken. Das Unternehmen wird nach alleinigem Ermessen Produkte oder Komponenten entweder reparieren oder gegen neue oder generalüberholte Produkte oder Komponenten austauschen. Diese Garantie deckt keine Versand-, Versicherungs- oder sonstige Nebenkosten, die Ihnen durch die Rücksendung des Produkts entstehen.

Soweit nicht durch geltendes Recht untersagt, ist dies Ihr einziges und ausschließliches Rechtsmittel im Fall einer Verletzung dieser beschränkten Garantie. Jedes Produkt, das im Rahmen dieser beschränkten Garantie entweder repariert oder ausgetauscht wurde, wird für maximal neunzig (90) Tage ab Lieferdatum oder für die Restlaufzeit der ursprünglichen Garantie von den Bestimmungen dieser beschränkten Garantie abgedeckt.

Diese Garantie gilt nicht und ist hinfällig:

- wenn der Garantieanspruch außerhalb der Garantiefrist oder ohne Vorlage des Kaufbelegs geltend gemacht wird.
- bei Fehlfunktionen, Defekten oder Fehlern, die durch Stoßeinwirkung, Fehlbedienung, Sabotage, Benutzung im Widerspruch zur entsprechenden Bedienungsanleitung, falsche Spannungsversorgung, Unfall, Verlust, Diebstahl, Brand, Überschwemmung oder andere Naturkatastrophen, Versandschäden oder Beschädigungen infolge von Reparaturen durch unbefugte Personen verursacht wurden oder darauf zurückzuführen sind.
- für Verbrauchsgüter wie Batterien, bei denen die Fehlfunktion auf normale Produktalterung zurückzuführen ist.
- kosmetische Schäden, einschließlich, aber nicht begrenzt auf Kratzer, Beulen und gebrochene Kunststoffteile an Anschlüssen.
- für jede Software, auch wenn diese zusammen mit der EZVIZ-Hardware verpackt und verkauft wurde.
- für sonstige Schäden, die keine Material- oder Verarbeitungsfehler sind.
- für routinemäßige Reinigungen sowie normalen kosmetischen und mechanischen Verschleiß.

Bei Fragen können Sie sich jederzeit an Ihren Verkäufer oder per E-Mail an support@ezvizlife.com an uns wenden.

COPYRIGHT ©2016 HANGZHOU HIKVISION DIGITAL TECHNOLOGY CO., LTD. ALLE RECHTE VORBEHALTEN.

GARANTÍA LIMITADA

Gracias por adquirir productos EZVIZ. Esta garantía limitada le concede a usted, el comprador original del producto EZVIZ, derechos legales específicos. Es posible que tenga otros derechos legales en función de su estado, provincia o jurisdicción. Los avisos de exención de responsabilidad, las exclusiones y las limitaciones de responsabilidad de esta garantía limitada no se aplicarán hasta el máximo prohibido por la legislación aplicable. Ningún distribuidor, revendedor, representante o empleado tiene autorización para introducir alteraciones, ampliaciones o incorporaciones en virtud de esta garantía limitada.

Su producto de EZVIZ está cubierto por la garantía por un período de un (1) año desde la fecha de compra frente a defectos de materiales y mano de obra, o en el plazo más largo que requiera la ley en el país o estado donde se venda este producto, cuando se usa normalmente de acuerdo con el manual de usuario.

Puede solicitar el servicio de garantía por correo electrónico en support@ezvizlife.com .

Para cualquier producto de EZVIZ defectuoso en garantía, HANGZHOU HIKVISION DIGITAL TECHNOLOGY CO., LTD. ("la Empresa"), a su discreción, (I) reparará o sustituirá el producto de forma gratuita; (II) cambiará su producto por un producto equivalente funcional; (III) o reembolsará el precio de compra original, siempre y cuando proporcione el recibo de compra original o una copia, una breve descripción del defecto y devuelva el producto en su embalaje original. A la entera discreción de la Empresa, la reparación o la sustitución pueden realizarse por un producto o componentes nuevos o reacondicionados. Esta garantía no cubre el coste postal de transporte, el seguro ni ningún otro coste incidental en el que incurra durante la devolución del producto.

Excepto si lo prohíbe la legislación vigente, esta es la solución única y exclusiva en caso de incumplimiento de esta garantía limitada. Cualquier producto que se haya reparado o sustituido en virtud de esta garantía limitada estará cubierto por los términos de la misma durante el periodo máximo de noventa (90) días a partir de la fecha de entrega o el período de garantía original restante.

Esta garantía no se aplica y se considerará nula:

- Si la reclamación de garantía se realiza fuera del periodo de garantía o si no se proporciona la prueba de compra.
- En caso de funcionamiento incorrecto, defecto o avería causados por o como resultado de las pruebas de impacto, impericia, manipulación, uso contrario al manual de instrucciones aplicable, voltaje incorrecto de la línea eléctrica, accidente, pérdida, robo, incendio, inundación u otros actos de fuerza mayor, daños en el envío o daños ocasionados por reparaciones realizadas por personal no autorizado.
- En el caso de las piezas consumibles, como las baterías, si el funcionamiento incorrecto se debe al desgaste normal del producto.
- Daños cosméticos, incluidos, pero sin limitarse a, arañazos, abolladuras y plástico roto en puertos.
- Cualquier software, incluso si se ha incluido y vendido con el hardware de EZVIZ.
- En caso de otros daños libres de defectos en el material o la mano de obra.
- La limpieza rutinaria, cambios cosméticos y el desgaste mecánico natural.

Si tiene alguna pregunta, no dude en ponerse en contacto con su representante comercial, o bien envíenos un mensaje a support@ezvizlife.com con la pregunta que desee.

COPYRIGHT ©2016 HANGZHOU HIKVISION DIGITAL TECHNOLOGY CO., LTD. RESERVADOS TODOS LOS DERECHOS.

GARANTIE LIMITÉE

Merci d'avoir acheté nos produits EZVIZ. En tant qu'acheteur original de produit EZVIZ, cette garantie limitée vous accorde certains droits. Selon le pays, la région ou la juridiction où vous résidez, il est possible que vous bénéficiiez d'autres droits. Les dénis de responsabilités, exclusions et limitations de responsabilité civile stipulés dans cette garantie limitée s'appliquent uniquement dans les limites prévues par la loi. Aucun distributeur, revendeur, agent ou employé n'est autorisé à apporter de modification, d'extension ou d'ajout à cette garantie.
Votre produit EZVIZ est garanti pendant une période de un (1) an à compter de la date d'achat pour tout défaut de pièces et de main d'œuvre, ou pour une durée supérieure si la législation en vigueur dans le pays ou l'état où ce produit est vendu l'exige, dès lors qu'il est utilisé conformément aux instructions du manuel de l'utilisateur.
Pour faire valoir la garantie, écrivez-nous à l'adresse suivante: support@ezvizlife.com .

Si un défaut est signalé sur un produit EZVIZ pendant la période de garantie, Hangzhou Hikvision Digital Technology Co., Ltd. (« la Société ») pourra, à sa discrétion, (i) réparer ou remplacer votre produit gratuitement ; (ii) remplacer votre produit par un produit équivalent en état de marche ; (iii) rembourser le prix d'achat. Vous devrez toutefois présenter la preuve d'achat et une brève explication du défaut constaté, et renvoyer le produit dans son emballage d'origine. La Société pourra réparer ou remplacer le produit ou les composants par un produit ou des composants neufs ou remis en état. Cette garantie ne couvre pas les frais de port, l'assurance ni les éventuels frais annexes de renvoi du produit.
Sauf si la législation en vigueur l'interdit, cette garantie est votre seul et unique recours. Tout produit réparé ou remplacé en vertu de la présente garantie limitée sera couvert pendant une durée de quatre-vingt-dix (90) jours à compter de la date de livraison ou jusqu'à l'échéance de la période garantie originale.
Cette garantie ne s'applique pas et est considérée comme nulle dans les cas suivants :

- si l'utilisateur se prévaut de la garantie hors de la période de couverture ou s'il ne fournit pas de preuve d'achat ;
- en cas de dysfonctionnement, de défaut ou de panne due ou induite par un choc, une mauvaise manipulation, un sabotage, une utilisation non conforme aux instructions du manuel, une tension d'alimentation incorrecte, un accident, une perte, un vol, un incendie, une inondation ou toute autre catastrophe naturelle, un préjudice subi pendant le transport ou résultant de réparations par un personnel non agréé ;
- consommables, tels que les batteries, où le dysfonctionnement est dû au vieillissement normal du produit ;
- dommages superficiels tels que, entre autres, les rayures, les bosses ou les pièces en plastique cassées ;
- logiciels, même fournis ou vendus avec le matériel EZVIZ ;
- préjudices autres que les défauts de pièces ou de main d'œuvre ;
- nettoyage de routine, vieillissement de l'aspect extérieur et usure mécanique normale.

Pour toute question, n'hésitez pas à contacter votre revendeur ou à nous écrire à l'adresse suivante: support@ezvizlife.com.

COPYRIGHT ©2016 HANGZHOU HIKVISION DIGITAL TECHNOLOGY CO., LTD. TOUS DROITS RÉSERVÉS.

GARANZIA LIMITATA

Grazie per aver acquistato i prodotti EZVIZ. La presente garanzia limitata accorda all'acquirente originale del prodotto EZVIZ, specifici diritti legali. L'acquirente originale potrebbe godere anche altri diritti legali che variano da stato, provincia o giurisdizione. Le declinazioni di responsabilità, le esclusioni e le limitazioni di responsabilità ai sensi della presente garanzia limitata non si applicano ove espressamente vietate dalla legge applicabile. Nessun distributore, rivenditore, agente o dipendente è autorizzato a fornire rimedi, estensioni o aggiunte alla presente garanzia limitata.
Il prodotto EZVIZ è garantito per un periodo di un (1) anno dalla data di acquisto contro difetti nei materiali e nella lavorazione, o un periodo più lungo, ove richiesto dalla legge del paese o dello stato in cui il prodotto è stato venduto, se utilizzato normalmente, in conformità con il manuale utente.
Il servizio di assistenza in garanzia può essere richiesto via email, all'indirizzo support@ezvizlife.com .

Per eventuali prodotti EZVIZ difettosi in garanzia,HANGZHOU HIKVISION DIGITAL TECHNOLOGY CO., Ltd. ("la Società"), avrà facoltà a sua discrezione di, (i) riparare o sostituire il prodotto a titolo gratuito; (ii) sostituire il vostro prodotto con un prodotto funzionalmente equivalente; (iii) o rimborsare il prezzo di acquisto originale, a fronte dell'esibizione della ricevuta di acquisto originale o in copia, una breve spiegazione del difetto e il reso del prodotto nella sua confezione originale. A esclusiva discrezione della Società, la riparazione o la sostituzione può avvenire con un prodotto o con dei componenti nuovi o ricondizionati. Questa garanzia non copre spese postali, assicurazione ed eventuali altre spese accessorie sostenute dall'acquirente per la restituzione del prodotto.
Salvo laddove proibito dalla legge applicabile, ciò costituisce l'unico ed esclusivo rimedio per la violazione della presente garanzia limitata. Qualsiasi prodotto riparato o sostituito ai sensi della presente garanzia limitata sarà coperto dai termini della presente garanzia limitata per il periodo di maggiore durata tra novanta (90) giorni dalla data di consegna o il periodo di garanzia originale residuo.
Questa garanzia non si applica e risulterà nulla:

- Se la richiesta di applicazione della garanzia perviene al di fuori del periodo di garanzia o se la prova di acquisto non viene fornita.
- Per qualsiasi malfunzionamento, difetto o guasto causato da, o confermato da prove di evidenza di, avvenuto impatto, uso improprio, manomissione, uso contrario alle istruzioni del relativo manuale, tensione di alimentazione errata, incidente, smarrimento, furto, incendio, inondazione o altre cause di forza maggiore, danni di spedizione o danni causati da riparazioni eseguite da personale non autorizzato.
- Per eventuali componenti consumabili, quali batterie, dove il mal funzionamento è dovuto al normale invecchiamento del prodotto.
- Danni estetici, inclusi ma non limitati a graffi, ammaccature e rotture delle plastiche delle porte.
- Qualsiasi software, anche se confezionato o venduto con hardware EZVIZ.
- Per eventuali altri danni esenti da difetti nei materiali o nella lavorazione.
- Pulizia ordinaria e il normale deterioramento estetico e meccanico.

Non esitate a contattare il venditore, o a inviarci un e-mail a support@ezvizlife.com, per qualsiasi domanda.

COPYRIGHT ©2016 HANGZHOU HIKVISION DIGITAL TECHNOLOGY CO., LTD. TUTTI I DIRITTI RISERVATI.

BEPERKTE GARANTIE

Bedankt voor de aankoop van EZVIZ-producten. Met deze beperkte garantie worden u, de oorspronkelijke koper van het EZVIZ-product, specifieke juridische rechten verleend. Mogelijk heeft u ook andere rechten die verschillen per staat, provincie of rechtsgebied. De vrijwaringen, uitsluitingen en beperkingen van aansprakelijkheid in deze beperkte garantie zijn niet van toepassing voor zover dit is verboden door het toepasselijk recht. Geen enkele distributeur, wederverkoper, agent of werknemer is gemachtigd om deze beperkte garantie aan te passen, te verlengen of uit te breiden.
Voor dit EZVIZ-product geldt een garantieperiode van één (1) jaar vanaf de aankoopdatum voor materiaal- en fabricagedefecten, of voor een langere periode als dit wettelijk is vereist in het land of de staat waarin dit product wordt verkocht. De garantieperiode geldt alleen voor normaal gebruik in overeenstemming met deze gebruikershandleiding
U kunt garantieservice aanvragen door een e-mail te sturen naar support@ezvizlife.com .

Voor defecte EZVIZ-producten die onder de garantie vallen, zal HANGZHOU HIKVISION DIGITAL TECHNOLOGY CO., LTD. ("het Bedrijf") naar eigen inzicht (i) het product gratis repareren of vervangen; (ii) het product omruilen voor een functioneel vergelijkbaar product; of (iii) de oorspronkelijke aankoopprijs restitueren nadat het oorspronkelijke aankoopbewijs of een kopie hiervan en een korte uitleg van het defect is aangeleverd, en het product is geretourneerd in de oorspronkelijke verpakking. Naar eigen inzicht van het Bedrijf zal de reparatie of vervanging plaatsvinden door nieuwe of gereviseerde producten of onderdelen te leveren. Deze garantie biedt geen dekking voor de verzendkosten, verzekeringskosten en andere incidentele kosten die u hebt moeten betalen voor het retourneren van het product.
Tenzij dit verboden is door het toepasselijk recht, is dit uw enige en exclusieve middel voor het verbreken van deze beperkte garantie. Producten die zijn gerepareerd of vervangen onder deze beperkte garantie, zijn gedekt onder de voorwaarden van deze beperkte garantie voor een periode van negentig (90) dagen) vanaf de datum van levering of voor de resterende duur van de oorspronkelijke garantie, waarbij de langste van deze twee perioden wordt aangehouden.
Deze garantie is niet van toepassing en wordt ongeldig verklaard:

- Als de garantieclaim buiten de garantieperiode wordt gedaan of als het aankoopbewijs niet wordt aangeleverd.
- In het geval van onjuist functioneren, defecten of fouten die aantoonbaar het gevolg zijn van stoten, onjuist gebruik, manipulatie, gebruik dat niet in lijn is met de instructies in de handleiding, een onjuiste voedingspanning, ongevallen, verlies, diefstal, brand, overstromingen of andere overmacht, verzendschade of schade die het gevolg is van reparaties die zijn uitgevoerd door niet-geautoriseerd personeel.
- Voor verbruiksonderdelen, zoals batterijen, waarbij het onjuist functioneren het gevolg is van normale veroudering van het product.
- Bij cosmetische schade, inclusief, maar niet beperkt tot krassen, deuken en gebroken plastic op de poorten.
- Voor software, zelfs wanneer deze is meegeleverd of verkocht bij de EZVIZ-hardware.
- Voor andere schade dan materiaal- en fabricagedefecten.
- Voor vervuiling door normaal gebruik, en normale cosmetische en mechanische slijtage.

Neem voor vragen contact op met de verkopende partij, of neem contact met ons op via support@ezvizlife.com.

COPYRIGHT ©2016 HANGZHOU HIKVISION DIGITAL TECHNOLOGY CO., LTD. ALLE RECHTEN VOORBEHOUDEN.

GARANTIA LIMITADA

Obrigado por comprar produtos EZVIZ. Na qualidade de comprador original do produto EZVIZ, esta garantia limitada confere-lhe direitos legais específicos. Poderá ter ainda outros direitos legais que variam consoante o estado, a província ou a jurisdição. As renúncias, exclusões e limitações de responsabilidade expressas nesta garantia limitada não se aplicarão na medida em que tal seja proibido pela legislação aplicável. Nenhum distribuidor, revendedor, agente ou funcionário está autorizado a realizar qualquer modificação, extensão ou adição à presente garantia limitada.
O seu produto EZVIZ tem um (1) ano de garantia, a contar da data de compra, contra defeitos de materiais e mão-de-obra, ou tem um período maior, se tal for exigido pela legislação do país ou estado onde este produto é vendido, desde que utilizado normalmente de acordo com o Manual do utilizador.
Pode pedir uma assistência coberta pela garantia enviando-nos um e-mail para support@ezvizlife.com .

Para produtos EZVIZ com defeito cobertos pela garantia, a HANGZHOU HIKVISION DIGITAL TECHNOLOGY CO., LTD. ("a Empresa"), por opção sua, (i) reparará ou substituirá o seu produto gratuitamente; (ii) trocará o seu produto por um produto equivalente funcional; (iii) ou reembolsará o preço de compra original, desde que forneça o recibo de compra original ou a respetiva cópia, uma breve explicação do defeito e desde que devolva o produto na sua embalagem original. A reparação ou substituição poderá ser feita com um produto ou componentes novo(s) ou renovado(s), ficando esta decisão ao critério da Empresa. Esta garantia não cobre as despesas postais, o seguro e quaisquer outros encargos acessórios incorridos por si ao devolver o produto.
Salvo nos casos em que é proibido pela legislação aplicável, este é o seu único e exclusivo recurso por incumprimento desta garantia limitada. Qualquer produto que seja reparado ou substituído nos termos desta garantia limitada estará coberto pelos termos da mesma por um período máximo de noventa (90) dias a partir da data de entrega ou pelo período da garantia original restante.
A presente garantia não se aplica e será nula:

- Se a reclamação da garantia for feita fora do período da garantia ou se não for fornecida prova de compra.
- No caso de mau funcionamento, defeito ou falha causada(o) ou resultante de provas de impacto, utilização incorreta, adulteração do produto, utilização contrária ao manual de instruções aplicável, tensão errada da linha de alimentação, acidente, perda, roubo, incêndio, inundação ou outras catástrofes naturais, danos de transporte ou danos resultantes de reparações executadas por pessoal não autorizado.
- No caso de consumíveis como, por exemplo, baterias, em que o mau funcionamento se deva ao envelhecimento normal do produto.
- No caso de danos de cosmética, incluindo, embora sem caráter limitativo, riscos, mossas e plástico partido nas portas.
- Relativamente a qualquer software, mesmo tendo sido embalado ou vendido com hardware EZVIZ.
- No caso de quaisquer outros danos isentos de defeitos de material ou de mão-de-obra.
- Limpeza de rotina, cosmética normal e desgaste mecânico.

Não hesite em contactar o seu revendedor ou enviar-nos um e-mail para support@ezvizlife.com, em caso de dúvidas.

COPYRIGHT ©2016 HANGZHOU HIKVISION DIGITAL TECHNOLOGY CO., LTD. TODOS OS DIREITOS RESERVADOS.

BEGRÄNSAD GARANTI

Tack för att du köper produkter från EZVIZ. Den här begränsade garantin ger specifika juridiska rättigheter till den person som ursprungligen köpte EZVIZ-produkten. Du kan även ha andra juridiska rättigheter, beroende på delstat, region eller jurisdiktion. De friskrivningar, undantag och begränsningar av ansvar i denna begränsade garanti gäller inte i den mån de är förbjudna enligt tillämplig lagstiftning. Ingen distributör, återförsäljare, agent eller anställd har rätt att göra någon form av korrigering, utökande eller tillägg i denna begränsade garanti.
Garantin på denna EZVIZ-produkt gäller i ett (1) år från inköpsdatum med avseende på defekter i material och utförande, eller i den eventuella längre tidsperiod som kan krävas enligt lagstiftningen i det land eller den delstat där produkten säljs, under förutsättning att den används på ett normalt sätt enligt bruksanvisningen.
Om du vill göra garantianspråk skickar du e-post till oss på följande adress: support@ezvizlife.com.

För alla defekta EZVIZ-produkter med giltig garanti kommer HANGZHOU HIKVISION DIGITAL TECHNOLOGY CO., LTD. ("Företaget") efter eget gottfinnande antingen att (i) reparera eller byta ut produkten utan kostnad; (ii) byta ut produkten mot en produkt med motsvarande funktion; (iii) eller återbetala det belopp som ursprungligen betalats för produkten, under förutsättning att du tillhandahåller inköpskvittot i original eller en kopia tillsammans med en kortfattad förklaring av felet och returnerar produkten i originalförpackningen. Reparationen eller bytet kan, efter Företagets eget gottfinnande, göras med nya eller renoverade produkter eller komponenter. Garantin omfattar inte fraktkostnader, försäkring och andra oförutsedda utgifter som uppstår till följd av returen av produkten.
Förutom på platser där detta är förbjudet enligt tillämplig lagstiftning, är detta är din enda ersättning för brott mot denna begränsade garanti. Alla produkter som har antingen reparerats eller byts ut inom ramarna för denna begränsade garanti omfattas av villkoren i den begränsade garantin i den längsta av antingen en period på nittio (90) dagar från leveransdatum eller den ursprungliga garantitiden.
Garantin gäller inte i följande fall, då den är ogiltig:

- Om garantianspråket görs efter att garantitiden har gått ut eller om inköpsbevis inte kan presenteras.
- Vid felfunktion, defekter eller fel som orsakats av eller uppstått till följd av stötar, felaktig hantering, manipulering, användning som strider mot tillhörande bruksanvisning, felaktig spänningsmatning, olyckor, förlust, stöld, eldsvåda, översvämning eller annan force majeure, leveransskador eller skador som uppstått till följd av reparationer som har utförts av obehörig personal.
- För förbrukningsdelar, till exempel batterier, där defekten är ett resultat av normalt åldrande av produkten.
- För skönhetsfel inklusive, men inte begränsat till, repor, bucklor och trasig plast på portar.
- För programvara, även om den förpackats eller sålts med maskinvara från EZVIZ.
- För alla andra skador utöver defekter i material eller utförande.
- För normalt slitage, normala skönhetsfel och mekaniskt slitage.

Tveka inte att kontakta din säljare eller skicka ett e-postmeddelande till support@ezvizlife.com om du har några frågor.

COPYRIGHT ©2016 HANGZHOU HIKVISION DIGITAL TECHNOLOGY CO., LTD. MED ENSAMRÄTT.

GARANȚIE LIMITATĂ

Vă mulțumim pentru achiziționarea produselor EZVIZ. Această garanție limitată vă conferă dumneavoastră, cumpărătorul original al produsului EZVIZ, drepturi legale specifice. Este posibil să aveți și alte drepturi legale care variază în funcție de stat, provincie sau jurisdicție. Negările, excluderile și limitările răspunderii în temeiul acestei garanții limitate nu se vor aplica în măsura în care sunt interzise de legea aplicabilă. Niciun distribuitor, re-vânzător, agent sau angajat nu este autorizat să facă nicio modificare, extensie, sau adăugire la această garanție limitată.

Produsul dumneavoastră EZVIZ beneficiază de garanție pentru o perioadă de un (1) an de la data cumpărării împotriva defecțiunilor de material și de manoperă, sau o perioadă mai lungă, conform legislației în vigoare în țara sau statul în care acest produs este vândut, atunci când este utilizat cu respectarea instrucțiunilor din manualul de utilizare.

Puteți solicita lucrări de service în garanție prin e-mail la support@ezvizlife.com .

Pentru orice produse EZVIZ defecte aflate în garanție, HANGZHOU HIKVISION DIGITAL TECHNOLOGY CO., LTD. („Societatea”) va (i) repara sau înlocui produsul gratuit; (ii) schimba produsul cu un produs echivalent funcțional; (iii) sau rambursa prețul de achiziție inițial, cu condiția să furnizați chitanța în original sau în copie, o scurtă explicație a defectului, și să returnați produsul în ambalajul original. La discreția exclusivă a Societății, repararea sau înlocuirea se poate face cu un produs sau componente noi sau reparate. Această garanție nu acoperă taxele poștale, costul asigurării și orice alte costuri suplimentare suportate de către dumneavoastră în legătură cu returnarea produsului.

Cu excepția cazului în care este interzis de legislația în vigoare, acesta este remediul dumneavoastră unic și exclusiv pentru încălcarea acestei garanții limitate. Orice produs care a fost reparat sau înlocuit în conformitate cu această garanție limitată va fi acoperit de termenii acestei garanții limitate pentru o perioadă de nouăzeci (90) de zile de la data de livrare sau perioada rămasă din garanția inițială, oricare este mai lungă.

Această garanție nu se aplică și este nulă în următoarele cazuri:

- Dacă cererea de garanție se face în afara perioadei de garanție sau dacă nu se furnizează dovada de cumpărare.
- Pentru orice defecțiune, defect sau stricăciune cauzate de sau care sunt rezultatul evident al unui impact, manipulări necorespunzătoare, modificări, utilizări contrar manualului de instrucțiuni aplicabil, alimentări inadecvate, al unui accident, unei pierderi, unui furt, incendiu, inundații sau altor evenimente de forță majoră, daune la transport sau daune rezultate din reparații efectuate de către persoane neautorizate.
- Pentru orice piese consumabile, cum ar fi bateriile, în cazul în care defecțiunea se datorează uzurii normale a produsului.
- Daune estetice, inclusiv, dar fără a se limita la zgârieturi, urme de lovituri plastic rupt pe porturi.
- Orice software, chiar dacă este vândut la pachet cu echipamente EZVIZ.
- Pentru orice alte daune care nu se datorează unor defecte de material sau de manoperă.
- Curățarea de rutină, uzură normală cosmetică și mecanică.

Nu ezitați să contactați vânzătorul sau trimiteți-ne un e-mail la support@ezvizlife.com dacă aveți orice întrebări.

COPYRIGHT ©2016 HANGZHOU HIKVISION DIGITAL TECHNOLOGY CO., LTD. TOATE DREPTURILE REZERVATE.

RAJOITETTU TAKUU

Kiitos, että ostit EZVIZ-tuotteita. Tämä rajoitettu takuu antaa sinulle, EZVIZ-tuotteen alkuperäiselle ostajalle, erityiset lailliset oikeudet. Sinulla voi olla myös muita laillisia oikeuksia, jotka vaihtelevat osavaltion, provinssin tai hallintoalueen mukaan. Tämän rajoitetun takuun alaisia vastuuvapauslausekkeita ja vastuurajoituksia ei sovelleta siinä määrin kuin sovellettavissa oleva laki estää. Maahantuojilla, jälleenmyyjillä, edustajilla tai työntekijöillä ei ole oikeutta tehdä mitään muutoksia, laajennuksia tai lisäyksiä tähän rajoitettuun takuuseen.
EZVIZ-tuotteelle on myönnetty yhden (1) vuoden takuu ostopäivästä alkaen koskien materiaaleissa ja työnlaadussa havaittuja puutteita tai pidemmäksi aikaa, jos tuotteen myyntimaan tai -osavaltion lait sitä edellyttävät, kun tuotetta käytetään normaalisti käyttöohjeen mukaisella tavalla.
Voit pyytää takuuhuoltoa lähettämällä sähköpostia osoitteeseen support@ezvizlife.com .

Takuunalaisten viallisten EZVIZ-tuotteiden yhteydessä HANGZHOU HIKVISION DIGITAL TECHNOLOGY CO., LTD. ("yritys") valintansa mukaan (i) korjaa tai vaihtaa tuotteen maksuttomasti, (ii) vaihtaa tuotteen toimivaan vastaavaan tuotteeseen (iii) tai palauttaa alkuperäisen ostohinnan sillä edellytyksellä, että käyttäjä toimittaa alkuperäisen ostokuitin tai kopion siitä ja lyhyen selityksen viasta sekä palauttaa tuotteen alkuperäisessä pakkauksessaan. Yrityksen omaa harkintavaltaa käyttäen tuotteen korjaus tai vaihto voidaan tehdä uusilla tai kunnostetuilla tuotteilla tai komponenteilla. Tämä takuu ei kata postikuluja, vakuutusta ja mitään muita tuotteen palautuksesta johtuvia satunnaisia kuluja.
Lukuun ottamatta tilanteita, joissa sovellettava laki estää sen, tämä on ostajan ainoa hyvitys tämän rajoitetun takuun puitteissa. Tämän rajoitetun takuun alaisena korjattu tai vaihdettu tuote on tämän rajoitetun takuun kattama vähintään yhdeksänkymmenen (90) päivän ajan toimituspäivästä alkaen tai alkuperäisen takuujakson loppuajan.
Tämä takuu ei kata seuraavia kohtia:

- Jos takuuvaatimus tehdään takuujakson ulkopuolella tai jos ostotodistusta ei toimiteta.
- Iskusta, väärinkäytöstä, muuttamisesta, sovellettavan käyttöohjeen vastaisesta käytöstä, virheellisestä voimansiirtolinjan jännitteestä, onnettomuudesta, häviämisestä, varkaudesta, tulipalosta, tulvasta tai muista luonnonmullistuksista johtuva häiriö, vika tai toimintahäiriö, kuljetusvahinko tai valtuuttamattoman huoltohenkilöstön tekemistä korjauksista johtuva vaurio.
- Kuluvat osat, kuten paristot, joissa toimintahäiriö johtuu tuotteen normaalista vanhenemisesta.
- Kosmeettinen vaurio, mukaan lukien, muttei niihin rajoittuen, naarmut, lommot ja porttien rikkoutuneet muoviosat.
- Ohjelmistot, vaikka ne olisivat pakattuja tai myytyjä EZVIZ-laitteiston kanssa.
- Kaikki muut vauriot, jotka eivät johdu materiaaleista tai työnlaadusta.
- Tavanomainen puhdistus, normaali kosmeettinen ja mekaaninen kuluminen.

Jos sinulla on kysyttävää, ota yhteyttä tuotteen myyjään tai lähetä meille sähköpostia osoitteeseen support@ezvizlife.com.

COPYRIGHT ©2016 HANGZHOU HIKVISION DIGITAL TECHNOLOGY CO., LTD. KAIKKI OIKEUDET PIDÄTETÄÄN.

BEGRÆNSET GARANTI

Tak fordi du har valgt EZVIZ-produkter. Denne begrænsede garanti giver dig, den oprindelige køber af EZVIZ-produktet, specifikke juridiske rettigheder. Du kan også have andre rettigheder, der varierer fra stat til stat, område eller jurisdiktion. Ansvarsfraskrivelser, udelukkelser og begrænsninger af ansvaret under denne begrænsede garanti gælder ikke i det omfang, som er forbudt af gældende lov. Ingen distributør, forhandler, agent eller medarbejder er autoriseret til at foretage ændringer eller udvide eller tilføje betingelser til denne begrænsede garanti.
Der ydes et (1) års garanti fra købsdatoen på dit EZVIZ-produkt mod defekter i materiale og udførelse, eller en eventuelt længere garantiperiode, som kan kræves i henhold til lovgivningen i det land eller den stat, hvor dette produkt sælges, forudsat at det anvendes normalt og i overensstemmelse med brugervejledningen.
Du kan anmode om service under garanti ved at sende en e-mail til følgende e-mail-adresse: support@ezvizlife.com .

For alle defekte EZVIZ-produkter vil HANGZHOU HIKVISION DIGITAL TECHNOLOGY CO., LTD. ("Selskabet") i garantiperioden efter eget valg (i) reparere eller erstatte produktet uden beregning; (ii) ombytte produktet med et produkt med tilsvarende funktion; (iii) eller refundere den oprindelige købspris, såfremt du fremsender den originale købskvittering eller en kopi sammen med en kort beskrivelse af defekten, og returnerer produktet i den originale emballage. Produktet kan, efter Selskabets eget skøn, repareres eller udskiftes med et nyt eller brugt produkt eller nye eller brugte komponenter. Garantien dækker ikke udgifter for fragt, forsikring og yderligere udgifter, som opstår i forbindelse med returnering af produktet.
Medmindre det ikke er tilladt under gældende lovgivning, er dette dit eneste retsmiddel i tilfælde af overtrædelser af denne begrænsede garanti. Alle produkter, som er blevet repareret eller udskiftet i henhold til denne begrænsede garanti, vil være omfattet af bestemmelserne i denne begrænsede garanti i halvfems (90) dage fra leveringsdatoen eller i den resterende oprindelige garantiperiode.
Denne garanti gælder ikke i følgende tilfælde og bliver ugyldig:

- Hvis et garantikrav bliver fremsat efter at garantiperioden er udløbet eller hvis købsbeviset ikke kan blive fremvist.
- Ved enhver fejl, defekt eller mangel, som er forårsaget af eller er opstået som følge af stød, forkert håndtering, manipulering, anvendelse som ikke er i overensstemmelse med produktanvisningerne, tilslutning til forkert netspænding, uheld, tab, tyveri, brand, oversvømmelse eller andre naturkatastrofer, transportskade eller skade som skyldes uautoriserede reparationer.
- For alle forbrugsvarer, som f.eks. batterier, hvor fejlen skyldes normal ældning af produktet.
- Kosmetiske skader, herunder men ikke begrænset til, ridser, buler og knækket plastik på porte.
- For software, selvom den er emballeret eller solgt med EZVIZ-hardware.
- For alle andre skader, der er fri for defekter i materiale eller udførelse.
- Regelmæssig rengøring, normale kosmetiske fejl og mekanisk slitage.

Tøv ikke med at kontakte din forhandler eller sende en e-mail til support@ezvizlife.com, hvis du har spørgsmål.

COPYRIGHT ©2016 HANGZHOU HIKVISION DIGITAL TECHNOLOGY CO., LTD. ALLE RETTIGHEDER FORBEHOLDES.

OGRANICZONA GWARANCJA

Dziękujemy za zakup produktów EZVIZ. Niniejsza ograniczona gwarancja daje użytkownikowi, czyli oryginalnemu nabywcy produktu EZVIZ, określone prawa. Użytkownikowi mogą też przysługiwać inne prawa, które zależą od danego państwa, obszaru terytorialnego lub jurysdykcji. Zastrzeżenia, wyłączenia i ograniczenia odpowiedzialności wynikające z niniejszej ograniczonej gwarancji nie będą miały zastosowania w zakresie zabronionym przez obowiązujące prawo. Żaden dystrybutor, sprzedawca, przedstawiciel ani pracownik nie jest uprawniony do dokonywania jakichkolwiek zmian, rozszerzeń lub uzupełnień niniejszej ograniczonej gwarancji.

Udzielamy gwarancji na produkt EZVIZ na okres jednego (1) roku od daty nabycia, obejmującej wady materiałowe i wykonawstwa, pod warunkiem normalnego używania produktu zgodnie z instrukcją obsługi. Wskazany okres może być dłuższy, jeśli wymaga tego prawo w kraju, w którym ten produkt jest sprzedawany.

Można wysłać do nas zgłoszenie gwarancyjne pocztą elektroniczną na adres support@ezvizlife.com .

Dla wszelkich produktów EZVIZ objętych gwarancją, HANGZHOU HIKVISION DIGITAL TECHNOLOGY CO., LTD. („Firma”), według własnego uznania, (i) bezpłatnie naprawi lub wymieni produkt; (ii) zamieni produkt na inny o porównywalnej funkcjonalności; (iii) zwróci użytkownikowi pierwotną cenę zakupu pod warunkiem przedstawienia oryginału lub kopii dowodu zakupu, krótkiego opisu usterki oraz zwrotu produktu w oryginalnym opakowaniu. Według wyłącznego uznania Firmy, naprawa lub wymiana może zostać przeprowadzona z wykorzystaniem nowego lub regenerowanego produktu lub części. Niniejsza gwarancja nie obejmuje kosztu przesyłki, ubezpieczenia i innych dodatkowych opłat poniesionych przez użytkownika w związku ze zwrotem produktu.

Z wyjątkiem przypadków zabronionych przez obowiązujące prawo, powyższe warunki stanowią jedyny i wyłączny środek rekompensaty za naruszenie niniejszej ograniczonej gwarancji. Każdy produkt naprawiony lub wymieniony na podstawie niniejszej ograniczonej gwarancji będzie objęty jej warunkami przez czas pozostały do wygaśnięcia okresu pierwotnej gwarancji lub przez dziewięćdziesiąt (90) dni, zależnie od tego, który okres będzie dłuższy.

Niniejsza gwarancja nie obowiązuje i zostaje unieważniona:

- Jeśli zgłoszenie z tytułu gwarancji zostanie wniesione po upływie okresu gwarancji lub jeśli użytkownik nie dostarczy dowodu zakupu.
- W przypadku jakiejkolwiek awarii lub usterki spowodowanej przez lub wynikającej z wyraźnie widocznego uderzenia, nieprawidłowej obsługi, próby manipulacji, stosowania niezgodnie z instrukcją, nieprawidłowego napięcia zasilania, wypadku, zgubienia, kradzieży, pożaru, powodzi lub innych klęsk żywiołowych, szkód transportowych lub spowodowanych naprawą przez nieupoważniony personel.
- W przypadku wszelkich części eksploatacyjnych, takich jak baterie, których usterka wynika z normalnego starzenia się produktu.
- W przypadku szkód kosmetycznych, m.in. zarysowań, wgięć i pękniętych plastikowych części portów.
- W przypadku jakiegokolwiek oprogramowania, nawet jeśli jest ono dołączone lub sprzedawane ze sprzętem EZVIZ.
- W przypadku innych szkód niewynikających z wad materiałowych lub wykonawstwa.
- W przypadku standardowego czyszczenia, oraz typowego zużycia kosmetycznego i mechanicznego.

Jeśli mają Państwo jakiekolwiek pytania, prosimy o kontakt ze sprzedawcą lub przesłanie ich do nas pocztą elektroniczną na adres support@ezvizlife.com.

COPYRIGHT ©2016 HANGZHOU HIKVISION DIGITAL TECHNOLOGY CO., LTD. WSZELKIE PRAWA ZASTRZEŻONE.

OMEZENÁ ZÁRUKA

Děkujeme, že jste zakoupili výrobek EZVIZ. Tato omezená záruka vám, původnímu kupujícímu výrobku EZVIZ, dává specifická zákonná práva. Můžete mít i další práva, která se liší podle státu, provincie nebo jurisdikce. Odmítnutí, výjimky a omezení odpovědnosti v rámci této omezené záruky platí jen v rozsahu daném příslušným zákonem. Žádný distributor, prodejce, zástupce nebo zaměstnanec není oprávněn provádět žádné úpravy, rozšíření nebo dodatky k této omezené záruce.
Na váš produkt EZVIZ je za předpokladu běžného používání v souladu s uživatelskou příručkou poskytována záruka na vady materiálu a zpracování po dobu jednoho (1) roku od data nákupu nebo delší dobu, pokud je tak požadováno zákonem v zemi či státu, kde je tento výrobek prodáván.
O záruční servis můžete požádat na této e-mailové adrese support@ezvizlife.com .

V případě jakéhokoliv vadného produktu EZVIZ v záruce, společnost HANGZHOU HIKVISION DIGITAL TECHNOLOGY CO., LTD. (dále jen „společnost“) podle svého uvážení, (i) opraví nebo vymění výrobek zdarma; (ii) nahradí výrobek za ekvivalentní funkční výrobek; (iii) nebo vrátí původní kupní cenu, pokud poskytnete originální doklad o koupi nebo jeho kopii, stručný popis závady a výrobek vrátíte v původním balení.
Na základě vlastního uvážení společnosti výrobek může být opraven nebo nahrazen novým nebo modernizovaným výrobkem nebo komponenty. Tato záruka se nevztahuje na poštovní náklady, pojištění a další dodatečné poplatky, které vám vznikly při vrácení výrobku.
Kromě případů daných příslušným zákonem je toto vaší jedinou a výhradní náhradou za porušení závazků této omezené záruky. Na každý výrobek, který byl buď opraven nebo vyměněn v rámci této omezené záruky se vztahuje tato omezená záruka po dobu devadesáti (90) dnů ode dne doručení nebo po dobu zbývající původní záruční doby.
Tato záruka neplatí a nevztahuje se:

- Je-li záruční reklamace uskutečněna mimo záruční dobu, nebo v případě, že není poskytnut doklad o koupi.
- Na jakékoliv poruchy, závady nebo selhání způsobené nárazem, nesprávnou manipulací, narušením, používáním výrobku v rozporu s platným návodem, nesprávným elektrickým napětím, nehodou, ztrátou, odcizením, požárem, povodní nebo jinými zásahy vyšší moci, poškozením při přepravě nebo poškozením v důsledku oprav prováděných neoprávněnými osobami.
- Na jakékoliv spotřební díly, jako jsou baterie, kde závada je způsobena normálním stárnutím produktu.
- Kosmetické poškození, mimo jiné na poškrábání, promáčknutí a zlomené plasty na portech.
- Jakýkoliv software a to i v případě, že byl součástí produktu nebo prodáván spolu s hardwarem EZVIZ.
- Na jakékoliv jiné poškození bez vad na materiálu nebo zpracování.
- Normální kosmetické a mechanické opotřebení, opotřebení v důsledku pravidelného čištění.

S případnými dotazy se prosím obraťte se na svého prodejce nebo pošlete e-mail na adresu support@ezvizlife.com.
COPYRIGHT ©2016 HANGZHOU HIKVISION DIGITAL TECHNOLOGY CO., LTD. VŠECHNA PRÁVA VYHRAZENA.

GARANȚIE LIMITATĂ

Vă mulțumim pentru achiziționarea produselor EZVIZ. Această garanție limitată vă conferă dumneavoastră, cumpărătorul original al produsului EZVIZ, drepturi legale specifice. Este posibil să aveți și alte drepturi legale care variază în funcție de stat, provincie sau jurisdicție. Negările, excluderile și limitările răspunderii în temeiul acestei garanții limitate nu se vor aplica în măsura în care sunt interzise de legea aplicabilă. Niciun distribuitor, re-vânzător, agent sau angajat nu este autorizat să facă nicio modificare, extensie, sau adăugire la această garanție limitată.
Produsul dumneavoastră EZVIZ beneficiază de garanție pentru o perioadă de un (1) an de la data cumpărării împotriva defecțiunilor de material și de manoperă, sau o perioadă mai lungă, conform legislației în vigoare în țara sau statul în care acest produs este vândut, atunci când este utilizat cu respectarea instrucțiunilor din manualul de utilizare.
Puteți solicita lucrări de service în garanție prin e-mail la support@ezvizlife.com .

Pentru orice produse EZVIZ defecte aflate în garanție, HANGZHOU HIKVISION DIGITAL TECHNOLOGY CO., LTD. („Societatea”) va (i) repara sau înlocui produsul gratuit; (ii) schimba produsul cu un produs echivalent funcțional; (iii) sau rambursa prețul de achiziție inițial, cu condiția să furnizați chitanța în original sau în copie, o scurtă explicație a defectului, și să returnați produsul în ambalajul original. La discreția exclusivă a Societății, repararea sau înlocuirea se poate face cu un produs sau componente noi sau reparate. Această garanție nu acoperă taxele poștale, costul asigurării și orice alte costuri suplimentare suportate de către dumneavoastră în legătură cu returnarea produsului.
Cu excepția cazului în care este interzis de legislația în vigoare, acesta este remediul dumneavoastră unic și exclusiv pentru încălcarea acestei garanții limitate. Orice produs care a fost reparat sau înlocuit în conformitate cu această garanție limitată va fi acoperit de termenii acestei garanții limitate pentru o perioadă de nouăzeci (90) de zile de la data de livrare sau perioada rămasă din garanția inițială, oricare este mai lungă.
Această garanție nu se aplică și este nulă în următoarele cazuri:

- Dacă cererea de garanție se face în afara perioadei de garanție sau dacă nu se furnizează dovada de cumpărare.
- Pentru orice defecțiune, defect sau stricăciune cauzate de sau care sunt rezultatul evident al unui impact, manipulări necorespunzătoare, modificări, utilizări contrar manualului de instrucțiuni aplicabil, alimentări inadecvate, al unui accident, unei pierderi, unui furt, incendiu, inundații sau altor evenimente de forță majoră, daune la transport sau daune rezultate din reparații efectuate de către persoane neautorizate.
- Pentru orice piese consumabile, cum ar fi bateriile, în cazul în care defecțiunea se datorează uzurii normale a produsului.
- Daune estetice, inclusiv, dar fără a se limita la zgârieturi, urme de lovituri plastic rupt pe porturi.
- Orice software, chiar dacă este vândut la pachet cu echipamente EZVIZ.
- Pentru orice alte daune care nu se datorează unor defecte de material sau de manoperă.
- Curățarea de rutină, uzură normală cosmetică și mecanică.

Nu ezitați să contactați vânzătorul sau trimiteți-ne un e-mail la support@ezvizlife.com dacă aveți orice întrebări.

COPYRIGHT ©2016 HANGZHOU HIKVISION DIGITAL TECHNOLOGY CO., LTD. TOATE DREPTURILE REZERVATE.

KORLÁTOZOTT JÓTÁLLÁS

Köszönjük, hogy EZVIZ-termékeket vásárolt. Ez a korlátozott jótállás speciális jogokat biztosít Önnek, az eredeti vásárlónak. Államtól, tartománytól vagy joghatóságtól függően Ön más törvényes jogokkal is rendelkezhet. A felelősségről a jelen korlátozott jótállás értelmében történő lemondások, az azzal kapcsolatos kizárások és korlátozások nem lesznek érvényesek a vonatkozó törvény által tiltott mértékben. Sem forgalmazó, sem viszonteladó, ügynök vagy alkalmazott nem jogosult a jelen korlátozott jótállás módosítására, kibővítésére vagy kiegészítésére.

Az Ön EZVIZ-termékeire a vásárlás dátumától számított egy (1) évig jótállás van érvényben anyaghiba vagy gyártási hiba esetére, illetve hosszabb ideig abban az esetben, abban az országban, ahol a terméket értékesítették, a törvények másként rendelkeznek, és ha a terméket a használati utasítással összhangban használják.

Jótállási szervizigényét e-mailben küldheti el hozzánk a
support@ezvizlife.com címre.

A jótállás hatálya alá tartozó bármely hibás EZVIZ-termék esetében a HANGZHOU HIKVISION DIGITAL TECHNOLOGY CO., LTD. („a Vállalat”) saját belátása szerint (i) gondoskodik a termék ingyenes javításáról vagy cseréjéről; (ii) kicseréli a terméket egy ugyanolyan működésre képes termékre; (iii) vagy visszatéríti az eredeti beszerzési árat, amennyiben Ön bemutatja a vásárlást igazoló eredeti számlát vagy annak másolatát, röviden ismerteti a hibát és a terméket az eredeti csomagolásában visszaküldi. A Vállalat saját belátása szerint a javítás vagy a csere új vagy felújított termék vagy komponensek felhasználásával történhet. Ez a jótállás nem terjed ki a termék visszaküldéséből adódó postai költségekre, biztosításra és más eseti kiadásokra.

A törvény által tiltott eseteket kivéve ez az egyetlen és kizárólagos jogorvoslati lehetőség e jótállás megsértése esetén. Bármely termék, amelyet ennek a korlátozott jótállásnak az alapján javítottak meg vagy cseréltek ki, ennek a korlátozott jótállásnak a hatálya alatt marad vagy kilencven (90) napig a szállítás dátumától számítva, vagy az eredeti jótállásból még fennmaradt ideig.

Ez az jótállás nem érvényes és semmis:

- Ha a jótállási igény benyújtására a jótállási időszak letelte után kerül sor, vagy ha a vásárlást igazoló bizonylatot nem mutatják be.
- Az olyan hibás működések, hibák vagy leállások esetén, amelyek oka a használati utasítással ellentétes nyilvánvaló behatás, helytelen kezelés, beavatkozás, a nem megfelelő áramellátás, baleset, elvesztés, lopás, tűz, árvíz vagy más vis maior esetek, a szállítási károk vagy a jogosulatlan személyek által végzett javítások.
- Olyan fogyóeszközök esetében, amelyeknél a hibás működés a termék szokásos elöregedésének következménye (pl. elemek).
- Szépséghibák esetén, pl. többek között karcolások, horpadások és törött műanyag csatlakozók.
- Bármilyen szoftver esetén, még ha az EZVIZ-hardverrel együtt lett becsomagolva vagy eladva.
- Minden olyan más kár esetén, amelyek nem anyaghibából vagy gyártási hibából adódnak.
- Rutinszerű tisztítás, normál külső állagromlás és mechanikai kopás és törés.

Ha kérdései lennének, kérjük, forduljon az eladóhoz, vagy küldjön nekünk e-mailt a support@ezvizlife.com címre.

COPYRIGHT ©2016 HANGZHOU HIKVISION DIGITAL TECHNOLOGY CO., LTD. MINDEN JOG FENNTARTVA.

ОГРАНИЧЕНА ГАРАНЦИЯ

Благодарим Ви, че закупихте продукти на EZVIZ. Тази ограничена гаранция предоставя на Вас, първоначалния купувач на продукта EZVIZ, определени законови права. Възможно е да разполагате и с други законови права, които се различават по щат, провинция или юрисдикция. Отказите от гаранция, изключенията и ограниченията на отговорността по настоящата ограничена гаранция не следва да се прилагат до степента, забранена от съответния валиден закон. Нито един дистрибутор, продавач, представител или служител няма право да извършва каквито и да било видоизменения, разширения или допълнения към настоящата ограничена гаранция.

Вашият продукт EZVIZ е в гаранционна защита за срок от 1 (една) година от датата на закупуване, осигуряваща покритие срещу дефекти в материалите и изработката или за по-дълъг срок, който може да се изисква от закона в страната или държавата, където се продава съответният продукт, при условие, че е използван при нормални условия и в съответствие с ръководството за употреба.

Можете да заявите гаранционно обслужване, като ни изпратите имейл на адрес support@ezvizlife.com .

За всички дефектни продукти EZVIZ в гаранционен срок, HANGZHOU HIKVISION DIGITAL TECHNOLOGY CO., LTD. (наричана за краткост „Компанията") ще, когато това е възможно, (i) поправи или замени Вашия продукт безплатно; (ii) замени продукта Ви с еквивалентен по функционалност продукт; (iii) или ще възстанови първоначалната покупна цена, при условие, че предоставите оригиналната касова бележка или нейно копие, кратко обяснение на това какъв е дефектът и е върнете продукта в оригиналната му опаковка. По собствено усмотрение на Компанията ремонтите или замените могат да се осъществяват с нови или обновени продукти или компоненти. Настоящата гаранция не покрива пощенските разходи, застраховка и всякакви други непланирани такси, начислени във връзка с връщането на продукта.

С изключение на случаите, забранени от действащото законодателство, това е единствено Ваша отговорност и неспазването на това условие ще се смята за нарушение на настоящата ограничена гаранция. Всеки продукт, който е поправен или заменен съобразно настоящата ограничена гаранция, ще попадне под обхвата на нейните условия за период от деветдесет (90) дни, считано от датата на доставка или за оставащия период от първоначалния гаранционен период, което е по-продължително.

Настоящата гаранция не е приложима и отпада в следните случаи:

- Ако гаранционния иск се направи извън обхвата на гаранционния период или ако не е предоставено доказателство за покупка на продукта.
- Ако възникне каквато и да е неизправност, дефект или повреда, причинени или възникнали в резултат на удар, неизправно използване, смущение, употреба, противоречаща на актуалното ръководство за експлоатация, неподходящ силово напрежение, инцидент, загуба, кражба, пожар, наводнение или други непредвидени обстоятелства, повреда при доставка или повреда, произтекла от ремонтни дейности, извършени от неоторизирани лица.
- За всякакви консумативи, например батерии, при които евентуалната неизправност е породена от нормалното износване на продукта.
- Повърхностни повреди, включително, но без да се ограничава до, надраскания, вдлъбнатини и счупени пластмасови части или клеми.
- Всякакъв софтуер, дори такъв, който е окомплектован или се продава заедно с хардуер за EZVIZ.
- За всякакви други повреди, нямащи връзка с дефекти в материалите или изработката.
- Рутинно почистване, обичайно повърхностно и механично износване.
-

Ако имате въпроси, моля, не се колебайте да се свържете със своя търговец или да ни изпратите имейл съобщение на адрес support@ezvizlife.com.

COPYRIGHT ©2016 HANGZHOU HIKVISION DIGITAL TECHNOLOGY CO., LTD. ВСИЧКИ ПРАВА ЗАПАЗЕНИ.

ΠΕΡΙΟΡΙΣΜΕΝΗ ΕΓΓΥΗΣΗ

Σας ευχαριστούμε για την αγορά των προϊόντων EZVIZ. Η παρούσα περιορισμένη εγγύηση παρέχει σε εσάς, τον αρχικό αγοραστή του προϊόντος EZVIZ, ειδικά νομικά δικαιώματα. Ενδέχεται να έχετε και άλλα νομικά δικαιώματα που ποικίλλουν ανάλογα με το κράτος, την περιοχή ή τη δικαιοδοσία. Οι αποποιήσεις, εξαιρέσεις και περιορισμοί αστικής ευθύνης στο πλαίσιο της παρούσας περιορισμένης εγγύησης δεν ισχύουν στο βαθμό που απαγορεύονται από το εφαρμοστέο δίκαιο. Κανένας διανομέας, μεταπωλητής, αντιπρόσωπος ή εργαζόμενος δεν είναι εξουσιοδοτημένος να επιφέρει οποιαδήποτε τροποποίηση, επέκταση ή προσθήκη στην παρούσα περιορισμένη εγγύηση.
Το προϊόν σας EZVIZ καλύπτεται με εγγύηση ενός (1) έτους από την ημερομηνία αγοράς έναντι ελαττωμάτων σε υλικά και εργασία ή μεγαλύτερης χρονικής περιόδου, όπως απαιτείται ενδεχομένως από το νόμο στη χώρα ή στο κράτος πώλησης αυτού του προϊόντος, εφόσον χρησιμοποιείται κανονικά και σύμφωνα με το εγχειρίδιο χρήστη.
Μπορείτε να υποβάλετε αίτηση για επισκευή στο πλαίσιο της εγγύησης στέλνοντάς μας e-mail στη διεύθυνση support@ezvizlife.com .

Για οποιοδήποτε ελαττωματικό προϊόν EZVIZ εντός εγγύησης, η εταιρεία HANGZHOU HIKVISION DIGITAL TECHNOLOGY CO., LTD. (η «Εταιρεία»), κατά την προαίρεσή της, (i) επισκευάζει ή αντικαθιστά το προϊόν σας δωρεάν (ii) ανταλλάσσει το προϊόν σας με ισοδύναμο λειτουργικό προϊόν (iii) ή επιστρέφει το αντίτιμο της αρχικής αγοράς υπό τον όρο ότι θα προσκομίσετε την πρωτότυπη απόδειξη αγοράς ή αντίγραφο αυτής μαζί με μια σύντομη επεξήγηση του ελαττώματος και ότι θα επιστρέψετε το προϊόν στην αρχική του συσκευασία. Κατά την αποκλειστική διακριτική ευχέρεια της Εταιρείας, η επισκευή ή η αντικατάσταση μπορεί να πραγματοποιηθεί με καινούργιο ή ανακατασκευασμένο προϊόν ή εξαρτήματα. Η παρούσα εγγύηση δεν καλύπτει το κόστος ταχυδρομικής αποστολής, την ασφάλιση και τυχόν άλλες παρεπόμενες δαπάνες με τις οποίες θα επιβαρυνθείτε κατά την επιστροφή του προϊόντος.
Εκτός αν απαγορεύεται από το εφαρμοστέο δίκαιο, αυτό είναι το αποκλειστικό σας ένδικο μέσο στην περίπτωση παραβίασης της παρούσας περιορισμένης εγγύησης. Οποιοδήποτε προϊόν έχει επισκευαστεί ή αντικατασταθεί στο πλαίσιο της παρούσας περιορισμένης εγγύησης καλύπτεται από τους όρους της παρούσας περιορισμένης εγγύησης για τη χρονική περίοδο που είναι μεγαλύτερη, είτε ενενήντα (90) ημέρες από την ημερομηνία παράδοσης είτε την εναπομένουσα αρχική περίοδο εγγύησης.
Η παρούσα εγγύηση δεν ισχύει και θεωρείται άκυρη:

- Αν η αξίωση εγγύησης εγερθεί εκτός της περιόδου εγγύησης ή στην περίπτωση μη προσκόμισης του αποδεικτικού αγοράς.
- Για οποιαδήποτε δυσλειτουργία, βλάβη ή αστοχία προκληθεί από ή οφείλεται σε εμφανή πρόσκρουση, κακό χειρισμό, παραβίαση, χρήση αντίθετη με το εφαρμοζόμενο εγχειρίδιο οδηγιών, εσφαλμένη τάση γραμμής τροφοδοσίας, ατύχημα, απώλεια, κλοπή, πυρκαγιά, πλημμύρα ή λοιπές θεομηνίες, βλάβη κατά την αποστολή ή βλάβη που οφείλεται σε επισκευές που πραγματοποιήθηκαν από μη εξουσιοδοτημένο προσωπικό.
- Για οποιοδήποτε αναλώσιμο εξάρτημα, όπως οι μπαταρίες, η δυσλειτουργία του οποίου οφείλεται στη φυσιολογική γήρανση του προϊόντος.
- Για αισθητικές ζημιές, συμπεριλαμβανομένων ενδεικτικά γρατζουνιών, βαθουλωμάτων και σπασμένων πλαστικών στις θύρες.
- Για οποιοδήποτε λογισμικό, ακόμα και αν πρόκειται για πακέτο λογισμικού ή αν πωλείται με υλικό (hardware) EZVIZ.
- Για οποιαδήποτε άλλη βλάβη που δεν οφείλεται σε ελαττώματα σε υλικά ή εργασία.
- Για περιοδικό καθαρισμό, φυσιολογική αισθητική και μηχανική φθορά.

Μη διστάσετε να επικοινωνήσετε με το κατάστημα πώλησης ή να μας στείλετε e-mail στη διεύθυνση support@ezvizlife.com για οποιαδήποτε ερώτηση.
ΠΝΕΥΜΑΤΙΚΑ ΔΙΚΑΙΩΜΑΤΑ ©2016 HANGZHOU HIKVISION DIGITAL TECHNOLOGY CO., LTD. ΜΕ ΕΠΙΦΥΛΑΞΗ ΠΑΝΤΟΣ ΝΟΜΙΜΟΥ ΔΙΚΑΙΩΜΑΤΟΣ.

ОГРАНИЧЕННАЯ ГАРАНТИЯ

Благодарим Вас за покупку продукции EZVIZ. Эта ограниченная гарантия дает Вам как покупателю продукта EZVIZ определенные юридические права. Вы также можете иметь другие юридические права, которые определяются законами государства, провинции или юрисдикцией. Исключения и ограничения ответственности в соответствии с данной ограниченной гарантией не действительны в случае, если они противоречат действующему законодательству. Ни дистрибьютор, ни дилер, ни агент или сотрудник не имеет права вносить какие-либо изменения или дополнения к данной ограниченной гарантии.

На Ваш продукт EZVIZ дается гарантия сроком на один(1) год с момента покупки на дефекты материалов и изготовления, или на более длительный период, в соответствии с законом государства, где продается этот товар, при условии правильного использования в соответствии с руководством пользователя.

Вы можете запросить гарантийное обслуживание, обратившись по электронной почте support@ezvizlife.com.

В случае неисправности продуктов EZVIZ по гарантии, HIKVISION DIGITAL TECHNOLOGY CO., LTD. Ханчжоу ("Компания") произведет, по своему выбору, (I) ремонт или замену изделия бесплатно; (II) обмен продукта на функционально эквивалентный; (III) возврат первоначальной стоимости, при условии, что Вы предоставите оригинал или копию квитанции о покупке, краткое объяснение дефекта, а также вернете товар в оригинальной упаковке. На усмотрение Компании, может производиться ремонт или замена нового или отремонтированного продукта или его компонентов. Данная гарантия не распространяется на почтовые расходы, страховку и любые другие непредвиденные расходы, понесенные Вами в связи с возвратом продукта.

За исключением случаев, запрещенных действующим законодательством, этот документ является Вашим единственным и исключительным средством судебной защиты, в случае нарушения Ваших прав, закрепленных в ограниченной гарантии. К любому продукту, который уже был отремонтирован или заменен по данной ограниченной гарантии, применимы условия документа в течение девяноста (90) дней с момента поставки или оставшегося первоначального гарантийного срока.

Данная гарантия не применяется и является недействительной:

- В случае подачи заявки на гарантийный ремонт по истечении гарантийного срока или отсутствия доказательства факта покупки.
- В случае неисправностей, дефектов, вызванных неправильным использованием, нарушением инструкций по эксплуатации, при неправильном напряжении сети, аварии, утере, краже, пожаре, наводнении или иных стихийных бедствиях, повреждении груза или ущербе, нанесенными в результате ремонта, выполненного не уполномоченными лицами.
- Для любых расходных частей, таких как батареи, когда неисправность происходит из-за естественного старения продукта.
- При косметических повреждениях, в том числе, но не только, при царапинах, вмятинах и сломанном пластике на портах.
- Для любого программного обеспечения, даже если оно было упаковано или продано вместе с оборудованием EZVIZ.
- Для любых других повреждений, дефектов материала или изготовления.
- Для планового косметического и механического износа.

Чтобы задать вопрос продавцу или отправить нам письмо, пожалуйста, обращайтесь по данному адресу: support@ezvizlife.com

COPYRIGHT ©2016 HANGZHOU HIKVISION DIGITAL TECHNOLOGY CO., LTD. ALL RIGHTS RESERVED.

PIIRATUD TOOTJAGARANTII

Täname teid, et olete ostnud EZVIZ seadmeid. Piiratud tootjagarantii annab Teile, EZVIZ seadme esmasele ostjale, teatud õigused. Teile võivad kohanduda ka muud seaduslikud õigused, mis erinevad vastavalt riigile kus seade müüdud on. Garantiist keeldumine, erandid ja piiratud vastutus selle piiratud tootjagarantii raames rakendub vastavalt kehtivale seadusetele. Ühelgi edasimüüjal, esindajal ega töötajal ei ole õigus teha parandusi, laiendusi või lisandeid antud piiratud tootjagarantiile, vastasel juhul garantii ei kehti.
Teie EZVIZ tootele kehtib garantii materjalide ja valmistamise vigade suhtes üks (1) aasta alates toote ostmise kuupäevast, või pikem periood vastavalt riigi seadustele kus seade on müüdud, kui seadet on kasutatud vastavalt kasutusjuhendile.
Te võite nõuda garantii teenust saates meile e-maili: support@ezvizlife.ee .

Kehtiva garantiiga defektne EZVIZ seade, HANGZHOU HIKVISION DIGITAL TECHNOLOGY CO., LTD. (“Tootja”) valikul kas, (I) parandatakse või asendatakse lisatasu küsimata; (II) vahetatakse teie toode samasuguse või võrdväärse toote vastu; (III) või hüvitatakse toote ostuhind, juhul kui te esitate ostuarve või selle koopia, lühikese vea kirjelduse ja tagastate toote orginaalpakendis.
Tootja valikul sooritatakse parandamine või asendamine uute või parandatud varuosadega või seadmetega. Garantii raames ei hüvitata postikulu, kindlustust ja muid kulusid mis on teile toote saatmisel tekkinud.
Välja arvatud juhul kui see pole seadustega teisiti sätestatud on see teie ainus võimalus garantiiremondiks. Kõigile toodetele, mis on parandatud või asendatud piiratud tootjagarantii raames, laienevad piiratud garantii tingimused üheksakümmend(90) päeva alates kohale toimetamisest või järele jäänud esialgne garantii periood vastavalt sellele, kumb on pikem periood.
See garantii ei kehti:

- Kui garantii nõue on esitatud peale garantii lõppemist või puudub ostutõend.
- Ühelegi talitlushäirele, defektile või rikkele mis on põhjustatud või tuleneb kukkumisest, väärkäsitlusest, kasutamisest vastupidiselt kasutusjuhendis soovitatule, valest toitepingest, õnnetusest, kadumisest, vargusest, tulekahjust, üleujutusest või muu vääramatu jõu poolt tekitatud kahju, transpordi käigus tekkinud kahjustused või kui toodet on remontinud selleks tootja poolt volitamata isik.
- Erinevatele kulumaterjalidele, nagu akud, mille puhul rikete esinemine on eeldatav toote vananemisel.
- Väliselt nähtavatele kahjustustele (kaasa arvatud, kuid mitte ainult kriimustused, mõlgid ja murdunud osad).
- Igasuguselee tarkvarale, isegi kui see on pakendatud või müüdud koos EZVIZ seadmega.
- Muudele kahjustustele peale materjalide ja tootmis vigade.
- Puhastamise käigus tekkinud kosmeetilisele ja mehaanilisele kulumine.

Küsimuste puhul võtke ühendust oma edasimüüjaga või meiega e-maili aadressil support@ezvizlife.ee .

COPYRIGHT ©2016 HANGZHOU HIKVISION DIGITAL TECHNOLOGY CO., LTD. ALL RIGHTS RESERVED.

GARANTIJAS NOTEIKUMI

Paldies, ka iegādājāties EZVIZ produktu. Šī garantija piešķir Jums noteiktas tiesības. Jums var būt arī citas tiesības atkārībā no valsts, pilsētas vai jurisdikcijas. Atrunas, izslēgšana un atbildības ierobežojumi saskaņā ar garantijas noteikumiem, ir aizliegti saskaņā ar piemērojamiem tiesību aktiem. Izplatītājiem, tālākpārdevējiem un aģentiem nav tiesību jebkādā veidā grozīt šos garantijas noteikumus.
Jūsu EZVIZ produktam ir vienu (1) gadu ilga garantija kopš pirkuma datuma, kura attiecas uz ražošanas defektiem un nekvalitatīvu ražošanas materiālu izmantošanu. Jūsu garantijai var būt arī ilgāks laika periods, ja tas ir noteikts likumos valstī, kurā Jūs pirkāt doto produktu, ar nosacījumu, ka produkts tika izmantots saskaņā ar lietotāja instrukciju.
Jūs varat pieprasīt garantijas servisu, sazinoties ar mums support@ezvizlife.com.

Ja tiek konstatēts EZVIZ produkta defekts garantijas ietvaros, HANGZHOU HIKVISION DIGITAL TECHNOLOGY CO., LTD. ("Kompānija") pēc izvēles, (i) veiks bezmaksas remontu vai apmainīs pret jaunu produktu; (ii) apmainīs produktu uz ekvivalentu; (iii) vai atgriezīs pirkuma summu, ja tiks saņemts originals pirkumu apliecinošs dokuments vai tā kopija, defekta apraksts un produkts tiks saņemts oriģinālajā iepakojumā. Pēc kompanijas ieskatiem, var būt veikts remonts vai detāļu maiņa. Garantija nesedz pasta izmaksas, apdrošināšanu vai jebkuras citas izmaksas, kas var rasties, atgriežot produktu.
Izņemot gadījumus, kad tas ir aizliegts ar piemērojamiem tiesību aktiem, šis ir Jūsu vienīgais garantijas dokuments. Jebkuram produktam, kurš tika salabots vai aizvietots ar citu, šīs garantijas ietvaros, garantijas tērmiņš ir ne ilgāks par deviņdesmit (90) dienām kopš piegādes dienas vai oriģinālo garantijas termiņu.
Garantijas saistības nav spēkā:

- Ja garantijas tērmiņš ir beidzies, vai nav iesniegti pirkumu apliecinoši dokumenti.
- Ja defekts rādās nepareizas ekspluatācijas dēļ, mehānisko bojājumu gadījumā, nepareizas izmantošanas rezultātā, kas ir pretrunā ar lietotāja instrukciju, nekorekta barošanas sprieguma, nelaimes gadījumu rezultātā, ugunsgrēku, plūdu, u.c. nepārvarāmas varas iedarbības rezultātā, ja netika ievēroti transportēšanas un uzglabāšanas nosacījums un ja klients mēģināja pats veikt remontu.
- Jebkuriem aizvietojamiem elementiem, piemēram, baterijas, kur bojājumi rodas novecojuma dēļ.
- Ja produkts tiek vizuāli bojāts, piemēram, skrāpēts, ir ar nospiedumiem, korpusa defektiem uz portiem, u.c.
- Jebkuram programmnodrošinājumam, pat ja pirkts un iepakots ar EZVIZ produktu.
- Jebkuriem defektiem, izņemot ražošanas defektus un defektus, kuri rādās nekvalitatīvu ražošanas materiālu izmantošanas gadījumā.
- Regulāras tīrīšanas rezultātā, kosmētiska vai mehāniska nodiluma gadījumā.

Problēmu un jautājumu gadījumā, sazinieties ar savu pārdevēju vai rakstiet uz support@ezvizlife.com.
AUTORTIESĪBAS ©2016 HANGZHOU HIKVISION DIGITAL TECHNOLOGY CO., LTD. VISAS TIESĪBAS AIZSARGĀTAS.

RIBOTOS GARANTIJOS SĄLYGOS

Sveikiname įsigijus EZVIZ produktą. Perkant originalius produktus, ši ribota garantija pirkėjui suteikia tam tikras juridines teises. Jūs galite turėti ir kitų teisių, kurios gali skirtis, atsižvelgiant į šalį, kurioje pirkote įrenginį. Teisės priklauso nuo šalyje galiojančių įstatymų. Atsakomybės ribojimas bei išimtys negali prieštarauti taikomiems teisės aktams. Joks platintojas, perpardavinėtojas, agentas ar darbuotojas neturi teisės keisti garantijos sąlygų.
EZVIZ produktui taikomas vienerių (1) metų garantinio aptarnavimo laikotarpis nuo įsigijimo dienos.
Ribota garantija taikoma esant medžiagų ar pagaminimo defektams, tačiau vartotojas turi tinkamai naudoti įrenginius pagal vartotojo vadovą. Papildoma garantija suteikiama remiantis šalies, kurioje parduotas įrenginys, teisės aktais.
Garantinio aptarnavimo užklausos priimamos: support@ezvizlife.lt .

Kiekvienas brokuotas EZVIZ produktas, kuriam taikomas garantinio aptarnavimo laikotarpis, HANGZHOU HIKVISION DIGITAL TECHNOLOGY CO., LTD. (toliau “Įmonė”) pagal galimybes, (i) nemokamai sutaisys arba pakeis įrenginį nauju; (ii) pakeis Jūsų įrenginį kitu, funkciškai lygiaverčiu produktu, be papildomos priemokos; (iii) arba grąžins sumokėtus pinigus, pateikus čekio arba sąskaitos faktūros originalą, kartu pateikiant gedimo aprašymą bei nesugadintą gamintojo pateiktą pakuotę. Įmonės nuožiūra, remontas arba įrenginio keitimas galimas naudojant naujus arba prieš tai sutaisytus ir veikiančius komponentus. Į produkto garantiją neįskaičiuojamos pašto išlaidos, draudimo ir kiti mokesčiai, susiję su Jūsų patirtais nuostoliais dėl gaminio grąžinimo.
Visais atvejais, išskyrus šalies teisės aktuose numatytose išimtyse, tai vienintelė bei išskirtinė priemonė garantiniam aptarnavimui. Kiekvienam suremontuotam arba pakeistam produktui, pagal šią garantiją, taikomas devyniasdešimties (90) dienų papildomas garantinis terminas, arba tol, kol galios numatytasis garantijos laikotarpis.
Ši garantija netaikoma:

- Pasibaigus garantinio aptarnavimo laikotarpiui arba nepateikus gaminio įsigijimą patvirtinančio dokumento.
- Gedimams, atsiradusiems dėl pirkėjo kaltės (sukratymas, numetimas, neteisingas naudojimas, nesilaikant vartotojo vadove aprašytais veiksmais), taip pat dėl elektros linijos šuolių, nelaimingų atsitikimų, praradimo, vagystės, gaisro, potvynių ar kitų stichinių nelaimių atveju, bei pažeidimams, atsiradusiems dėl neįgaliotų asmenų savarankiško remonto.
- Susidėvinčioms dalims, kaip baterijos, kai gedimas yra sąlygotas įprastinio produkto susidėvėjimo.
- Kosmetiniams pažeidimams, įbrėžimams, įlenkimams bei prievadų plastiko lūžiams.
- Programinei įrangai.
- Visiems kitiems pažeidimams, kurie atsirado ne dėl medžiagų ar surinkimo broko.
- Įrangos valymui bei įprastiniam kosmetiniam ir mechaniniam susidėvėjimui.

Esant neaiškumams ar klausimams galite drąsiai kreiptis į mus support@ezvizlife.lt ,

©2016 HANGZHOU HIKVISION DIGITAL TECHNOLOGY CO., LTD. VISOS TEISĖS SAUGOMOS.

SINIRLI GARANTİ

EZVIZ ürünleri satın aldığınız için teşekkür ederiz. Bu sınırlı garanti, EZVIZ ürününü satın alan kişi olarak size, özel hukuki haklar vermektedir. Ülke, şehir veya yargı sistemlerine bağlı olarak değişebilecek başka hukuki haklara da sahip olabilirsiniz. Yürürlükteki yasalar tarafından engellenmesi halinde, bu sınırlı garanti kapsamında bildirilen feragatler, istisnalar ve sorumluluk sınırları uygulanmayacaktır. Hiçbir distribötörün, perakende satıcısının, aracının veya çalışanın bu sınırlı garanti üzerinde herhangi bir değişiklik, uzantı veya eklenti yapmaya yetkisi yoktur.
EZVIZ ürününüz, satın alındığı tarihten itibaren bir (1) yıl süreyle ya da ürünün satıldığı ülkede veya şehirde yasalar tarafından gerekli görülen süre boyunca,kullanım kılavuzuna uygun bir şekilde kullanılması koşuluyla, malzeme ve işçilik hatalarına karşı garantilidir.
Aşağıdaki adrese e-posta göndererek bizden garanti servisi talep edebilirsiniz: support@ezvizlife.com .

Garanti kapsamında arızalanan herhangi bir EZVIZ ürünü için, HANGZHOU HIKVISION DIGITAL TECHNOLOGY CO., LTD. (“Şirket”) kendi tercihine bağlı olarak, orijinal satış belgesini veya kopyasını sağlamanız, arızanın kısa bir açıklamasını belirtmeniz ve ürünü orijinal ambalajında iade etmeniz koşuluyla, (i) ürününüzü ücretsiz bir şekilde onaracak veya değiştirecek; (ii) ürününüzü işlevleri açısından eşdeğer bir ürün ile değiştirecek; veya (iii) satın alma sırasında ödediğiniz ile ücreti iade edecektir. Yegane takdir yetkisi Şirkete ait olmak üzere, onarım veya değiştirme işlemi yeni ya da yenilenmiş ürün veya bileşenler ile yapılabilir. Bu garanti, ürünün iadesi sırasında ortaya çıkabilecek posta masraflarını, sigorta ve diğer isteğe bağlı maliyetleri kapsamamaktadır.
Yasalar tarafından engellenmediği sürece, bu sınırlı garanti koşullarının yerine getirilmesi için tek ve yegane sorumlu siz olacaksınız. Bu sınırlı garanti kapsamında onarımı yapılan veya değiştirilen herhangi bir ürün için, teslim tarihinden itibaren, ilk garanti süresi geçerli kalacak veya eğer daha uzunsa, doksan (90) gün boyunca bu sınırlı garanti uygulanacaktır.
Aşağıdaki hallerde bu garanti uygulanmaz ve geçersiz kalır:

- Garanti talebinin garanti süresi dolduktan sonra yapılması veya ürünün satış belgesinin sağlanamaması.
- Herhangi bir darbe, hatalı kullanım, kurcalama, kullanım kılavuzunda belirtilen açıklamaların aksi yönünde kullanım, hatalı giriş gerilimi, kaza, kayıp, hırsızlık, yangın, su taşkını ve diğer doğal afetler, nakliye hasarı veya yetkili olmayan kişiler tarafından yapılan onarımlar nedeniyle veya bu tür durumlar sonucu ortaya çıkan her türlü arıza, hasar veya bozulmalar.
- Piller gibi her türlü sarf malzemeler için, arızanın ürünün normal aşınma ve yıpranması ile ilgili olması.
- Çizilme, çökme, bağlantı uçlarında bulunan plastik parçaların kırılması dahil olmak üzere, ancak bunlarla sınırlı kalmaksızın görsel hasarlar.
- EZVIZ donanımı ile birlikte ambalajlanmış veya satılmış olsa dahi her türlü yazılım sorunları.
- Malzeme ve işçilik hatası olmayan diğer her türlü hasarlar.
- Rutin temizlik, normal görünüm bozulması ve mekanik aşınma ve yıpranma.

Her türlü sorularınız için lütfen satıcınız ile iletişime geçmekte tereddüt etmeyin veya support@ezvizlife.com adresinden bize bir e-posta gönderin.

TELİF HAKKI ©2016 HANGZHOU HIKVISION DIGITAL TECHNOLOGY CO., LTD. TÜM HAKLARI SAKLIDIR.

ezviz