trovaprezzi.it

Questo manuale d’istruzione è fornito da trovaprezzi.it. Scopri tutte le offerte per Foppapedretti Stiraemolla Noce o cerca il tuo prodotto tra le migliori offerte di Casalinghi

Composizione | Composition | Composition | Materialien | Composición | Composição

I
- Struttura in truciolare nobilitato.
- Telaio di sostegno asse da stiro in legno massiccio di faggio verniciato.
- Piano stiro in multistrato di pioppo con fori traspiranti.
- Pianetto portaferro e sostegno piano stiro in metallo verniciato.
- Copertina piano stiro in cotone stampato con polvere di alluminio termoresistente (senza utilizzo di amianto).
- Panno piano stiro in poliestere 100 %.
- Tappetino in gomma EPDM.
- Particolari plastici in nylon.
- Ruote in polipropilene ricoperte con gomma.

D
- Spanplatten mit Bezug aus Melanin.
- Traggerüst für Bügelbrett aus massivem Buchenholz lackiert.
- Bügelfläche aus mehrschichtigem Pappelholz mit atmungsaktiven Löcher.
- Fläche des Bügeleisenhalters und Abstützung der Bügelfläche aus lackiertem Metall.
- Überzug der Bügelfläche aus wärmebeständiger mit Aluminiumpulver bedruckter Baumwolle (ohne die Verwendung von Asbest).
- Tuch der Bügelfläche aus 100 % Polyester.
- EPDM Gummi-Matte.
- Kunststoffteile in Nylon.
- Rollen aus Polipropylen mit Gummi überzogen.

GB
- Chipboard frame covered in melanine.
- Supporting frame for ironing board in solid beech painted.
- Poplarwood plyboard ironing board with breathable holes.
- Coated metal iron well and ironing board support.
- Ironing board cover made of printed cotton with heat resistant aluminium powder. (without the use of asbestos)
- 100 % polyester lining for ironing board cover.
- EPDM rubber mat.
- Nylon Plastic parts.
- Polypropylene castors with rubber surround.

E
- Estructura de aglomerado recubierto con melamina.
- Estructura de soporte para tabla de planchar en madera maciza de haya pintado.
- Tabla de planchar de terciado de álamo con agujeros transpirables.
- Repisa porta plancha y sostén de la tabla de planchar de metal pintado.
- Cubierta de la tabla de planchar de algodón estampado con polvo de aluminio termoresistente (sin el uso de amianto).
- Paño de la tabla de planchar de 100 % poliester.
- Alfombra de goma de EPDM.
- Las piezas de plástico de nylon.
- Ruedas de polipropileno recubiertas con goma.

F
- Châssis en aggloméré recouvert de mélanine.
- Cadre de support pour planche à repasser en hêtre massif peint.
- Plateau de repassage en peuplier multicouches avec des trous respirant.
- Plateau repose-fer et support du plateau de repassage en métal vernis.
- Housse de protection du plateau de repassage en coton imprimé traité à la poudre d’aluminium, haute résistance à la chaleur (sans l’utilisation de l’amiante).
- Molleton du plateau de repassage 100 % polyester.
- Tapis en caoutchouc de EPDM.
- Les pièces en plastique en nylon.
- Roulettes en polypropylène recouvertes de caoutchouc.

BRA
- Estrutura em aglomerado enobrecido.
- Estrutura de sustentação da tábua de passar em madeira maciça de faia pintada.
- Tábua de passar em multicamadas em álamo com furos transpirastes.
- Base apoio ferro em metal pintado.
- Capa tabua de passar em algodão estampado com pó de alumínio termo resistente.
- Pano tabua de passar em poliéster 100%.
- Tapetinho para ferro de passar em borracha EPDM.
- Detalhes em nylon.
- Rodas em polipropileno recobertas com borracha.

Ricambi | Spare parts | Pièces de rechange | Austauschteile | Repuestos | Peças para troca

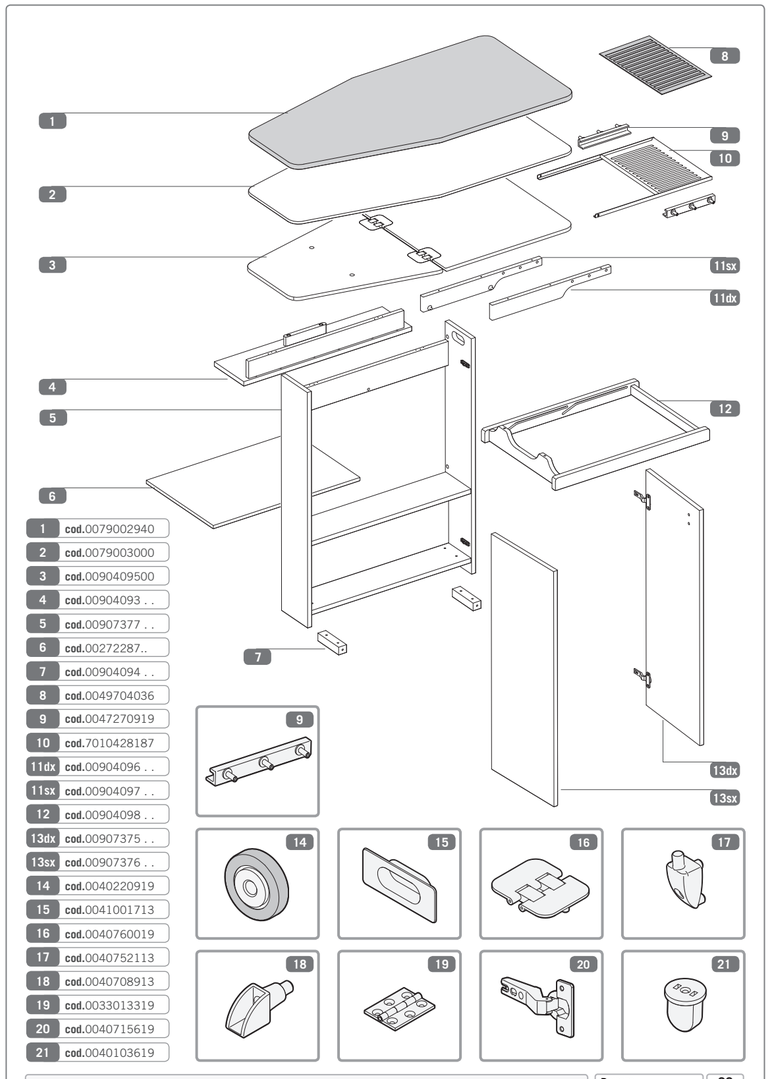

1	cod.0079002940
2	cod.0079003000
3	cod.0090409500
4	cod.00904093 . .
5	cod.00907377 . .
6	cod.00272287..
7	cod.00904094 . .
8	cod.0049704036
9	cod.0047270919
10	cod.7010428187
11dx	cod.00904096 . .
11sx	cod.00904097 . .
12	cod.00904098 . .
13dx	cod.00907375 . .
13sx	cod.00907376 . .
14	cod.0040220919
15	cod.0041001713
16	cod.0040760019
17	cod.0040752113
18	cod.0040708913
19	cod.0033013319
20	cod.0040715619
21	cod.0040103619

Ogni codice ricambio deve essere sempre composto da dieci cifre: completare gli eventuali codici da otto cifre con le due indicanti il colore. **Attenzione:** le sostituzioni devono essere richieste solamente tramite il rivenditore. Le caratteristiche cromatiche dei vari materiali possono differire tra loro e non sono vincolanti per il produttore.

Every code reciprocation always must be composed from ten figures: to complete the eventual codes from eight indicating figures with the two color. **Note:** the replacement parts may only be ordered through the retailer. The colour characteristics of the various materials can differ and are not binding for the manufacturer.

Chaque code je rends doit être toujours composé de dix chiffres : compléter les eventuels codes de huit chiffres avec deux heures indiquant la couleur. **Attention:** les substitutions ne peuvent être effectuées que par l’intermédiaire du revendeur. Les caractéristiques chromatiques des différents matériaux peuvent varier et n’ont pas de caractère obligatoire pour le fabricant.

Jeder Code gebe ich zurück muß mich immer aus zehn Zahlen zusammensetzen: die möglichen Codes von acht Zahlen mit zwei Stunden zu vervollständigen, die die Farbe angeben. **Wichtig:** ersatz darf nur über den Händler angefordert werden. Die farblichen Merkmale der einzelnen Materialien können voneinander abweichen und sind für den Hersteller nicht verbindlich.

Cada código vuelvo debo siempre ser compuesto de diez cifras: completar los posibles códigos de ocho cifras con las dos horas que indican el color. **¡Atención!:** las sustituciones deben ser solicitadas solamente a través del revendedor. Las características cromáticas de los diversos materiales pueden diferir entre sí y no son vinculantes para el productor.

Cada código de troca deve ter 10 números: completar eventuais códigos de 08 números com os dois números da cor. **Atenção:** as substituições tem que serem requeridas somente através do revendedor.
As características cromadas dos vários materiais podem diferenciar entre elas e não está vinculado ao produtor.

Rovere	02
Naturale	03
Noce	06
Bianco	10
Canaletto	76
Wengè	86

FOPPAPEDRETTI®
Via A. Volta, 11 - 24064 - Grumello del Monte
Bergamo - Italy tel +39 035 830497 fax +39 035 831283

Stiraemolla **R6**

FOPPAPEDRETTI®

Foppa Pedretti S.p.A. Via A. Volta, 11 - 24064 - Grumello del Monte
Bergamo - Italy tel +39 035.830.497 fax +39 035.831.283 www.foppapedretti.it

Stiraemolla

MADE IN ITALY

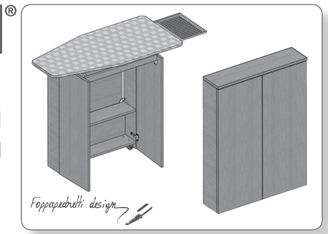

Istruzione montaggio e uso
Instructions for assembly and use
Instructions de montage et mode d’emploi
Montage- und Gebrauchsanweisung
Instrucciones de montaje y uso
Instruções de Montagem e Uso

Mobiletto con asse da stiro incorporata
Furniture unit with built-in ironing board
Meuble avec planche à repasser incorporée
Möbel mit eingebautem Bügelbrett
Mueble con tabla de planchar incorporada
Móvel com tábua de passar incorporada

Avvertenze | Warning | Avvertissement | Warnung | Advertencias | Advertências

I Leggere attentamente e conservare per future referenze

- Prima di utilizzare Stiraemolla verificate che sia aperto completamente e che il piano stiro sia ben bloccato nell’apposita sede
- Verificare che tutte le parti mobili siano posizionate e bloccate prima del suo utilizzo.
- Non lasciare per troppo tempo il ferro da stiro appoggiato sul tappetino in gomma.
- **ATTENZIONE: la portata massima del pianetto portaferro estraibile è di 5 kg.**
- Controllate periodicamente il perfetto bloccaggio di tutte le viti di fissaggio.
- Pulire con un panno umido o del detergente neutro (NO SOLVENTI) e asciugare accuratamente.

D Aufmerksam lesen und für zukünftige Referenzen aufbewahren

- Vor der Verwendung von Stiraemolla sicherstellen, daß es vollkommen geöffnet ist und daß die Bügelfläche gut im entsprechenden Sitz festgehalten ist.
- Überprüfen, ob sich alle beweglichen Teile in ihrer Position befinden und festgestellt sind, bevor das Bügelbrett verwendet wird.
- Das Bügeleisen nicht zu lange auf der kleinen Gumminunterlage aufgestützt lassen.
- **ACHTUNG: Das maximale zulässiges Gewicht auf dem Abstellgitter ist 5 kg.**
- Prüfen Sie regelmäßig das perfekte Festsitzen aller Feststellschrauben und nieten.
- Mit einem feuchten Tuch oder einem neutralen Reinigungsmittel (Keine lösungsmittel) säubern und gut abtrocknen.

GB Read the instructions carefully and keep for future reference.

- Before using Stiraemolla, make sure that it has been opened out fully and that the ironing table has been securely fastened in place.
- Check that all the moving parts are locked in position before use.
- Do not leave the iron on the rubber mat for too long.
- **ATTENTION: Max weight capacity of the iron rest board is 5 kg.**
- Every so often check that all the screws are secure.
- Clean with a damp cloth or neutral detergent (NOT SOLVENTS) and dry carefully.

E Leer atentamente y conservar para futuras referencias.

- Antes de utilizar Stiraemolla verificar que esté completamente abierto y que la tabla de planchar esté bien bloqueada en la sede específica.
- Verificar que todas las partes móviles estén posicionadas y bloqueadas antes de su utilización.
- No dejar demasiado tiempo la plancha apoyada sobre la alfombrita de goma.
- **ATENCIÓN: la capacidad maxima de la repisa porta plancha es de 5 kg.**
- Controlar periódicamente el bloqueo perfecto de todos los tornillos de fijación.
- Limpiar con un paño húmedo o con detergente neutro (NO CON SOLVENTES) y secar cuidadosamente.

F Lire attentivement et conserver en cas de besoin.

- Avant d’utiliser Stiraemolla, vérifiez qu’elle soit complètement ouverte et que la planche à repasser soit bien bloquée dans son logement.
- Vérifier qu’avant leur utilisation toutes les parties mobiles soient positionnées et bloquées.
- Ne jamais laisser trop longtemps le fer à repasser posé sur le tapis en caoutchouc.
- **AVERTISSEMENT: La capacité maximale su plan repose fer amovible est de 5 Kg.**
- Contrôler périodiquement le serrage de toutes les vis de fixation.
- Nettoyer à l’aide d’un chiffon humide ou de détergent neutre (NON SOLVANTS), puis essuyer soigneusement.

BRA Ler atentamente e guardar para futuras referências.

- Antes de utilizar Stiraemolla verificar que esteja aberta completamente e que a tábua de passar esteja bloqueada em seu encaixe antes do uso.
- Verificar que todas as partes móveis esteja posicionada e bloqueadas antes do seu uso.
- Não deixar por muito tempo o ferro de passar apoiado no tapete de borracha.
- **ATENCIÓN: la capacidad maxima de la repisa porta plancha es de 5 kg.**
- Controlar periodicamente que todos os parafusos de montagem estejam apertados.
- Limpar com um pano úmido ou detergente neutro (não solvente)

open I closed

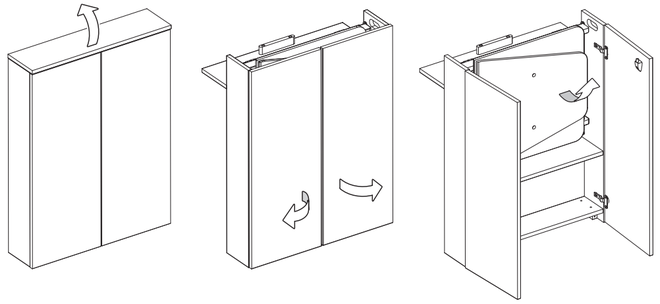

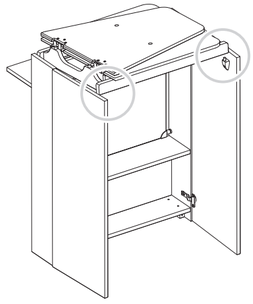

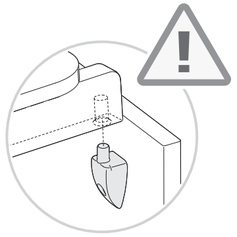

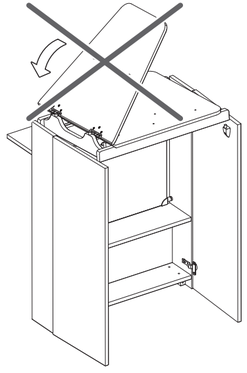

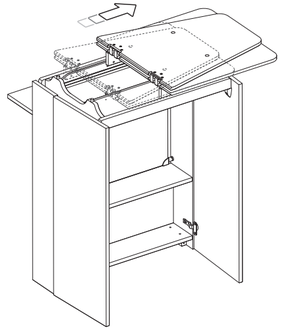

Modo d'uso Instructions for use Mode d'utilisation Bedienungsanweisung Modo de uso Modo de uso

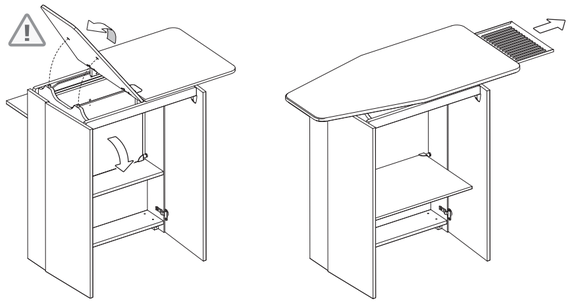

Trasformazione d'uso per mancini

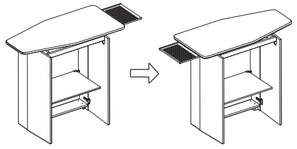

- Adaptation for left-handed users.
- Adaptation pour l'utilisation des gauchers.
- Umwandlung für den Gebrauch als Linkshänder.
- Transformación de uso para zurdos.
- Para canhotos.

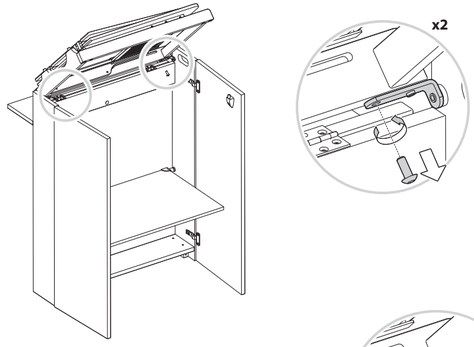

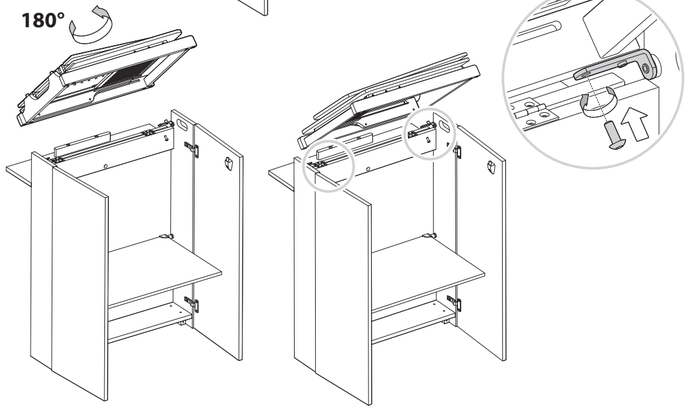

Modo d'uso Instructions for use Mode d'utilisation Bedienungsanweisung Modo de uso Modo de uso
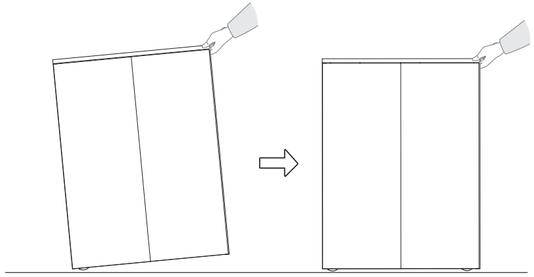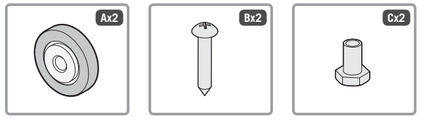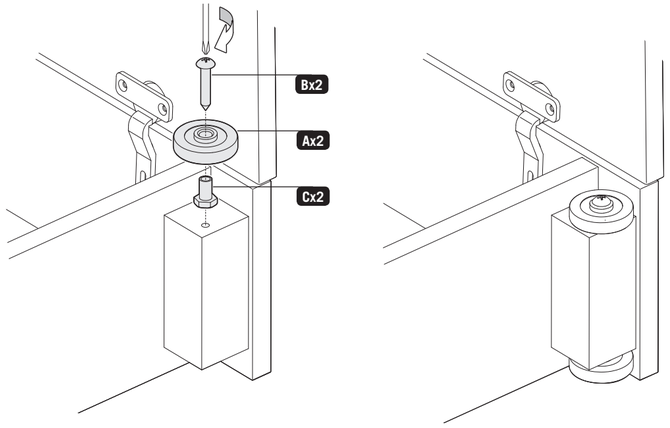
- Per facilitare la movimentazione montare le 2 ruote.
- For making handling easier, mount the 2 wheels.
- Pour faciliter la manutention, monter les deux roues.
- Um die Bewegung leichter zu gestalten, 2 Räder montieren.
- Para facilitar la manipulación montar las 2 ruedas.
- Para facilitar o uso, montar as rodas.