Questo manuale d'istruzione è fornito da trovaprezzi.it. Scopri tutte le offerte per Fujifilm Instax Mini 11 Blu o cerca il tuo prodotto tra le migliori offerte di Fotocamere

FUJIFILM

instax mini 11

INSTANT CAMERA

User's Guide/Safety Precautions EN

Bedienungsanleitung/Sicherheitsmaßnahmen DE

Guide d'utilisation/Précautions de sécurité FR

Manual de instrucciones/Precauciones de seguridad ES

Manual de Utilização/Precauções de segurança PT

Руководство пользователя/меры предосторожности RU

Guida per l'Utente/Precauzioni per la sicurezza IT

Gebruikershandleiding/Veiligheidsmaatregelen NL

Instrukcja obsługi/Wskazówki bezpieczeństwa PL

Uživatelská příručka/Bezpečnostní opatření CS

Používateľská príručka/Bezpečnostné pokyny SK

Használati útmutató/Biztonsági óvintézkedések HU

Посібник користувача/Заходи безпеки UK

CPL13B703-201

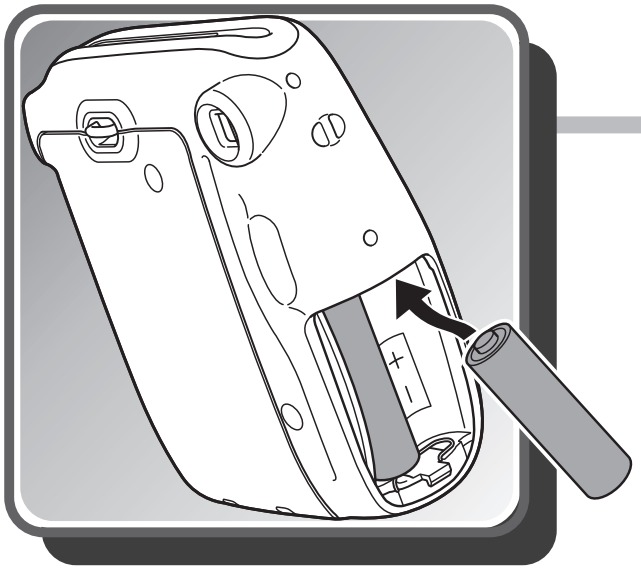

2

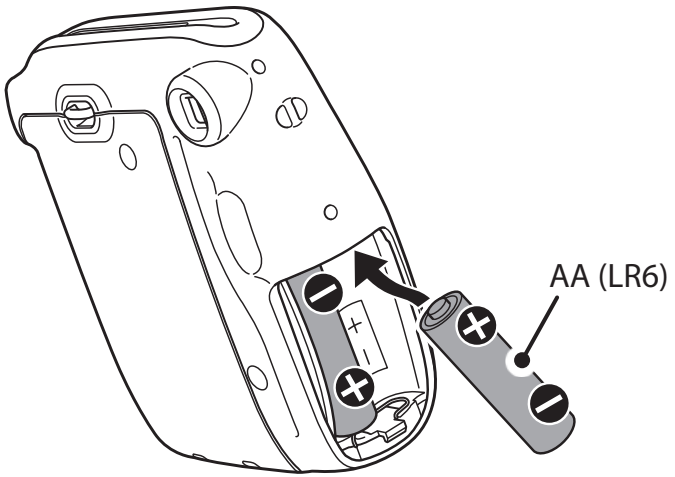

1

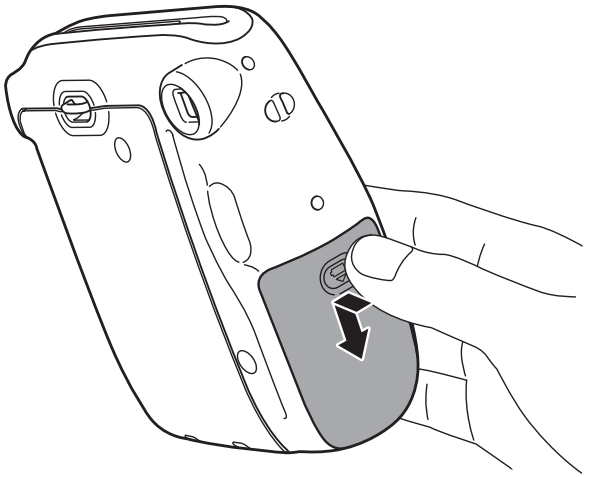

3

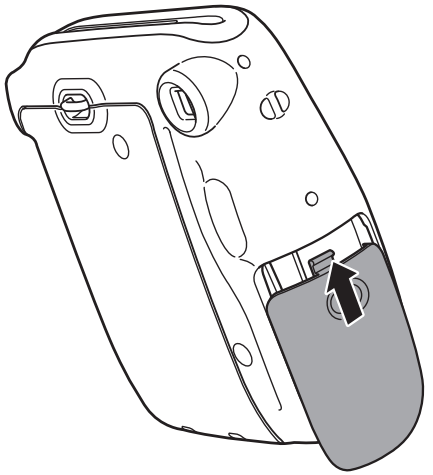

1

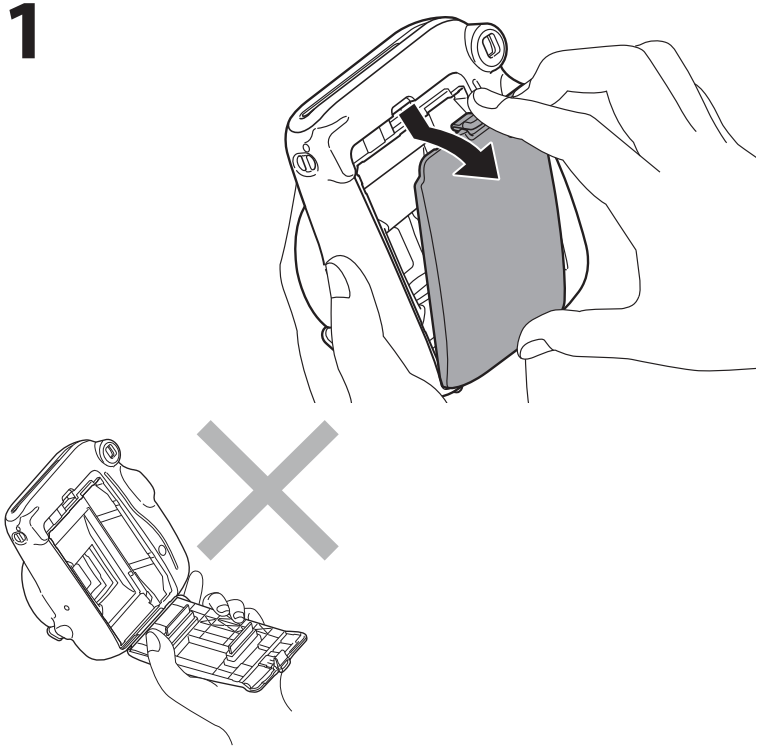

2

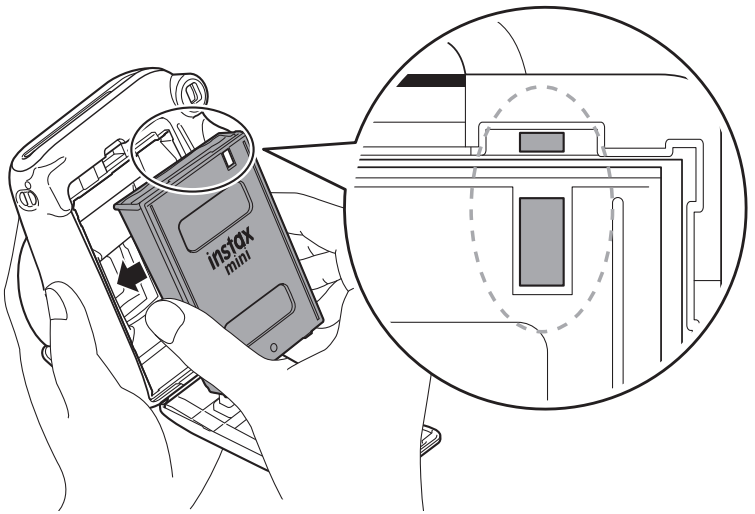

3

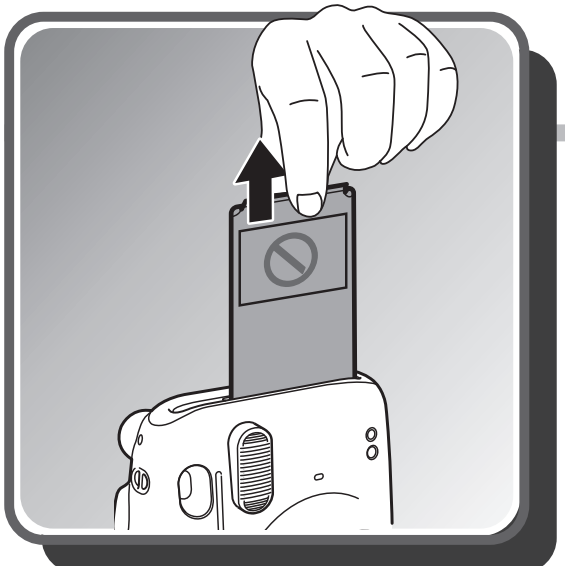

2

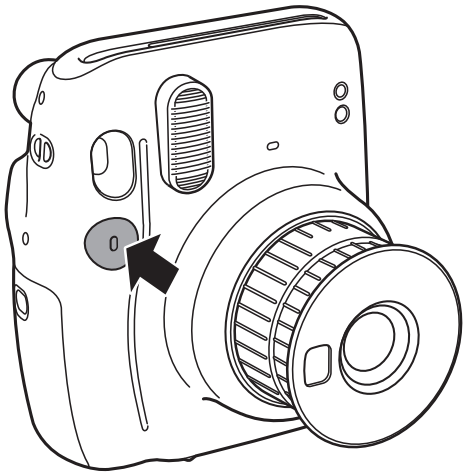

1

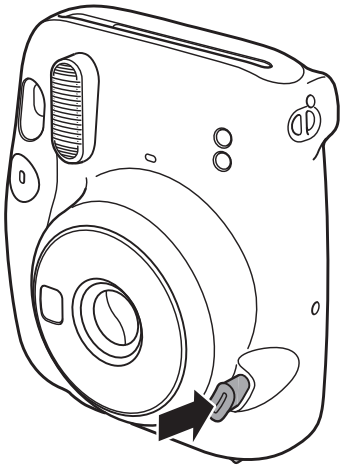

3

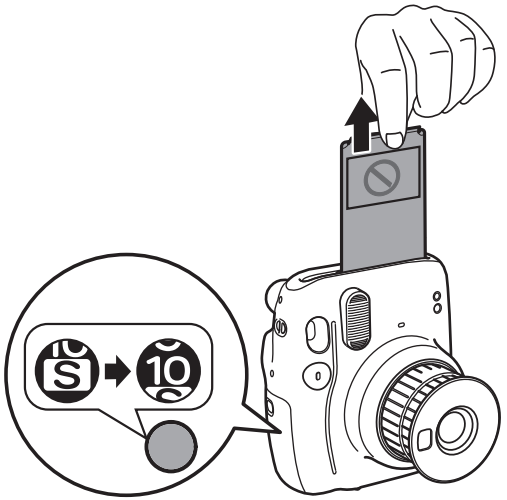

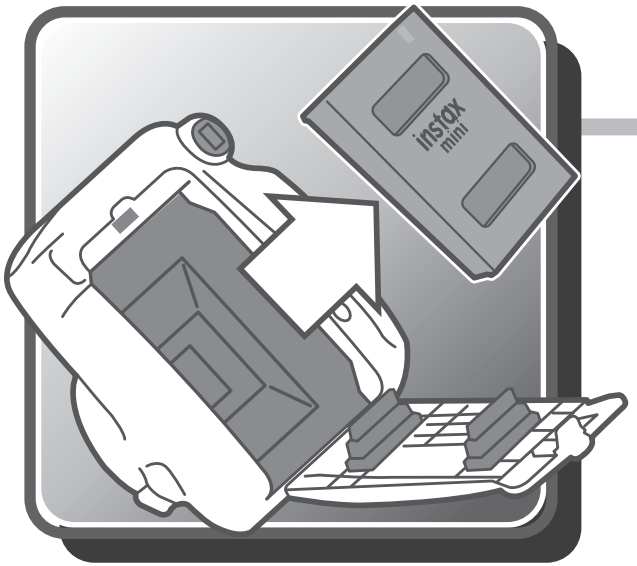

2

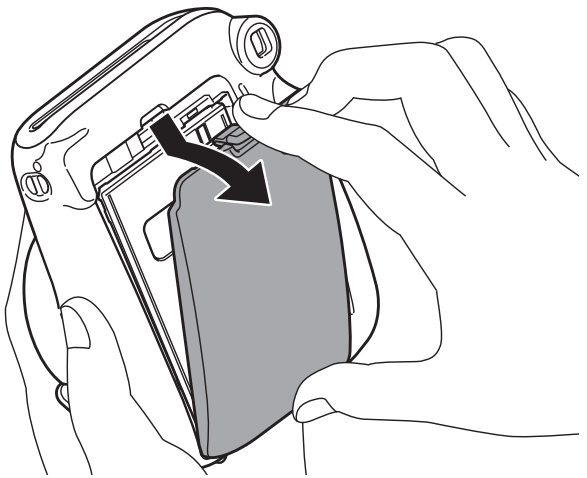

1

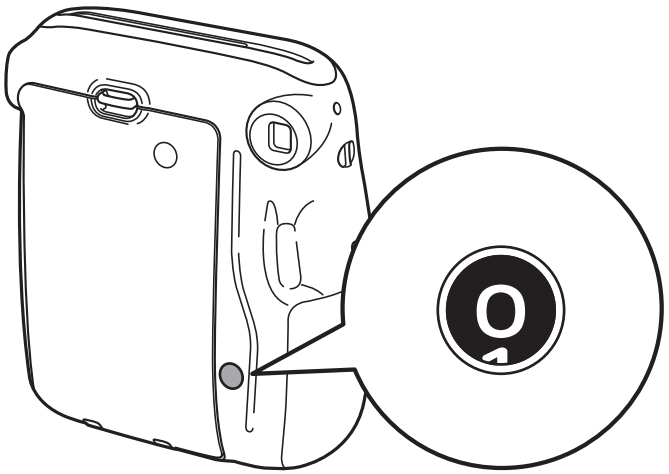

3

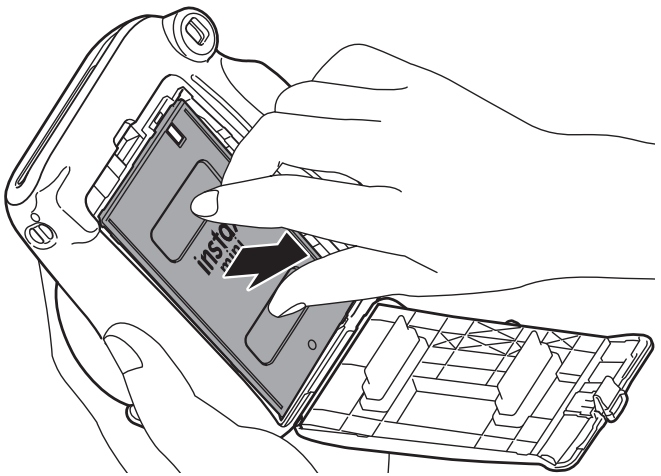

- For how to take pictures, refer to the English pages. (p.9)
- Informationen zum Aufnehmen von Bildern finden Sie auf den deutschen Seiten. (S.17)
- Pour savoir comment prendre des photos, reportez-vous aux pages en français. (p.25)
- Para saber cómo tomar fotografías, consulte las páginas en español. (Pág.33)
- Para obter mais informações sobre como tirar fotografias, consulte as páginas Portuguesas. (p.41)
- Информацию о том, как фотографировать, см. в разделе на русском языке. (Стр.49)
- Per la modalità di scatto delle foto, fare riferimento alle pagine in italiano. (p.57)
- Zie de Nederlandse pagina's voor het maken van foto's. (p.65)
- Aby dowiedzieć się, jak robić zdjęcia, przejdź na strony w języku polskim. (str.73)
- Informace o tom, jak fotografovat, najdete na českých stránkách.(Str.81)
- Informácie o tom, ako zhotovovať snímky, nájdete na slovenských stránkach. (str.89)
- A fényképezés módját illetően olvassa el a magyar nyelvű oldalakat. (97.o.)
- Інформацію про фотозйомку див. у розділі українською мовою (стор.105)

● **For how to insert batteries and how to insert and remove an instax mini film pack, see pages 3 to 6.**

Names of Parts

Front

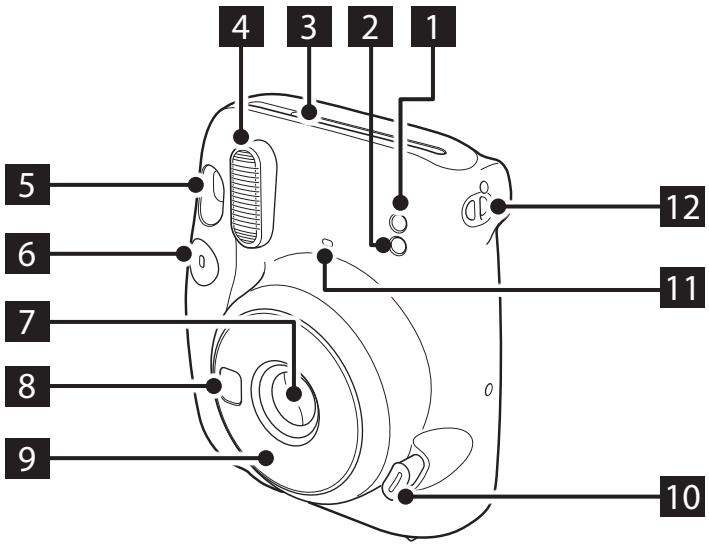

Back

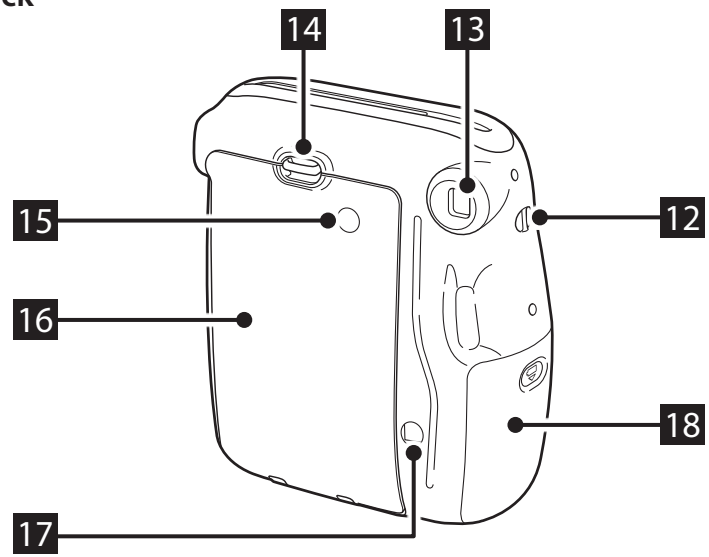

1 AE light sensor
2 Flash light sensor
3 Film ejection slot
4 Flash lampface
5 Viewfinder
6 Shutter button
7 Lens cover / Lens
8 Selfie mirror
9 Lens barrel
10 Power button
11 Flash charging lamp
12 Strap eyelet
13 Viewfinder eyepiece
14 Back cover lock
15 Film confirmation window
16 Back cover
17 Film counter
18 Battery lid

Taking Pictures

Do not open the back cover until you have used up the film. Otherwise, the rest of the film will become exposed and turn white, and can no longer be used.

1 Once the batteries are loaded, press the power button to turn the camera on.

The lens barrel extends and the flash charging lamp blinks and then lights up. (Blinking indicates that the flash is charging.)

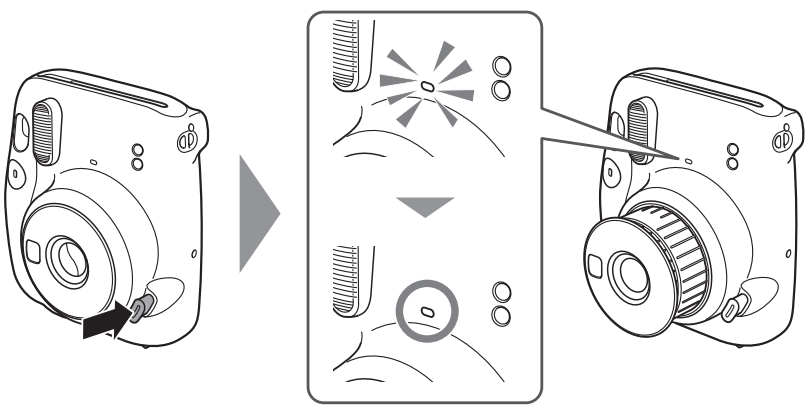

2 Hold the camera, look through the viewfinder of the camera to frame your desired composition, and press the shutter button.

* The shutter button cannot be pressed while the flash is charging.

3 When the sound of the film being ejected stops, grasp the edge of the ejected film and take the film out.

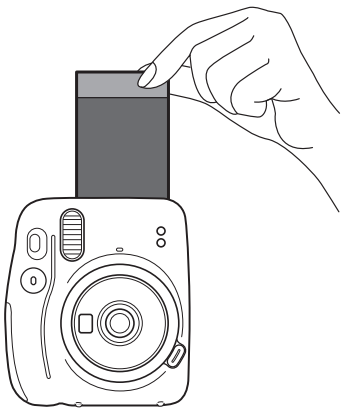

The film counter decreases in numerical order, counting down from "10" with each photo taken. "0" will be displayed when the film is finished and after the last photo has been taken.

4 When you have finished taking photos, turn off the camera by pushing the lens barrel back in.

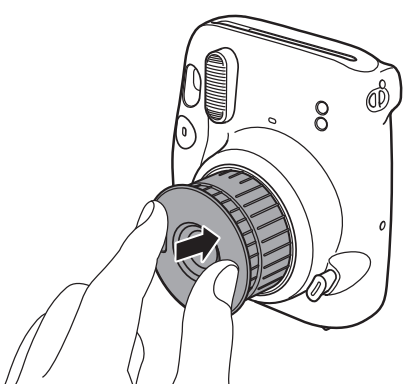

If the camera malfunctions, remove the batteries while the power is on and then reinsert them to reset the camera.

Taking a Photo in Selfie Mode

To switch from the selfie mode to normal shooting mode, turn off the camera by pushing the lens barrel back in and then turn it on again.

Taking a picture of yourself

If you shoot in selfie mode, you can take a picture of yourself using the selfie mirror on the front of the camera to confirm your exposure.

1 Pull out the lens barrel until the SELFIE ON mark appears.

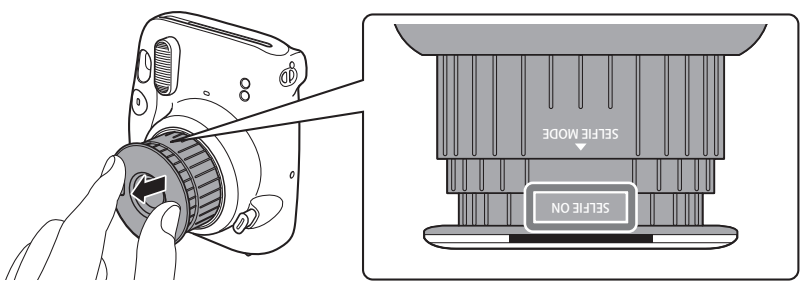

Pull out the lens barrel until the SELFIE ON mark appears.

2 Hold the camera securely with both hands so that your face is 30 to 50 cm away from the end of the lens.

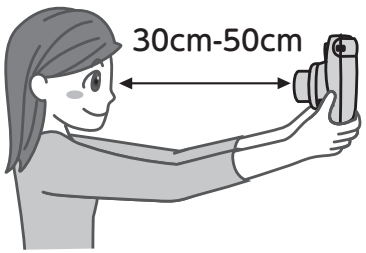

3 Confirm the composition using the selfie mirror, then push the shutter to take the photo.

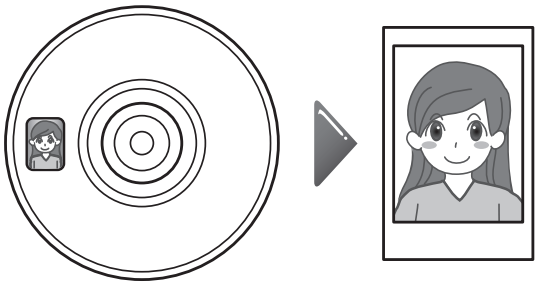

Taking a closeup

If you shoot in selfie mode, you can move the camera close to the subject and take a closeup.

1 Pull out the lens barrel until the SELFIE ON mark appears.

2 Hold the camera so that the ○ mark in the viewfinder sits slightly to the upper right of the center of the subject, then press the shutter button to take a photo.

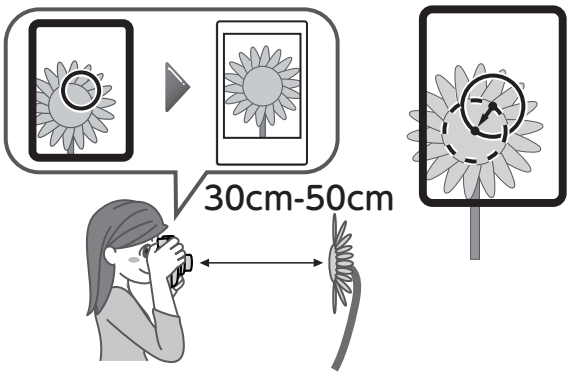

Precautions for Taking Photos

Precautions for Holding the Camera

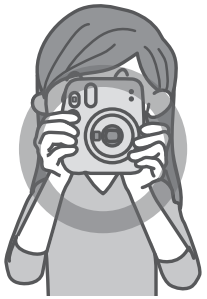

Correct way to hold

Do not cover the flash lampface with a finger

Do not cover the flash light sensor and AE light sensor with a finger

- Take care that a finger or the strap does not cover the flash light sensor, AE light sensor, flash lampface, lens, or film ejection slot.
- Hold the camera so that the flash lampface is at the top when taking a horizontal picture.
- Do not take pictures in locations where flash photography is forbidden.
- Do not grasp the lens barrel when holding the camera. The finished photos may be adversely affected.
- Look into the viewfinder so that the ◯ mark in the viewfinder appears in the center.
- Be careful not to touch the lens when you press the shutter button.

Distances for Normal Mode and Selfie Mode

- In normal mode, take a picture at a distance of at least 0.5 m from the subject. The effective flash range is up to approximately 2.7 m.
- When holding the camera closer than 0.5 m from the subject, use the selfie mode. Use the selfie mode to capture a closeup within the range of 30 to 50 cm.

Flash charging lamp states and error solutions

Flash charging lamp state	Description
Lit	Ready to take a photo.
Flashing slowly	Charging the flash. Please wait until the flash charging lamp lights. Charging normally takes 3 to 10 seconds to complete.
Flashing quickly	An error has occurred.

Main errors	Cause and solution
Battery check failed	The flash cannot be charged because the battery voltage is insufficient. Replace the batteries with new ones.
Film jammed	Do not forcibly pull out the film. Removing and reinserting the batteries while the power is on may enable the film to be ejected.

Safety Precautions

- **Do not use this product and its accessories for a purpose other than taking photos.**
- **This product has been designed with safety in mind, but please read the following safety precautions carefully and then use the product correctly.**
- **After reading this User's Guide, be sure to keep it in an easy-to-access place where you can refer to it whenever necessary.**

⚠ WARNING

This indicates a matter that may lead to death or serious injury if ignored or incorrectly handled.

- Do not disassemble this product. Electric shock may occur.
- Do not touch this product if the inside of it becomes exposed due to dropping, etc. This product has high-voltage circuitry that may cause electric shock.
- If you notice anything abnormal, such as the camera (batteries) becoming hot, emitting smoke, or making a burning smell, remove the batteries immediately. Fire or burns may occur (be careful not to burn yourself when removing the batteries).
- Never take flash photographs of people riding bicycles, driving cars, skateboarding, riding a horse and the like. The flash can be startling, distract, frighten animals, and otherwise cause an accident.
- If you drop the camera in water or if water or a piece of metal or other foreign object gets inside, remove the batteries immediately. Heat generation or fire may occur.
- Do not use this camera in places where there is flammable gas or near open gasoline, benzine, paint thinner or other unstable substances which can give off dangerous vapors. Failure to do this could result in explosion or fire.
- Keep the product out of the reach of infants and small children. Injury may occur.
- Do not disassemble, heat the batteries, throw them in a fire, or put them in an electrical short circuit. The batteries may rupture.
- Use only AA (LR6) batteries. Heat generation or fire may occur if other batteries are used.
- Keep batteries out of the reach of infants. An infant may accidentally swallow a battery. In the event that a battery is swallowed, seek medical attention immediately.

⚠ CAUTION

This indicates a matter that may lead to injury or physical damage if ignored or incorrectly handled.

- Do not get this product wet or handle it with wet hands. Electric shock may occur.
- Using a flash too close to a person's eyes may for the short term affect their eyesight. Take care when taking pictures of infants and young children.
- Take care not to make a mistake with the ⊕ and ⊖ polarities when inserting the AA (LR6) batteries. Damages to the surroundings may occur due to the camera being damaged or its battery fluid leaking out.
- Do not touch moving parts inside the camera. You may be injured.

Handling

Handling of Camera

1. The camera is a precision instrument, so do not get it wet, drop it, or subject it to shock. Also, do not place the camera where it will be exposed to sand.
2. Before using a commercially available strap, check the strength of the strap. Be especially careful when using a strap for mobile phones and smartphones because such straps are made for lightweight devices.
3. If you are not using your camera for a long interval, unload the batteries and keep it where it will avoid heat, dust and moisture.
4. Remove soil and dust from the viewfinder window, etc. with an air blower and by wiping gently with a piece of soft cloth.
5. Do not use solvent such as thinner or alcohol to wipe off dirt.
6. Do not leave the camera in a closed motor vehicle, another hot place, a humid place, on the beach, etc. for any period of time.
7. Moth repellent gas such as naphthalene will adversely affect the camera and film. Avoid keeping the camera and film in a chest of drawers, etc. with mothballs.
8. The operating temperature range of this camera is +5°C to +40°C.
9. This camera may occasionally malfunction because it is controlled by a micro computer. If it malfunctions, remove and then reinsert the batteries to reset the camera.

Handling of instax mini Film and Photos

For details on the handling of film and photos, see the instructions of FUJIFILM instax mini instant film.

1. Keep film a cool place. In particular, do not leave film in an extremely hot place, such as in a closed motor vehicle, for a long period of time.
2. Use film as soon as possible after inserting it in the camera.
3. If film has been kept in a place where the temperature is extremely low or high, allow it to become accustomed to a normal temperature before taking pictures.
4. Use film before the film expiration date referenced on the package.
5. Avoid airport checked luggage inspection and other strong X-ray exposure. Unused film is susceptible to the effect of fogging, etc. We recommend that you carry film onto aircraft in carry-on luggage (check with the relevant airport for more information).
6. Avoid exposing photos to strong light, and store them in a cool and dry place.
7. Do not make a hole in film or tear or cut film. Do not use film that is damaged.
8. Do not cut or disassemble the film for this camera as it contains black caustic alkali paste. Be especially careful not to let infants or pets put the film into their mouths. Also take care that the paste does not come into contact with skin and clothes.
9. If you accidentally touch the paste of unused film, immediately wash it off with plenty of water. If the paste comes into contact with the eyes or mouth, wash the area and then seek medical attention. The alkalinity of this film will weaken approximately 10 minutes after the photo is ejected from the camera.

■ Cautions on Handing of Film and Finished Photos

For details, see the instructions of FUJIFILM instax mini instant film.

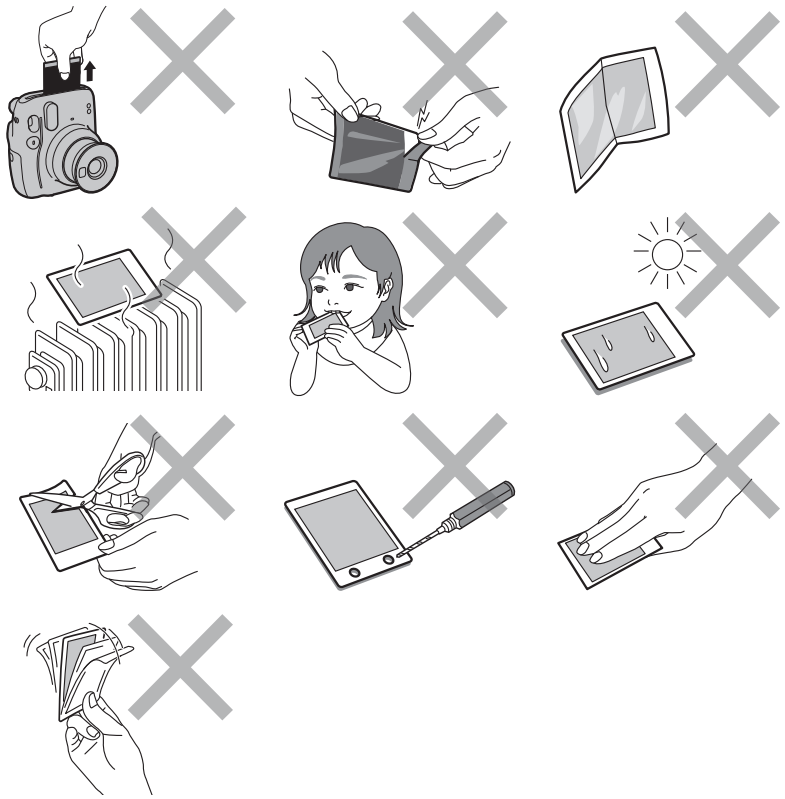

CE	The "CE" mark certifies that this product satisfies the requirements of the European Union (EU) regarding safety, public health, environment, and consumer protection. ("CE" is the abbreviation of Conformité Européenne.)

■ Legally required regulation compliance displays are located on the inside of the back cover of the camera.

Disposal of Electric and Electronic Equipment in Private Households
Disposal of used Electrical & Electronic Equipment
(Applicable in the European Union and other European countries with separate collection systems)

This symbol on the product, or in the manual and in the warranty, and/or on its packaging indicates that this product shall not be treated as household waste. Instead it should be taken to an applicable collection point for the recycling of electrical and electronic equipment.
By ensuring this product is disposed of correctly, you will help prevent potential negative consequences to the environment and human health, which could otherwise be caused by inappropriate waste handling of this product. The recycling of materials will help to conserve natural resources. For more detailed information about recycling of this product, please contact your local city office, your household waste disposal service or the shop where you have purchased the product.
In Countries outside of EU: If you wish to discard this product, please contact your local authorities and ask for the correct way of disposal.

This Symbol on the batteries or accumulators indicates that those batteries shall not be treated as Household waste.

For customers in Turkey:
EEE Complies with Directive.

Specifications

Film	FUJIFILM instax mini instant film
Photo Picture Size	62 mm × 46 mm
Lens	2 components, 2 elements, f = 60 mm, 1:12.7
Viewfinder	Real image finder, 0.37×, with target spot
Shooting Range	0.3 m and beyond (use selfie mode for 0.3 m to 0.5 m)
Shutter	Programmed electronic shutter 1/2 to 1/250 sec. Slow synchro for low light
Exposure Control	Automatic, Lv 5.0 to 14.5 (ISO 800)
Film Ejection	Automatic
Film Developing Time	Approx. 90 seconds (varies depending on the ambient temperature)
Flash	Constant firing flash (automatic light adjustment), recycle time: 6.5 seconds or less (when using new batteries), effective flash range: 0.3 to 2.7 m
Power Supply	Two AA-size alkaline batteries (LR6), capacity: approx. 10 instax mini film packs of 10 exposures each
Auto Power Off Time	After 5 minutes
Other	Includes film counter and film pack confirmation window
Dimensions	107.6 mm × 121.2 mm × 67.3 mm
Weight	293 g (without batteries, strap, and film)

Information for traceability in Europe
Manufacturer: FUJIFILM Corporation
Address, City: 7-3, Akasaka 9-Chome, Minato-ku, Tokyo
Country: JAPAN
Authorized representative in Europe:
FUJIFILM EUROPE GMBH
Address, City: Dusseldorf Heesenstrasse 31, 40549
Country: Germany

- **Informationen zum Einlegen der Batterien und zum Einlegen und Herausnehmen eines instax mini-Filmpacks finden Sie auf den Seiten 3 bis 6.**

Teilebezeichnungen

Vorderseite

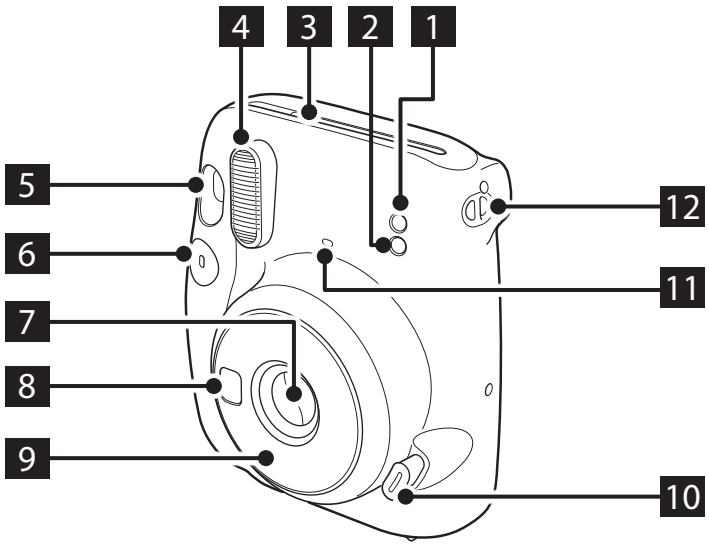

Rückseite

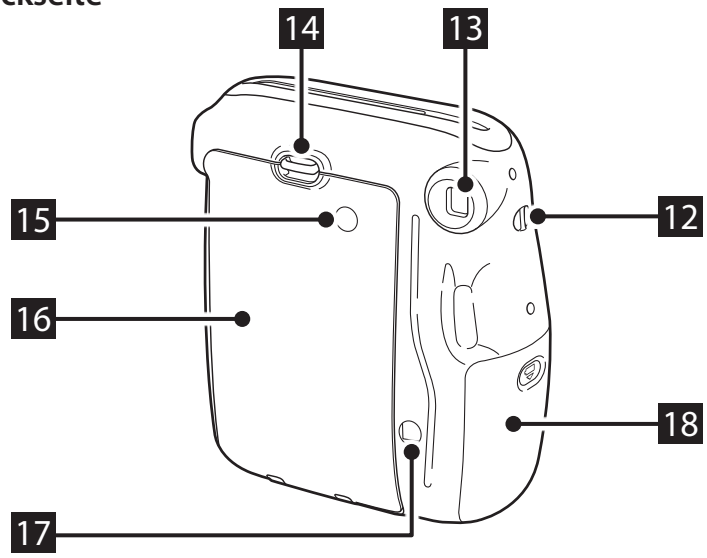

1 Automatikbelichtungssensor
2 Blitzlichtsensor
3 Filmausgabeschlitz
4 Blitzlichtfenster
5 Sucher
6 Auslöser
7 Objektivdeckel/Objektiv
8 Selfie-Spiegel
9 Objektivtubus
10 Ein-/Austaste
11 Blitzladeleuchte
12 Riemenöse
13 Sucherokular
14 Rückwandsperre
15 Filmsichtfenster
16 Rückwand
17 Bildzählwerk
18 Batteriefachdeckel

DE

Bilder aufnehmen

Öffnen Sie die Rückwand erst, wenn Sie den Film aufgebraucht haben. Sonst wird der Rest des Films belichtet, färbt sich weiß und kann nicht mehr verwendet werden.

1 Drücken Sie nach dem Einlegen der Batterien die Ein-/Austaste, um die Kamera einzuschalten.

Der Objektivtubus fährt heraus, die Blitzladeleuchte blinkt und leuchtet dann dauerhaft. (Das Blinken zeigt an, dass der Blitz aufgeladen wird.)

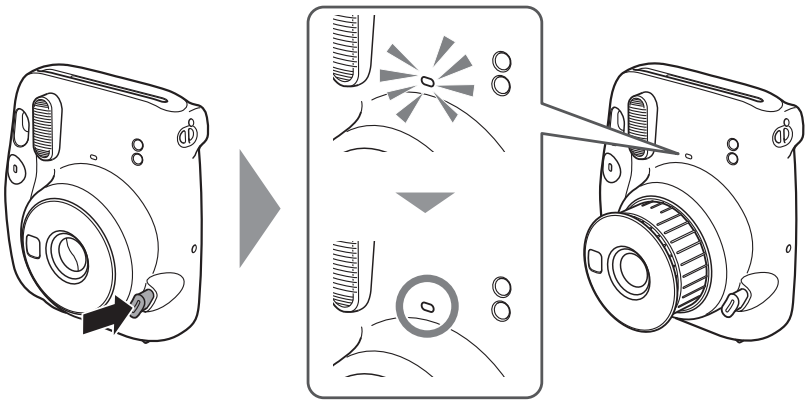

2 Halten Sie die Kamera, schauen Sie durch den Sucher der Kamera, um den gewünschten Bildausschnitt festzulegen, und drücken Sie den Auslöser.

* Der Auslöser kann nicht gedrückt werden, solange der Blitz aufgeladen wird.

3 Wenn das Geräusch des Filmausschiebens aufhört, fassen Sie den ausgeschobenen Film am Rand und nehmen Sie ihn heraus.

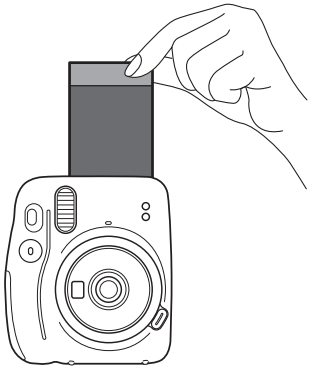

Das Bildzählwerk zählt von „10“ bei jedem aufgenommenen Foto um Eins herunter. „0“ wird angezeigt, wenn der Film zuende ist und das letzte Foto aufgenommen wurde.

4 Wenn Sie mit dem Fotografieren fertig sind, schalten Sie die Kamera aus, indem Sie den Objektivtubus wieder einschieben.

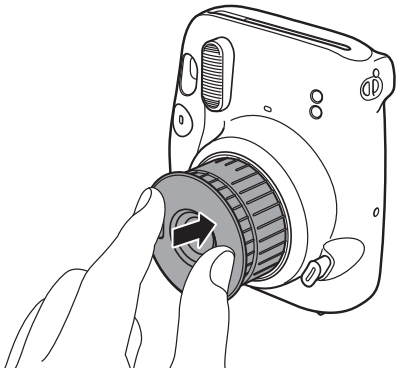

Wenn die Kamera eine Störung aufweist, nehmen Sie die Batterien bei eingeschalteter Kamera heraus und legen Sie sie wieder ein, um die Kamera zurückzusetzen.

Aufnahmen im Selfie-Modus

Um vom Selfie-Modus zum normalen Aufnahmemodus zu wechseln, schalten Sie die Kamera aus, indem Sie den Objektivtubus wieder einschieben, und schalten Sie sie anschließend wieder ein.

Sich selbst fotografieren

Im Selfie-Modus können Sie sich selbst fotografieren und dabei mit dem Selfie-Spiegel vorn an der Kamera Ihr Aussehen überprüfen.

1 Ziehen Sie den Objektivtubus heraus, bis die Markierung SELFIE ON sichtbar wird.

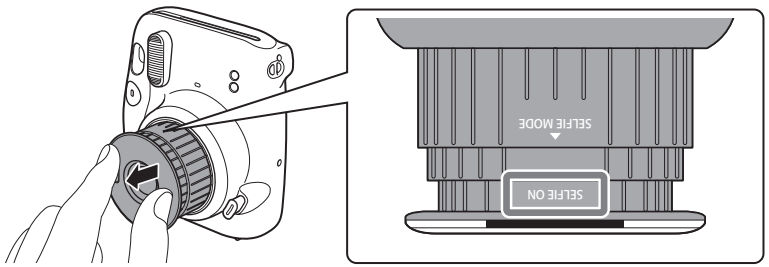

Ziehen Sie den Objektivtubus heraus, bis die Markierung SELFIE ON sichtbar wird.

2 Halten Sie die Kamera mit beiden Händen fest, so dass Ihr Gesicht einen Abstand von 30 bis 50 cm vom Ende des Objektivs hat.

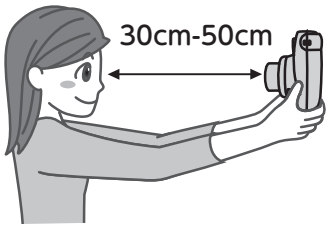

3 Überprüfen Sie die Bildkomposition mit dem Selfie-Spiegel und drücken Sie den Auslöser, um das Foto aufzunehmen.

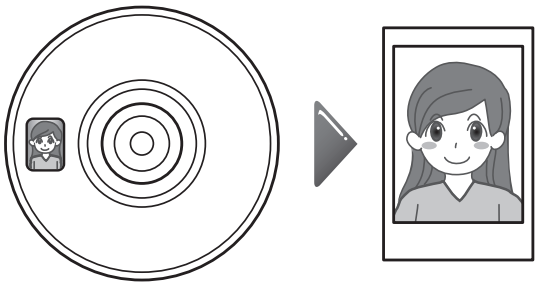

Eine Nahaufnahme machen

Im Selfie-Modus können Sie die Kamera nah ans Motiv bringen und eine Nahaufnahme machen.

1 Ziehen Sie den Objektivtubus heraus, bis die Markierung SELFIE ON sichtbar wird.

2 Halten Sie die Kamera so, dass die ○ -Markierung im Sucher etwas rechts oben von der Mitte des Motivs liegt, und drücken Sie dann den Auslöser, um ein Foto aufzunehmen.

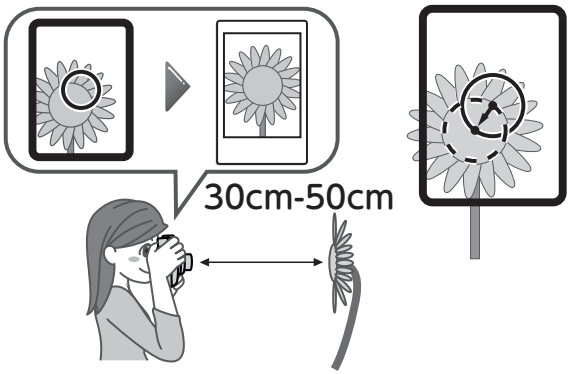

DE

Vorsichtsmaßnahmen beim Fotografieren

Vorsichtsmaßnahmen zum Halten der Kamera

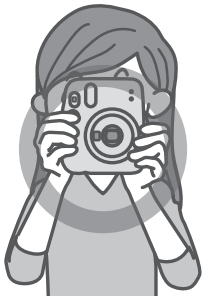

Richtige Halteweise

Das Blitzlicht nicht mit dem Finger verdecken

Den Blitzlichtsensor und Automatikbelichtungssensor nicht mit dem Finger verdecken

- Achten Sie darauf, dass der Blitzlichtsensor, der Automatikbelichtungssensor, das Blitzlichtfenster, das Objektiv oder der Filmausgabeschlitz nicht von einem Finger oder der Trageschlaufe verdeckt werden.
- Halten Sie die Kamera so, dass sich das Blitzlichtfenster oben befindet, wenn Sie ein Bild im Querformat aufnehmen.
- Machen Sie keine Bilder an Orten, an denen das Fotografieren mit Blitzlicht verboten ist.
- Greifen Sie nicht den Objektivtubus, wenn Sie die Kamera halten. Die fertigen Fotos können darunter leiden.
- Schauen Sie so in den Sucher, dass die ◯-Markierung in der Mitte des Suchers erscheint.
- Achten Sie darauf, nicht das Objektiv zu berühren, wenn Sie den Auslöser drücken.

Abstände für den Normalmodus und Selfie-Modus

- Nehmen Sie im Normal-Modus das Bild in einem Abstand von mindestens 0,5 m zum Motiv auf. Die effektive Blitzreichweite beträgt bis zu ca. 2,7 m.
- Wenn Sie die Kamera näher als 0,5 m vom Motiv halten, verwenden Sie den Selfie-Modus. Verwenden Sie den Selfie-Modus, um eine Nahaufnahme aus einem Abstand von 30 bis 50 cm zu machen.

Status der Blitzladeleuchte und Problemlösungen

Status der Blitzladeleuchte	Beschreibung
Leuchtet	Aufnahmebereit.
Langsames Blinken	Der Blitz wird geladen. Warten Sie, bis die Blitzladeleuchte dauerhaft leuchtet. Das Laden dauert normalerweise 3 bis 10 Sekunden.
Schnelles Blinken	Ein Fehler ist aufgetreten.

Häufige Fehler	Ursache und Lösung
Batterieprüfung fehlgeschlagen	Der Blitz kann nicht aufgeladen werden, weil die Batteriespannung nicht ausreicht. Ersetzen Sie die Batterien durch neue.
Filmstau	Ziehen Sie den Film nicht mit Gewalt heraus. Wenn Sie bei eingeschalteter Kamera die Batterien herausnehmen und wieder einlegen, wird der Film vielleicht ausgeschoben.

Sicherheitsvorkehrungen

- **Verwenden Sie dieses Produkt und sein Zubehör nicht für andere Zwecke als zum Aufnehmen von Fotos.**
- **Dieses Produkt wurde unter Berücksichtigung der Sicherheit entwickelt. Bitte lesen Sie die folgenden Sicherheitsvorkehrungen aufmerksam durch und verwenden Sie das Produkt dann ordnungsgemäß.**
- **Bewahren Sie dieses Benutzerhandbuch nach dem Lesen an einem leicht zugänglichen Ort auf, wo es bei Bedarf schnell zur Hand ist.**

⚠ WARNUNG

Dies weist auf ein Thema hin, das zum Tod oder zu schweren Verletzungen führen kann, wenn es ignoriert oder falsch gehandhabt wird.

- Zerlegen Sie dieses Produkt nicht. Es könnte ein Stromschlag auftreten.
- Berühren Sie dieses Produkt nicht, wenn die Innenseite nach einem Herunterfallen o. Ä. frei liegt. Dieses Produkt enthält Hochspannungsschaltkreise, die einen elektrischen Schlag verursachen können.
- Nehmen Sie die Batterien sofort heraus, wenn Sie etwas Ungewöhnliches bemerken, z. B. wenn die Kamera (die Batterien) heiß wird, Rauch austritt oder ein brenzliger Geruch wahrnehmbar ist. Es kann zu einem Brand oder Verbrennungen kommen (achten Sie beim Herausnehmen der Batterien darauf, sich nicht zu verbrennen).
- Machen Sie niemals Aufnahmen mit Blitzlicht von Personen, die Rad oder Auto fahren, skateboarden, auf einem Pferd reiten oder Ähnliches tun. Der Blitz kann erschrecken, ablenken, Tiere aufscheuchen oder auf andere Weise einen Unfall verursachen.
- Wenn Sie die Kamera ins Wasser fallen lassen oder wenn Wasser, ein Stück Metall oder ein anderer Fremdkörper in die Kamera gelangt, nehmen Sie sofort die Batterien heraus. Es könnte zu Wärmeentwicklung oder einem Brand kommen.
- Verwenden Sie diese Kamera nicht an Orten mit entflammbaren Gasen oder in der Nähe offener Behälter mit Benzin, Benzol, Terpentin oder ähnlichen flüchtigen organischen Stoffen, die gefährliche Dämpfe abgeben. Das kann zu einer Explosion oder einem Brand führen.
- Bewahren Sie das Produkt außerhalb der Reichweite von Babys und Kleinkindern auf. Es könnte zu Verletzungen kommen.
- Zerlegen Sie die Batterien nicht, erhitzen Sie sie nicht, werfen Sie sie nicht ins Feuer und schließen Sie sie nicht kurz. Die Batterien könnten bersten.
- Verwenden Sie nur Batterien vom Typ AA (LR6). Wenn Sie andere Batterien verwenden, kann es zu Wärmeentwicklung oder einem Brand kommen.
- Bewahren Sie Batterien außerhalb der Reichweite von Kleinkindern auf. Ein Kleinkind könnte versehentlich eine Batterie verschlucken. Wenn eine Batterie verschluckt wurde, sofort einen Arzt aufsuchen.

⚠ ACHTUNG

Dies weist auf ein Thema hin, das zu Verletzungen oder Sachschäden führen kann, wenn es ignoriert oder falsch gehandhabt wird.

- Lassen Sie dieses Produkt nicht nass werden und berühren Sie es nicht mit nassen Händen. Es könnte ein Stromschlag auftreten.
- Wenn ein Blitzlicht zu nah an den Augen einer Person verwendet wird, kann ihr Sehvermögen kurzzeitig beeinträchtigt werden. Seien Sie beim Fotografieren von Säuglingen und Kleinkindern vorsichtig.
- Achten Sie beim Einlegen der AA-Batterien (LR6) darauf, dass Sie die Polarität ⊕ und ⊖ nicht verwechseln. Es können Schäden an umliegenden Gegenständen auftreten, wenn die Kamera beschädigt wird oder die Batterieflüssigkeit ausläuft.
- Berühren Sie die beweglichen Teile in der Kamera nicht. Dabei besteht Verletzungsgefahr.

Handhabung

Handhabung der Kamera

1. Die Kamera ist ein Präzisionsinstrument, lassen Sie sie daher nicht nass werden, lassen Sie sie nicht fallen und setzen Sie sie keinen Stößen aus. Lassen Sie die Kamera außerdem nicht an einem Ort liegen, an dem sie Sand ausgesetzt ist.
2. Überprüfen Sie die Festigkeit der Handschlaufe, bevor Sie eine im Handel erhältliche Handschlaufe verwenden. Seien Sie besonders vorsichtig, wenn Sie eine Handschlaufe für Mobiltelefone und Smartphones verwenden, da solche Schlaufen für leichte Geräte gemacht sind.
3. Wenn Sie Ihre Kamera für einen längeren Zeitraum nicht verwenden wollen, nehmen Sie die Batterien heraus und bewahren Sie sie an einem Ort auf, an dem sie nicht der Hitze, Staub oder Feuchtigkeit ausgesetzt ist.
4. Entfernen Sie Schmutz und Staub vom Sucherfenster usw. mit einem Gebläse und wischen Sie es vorsichtig mit einem weichen Tuch ab.
5. Verwenden Sie keine Lösungsmittel wie Verdünnung oder Alkohol, um den Schmutz abzuwischen.
6. Lassen Sie die Kamera nicht in einem geschlossenen Kraftfahrzeug, an einem anderen heißen Ort, an einem feuchten Ort, am Strand o. Ä. liegen.
7. Anti-Motten-Produkte wie Naphthalin beschädigen die Kamera und den Film. Bewahren Sie Kamera und Film nicht in einer Schublade o. Ä. mit Mottenkugeln auf.
8. Der Betriebstemperaturbereich dieser Kamera ist +5 °C bis +40 °C.
9. Diese Kamera kann gelegentliche Funktionsstörungen aufweisen, weil sie von einem Mikrocomputer gesteuert wird. Wenn eine Störung auftritt, nehmen Sie die Batterien heraus und legen Sie sie wieder ein, um die Kamera zurückzusetzen.

Umgang mit instax mini-Filmen und Fotos

Einzelheiten zum Umgang mit Filmen und Fotos finden Sie in der Anleitung zum FUJIFILM instax mini-Sofortbildfilm.

1. Bewahren Sie die Filme an einem kühlen Ort auf. Lassen Sie Filme insbesondere nicht längere Zeit an einem extrem heißen Ort liegen, z. B. in einem geschlossenen Kraftfahrzeug.
2. Verwenden Sie den Film so bald wie möglich, nachdem Sie ihn in die Kamera eingelegt haben.
3. Wenn der Film an einem Ort mit extrem niedrigen oder hohen Temperaturen aufbewahrt wurde, sollten Sie ihn vor dem Aufnehmen von Bildern eine normale Temperatur annehmen lassen.
4. Verbrauchen Sie den Film vor dem auf der Packung angegebenen Ablaufdatum.
5. Vermeiden Sie die Gepäckdurchleuchtung an Flughäfen und andere starke Röntgenstrahlenquellen. Unbenutzter Film ist anfällig für Beschlagen usw. Wir empfehlen, den Film im Handgepäck im Flugzeug mitzuführen (weitere Informationen erhalten Sie beim entsprechenden Flughafen).
6. Setzen Sie die Fotos keinem starken Licht aus und bewahren Sie sie an einem kühlen und trockenen Ort auf.
7. Machen Sie kein Loch in den Film und zerreißen oder zerschneiden Sie den Film nicht. Verwenden Sie keinen beschädigten Film.
8. Zerschneiden oder zerlegen Sie den Film für diese Kamera nicht, da er eine schwarze alkalische Paste enthält. Achten Sie besonders darauf, dass Kleinkinder und Haustiere den Film nicht in den Mund nehmen. Sorgen Sie außerdem dafür, dass die Paste nicht in Kontakt mit der Haut oder Kleidung gerät.
9. Wenn Sie versehentlich die Paste eines unbenutzten Films berührt haben, waschen Sie sie mit viel Wasser ab. Wenn die Paste mit den Augen oder dem Mund in Kontakt kommt, waschen Sie den Bereich aus und suchen Sie anschließend einen Arzt auf. Die Basizität dieses Films lässt etwa 10 Minuten nach dem Auswerfen des Fotos aus der Kamera nach.

■ Vorsichtsmaßnahmen beim Umgang mit Filmen und fertigen Fotos

Einzelheiten finden Sie in der Anleitung zum FUJIFILM instax mini-Sofortbildfilm.

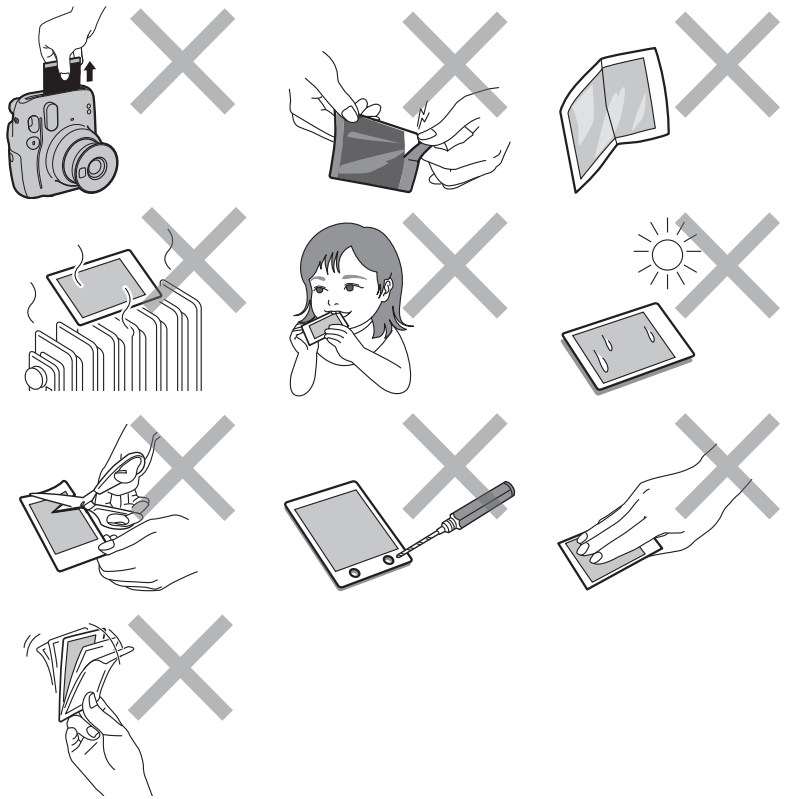

CE	Das „CE"-Zeichen bescheinigt, dass dieses Produkt die Richtlinien der Europäischen Union(EU) in Bezug auf Sicherheit, öffentliche Gesundheit, Umwelt- und Verbraucherschutz erfüllt. („CE" ist die Abkürzung für Conformité Européenne.)

■ Gesetzlich vorgeschriebene Darstellungen über die Einhaltung von Vorschriften befinden sich auf der Innenseite der Rückwand der Kamera.

Entsorgung von Elektro- und Elektronikschrott in privaten Haushalten
Entsorgung von gebrauchten Elektro- und Elektronikgeräten
(In den Ländern der Europäischen Union und anderen europäischen Ländern mit einem separaten Sammelsystem)

Dieses Symbol auf dem Produkt oder in der Bedienungsanleitung und auf der Garantiekarte und/oder auf der Verpackung zeigt an, dass dieses Produkt nicht als Haushaltsabfall behandelt werden darf. Stattdessen muss es bei einer geeigneten Sammelstelle für das Recycling von elektrischen und elektronischen Geräten abgegeben werden.
Durch die korrekte Entsorgung dieses Produkts helfen Sie, mögliche negative Konsequenzen für die Umwelt und die menschliche Gesundheit zu verhindern, die andernfalls durch die unsachgemäße Entsorgung dieses Produkts verursacht werden könnten.
Das Recycling von Materialien hilft, natürliche Ressourcen zu schonen. Nähere Informationen zum Recycling dieses Produkts erhalten Sie von Ihrer Stadtverwaltung, Ihrer Abfallentsorgungsgesellschaft oder dem Geschäft, in dem Sie das Produkt gekauft haben.
In Ländern außerhalb der EU: Wenn Sie dieses Produkt entsorgen möchten, wenden Sie sich bitte an Ihre örtlichen Behörden und erkundigen Sie sich nach der korrekten Entsorgung.

Das Symbol auf den Batterien bzw. Akkus weist darauf hin, dass diese nicht als normaler Haushaltsabfall zu behandeln sind.

Für Kunden in der Türkei:

Das EEE entspricht der Richtlinie.

DE

Technische Daten

Film	FUJIFILM instax mini-Sofortbildfilm
Foto Größe	62 mm × 46 mm
Objektiv	2 Baugruppen, 2 Elemente, f = 60 mm, 1:12,7
Sucher	Echtbildsucher, 0,37×, mit Zielpunkt
Aufnahmebereich	0,3 m und weiter (von 0,3 m bis 0,5 m den Selfie-Modus verwenden)
Verschluss	Programmierter elektronischer Verschluss 1/2 bis 1/250 s Langzeit-Synchronisation bei schlechten Lichtverhältnissen
Belichtungssteuerung	Automatisch, Lw 5,0 bis 14,5 (ISO 800)
Filmausgabe	Automatisch
Film Entwicklungszeit	Ca. 90 Sekunden (je nach Umgebungstemperatur verschieden)
Blitz	Dauerblitz (automatische Lichteinstellung), Wiederaufladezeit: 6,5 Sekunden oder weniger (bei Verwendung neuer Batterien), effektive Blitzreichweite: 0,3 bis 2,7 m
Stromversorgung	Zwei Alkalibatterien der Größe AA (LR6), Kapazität: ca. 10 instax mini-Filmpacks mit je 10 Aufnahmen
Automatische Ausschaltzeit	Nach 5 Minuten
Andere	Enthält ein Bildzählwerk und ein Filmpack-Sichtfenster
Abmessungen	107,6 mm × 121,2 mm × 67,3 mm
Gewicht	293 g (ohne Batterien, Trageschlaufe und Film)

Informationen zur Rückverfolgbarkeit in Europa
Hersteller: FUJIFILM Corporation
Adresse, Stadt: 7-3, Akasaka 9-Chome, Minato-ku, Tokio
Land: JAPAN
Autorisierter Vertreter in Europa:
FUJIFILM EUROPE GMBH
Adresse, Stadt: Düsseldorf, Heesenstraße 31, 40549
Land: Deutschland

- **Pour savoir comment insérer les piles et comment insérer et retirer une cassette de film instax mini, reportez-vous aux pages 3 à 6.**

Noms des pièces

Avant

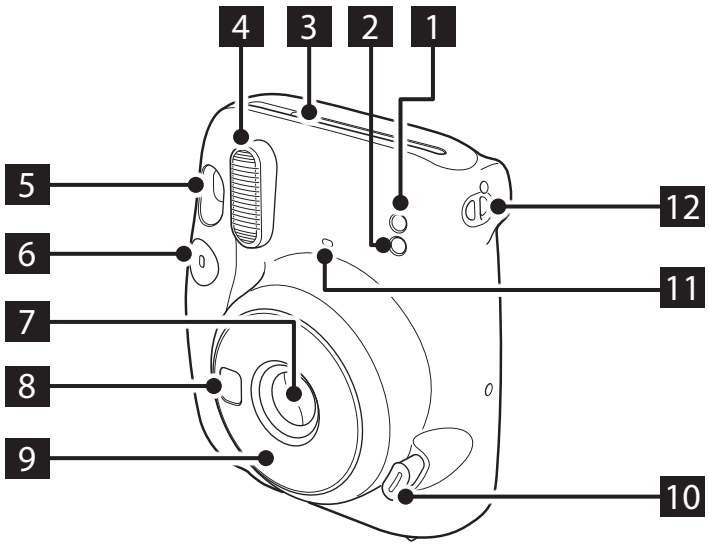

Précédent

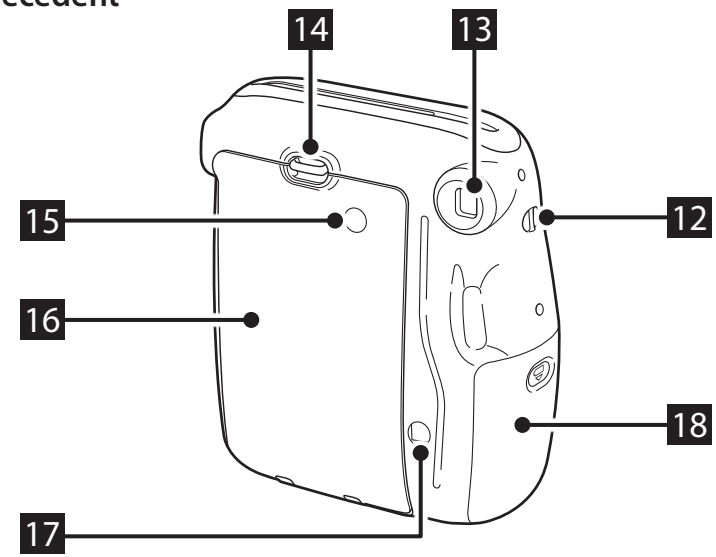

1 Capteur de lumière AE
2 Capteur de lumière du flash
3 Fente d'éjection du film
4 Fenêtre du flash
5 Viseur
6 Déclencheur
7 Couvercle d'objectif/Objectif
8 Miroir selfie
9 Barillet de l'objectif
10 Touche d'alimentation
11 Témoin de chargement du flash
12 Œilleton de courroie
13 Oculaire du Viseur
14 Verrou du couvercle arrière
15 Fenêtre de vérification du film
16 Couvercle arrière
17 Compteur de film
18 Trappe de la batterie

Prise de photos

N' ouvrez pas le couvercle arrière avant d'avoir utilisé entièrement le film. Sinon, le reste du film sera exposé et deviendra blanc, et il ne pourra plus être utilisé.

FR

1 Une fois les piles chargées, appuyez sur la touche d'alimentation pour mettre en marche l'appareil photo.

Le barillet de l'objectif s'allonge et le témoin de chargement du flash clignote, puis s'allume. (Le clignotement indique que le flash se charge.)

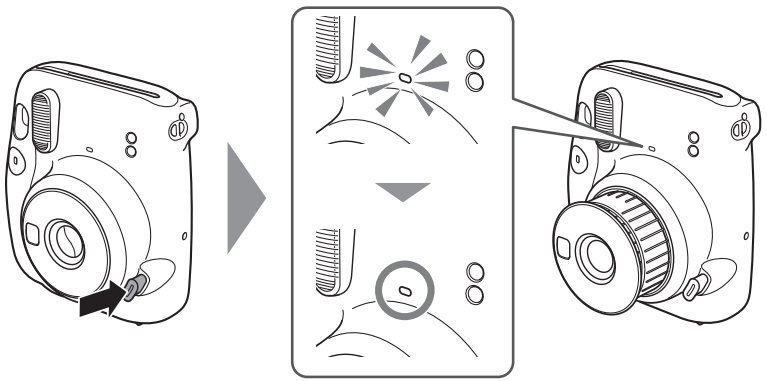

2 Tenez l'appareil photo, regardez dans le viseur de l'appareil photo pour cadrer votre composition souhaitée et appuyez sur le déclencheur.

* Vous ne pouvez pas appuyer sur le déclencheur pendant le chargement du flash.

3 Quand le son du film en cours d'éjection s'arrête, tenez le film éjecté par le côté et retirez-le.

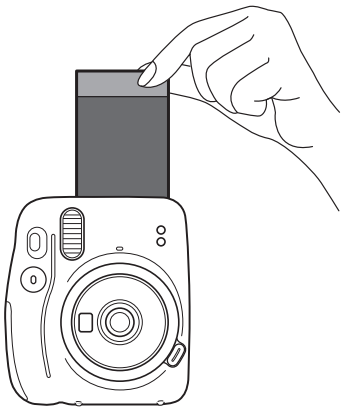

Le compteur de film diminue par ordre numérique, à partir de «10» avec chaque photo prise. «0» sera affiché à la fin du film et après la dernière prise de vue.

4 Lorsque vous avez terminé vos prises de vue, mettez l'appareil photo hors tension en repoussant le barillet de l'objectif vers l'avant.

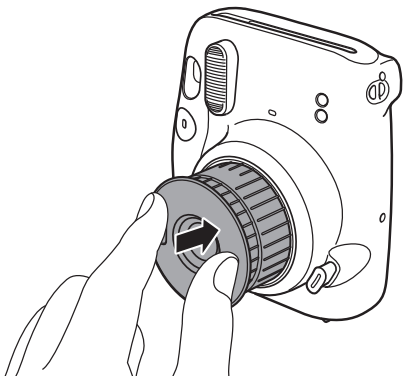

Si l'appareil photo ne fonctionne pas correctement, retirez les piles lorsque l'appareil est sous tension, puis réinsérez-les pour réinitialiser l'appareil photo.

Prendre une photo en mode Selfie

Pour passer du mode selfie au mode de prise de vue classique, éteignez l'appareil photo en repoussant le barillet de l'objectif puis rallumez l'appareil photo.

Prendre un auto-portrait

Si vous souhaitez réaliser une photo en mode selfie, vous pouvez vous servir du miroir selfie situé à l'avant de l'appareil photo pour vous cadrer plus facilement.

1 Tirez le barillet de l'objectif jusqu'à ce que la marque SELFIE ON apparaisse.

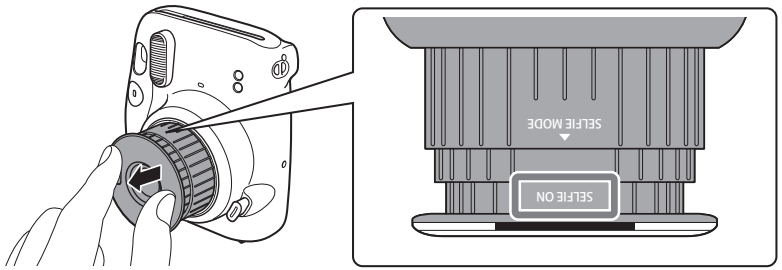

Tirez le barillet de l'objectif jusqu'à ce que la marque SELFIE ON apparaisse.

2 Tenez fermement l'appareil photo à deux mains de manière à ce que votre visage se trouve à une distance de 30 à 50 cm de l'extrémité de l'objectif.

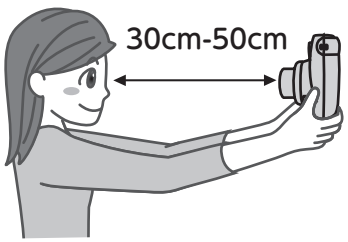

3 Confirmez la composition en utilisant le miroir selfie, puis appuyez sur le déclencheur pour prendre la photo.

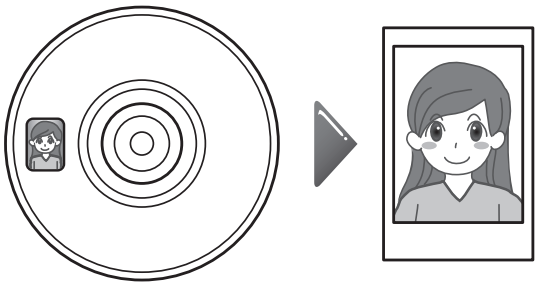

Faire un gros plan

Si vous prenez des photos en mode selfie, vous pouvez rapprocher l'appareil photo du sujet et prendre un gros plan.

1 Tirez le barillet de l'objectif jusqu'à ce que la marque SELFIE ON apparaisse.

2 Tenez l'appareil photo de sorte que la marque ◯ dans le viseur se trouve légèrement en haut à droite du centre du sujet, puis appuyez sur le déclencheur pour prendre une photo.

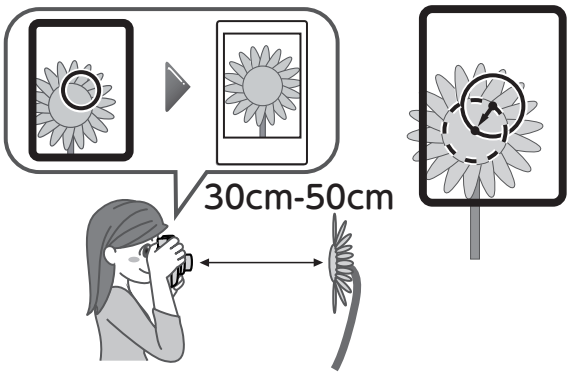

FR

Précautions pour prendre des photos

Précautions pour la prise en main de l'appareil photo

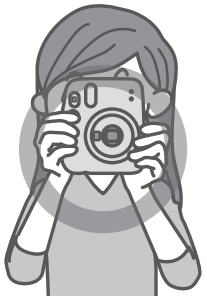

Manière correcte de tenir l'appareil photo

Ne couvrez pas la fenêtre du flash avec un doigt

Ne couvrez pas le capteur de lumière du flash et le capteur de lumière AE avec un doigt

- Veillez à ce que votre doigt ou la courroie ne couvre pas le capteur de lumière du flash, le capteur de lumière AE, la fenêtre du flash, l'objectif ou la fente d'éjection du film.
- Tenez l'appareil photo de manière à ce que la fenêtre du flash se trouve en haut lorsque vous prenez une photo horizontale.
- Ne prenez pas de photos dans des endroits où la photographie au flash est interdite.
- Ne saisissez pas le barillet de l'objectif lorsque vous tenez l'appareil photo. Les photos finies peuvent être négativement affectées.
- Regardez dans le viseur de façon à ce que la marque ◯ dans le viseur apparaisse au centre.
- Faites attention à ne pas toucher l'objectif quand vous appuyez sur le déclencheur.

Distances pour le mode Normal et le mode Selfie

- En mode normal, prenez une photo à une distance d'au moins 0,5 m du sujet. La portée efficace du flash est d'environ 2,7 m.
- Lorsque vous tenez l'appareil photo à moins de 0,5 m du sujet, utilisez le mode selfie. Utilisez le mode selfie pour capturer un gros plan dans une plage de 30 à 50 cm.

États du témoin de chargement du flash et correction des erreurs

État du témoin de chargement du flash	Description
Allumé	Prêt à prendre une photo.
Clignote lentement	Chargement du flash. Veuillez patienter jusqu'à ce que le témoin de chargement du flash s'allume. Le chargement prend normalement entre 3 et 10 secondes.
Clignote rapidement	Une erreur s'est produite.

Principales erreurs	Cause et solution
Échec de la vérification de la batterie	Le flash ne peut pas être chargé car la tension de la batterie est insuffisante. Remplacez les piles par des neuves.
Film coincé	Ne tirez pas le film avec trop de force pour le sortir. Retirer et réinsérer les piles alors que l'appareil est sous tension peut permettre l'éjection du film.

Précautions de sécurité

- **N'utilisez pas ce produit et ses accessoires à des fins autres que la prise de photos.**
- **Ce produit a été conçu dans un souci de sécurité, mais veuillez lire attentivement les précautions de sécurité suivantes et utiliser le produit correctement.**
- **Après avoir lu ce Guide de l'utilisateur, conservez-le dans un endroit facile à trouver afin de pouvoir vous y référer si nécessaire.**

⚠ AVERTISSEMENT

Ceci indique un problème pouvant entraîner la mort ou des blessures graves s'il est ignoré ou en cas de manipulation incorrecte.

Ne démontez pas ce produit. Une électrocution peut survenir.

Ne touchez pas ce produit si l'intérieur de celui-ci est exposé suite à une chute, etc. Ce produit comporte des circuits à haute tension qui peuvent provoquer une électrocution.

Si vous remarquez quoique ce soit d'anormal, par exemple si l'appareil photo (piles) devient chaud, ou en cas d'émission de fumée ou d'odeur de brûlé, retirez immédiatement les piles. Un incendie ou des brûlures peuvent se produire (veillez à ne pas vous brûler lorsque vous retirez les piles).

Ne prenez jamais de photos avec flash de personnes faisant du vélo, du cheval, de la planche à roulettes, conduisant une voiture ou autre. Le flash peut surprendre, distraire, effrayer les animaux et provoquer un accident.

Si vous laissez tomber l'appareil photo dans l'eau ou si de l'eau, des morceaux de métal ou d'autres corps étrangers pénètrent dans l'appareil, retirez immédiatement les piles. Un dégagement de chaleur ou un incendie peut se produire.

N'utilisez pas cet appareil photo dans un endroit où il y a du gaz inflammable ou à proximité d'essence, de benzène, de diluant ou d'autres substances instables qui peuvent dégager des vapeurs dangereuses. Ne pas respecter cette consigne peut provoquer une explosion ou un incendie.

Tenez le produit hors de portée des nourrissons et des jeunes enfants. Ils peuvent se blesser.

Ne démontez pas, ne chauffez pas les piles, ne les jetez pas dans un feu et ne les court-circuitez pas. Les piles peuvent éclater.

Utilisez uniquement des piles AA (LR6). Un dégagement de chaleur ou un incendie peut se produire si d'autres piles sont utilisées.

Gardez les piles hors de la portée des nourrissons. Un nourrisson peut accidentellement avaler la batterie. En cas d'ingestion d'une batterie, consultez immédiatement un médecin.

⚠ ATTENTION

Ceci indique un problème pouvant entraîner des blessures ou des dommages matériels s'il est ignoré ou en cas de manipulation incorrecte.

Ne mouillez pas ou ne manipulez pas ce produit avec les mains mouillées. Une électrocution peut survenir.

L'utilisation d'un flash trop près des yeux peut à court terme affecter la vue. Faites attention lorsque vous prenez des photos de nourrissons et de jeunes enfants.

Veillez à ne pas vous tromper dans les polarités ⊕ et ⊖ lors de l'insertion des piles AA (LR6). L'environnement peut être altéré si l'appareil photo est endommagé ou si le liquide de la batterie fuit.

Ne touchez pas les pièces mobiles à l'intérieur de l'appareil photo. Vous pourriez vous blesser.

Manipulation

■ Manipulation de l'appareil photo

1. L'appareil photo est un instrument de précision : ne le mouillez pas, ne le laissez pas tomber et ne le soumettez pas à des chocs. Ne placez pas non plus l'appareil photo dans un endroit où il puisse se trouver exposé à du sable.
2. Avant d'utiliser une courroie disponible dans le commerce, vérifiez sa solidité. Soyez particulièrement prudent lorsque vous utilisez une courroie pour téléphones portables et smartphones, car ces courroie sont conçues pour les appareils légers.
3. Si vous prévoyez de ne pas utiliser l'appareil photo pendant un intervalle de temps prolongé, retirez les piles et rangez-les dans un endroit à l'abri de la chaleur, de la poussière et de l'humidité.
4. Enlevez la terre et la poussière de la fenêtre du viseur, etc. avec un souffleur d'air et en essuyant doucement avec un chiffon doux.
5. N'utilisez pas de solvant comme du diluant ou de l'alcool pour essuyer la saleté.
6. Ne laissez pas l'appareil photo dans une voiture fermée, un autre endroit chaud ou humide, sur la plage, etc. pendant une période prolongée.
7. Les gaz des produits antimite tel que le naphtalène peuvent affecter l'appareil photo et le film. Évitez de garder l'appareil photo et le film dans une commode, etc. avec des boules de naphtaline.
8. La plage de température de fonctionnement de cet appareil photo est comprise entre +5 °C et +40 °C.
9. Cet appareil photo peut parfois présenter des dysfonctionnements car il est commandé par un micro-ordinateur. En cas de dysfonctionnement, retirez puis réinsérez les piles pour réinitialiser l'appareil photo.

■ Traitement du film et des photos instax mini

Pour plus de détails sur la manipulation du film et des photos, reportez-vous aux instructions du film instantané FUJIFILM instax mini.

1. Gardez le film dans un endroit frais. Ne laissez surtout pas le film dans un endroit extrêmement chaud, comme dans une voiture fermée, pendant une longue période.
2. Utilisez le film dès que possible après l'avoir inséré dans l'appareil photo.
3. Si le film a été conservé dans un endroit où la température est très basse ou très élevée, amenez-le à température ambiante avant de prendre des photos.
4. Utilisez le film avant la date d'expiration indiquée sur l'emballage.
5. Évitez de soumettre les films aux rayons des inspections de bagages à l'aéroport, ou à toute autre exposition puissante de rayons X. Un film inutilisé est sensible aux effets de buée, etc. Nous vous recommandons de transporter le film dans votre bagage à main en avion (vérifiez auprès de l'aéroport concerné pour plus d'informations).
6. Évitez d'exposer les photos à une lumière intense et stockez-les dans un endroit frais et sec.
7. Ne percez pas le film, ne le déchirez pas ou ne le coupez pas. N'utilisez pas un film endommagé.
8. Ne coupez pas et ne démontez le film de cet appareil photo, car il contient de la colle alcaline caustique noire. Faites particulièrement attention à ce que les nourrissons ou les animaux domestiques ne mettent pas le film dans leur bouche. Veillez à ce que la colle n'entre pas en contact avec la peau ou les vêtements.
9. Si vous touchez accidentellement la colle d'un film non utilisé, nettoyez-la immédiatement à grande eau. Si la colle entre en contact avec les yeux ou la bouche, lavez la zone et consultez un médecin. L'alcalinité de ce film faiblit environ 10 minutes après l'éjection de la photo de l'appareil photo.

■ **Précautions relatives à la manipulation du film et des photos finies**

Pour en savoir plus, reportez-vous aux consignes du film instantané FUJIFILM instax mini.

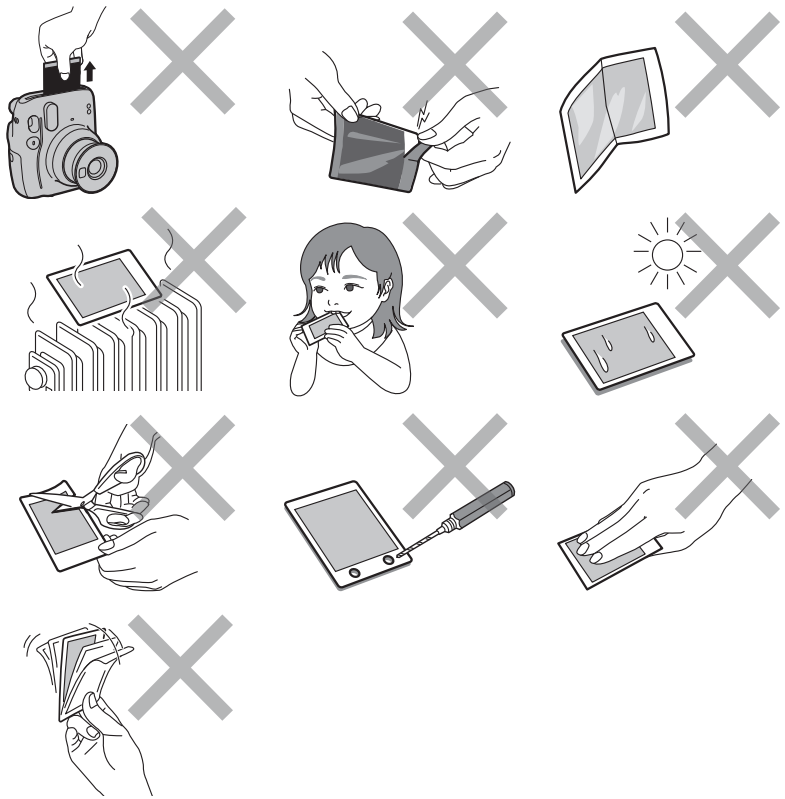

CE	La marque « CE » certifie que ce produit satisfait aux conditions de l'Union Européenne (UE) quant à la sécurité d'usage, la santé publique, la protection de l'environnement et du consommateur. (« CE » est l'abréviation de Conformité Européenne.)

■ **Les écrans de conformité à la réglementation légalement requis sont situés à l'intérieur du couvercle arrière de l'appareil photo.**

Mise au rebut des appareils électriques et électroniques chez les particuliers
Mise au rebut des appareils électriques et électroniques usagés
(applicable dans les pays de l'Union Européenne et aux autres pays européens disposant de systèmes de collecte sélective)

Ce symbole sur le produit, dans le manuel ou sur la garantie, et/ou sur son emballage indique que ce produit ne doit pas être traité comme un déchet ménager. Il doit être acheminé vers une déchetterie qui recycle les appareils électriques et électroniques.
En s'assurant que ce produit est éliminé correctement, vous favorisez la prévention des conséquences négatives pour l'environnement et la santé humaine qui seraient sinon entraînées par une mauvaise mise au rebut de ce produit.
Le recyclage des matières aidera à conserver les ressources naturelles. Pour des informations plus détaillées sur le recyclage de ce produit, veuillez contacter votre mairie, votre service de traitement des déchets ménagers ou le magasin où vous avez acheté le produit.
Dans les pays hors UE : Si vous souhaitez jeter ce produit, merci de contacter les autorités locales pour vous informer sur les méthodes de recyclage existantes.

Ce symbole sur les batteries ou accumulateurs indique que ces piles ne doivent pas être traitées comme des déchets ménagers.

Pour les utilisateurs en Turquie :

L'EEE est conforme à la directive.

FR

FR

Caractéristiques

Film	Film instantané FUJIFILM instax mini
Image photo Taille	62 mm × 46 mm
Objectif	2 composants, 2 éléments, f = 60 mm, 1:12,7
Viseur	Viseur d'image réelle, 0,37 ×, avec spot cible
Plage de prise de vue	0,3 m et plus (0.3m à 0.5m en mode selfie)
Obturateur	Obturateur électronique programmé 1/2 à 1/250 sec. Synchro lente pour faible luminosité
Commande de la correction d'exposition	Automatique, Niveaux 5,0 à 14,5 (ISO 800)
Éjection de film	Automatique
Film Temps de développement	Environ 90 secondes (varie en fonction de la température ambiante)
Flash	Flash constant (réglage automatique de l'éclairage), temps de recyclage : 6,5 secondes ou moins (avec des piles neuves), portée efficace du flash : 0,3 à 2,7 m
Alimentation électrique	Deux piles alcalines AA (LR6), capacité : environ 10 cassettes de film instax mini de 10 expositions chacune
Temps de mise hors tension automatique	Après 5 minutes
Autre	Comprend un compteur de film et une fenêtre de vérification de la cassette de film
Dimensions	107,6 mm × 121,2 mm × 67,3 mm
Poids	293 g (sans piles, courroie et film)

Informations de traçabilité en Europe
Fabricant : FUJIFILM Corporation
Adresse, Ville : 7-3, Akasaka 9-Chome, Minato-ku, Tokyo
Pays : JAPON
Représentant autorisé en Europe :
FUJIFILM EUROPE GMBH
Adresse, Ville : Dusseldorf Heesenstrasse 31, 40549
Pays : Allemagne

- **Para saber cómo insertar las pilas y cómo insertar y extraer un cartucho de película instax mini, consulte de la página 3 a la 6.**

Nombres de las piezas

Parte frontal

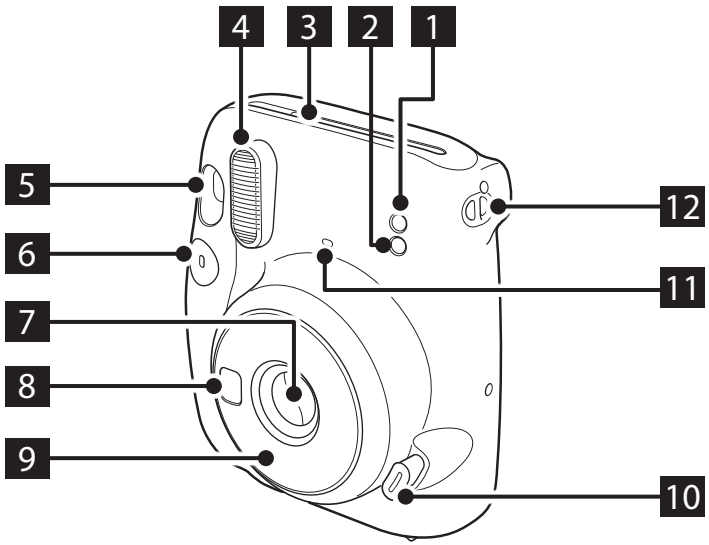

Parte trasera

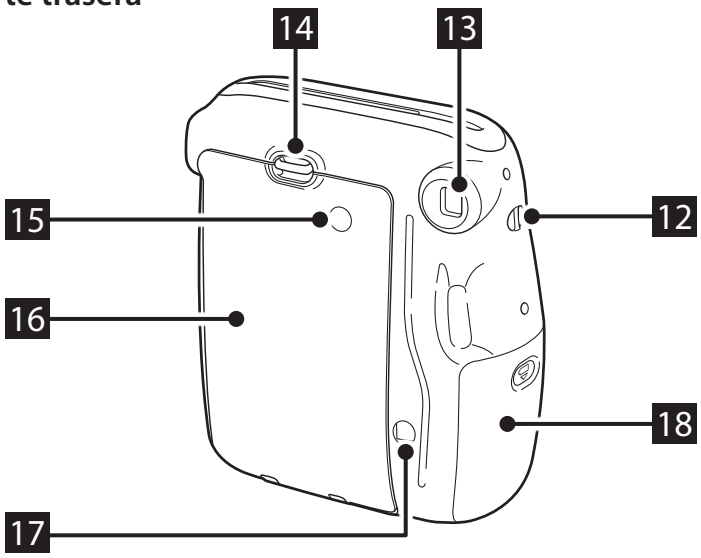

1 Sensor de luz AE
2 Sensor de luz del flash
3 Ranura de expulsión de la película
4 Superficie del flash
5 Visor
6 Botón del obturador
7 Tapa del objetivo/objetivo
8 Espejo Selfie
9 Tudo del objetivo
10 Botón de encendido
11 Piloto de aviso de carga del flash
12 Ojal para la correa
13 Ocular del visor
14 Bloqueo de la tapa trasera
15 Ventana de confirmación de la película
16 Tapa trasera
17 Contador de película
18 Tapa de la pila

Toma de fotografías

No abra la tapa trasera hasta que no haya agotado la película. Si lo hace, el resto de la película sufrirá una exposición a la luz y se volverá de color blanco, no pudiendo volver a usarse.

ES

1 Una vez que las pilas estén colocadas, pulse el botón de encendido para encender la cámara.

El tudo del objetivo se extiende y el led de carga del flash parpadea y luego se ilumina. (El parpadeo indica que el flash se está cargando).

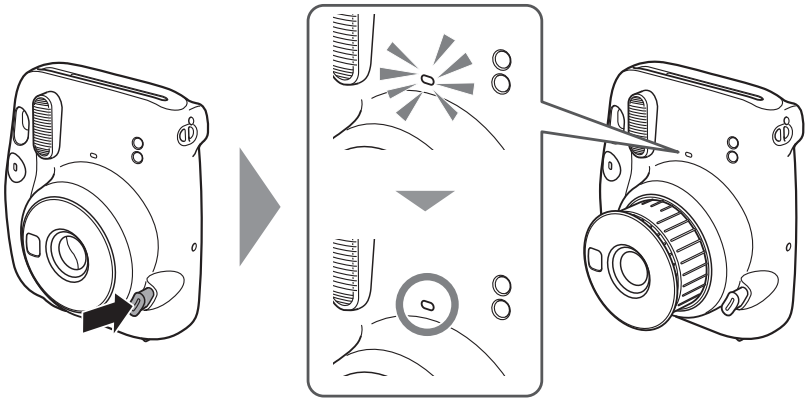

2 Sujete la cámara, mire por el visor de la cámara para encuadrar la composición que desee y pulse el botón del obturador.

* El botón del obturador no se puede pulsar mientras el flash se está cargando.

3 Cuando la película haya sido espulsada completamente, sujétela por el borde y extráigala.

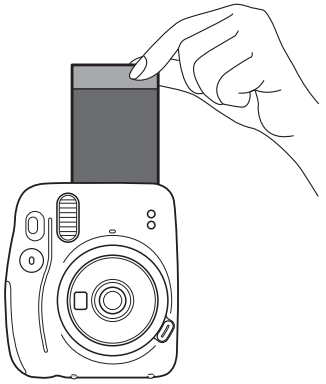

El contador de película disminuye en orden numérico, contando desde "10" con cada foto tomada. Se mostrará "0" cuando finalice la película y después de que se haya tomado la última foto.

4 Cuando haya terminado de tomar fotos, apague la cámara colocando el tudo del objetivo nuevamente en su posición inicial.

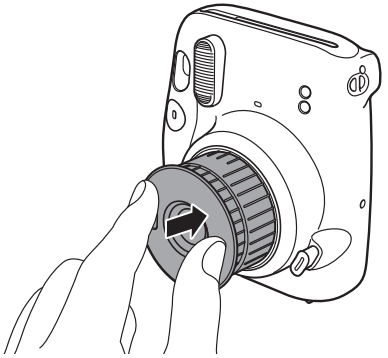

Si la cámara no funciona correctamente, retire las pilas mientras la alimentación está encendida y luego vuelva a insertarlas para reiniciar la cámara.

Tomar una foto en modo Selfie

Para cambiar del modo Selfie al modo de disparo normal, apague la cámara colocando el tudo del objetivo nuevamente en su posición inicial y luego vuelva a encenderla.

Tomar una foto de usted mismo

Si dispara en el modo Selfie, puede tomar una foto de si mismo usando el espejo Selfie en la parte frontal de la cámara para confirmar su encuadre.

1 Tire del tudo del objetivo hasta que aparezca la marca SELFIE ON.

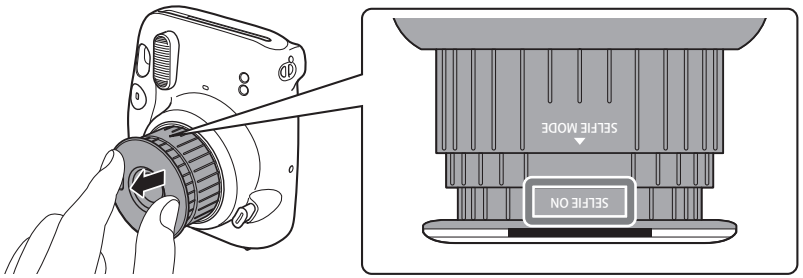

Tire del tudo del objetivo hasta que aparezca la marca SELFIE ON.

2 Sujete la cámara de forma segura con ambas manos para que su cara esté a una distancia de 30 a 50 cm del extremo del objetivo.

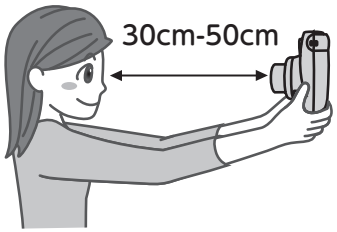

3 Confirme la composición con el espejo Selfie, y luego presione el botón del obturador para tomar la foto.

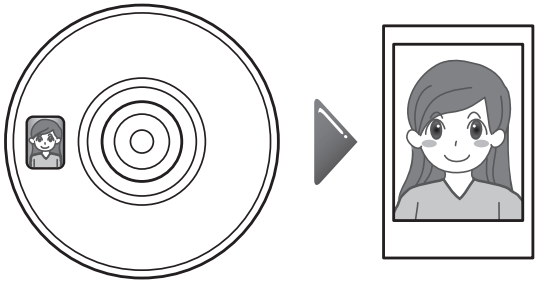

Toma de un primer plano

Si dispara en el modo Selfie, puede acercar la cámara al sujeto y tomar un primer plano.

1 Tire del tudo del objetivo hasta que aparezca la marca SELFIE ON.

2 Sujete la cámara de modo que la marca ○ en el visor quede ligeramente arriba a la derecha del centro del sujeto, y luego pulse el botón del obturador para tomar una foto.

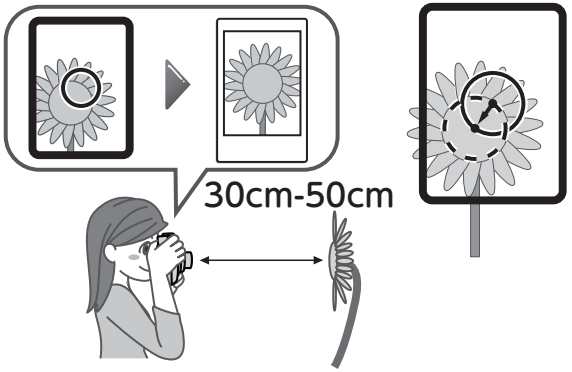

ES

Precauciones al tomar fotografías

Precauciones al sujetar la cámara

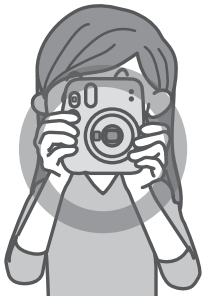

Modo correcto de sostener la cámara

No cubra la superficie del flash con un dedo

No cubra el sensor de la luz del flash y el sensor de luz AE con un dedo

- Tenga cuidado de que un dedo o la correa no cubran el sensor de luz del flash, el sensor de luz AE, la superficie del flash, el objetivo o la ranura de expulsión de la película.
- Sujete la cámara de modo que la superficie del flash esté en la parte superior cuando tome una fotografía horizontal.
- No tome fotografías en lugares donde la fotografía con flash esté prohibida.
- No sujete el cañón del objetivo al sostener la cámara. Las fotos realizadas pueden verse afectadas negativamente.
- Mire dentro del visor de modo que la marca ◯ en el visor aparezca en el centro.
- Al pulsar el botón del obturador, tenga cuidado de no tocar el objetivo.

Distancias para el Modo Normal y el Modo Selfie

- En modo normal, tome una fotografía a una distancia de al menos 0,5 m del sujeto. El alcance efectivo del flash es de hasta aproximadamente 2,7 m.
- Cuando sostenga la cámara a menos de 0,5 m del sujeto, use el modo Selfie. Use el modo Selfie para capturar un primer plano dentro del alcance de 30 a 50 cm.

Estados del piloto de aviso de carga del flash y soluciones de errores

Estado del piloto de aviso de carga del flash	Descripción
Iluminado	Preparada para tomar una fotografía.
Parpadeando lentamente	Carga del flash. Espere hasta que se encienda la luz de carga del flash. La carga normalmente tarda de 3 a 10 segundos en completarse.
Parpadeando rápidamente	Se ha producido un error.

Errores principales	Causa y solución
Falló la comprobación de la pila	El flash no se puede cargar porque el voltaje de la pila es insuficiente. Sustituya las pilas por otras nuevas.
Película atascada	No saque la película a la fuerza. Retirar y volver a insertar las pilas mientras la alimentación está encendida puede permitir que se expulse la película.

Precauciones de seguridad

- **No use este producto y sus accesorios para un propósito que no sea tomar fotografías.**
- **Este producto ha sido diseñado teniendo en cuenta la seguridad, pero lea detenidamente las siguientes precauciones de seguridad y luego use el producto correctamente.**
- **Después de leer esta Guía del usuario, asegúrese de guardarla en un lugar de fácil acceso donde pueda consultarla cuando sea necesario.**

⚠ ADVERTENCIA

Esto indica un asunto que puede provocar la muerte o lesiones graves si se ignora o se maneja incorrectamente.

- No desmonte este producto. Se puede producir una descarga eléctrica.
- No toque este producto si el interior queda expuesto debido a caídas, etc. Este producto tiene un circuito de alto voltaje que puede causar descargas eléctricas.
- Si nota algo anormal, como que la cámara (pilas) se calienta, emite humo o huele a quemado, retire las pilas inmediatamente. Se pueden producir incendios o quemaduras (tenga cuidado de no quemarse al retirar las pilas).
- Nunca tome fotografías con flash de personas montando en bicicleta, conduciendo vehículos, montando en monopatín, montando a caballo y similares. El flash puede deslumbrarles, distraerles, asustar a los animales y causar un accidente.
- Si se le cae la cámara al agua o si entra agua o una pieza de metal u otro objeto extraño en el interior, extraiga las pilas inmediatamente. Se puede generar calor o fuego.
- No utilice esta cámara en presencia de gases inflamables o cerca de líquidos como gasolina, bencina, diluyentes de pintura u otras sustancias inestables que puedan emitir vapores perjudiciales. De lo contrario, podría producirse una explosión o un incendio.
- Mantenga el producto fuera del alcance de bebés y niños pequeños. Podrían producirse lesiones.
- No desarme, caliente, arroje al fuego ni cortocircuite las pilas. Las pilas pueden romperse.
- Utilice solo pilas AA (LR6). Usar otras pilas puede generar calor o provocar un incendio.
- Mantenga las pilas fuera del alcance de los niños. Un niño puede tragar accidentalmente una pila. En caso de que se trague una pila, busque atención médica de inmediato.

⚠ PRECAUCIÓN

Esto indica un problema que puede provocar lesiones o daños físicos si se ignora o se maneja incorrectamente.

- No moje este producto ni lo toque con las manos mojadas. Se puede producir una descarga eléctrica.
- Usar un flash demasiado cerca de los ojos de una persona puede afectar temporalmente a su visión. Tenga cuidado al tomar fotografías de bebés y niños pequeños.
- Tenga cuidado de no equivocarse con las polaridades ⊕ y ⊖ al insertar las pilas AA (LR6). Pueden producirse daños en el entorno debido a daños en la cámara o fugas de líquido de la pila.
- No toque las partes móviles dentro de la cámara. Podría sufrir lesiones.

Manejo

■ Manejo de la cámara

1. La cámara es un instrumento de precisión, así que no la moje, la deje caer ni la someta a golpes. Además, no coloque la cámara donde quede expuesta a la arena.
2. Antes de usar una correa disponible comercialmente, compruebe la resistencia de la correa. Tenga especial cuidado al usar una correa para teléfonos móviles y teléfonos inteligentes, ya que estas correas están hechas para dispositivos livianos.
3. Si no va a utilizar su cámara durante un largo período de tiempo, extraiga las pilas y guárdela en un lugar protegido de calor, polvo y humedad.
4. Elimine la suciedad y el polvo de la ventana del visor, etc., con un soplador de aire y limpie cuidadosamente con un paño suave.
5. No utilice solventes tales como disolventes o alcohol para eliminar la suciedad.
6. No deje la cámara en un vehículo a motor cerrado, en lugares muy cálidos, húmedos, en la playa, etc.
7. Los vapores producidos por productos antipolillas, como por ejemplo, la naftalina, afectarán negativamente a la cámara y la película. Evite dejar la cámara y la película en una cómoda, etc., con bolas de naftalina.
8. El intervalo de temperatura de funcionamiento de esta cámara es de +5 °C a +40 °C.
9. Esta cámara puede funcionar mal ocasionalmente porque está controlada por un microordenador. Si funciona mal, retire las pilas y luego vuelva a insertarlas para reiniciar la cámara.

■ Manejo de fotos y películas instax mini

Para obtener más información sobre el manejo de fotos y películas, consulte las instrucciones de la película instantánea FUJIFILM instax mini.

1. Guarde la película en un lugar fresco. En particular, no deje la película en un lugar extremadamente cálido, como en un vehículo a motor cerrado, durante un largo período de tiempo.
2. Use la película lo antes posible después de insertarla en la cámara.
3. Si la película se ha mantenido en un lugar donde la temperatura es extremadamente baja o alta, permita que se acostumbre a una temperatura normal antes de tomar fotografías.
4. Use la película antes de la fecha de caducidad indicada en el paquete.
5. Evite que la película sea expuesta a fuentes de iluminación intensa por rayos X como, por ejemplo, los aparatos de inspección de equipaje en los aeropuertos. La película no utilizada es susceptible al efecto del empañamiento, etc. Recomendamos que lleve la película en un avión en el equipaje de mano (consulte con el aeropuerto correspondiente para obtener más información).
6. Evite exponer las fotografías a luz intensa y guárdelas en un lugar fresco y seco.
7. No perfore un agujero en la película ni rasgue o corte la película. No use una película dañada.
8. No corte ni desmonte la película para esta cámara, ya que contiene pasta alcalina cáustica negra. Tenga especial cuidado de no dejar que los niños o las mascotas se lleven la película a la boca. Tenga también cuidado de que la pasta no entre en contacto con la piel o la ropa.
9. Si toca accidentalmente la pasta de la película sin usar, lávela inmediatamente con abundante agua. Si la pasta entra en contacto con los ojos o la boca, lave el área y luego busque atención médica. La alcalinidad de esta película se debilitará aproximadamente 10 minutos después de que la foto sea expulsada de la cámara.

■ **Precauciones sobre el manejo de la película y las fotos terminadas**

Para obtener más información, consulte las instrucciones de la película instantánea FUJIFILM instax mini.

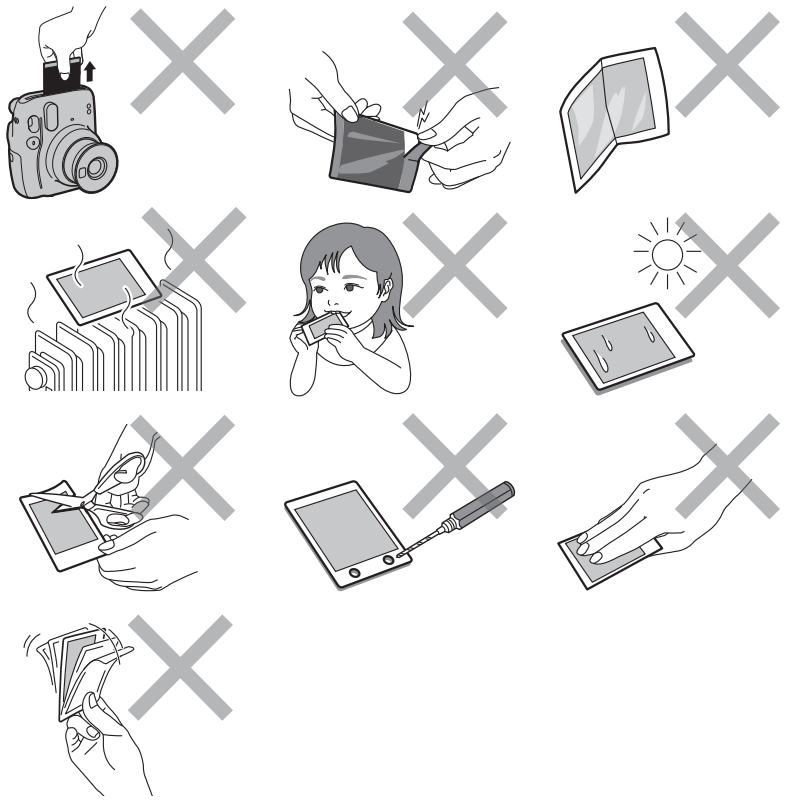

CE	La marca "CE" certifica que este producto cumple los requisitos de la Unión Europea (UE) en lo que se refiere a la seguridad, la salud pública y la protección del medio ambiente y del consumidor. ("CE" es la abreviatura de Conformité Européenne).

■ **La información relacionada con las normas que cumple este producto se encuentra en el interior de la cubierta posterior de la cámara.**

Desecho de equipos eléctricos y electrónicos por parte de usuarios particulares
Desecho de equipos eléctricos y electrónicos usados
(Aplicable en la Unión Europea y en países europeos con sistemas de recogida selectiva de residuos)

Este símbolo en el producto, o en el manual y en la garantía, y/o en su embalaje indica que este producto no debe ser tratado como residuo doméstico. En su lugar debe ser entregado al punto de recogida correspondiente para el reciclado de equipamiento eléctrico y electrónico.
Al asegurarse de que este producto se deseche correctamente, usted ayudará a evitar posibles consecuencias negativas para el medio ambiente y la salud humana que podrían derivarse de la incorrecta manipulación en el momento de deshacerse de este producto.
El reciclaje de materiales ayudará a conservar los recursos naturales. Para obtener información más detallada sobre el reciclaje de este producto, póngase en contacto con el ayuntamiento, con el servicio de eliminación de residuos urbanos o la tienda donde adquirió el producto.
En países fuera de la UE: Si desea desechar este producto, póngase en contacto con las autoridades locales y consulte cuál es el mejor modo de desecho.

Este símbolo en las baterías o los acumuladores indica que no se deben tratar como basura doméstica.

Para clientes en Turquía:
EEE Cumple con la Directiva.

ES

ES

Especificaciones

Película	Película instantánea FUJIFILM instax mini
Fotografía Tamaño	62 mm × 46 mm
Objetivo	2 componentes, 2 elementos, f = 60 mm, 1:12,7
Visor	Visor de imagen real, 0,37×, con punto objetivo
Alcance del disparo	De 0,3 m hacia adelante (use el modo selfie entre los 0,3 m y los 0,5 m)
Obturador	Obturador electrónico programado De 1/2 a 1/250 seg. Sincronización lenta para poca luz
Control de exposición	Automático, de Lv 5,0 a 14,5 (ISO 800)
Eyección de la película	Automática
Película Tiempo de revelado	Aproximadamente 90 segundos (el tiempo varía en función de la temperatura ambiente)
Flash	Flash de disparo constante (ajuste automático de la luz), tiempo de reciclaje: 6,5 segundos o menos (cuando se usan pilas nuevas), alcance efectivo del flash: de 0,3 a 2,7 m
Fuente de alimentación	Dos pilas alcalinas de tamaño AA (LR6), capacidad: aprox. 10 cartuchos de película instax mini de 10 exposiciones cada uno
Tiempo de apagado automático	Tras 5 minutos
Otros	Incluye contador de película y ventanilla de confirmación del cartucho de película
Dimensiones	107,6 mm × 121,2 mm × 67,3 mm
Peso	293 g (sin pilas, correa ni película)

Información para la trazabilidad en Europa
Fabricante: FUJIFILM Corporation
Dirección, ciudad: 7-3, Akasaka 9-Chome, Minato-ku, Tokio
País: JAPÓN
Representante autorizado en Europa:
FUJIFILM EUROPE GMBH
Dirección, ciudad: Dusseldorf Heesenstrasse 31, 40549
País: Alemania

● **Para saber como inserir pilhas e como inserir e remover um cartucho de filme instax mini, consulte as páginas 3 a 6.**

Nomes das Peças

Frente

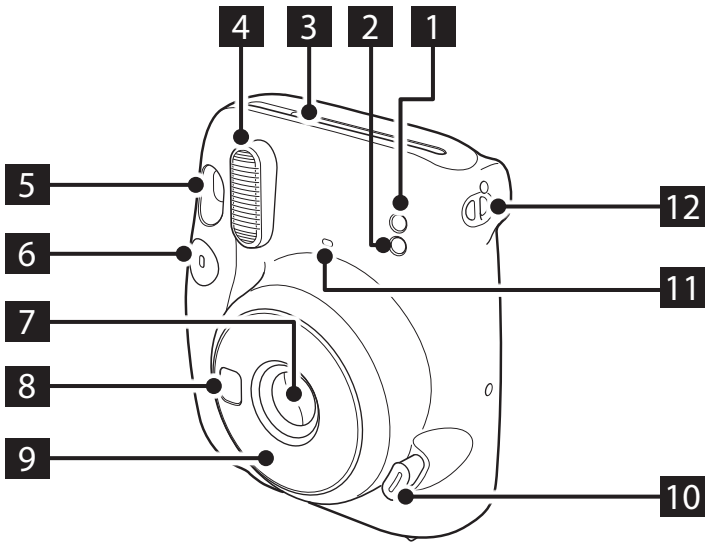

Verso

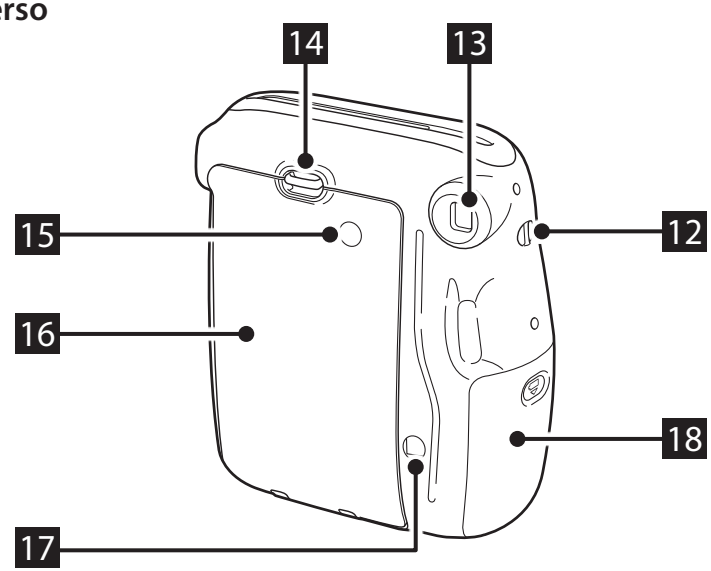

1 Sensor de luz AE
2 Sensor de luz do flash
3 Ranhura de ejeção de filme
4 Face da lâmpada do flash
5 Visor
6 Disparador
7 Tampa da objetiva/Objetiva
8 Espelho para selfies
9 Cano da objetiva
10 Botão de alimentação
11 Lâmpada de carregamento do flash
12 Ilhó da correia
13 Ocular do visor
14 Fecho da tampa traseira
15 Janela de confirmação de filme
16 Tampa traseira
17 Contador de filme
18 Tampa das pilhas

Fotografar

Não abra a tampa traseira até terminar o filme. Caso contrário, o resto do filme será exposto e ficará branco, e já não poderá ser utilizado.

1 Assim que as pilhas estiverem colocadas, prima o botão de alimentação para ligar a câmara.

O cano da objetiva prolonga-se e a lâmpada de carregamento do flash pisca e acende-se. (Piscar indica que o flash está a carregar.)

PT

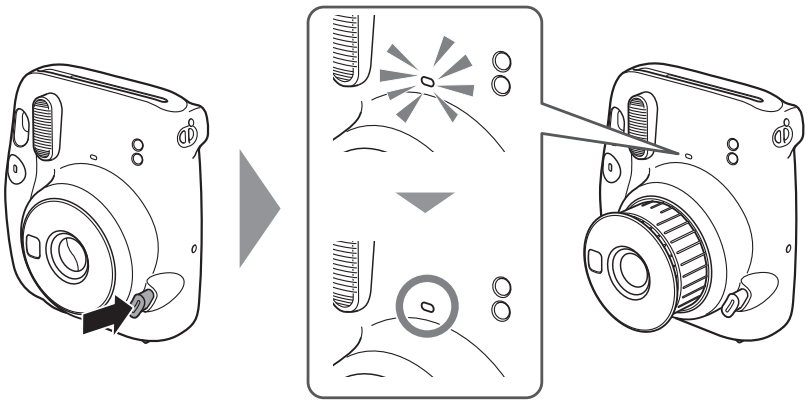

2 Segure a câmara, olhe pelo visor da câmara para enquadrar a composição pretendida e pressione o disparador.

* Não é possível premir o disparador enquanto o flash está a carregar.

3 Quando o som do filme a ser ejetado parar, segure a margem do filme ejetado e retire o filme.

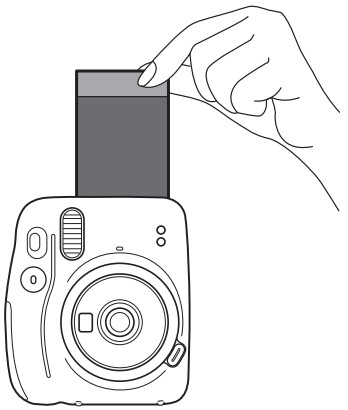

O contador de exposições diminui por ordem numérica, com contagem decrescente de "10" com cada fotografia tirada. "0" será exibido quando o filme terminar e após a última fotografia ter sido tirada.

4 Quando terminar de tirar fotografias, desligue a câmara premindo o cano da objetiva para dentro.

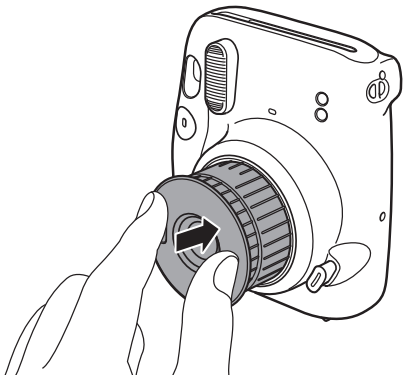

Se a câmara não funcionar de forma adequada, retire as pilhas enquanto a alimentação está ligada e, em seguida, volte a introduzi-las para reiniciar a câmara.

Tirar uma Fotografia no Modo Selfie

Para alternar do modo selfie para o modo de fotografia normal, desligue a câmara pressionando o cano da objetiva para dentro e depois ligue-a novamente.

Tirar uma Fotografia Sua

Se fotografar no modo selfie, poderá tirar uma fotografia sua usando o espelho de selfies na parte frontal da câmara para confirmar a sua exposição.

1 Puxe o cano da objetiva até a marca SELFIE ON aparecer.

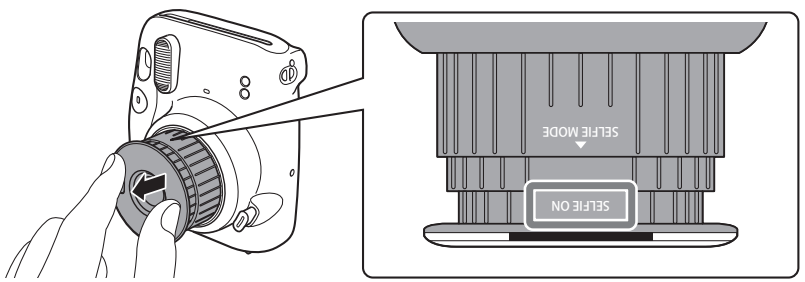

Puxe o cano da objetiva até a marca SELFIE ON aparecer.

2 Segure firmemente a câmara com ambas as mãos de modo a que o seu rosto esteja afastado 30 a 50 cm da extremidade da objetiva.

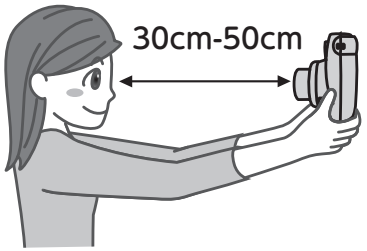

3 Confirme a composição usando o espelho de selfies e pressione o disparador para tirar a fotografia.

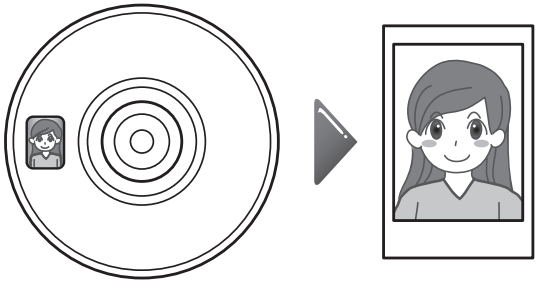

Tirar uma fotografia aproximada

Se fotografar no modo selfie, poderá aproximar a câmara do objeto e tirar uma fotografia aproximada.

1 Puxe o cano da objetiva até a marca SELFIE ON aparecer.

2 Segure a câmara de forma a que a marca ○ no visor fique ligeiramente à direita superior do centro do motivo e pressione o botão do disparador para tirar uma fotografia.

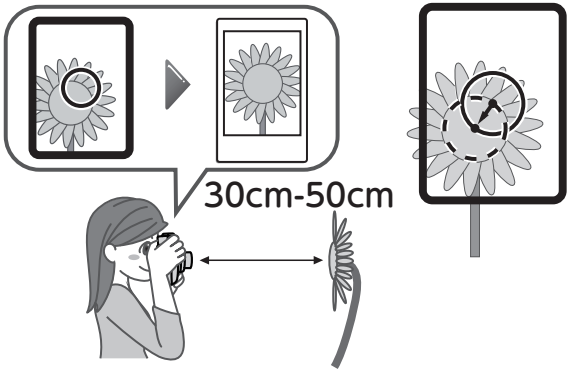

PT

Precauções para Tirar Fotografias

Precauções para Segurar a Câmara

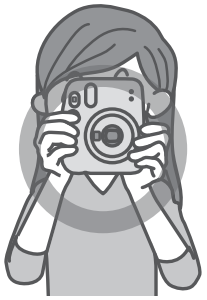

Forma correta de segurar

Não cubra a face da lâmpada do flash com um dedo

Não cubra o sensor de luz do flash e o sensor de luz AE com um dedo

- Tenha o cuidado de evitar que um dedo ou a correia obstruam sensor de luz do flash, o sensor de luz AE, a face da lâmpada do flash, a objetiva ou a ranhura de ejeção de filme.
- Segure a câmara de modo a que a face da lâmpada do flash fique na parte superior ao tirar uma fotografia horizontal.
- Não tire fotografias em locais onde a fotografia com flash seja proibida.
- Não pegue no cano da objetiva ao segurar a câmara. As fotografias finalizadas podem ser afetadas negativamente.
- Olhe através do visor de forma a que a marca ◯ no visor apareça no centro.
- Tenha cuidado para não tocar na objetiva quando premir o disparador.

Distâncias para os Modos Normal e Selfie

- No modo normal, tire uma fotografia a uma distância de, pelo menos, 0,5 m do motivo. O alcance efetivo do flash é de até aproximadamente 2,7 m.
- Ao segurar a câmara a menos de 0,5 m do motivo, use o modo selfie. Use o modo selfie para capturar uma fotografia aproximada no alcance de 30 a 50 cm.

Estados da lâmpada de carregamento do flash e soluções para erros

Estado da lâmpada de carregamento do flash	Descrição
Acesa	Pronta para tirar uma fotografia.
A piscar lentamente	A carregar o flash. Aguarde até que a luz de carregamento do flash se acenda. O carregamento normalmente demora 3 a 10 segundos para ser concluído.
A piscar rapidamente	Ocorreu um erro.

Principais erros	Causa e solução
Falha na verificação das pilhas	O flash não pode ser carregado porque a tensão das pilhas é insuficiente. Substitua as pilhas por outras novas.
Filme encravado	Não puxe o filme à força. Remover e reinserir as pilhas enquanto a alimentação estiver ligada pode fazer com que o filme seja ejetado.

Precauções de Segurança

- **Não utilize este produto e os seus acessórios para outro fim que não tirar fotografias.**
- **Este produto foi projetado com a segurança em mente, mas, por favor, leia as seguintes precauções de segurança com atenção e, em seguida, use o produto corretamente.**
- **Depois de ler este Manual de Utilização, certifique-se de que o mantêm num local de fácil acesso, onde o possa consultar sempre que necessário.**

⚠ AVISO

Isto indica um assunto que pode dar origem a morte ou ferimentos graves se ignorado ou tratado incorretamente.

Não desmonte este produto. Pode ocorrer um choque elétrico.

Não toque neste produto se o seu interior ficar exposto devido a quedas, etc. Este produto possui um circuito de alta tensão que pode causar choque elétrico.

Se notar algo anormal, como o sobreaquecimento da câmara (ou das pilhas), emissão de fumo ou se sentir um cheiro a queimado, remova as pilhas imediatamente. Pode ocorrer incêndio ou queimaduras (tenha cuidado para não se queimar ao remover as pilhas).

Nunca tire fotografias com flash a pessoas a andar de bicicleta, conduzir carros, andar de skate, montar a cavalo e outras atividades semelhantes. O flash pode alarmar, distrair, assustar animais e de outro modo causar um acidente.

Se deixar a câmara cair na água ou se água ou uma peça de metal ou outros objetos estranhos entrarem no seu interior, retire imediatamente as pilhas. Pode ocorrer geração de calor ou incêndio.

Não utilize a câmara em locais onde existam gases inflamáveis ou próximo de gasolina, benzeno, diluente ou outras substâncias instáveis que podem produzir vapores perigosos. Se não o fizer pode resultar em explosão ou incêndio.

Mantenha o produto fora do alcance de bebés e crianças pequenas. Isto pode provocar ferimentos.

Não desmonte, não aqueça as pilhas, não as atire para o fogo nem as coloque em curto-circuito elétrico. As pilhas podem quebrar-se.

Use apenas pilhas AA (LR6). Pode ser gerado calor ou incêndio se forem usadas outras pilhas.

Mantenha as pilhas fora do alcance das crianças. Uma criança pode engolir acidentalmente uma pilha. No caso de uma pilha ser engolida, procure um médico imediatamente.

⚠ ATENÇÃO

Isto indica um assunto que pode dar origem a ferimentos ou danos físicos se ignorado ou tratado incorretamente.

Não molhe este produto nem o manipule com as mãos molhadas. Pode ocorrer um choque elétrico.

Utilizar um flash demasiado próximo dos olhos de uma pessoa poderá afetar por curto prazo a sua visão. Tenha cuidado quando tirar fotografias de bebés e de crianças pequenas.

Tenha cuidado para não cometer um erro com as polaridades ⊕ e ⊖ ao inserir as pilhas AA (LR6). Podem ocorrer danos no meio ambiente devido à câmara estar danificada ou a fuga do fluido das pilhas.

Não toque nas peças móveis no interior da câmara. Poderá ferir-se.

Manuseamento

■ Manusear a Câmara

1. A câmara é um instrumento de precisão, por isso, não a deixe molhar-se, não a deixe cair, nem a submeta a choques. Além disso, não coloque a câmara num local onde fique exposta a areia.
2. Antes de colocar uma correia disponível no mercado, verifique a resistência da correia. Tome especial cuidado ao usar uma correia para telemóveis e smartphones, dado que essas correias são feitas para dispositivos leves.
3. Se não utilizar a câmara durante um período prolongado, retire as pilhas e guarde a câmara num local onde se evite calor, poeira e humidade.
4. Remova a sujidade e o pó da janela do visor, etc. com um soprador e limpando gentilmente com um pano macio.
5. Não use solventes, como diluente ou álcool, para remover sujidade.
6. Não deixe a câmara num veículo motorizado fechado, noutro local quente, num local húmido, na praia, etc. durante qualquer período de tempo.
7. Os sprays repelentes de traças, como a naftalina, afetam adversamente a câmara e o filme. Evite manter a câmara e o filme numa cómoda, etc. com bolas de naftalina.
8. O intervalo de temperatura de funcionamento desta câmara é de +5 °C a +40 °C.
9. Esta câmara pode ocasionalmente apresentar mau funcionamento porque é controlada por um micro computador. Se funcionar mal, remova e volte a inserir as pilhas para reiniciar a câmara.

PT

■ Manusear Filme e Fotografias instax mini

Para mais detalhes sobre o manuseamento de filmes e fotografias, consulte as instruções do filme instantâneo FUJIFILM instax mini.

1. Mantenha o filme num local fresco. Em particular, não deixe o filme num local extremamente quente, tal como num veículo motorizado fechado, durante um período prolongado.
2. Use o filme logo que possível depois de o inserir na câmara.
3. Se o filme tiver sido guardado num local em que a temperatura seja extremamente alta ou baixa, deixe-o ficar habituado a uma temperatura normal antes de tirar fotografias.
4. Use o filme antes da data de validade do filme exibida na embalagem.
5. Evite a inspeção de bagagem de porão em aeroportos e outras exposições a raios-X fortes. O filme não utilizado é suscetível ao efeito de neblina, etc. Recomendamos que leve o filme para o avião na bagagem de mão (consulte o aeroporto relevante para obter mais informações).
6. Evite expor as fotografias a luz forte e guarde-as num local fresco e seco.
7. Não fure o filme nem rasgue ou corte o filme. Não use filme que esteja danificado.
8. Não corte nem desmonte o filme desta câmara, pois esta contém uma pasta alcalina cáustica preta. Tenha o cuidado especial de não deixar crianças ou animais de estimação colocarem o filme na boca. Tenha também cuidado para que a pasta não entre em contacto com a pele e com o vestuário.
9. Se tocar acidentalmente na pasta de filme não utilizado, lave imediatamente com água em abundância. Se a pasta entrar em contacto com os olhos ou a boca, lave a área e, em seguida, procure assistência médica. A alcalinidade deste filme enfraquecerá aproximadamente 10 minutos após a fotografia ser ejetada da câmara.

■ Cuidados ao Manusear Filme e Fotografias Finalizadas

Para mais informações, consulte as instruções do filme instantâneo FUJIFILM instax mini.

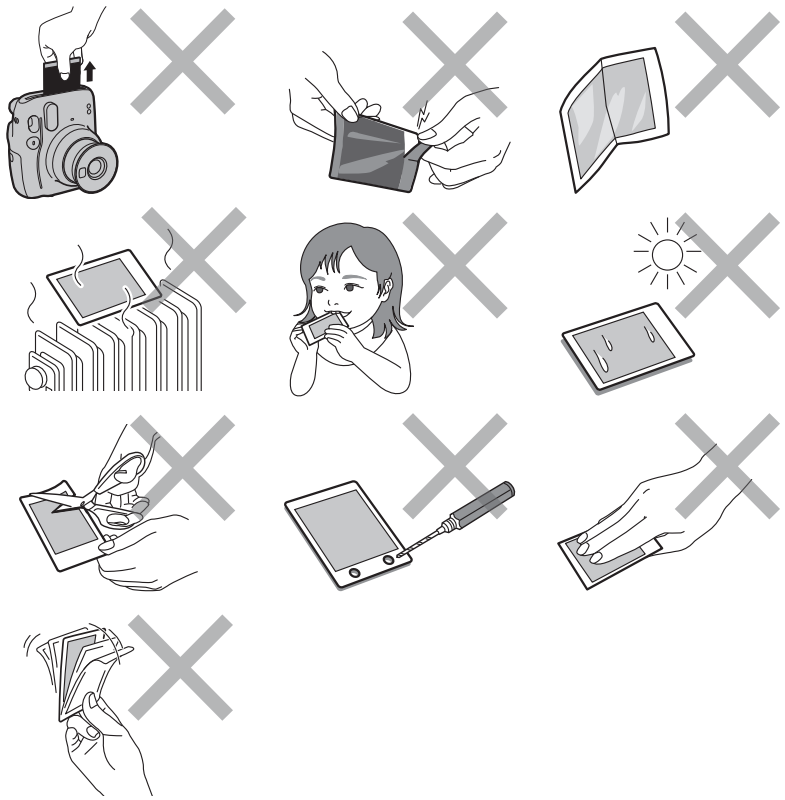

CE	A marca "CE" certifica que este produto cumpre com os requisitos da União Europeia (UE) relativamente à segurança, saúde pública, ambiente e proteção do consumidor. ("CE" é a abreviatura de Conformité Européenne (conformidade europeia).)

■ As etiquetas relacionadas com os regulamentos de conformidade legalmente necessários estão localizadas na parte interna da tampa traseira da câmara.

Descarte de Equipamento Elétrico e Eletrónico em Casas Particulares
Descarte de Equipamento Elétrico e Eletrónico Usado
(Aplicável na União Europeia e noutros países Europeus com sistemas de recolha seletiva de resíduos)

Este símbolo no produto, no manual, na garantia e/ou na embalagem indica que este produto não deve ser tratado como lixo doméstico. Pelo contrário, deve ser entregue num centro de recolha adequado para a reciclagem de equipamento elétrico e eletrónico.
Ao garantir a eliminação adequada deste produto, estará a ajudar a evitar potenciais consequências negativas para o ambiente e para a saúde pública, que poderiam derivar de um manuseamento de desperdícios inadequado deste produto.
A reciclagem de materiais ajuda a preservar os recursos naturais. Para obter informações mais detalhadas sobre a reciclagem deste produto, contacte a sua câmara municipal local, o serviço de descarte de lixo doméstico ou a loja onde comprou o produto.
Nos países fora da UE: se pretender eliminar este produto, contacte as autoridades locais e questione sobre a eliminação mais adequada.

Este Símbolo nas pilhas ou nos acumuladores indica que essas pilhas não devem ser tratadas como lixo doméstico.

Para clientes na Turquia:

O EEE está em Conformidade com a Diretiva.

PT

Especificações

Filme	Filme instantâneo FUJIFILM instax mini
Fotografia Tamanho	62 mm × 46 mm
Objetiva	2 componentes, 2 elementos, f = 60 mm, 1:12,7
Visor	Localizador de imagens reais, 0,37×, com ponto alvo
Alcance de Disparo	0,3 m e mais longe (use o modo selfie para 0,3 m a 0,5 m)
Obturador	Obturador eletrónico programado 1/2 a 1/250 seg. Sincronização lenta para pouca luz
Controlo de exposição	Automático, Lv 5,0 a 14,5 (ISO 800)
Ejeção de filme	Automática
Filme Tempo de Revelação	Aprox. 90 segundos (varia dependendo da temperatura ambiente)
Flash	Flash de disparo constante (ajuste automático da luz), tempo de reciclagem: 6,5 segundos ou menos (ao usar pilhas novas), alcance efetivo do flash: 0,3 a 2,7 m
Alimentação	Duas pilhas alcalinas tamanho AA (LR6), capacidade: aprox. 10 cartuchos de filme instax mini de 10 exposições cada
Tempo de Desligar Automático	Após 5 minutos
Outras	Inclui contador de exposições e janela de confirmação do cartucho de filme
Dimensões	107,6 mm × 121,2 mm × 67,3 mm
Peso	293 g (sem pilhas, correia e filme)

PT

Informações para rastreabilidade na Europa
Fabricante: FUJIFILM Corporation
Endereço, Cidade: 7-3, Akasaka 9-Chome, Minato-ku, Tóquio
País: JAPÃO
Representante autorizado na Europa:
FUJIFILM EUROPE GMBH
Endereço, Cidade: Dusseldorf Heesenstrasse 31, 40549
País: Alemanha

- **Информацию о том, как вставить батарейки, а также о том, как вставить и извлечь картридж с фотобумагой instax mini, см. на стр. 3–6.**

Названия деталей

Лицевая сторона

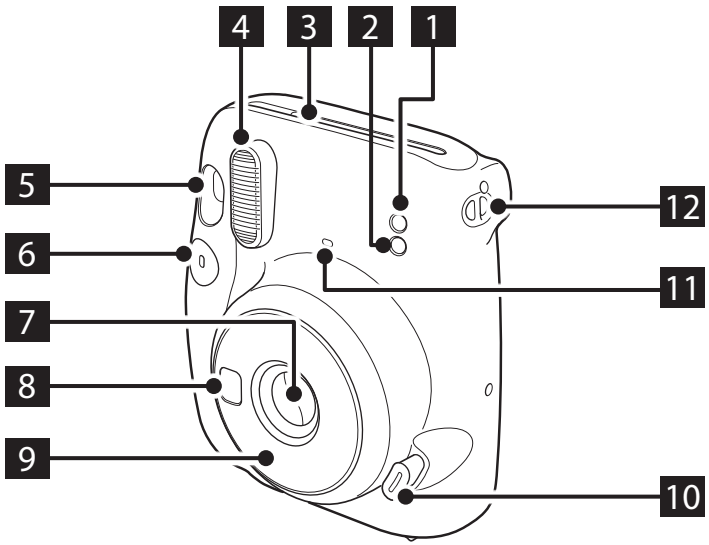

Тыльная сторона

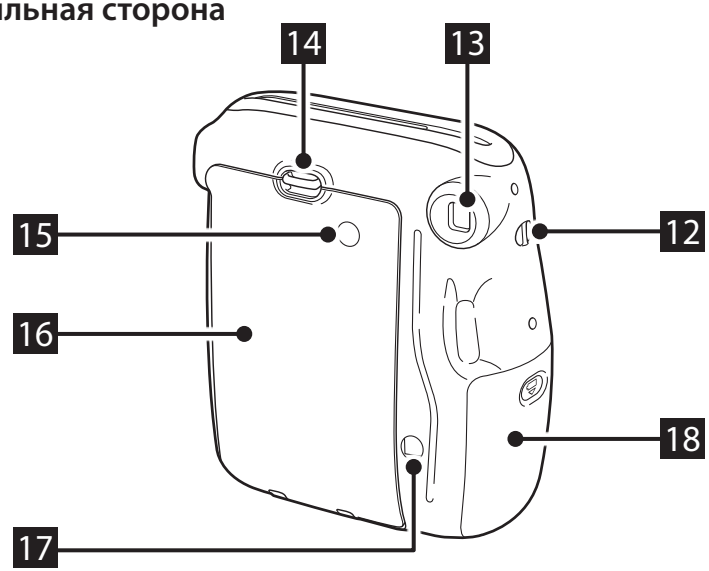

1 Светочувствительный датчик AE
2 Светочувствительный датчик вспышки
3 Отверстие для вывода отпечатков
4 Лампа вспышки
5 Видоискатель
6 Кнопка спуска затвора
7 Крышка объектива/Объектив
8 Зеркало для автопортретов
9 Корпус объектива
10 Кнопка питания
11 Индикатор зарядки вспышки
12 Отверстие для ремешка
13 Окуляр видоискателя
14 Замок задней крышки
15 Окно подтверждения загрузки фотобумаги
16 Задняя крышка
17 Счетчик кадров
18 Крышка батарейного отсека

Съемка

Не открывайте заднюю крышку, пока не израсходуете фотобумагу. В противном случае оставшаяся фотобумага засветится и станет белой и будет непригодна для использования.

1 Вставьте батарейки и нажмите кнопку питания, чтобы включить фотокамеру.

Корпус объектива выдвигается, и индикатор зарядки вспышки мигает, а затем светится. (Мигание означает, что вспышка заряжается.)

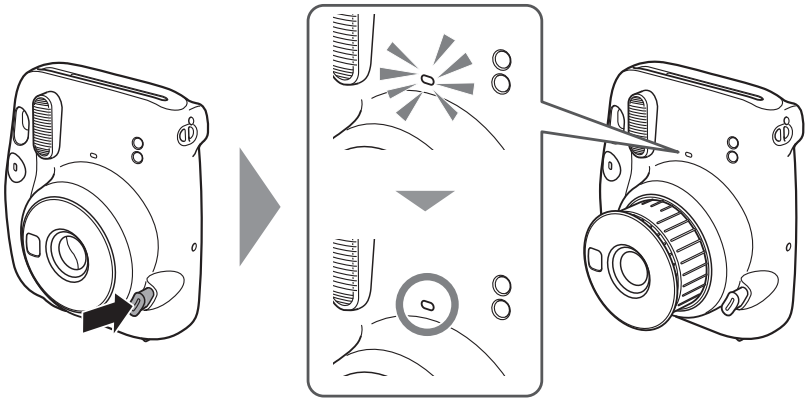

2 Возьмите фотокамеру, как показано на рисунке, наведите кадр, смотря в видоискатель и нажмите кнопку спуска затвора.

* Невозможно нажать кнопку спуска затвора, пока вспышка заряжается.

3 Когда звук выводимого листа фотобумаги прекращается, возьмитесь за край выведенного листа фотобумаги и извлеките его.

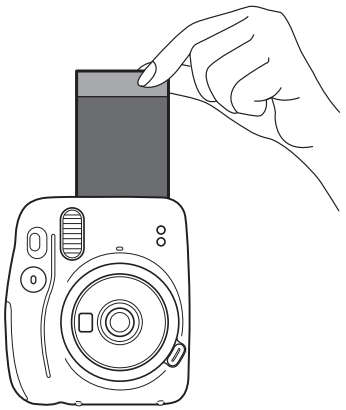

Число на счётчике кадров уменьшается, начиная с «10» после каждой фотографии. Когда листы кончатся, то есть, будет сделана последняя фотография, отобразится «0».

4 Когда закончите фотографировать, выключите фотокамеру, задвинув корпус объектива внутрь.

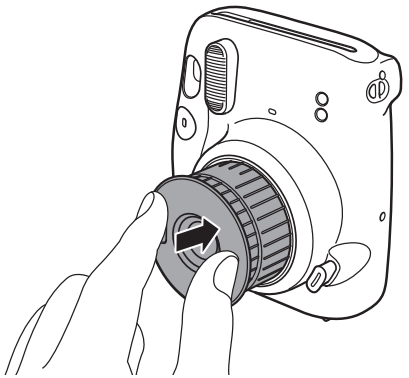

Если фотокамера работает со сбоями, извлеките батареи при включенном питании, а затем вставьте их снова, чтобы перезагрузить фотокамеру.

RU

Съемка в режиме автопортрета (селфи)

Чтобы переключиться из режима автопортрета в обычный режим съемки, выключите фотокамеру, задвинув ствол объектива внутрь, а затем снова включите ее.

Съемка автопортрета

В режиме автопортрета можно сфотографировать себя, установив композицию с помощью зеркала для автопортретов, расположенного на корпус панели фотокамеры.

1 Выдвигайте ствол объектива, пока не появится метка SELFIE ON.

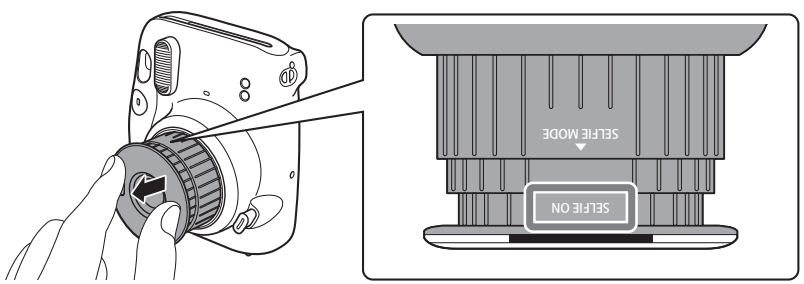

Выдвигайте ствол объектива, пока не появится метка SELFIE ON.

2 Крепко держите фотокамеру обеими руками, чтобы ваше лицо находилось на расстоянии от 30 до 50 см от края объектива.

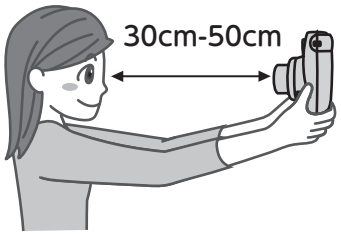

3 Проверьте композицию с помощью зеркала для автопортрета, а затем нажмите кнопку спуска затвора, чтобы сделать снимок.

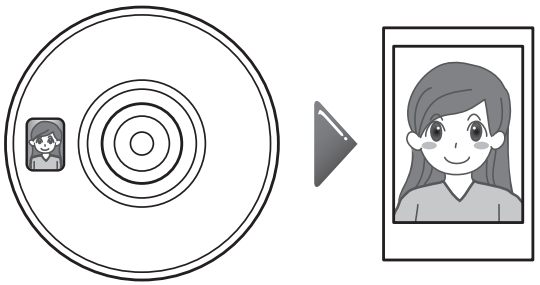

Съемка крупным планом

В случае съемки в режиме автопортрета можно приблизить фотокамеру к объекту и снять его крупным планом.

1 Выдвигайте ствол объектива, пока не появится метка SELFIE ON.

2 Держите фотокамеру так, чтобы метка ○ в видоискателе находилась немного правее и выше от центра объекта, а затем нажмите кнопку спуска затвора, чтобы сделать снимок.

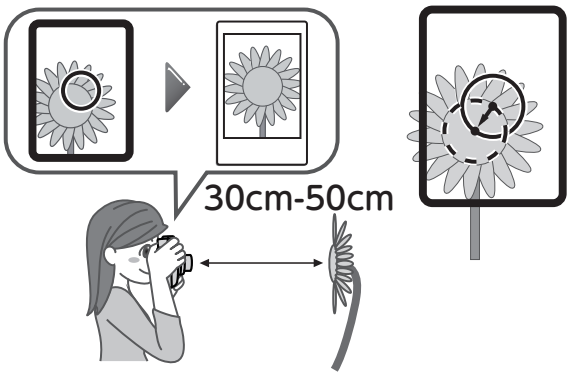

RU

Меры предосторожности при съемке

Меры предосторожности при удерживании фотокамеры

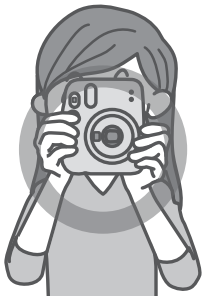

Правильный способ держать фотокамеру

Не закрывайте лампу вспышки пальцем

Не закрывайте светочувствительный датчик вспышки и светочувствительный датчик AE пальцем

- Следите за тем, чтобы палец или ремешок не закрывали светочувствительный датчик вспышки, светочувствительный датчик AE, лампу вспышки, объектив или отверстие для вывода отпечатков.
- Держите фотокамеру так, чтобы при съемке в горизонтальной ориентации лампа вспышки находилась сверху.
- Не снимайте в местах, где съемка со вспышкой запрещена.
- Не захватывайте корпус объектива, когда держите фотокамеру. Это может ухудшить качество готовых фотографий.
- Смотрите в видоискатель так, чтобы метка ◯ в видоискателе появилась в центре.
- Следите за тем, чтобы не касаться объектива, когда нажимаете кнопку спуска затвора.

Расстояния для обычного режима и режима автопортрета

- В обычном режиме снимайте на расстоянии не менее 0,5 м от объекта съемки. Эффективный диапазон работы вспышки достигает приблизительно 2,7 м.
- Когда держите фотокамеру ближе чем на 0,5 м от объекта съемки, используйте режим автопортрета. Используйте режим автопортрета, чтобы снимать крупным планом в диапазоне от 30 до 50 см.

Состояния индикатора зарядки вспышки и способы исправления ошибок

Состояние индикатора зарядки вспышки	Описание
Горит	Готовность к съемке.
Мигает медленно	Идет зарядка вспышки. Пожалуйста, подождите, пока не загорится индикатор зарядки вспышки. Полная зарядка обычно занимает от 3 до 10 секунд.
Мигает быстро	Произошла ошибка.

Основные ошибки	Причина и решение
Ошибка при проверке батареи	Вспышка не заряжается из-за недостаточного напряжения батарей. Замените батареи новыми.
Фотобумага застряла	Не прикладывайте усилий для извлечения фотобумаги. Извлечение и повторная установка батарей при включенном питании может привести к выведению фотобумаги.

Меры предосторожности

- **Используйте это изделие и его аксессуары исключительно для фотосъемки.**
- **Данное изделие разработано с учетом требований безопасности, но, пожалуйста, внимательно прочитайте указанные далее меры предосторожности и затем правильно используйте изделие.**
- **После прочтения храните руководство пользователя в легкодоступном месте, чтобы к нему можно было обращаться в случае необходимости.**

⚠ ПРЕДУПРЕЖДЕНИЕ

Указывает на ситуацию, которая может привести к смерти или серьезным травмам, если ее игнорировать или действовать неправильно.

- Не разбирайте это изделие. Возможно поражение электрическим током.
- Не прикасайтесь к этому изделию, если его внутренняя часть открыта из-за падения и т. п. В этом изделии используется высоковольтная схема, которая может привести к поражению электрическим током.
- Если вы заметили что-либо нехарактерное, например, что фотокамера (или элементы питания) нагревается, из нее идет дым или запах гари, немедленно извлеките батарейки. Возможно возгорание или опасность получения ожогов (будьте осторожны, чтобы не обжечься при извлечении элементов питания).
- Никогда не фотографируйте со вспышкой людей, едущих на велосипеде, за рулем автомобиля, на скейтборде, на лошади и в других подобных ситуациях. Вспышка может испугать или отвлечь внимание человека, напугать животное, что может стать причиной несчастного случая.
- Если уроните фотокамеру в воду или внутрь фотокамеры попадет вода, металлический или другой посторонний предмет, немедленно извлеките батареи. Это может привести к перегреву или возгоранию.
- Не используйте фотокамеру в помещениях с высокой концентрацией горючего газа и рядом с бензином, растворителями и другими легко испаряющимися веществами, которые могут испускать опасные пары. Несоблюдение этого требования может привести к взрыву или возгоранию.
- Храните изделие там, где до него не смогут добраться младенцы и маленькие дети. Несоблюдение этого требования может привести к травмированию.
- Не разбирайте и не нагревайте батареи, не бросайте их в огонь и не закорачивайте их. Батареи могут разрушиться.
- Используйте только батарейки AA (LR6). При использовании других батарей может произойти перегревание или возгорание.
- Храните батарейки в недоступном для маленьких детей месте. Ребенок может случайно проглотить батарею. В случае проглатывания батареи немедленно обратитесь к врачу.

⚠ ВНИМАНИЕ!

Указывает на ситуацию, которая может привести к травме, если ее игнорировать или действовать неправильно.

- Не мочите это изделие и не прикасайтесь к нему мокрыми руками. Возможно поражение электрическим током.
- Срабатывание вспышки слишком близко к глазам может привести к кратковременному ухудшению зрения. Соблюдайте осторожность при фотографировании маленьких детей.
- Будьте осторожны, чтобы не ошибиться с полярностью ⊕ и ⊖ при установке батарей AA (LR6). Повреждения фотокамеры или вытекание жидкости из батарей могут привести к порче находящихся рядом предметов.
- Не касайтесь подвижных деталей внутри фотокамеры. Это может привести к травмам.

RU

Уход за изделием

■ Уход за фотокамерой

1. Фотокамера является точным инструментом, поэтому берегите ее от намокания, падения и ударной нагрузки. Кроме того, не держите фотокамеру в местах, где в нее может попадать песок.
2. Перед использованием имеющегося в продаже ремешка проверьте его прочность. Будьте особенно осторожны при использовании ремешка для мобильных телефонов и смартфонов, потому что такие ремешки предназначены для легких устройств.
3. Если фотокамера не будет использоваться в течение долгого времени, извлеките батареи и поместите фотокамеру в место, защищенное от воздействия тепла, пыли и влаги.
4. Очищайте окно видоискателя и т. п. от грязи и пыли с помощью груши, осторожно протирая его салфеткой из мягкой ткани.
5. Не используйте растворители, такие как ацетон или спирт, для вытирания загрязнений.
6. Не оставляйте фотокамеру, даже ненадолго, в закрытом транспортном средстве или другом жарком или влажном месте, на пляже и т.д.
7. Газообразные средства от моли, такие как нафталин, будут неблагоприятно воздействовать на фотокамеру и фотобумагу. Не храните фотокамеру и фотобумагу в комоде и т. п. с нафталином.
8. Диапазон рабочих температур этой фотокамеры составляет от +5 °C до +40 °C.
9. Эта фотокамера может иногда работать со сбоями, так как она управляется микропроцессором. В случае неисправности выньте, а затем снова вставьте батареи, чтобы перезагрузить фотокамеру.

RU

■ Обращение с фотобумагой instax mini и фотографиями

Дополнительную информацию по обращению с фотобумагой и фотографиями см. в инструкциях на упаковке фотобумаги для моментальной печати instax mini от FUJIFILM.

1. Храните фотобумагу в прохладном месте. В частности, не оставляйте фотобумагу в месте с очень высокой температурой, например, в закрытом автомобиле, в течение длительного времени.
2. Используйте фотобумагу как можно скорее после ее установки в фотокамеру.
3. Если фотобумага хранилась в местах с очень низкой или высокой температурой, перед съемкой дайте ей адаптироваться к нормальной температуре.
4. Используйте фотобумагу до истечения срока годности, указанного на упаковке.
5. Не подвергайте фотобумагу рентгеновскому облучению, например, при проверке багажа в аэропорту. Неиспользованная фотобумага восприимчива к воздействию запотевания и т. п. Рекомендуется перевозить фотобумагу на самолете в ручной клади (для получения дополнительной информации обратитесь в соответствующий аэропорт).
6. Старайтесь не воздействовать на фотографии ярким светом и храните их в прохладном и сухом месте.
7. Не делайте отверстия в фотобумаге, не рвите и не разрезайте ее. Не используйте поврежденную фотобумагу.
8. Не режьте и не разъединяйте фотобумагу для этой фотокамеры, поскольку она содержит черную едкую щелочную пасту. Особенно тщательно следите за тем, чтобы фотобумага не попала в рот маленьким детям или на язык домашним животным. Также не допускайте попадания пасты на кожу и одежду.
9. Если случайно прикоснулись к пасте неиспользованной фотобумаги, немедленно смойте ее большим количеством воды. Если паста попала в глаза или рот, промойте пораженную область и обратитесь за медицинской помощью. Щелочные свойства этой фотобумаги ослабнут приблизительно через 10 минут после того, как фотография будет извлечена из фотокамеры.

■ Меры предосторожности при обращении с фотобумагой и готовыми фотографиями

Дополнительную информацию см. в инструкциях на упаковке фотобумаги для моментальной печати instax mini от FUJIFILM.

CE	Маркировка «CE» означает, что данное изделие соответствует требованиям Европейского Союза (ЕС) в отношении безопасности, здравоохранения, защиты окружающей среды и прав потребителей. («CE» — это сокращение от Conformité Européenne (Европейский сертификат соответствия)).

■ Символы, показывающие соответствие этого изделия нормативным требованиям, расположены на внутренней стороне задней крышки фотокамеры.

Утилизация электрического и электронного оборудования в домашних хозяйствах
Утилизация отработанного электрического и электронного оборудования
(Применимо в Европейском Союзе и других европейских странах с системой раздельного сбора мусора)

Этот символ на изделии или в руководстве и в гарантийных документах и/или на упаковке изделия означает, что данное изделие по окончании своего срока службы не должно утилизироваться как бытовые отходы. Вместо этого оно должно быть сдано в соответствующий приемный пункт переработки электрического и электронного оборудования. Правильная утилизация этого устройства поможет предотвратить возможные негативные последствия для окружающей среды и здоровья людей, которые могли бы быть вызваны неправильной утилизацией данного устройства.
Переработка материалов поможет сохранить природные ресурсы. Для получения более подробной информации о переработке этого изделия обращайтесь в местные органы власти, службу сбора бытовых отходов или в магазин, где приобретено это изделие.
В странах за пределами Европейского союза: если вы хотите утилизировать данное изделие, пожалуйста, свяжитесь с местными властями и уточните правила утилизации.

Этот символ на батареях или аккумуляторах указывает на то, что эти батареи не относятся к бытовым отходам.

Для покупателей в Турции:
EEE соответствует Директиве.

RU

Технические характеристики

Фотобумага	Фотобумага для моментальной печати instax mini производства FUJIFILM
Размер фотоснимка	62 мм × 46 мм
Объектив	Двухкомпонентный, двухэлементный объектив, f = 60 мм, 1:12,7
Видоискатель	Видоискатель реального изображения, 0,37-кратное увеличение, с точкой фокусировки
Диапазон съемки	0,3 м и более (используйте режим автопортрета для 0,3–0,5 м)
Затвор	Электронный затвор с программным управлением 1/2–1/250 сек. Медленная синхронизация при слабом освещении
Управление экспозицией	Автоматическое, LV 5,0–14,5 (ISO 800)
Вывод фотографий	Автоматический
Время проявления фотобумаги	Прибл. 90 секунд (время зависит от температуры окружающей среды)
Вспышка	Постоянно срабатывающая вспышка (автоматическая регулировка освещенности), время перезарядки: 6,5 секунды или менее (при использовании новых батарей), эффективный диапазон работы вспышки: 0,3–2,7 м
Питание	Две щелочные батареи типа AA (LR6), емкость: прибл. 10 картриджей instax mini по 10 листов в каждом
Время автоматического выключения питания	Через 5 минут
Прочее	Включает счётчик кадров и окно подтверждения загрузки фотобумаги
Размеры	107,6 mm × 121,2 mm × 67,3 mm
Масса	293 г (без батарей, ремешка и фотобумаги)

Информация для отслеживания в Российской Федерации

Производитель: FUJIFILM Corporation
Адрес: 7-3, Akasaka 9-Chome, Minato-ku, Tokyo
Страна: ЯПОНИЯ
Официальный представитель в России:
ООО «ФУДЖИФИЛЬМ РУС»
Адрес: 1-й Магистральный тупик, д. 5А, Москва, 123290
Страна: Россия
Сайт: http://www.fujifilm.ru
http://www.instaxmini.ru

RU

- **Per la modalità di inserimento delle batterie e per quella di inserimento e rimozione di un instax mini film pack, vedere le pagine da 3 a 6.**

Nomi delle parti

Parte anteriore

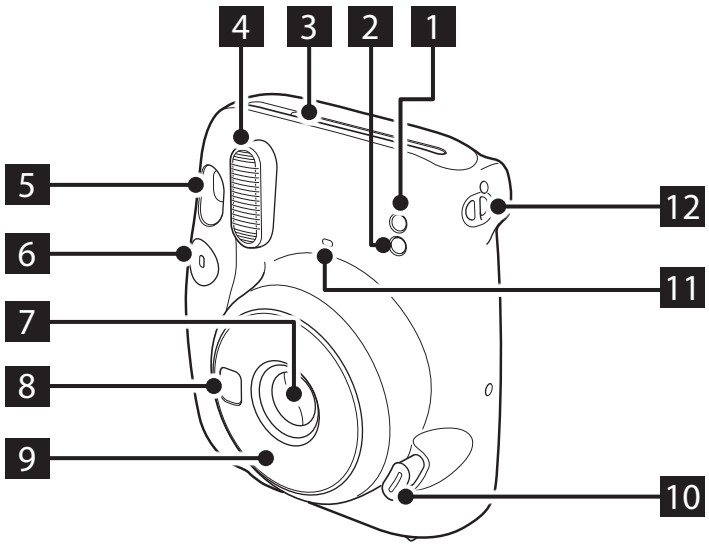

Parte posteriore

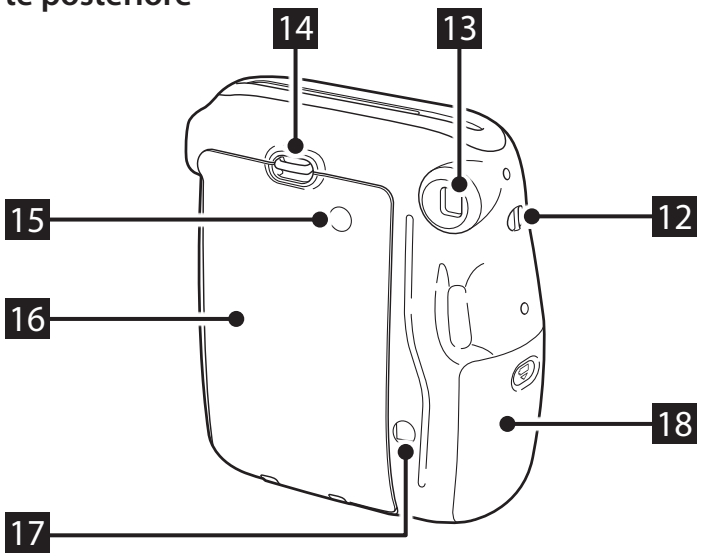

1 Sensore luminosità AE
2 Sensore luminosità flash
3 Slot di espulsione del film
4 Flash
5 Mirino
6 Pulsante di scatto
7 Copriobiettivo/Obiettivo
8 Specchio selfie
9 Obiettivo
10 Pulsante di accensione
11 Spia di ricarica flash
12 Occhiello per cinturino
13 Oculare mirino
14 Blocco coperchio posteriore
15 Finestra di conferma presenza film
16 Coperchio posteriore
17 Contatore pellicola
18 Coperchio batteria

Scatto di foto

Non aprire il coperchio posteriore finché non si è esaurita la pellicola. Altrimenti, la parte rimanente della pellicola verrà esposta, diventerà bianca e non potrà più essere utilizzata.

1 Una volta caricate le batterie, premere il pulsante di accensione per accendere la fotocamera.

L'obiettivo si estende e la spia di carica del flash lampeggia e quindi si accende. (Il lampeggio indica che il flash si sta caricando.)

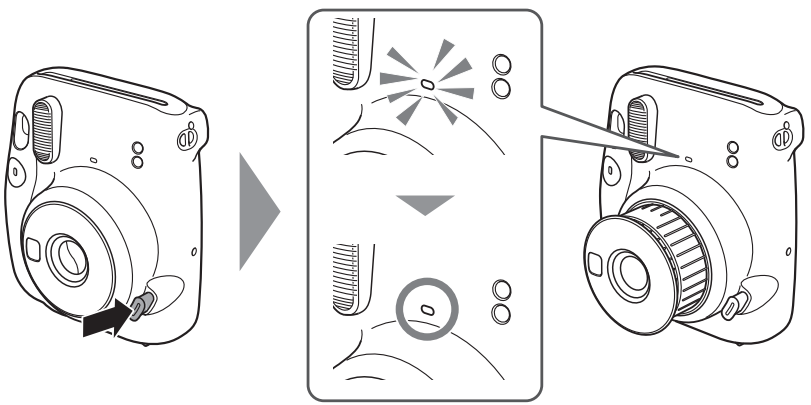

2 Impugnare la fotocamera, guardare attraverso il mirino della fotocamera per inquadrare la scena desiderata, quindi premere il pulsante di scatto.

* Non è possibile premere il pulsante di scatto mentre il flash si sta caricando.

3 Quando il suono dell'espulsione della pellicola si interrompe, afferrare il bordo della pellicola espulsa ed estrarre la pellicola.

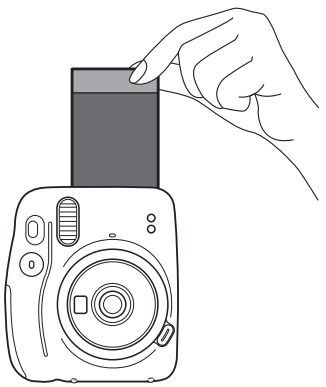

Il contatore pellicola diminuisce in ordine numerico, contando alla rovescia da "10" con ciascuna foto scattata. "0" verrà visualizzato al termine della pellicola e dopo che è stata scattata l'ultima foto.

4 Dopo aver finito di scattare foto, spegnere la fotocamera spingendo di nuovo all'interno il obiettivo.

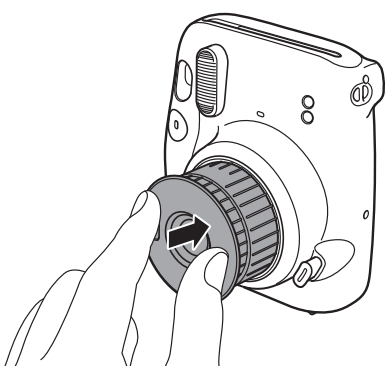

Se la fotocamera non funziona correttamente, rimuovere le batterie mentre l'alimentazione è accesa e quindi reinserirle per ripristinare la fotocamera.

IT

Scatto in modalità selfie

Per passare dalla modalità selfie alla normale modalità di ripresa, spegnere la fotocamera spingendo di nuovo all'interno l'obiettivo e quindi riaccenderla.

Scatto di un autoritratto

Se si riprende in modalità selfie, è possibile scattare un autoritratto utilizzando lo specchio selfie sulla parte anteriore della fotocamera per confermare l'esposizione.

1 Estrarre l'obiettivo fino a quando non appare il riferimento SELFIE ON.

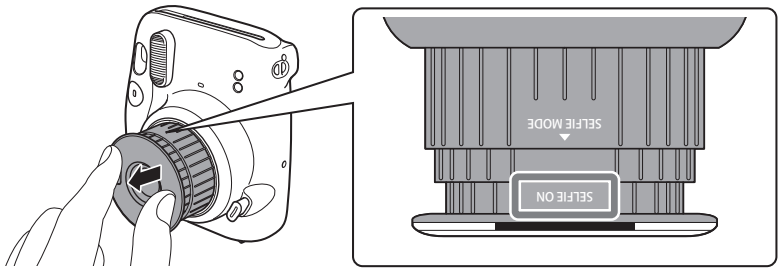

Estrarre l'obiettivo fino a quando non appare il riferimento SELFIE ON.

2 Tenere saldamente la fotocamera con entrambe le mani in modo che il volto si trovi a una distanza da 30 a 50 cm dall'estremità dell'obiettivo.

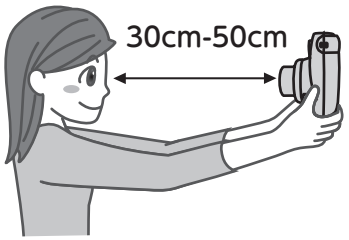

3 Se l'inquadratura riflessa nello specchio è corretta, quindi premere il pulsante di scatto per scattare la foto.

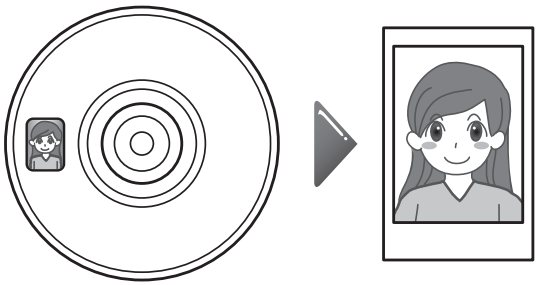

Scatto di un primo piano

Se si riprende in modalità selfie, è possibile avvicinare la fotocamera al soggetto e scattare un primo piano.

1 Estrarre l'obiettivo fino a quando non appare il riferimento SELFIE ON.

2 Tenere la fotocamera in modo che il riferimento ○ nel mirino si trovi leggermente in alto a destra rispetto al centro del soggetto, quindi premere il pulsante di scatto per scattare una foto.

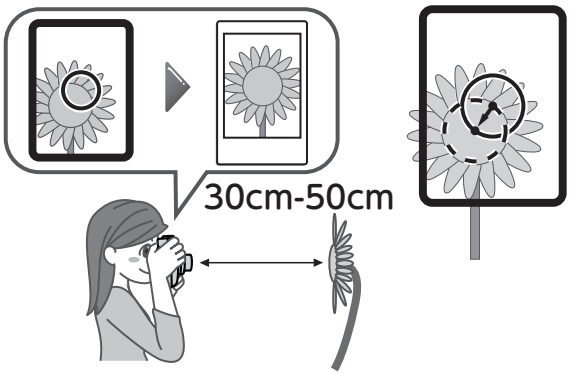

IT

Precauzioni per lo scatto di foto

Precauzioni per impugnare la fotocamera

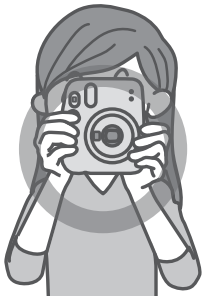

Modo corretto di tenere la fotocamera

Non coprire la finestra del flash con un dito

Non coprire il sensore di luminosità flash e il sensore di luminosità AE con un dito

- Accertarsi che un dito o la cinghia non coprano il sensore di luminosità flash, il sensore di luminosità AE, la finestra del flash, l'obiettivo o lo slot di espulsione pellicola.
- Impugnare la fotocamera in modo che la finestra del flash si trovi in alto quando si scatta una foto orizzontale.
- Non scattare foto in luoghi in cui è vietata la fotografia con flash.
- Non afferrare l'obiettivo quando si impugna la fotocamera. Le foto finite potrebbero essere alterate negativamente.
- Guardare nel mirino in modo che il riferimento ◯ nel mirino appaia al centro.
- Quando si preme il pulsante di scatto, fare attenzione a non toccare l'obiettivo.

Distanze consigliata per la modalità normale e la modalità selfie

- In modalità normale, scattare una foto a una distanza di almeno 0,5 m dal soggetto. La portata effettiva del flash va fino a circa 2,7 m.
- Quando si impugna la fotocamera a una distanza inferiore a 0,5 m dal soggetto, utilizzare la modalità selfie. Utilizzare la modalità selfie per acquisire un primo piano nell'intervallo da 30 a 50 cm.

Stati della spia di ricarica flash e soluzioni degli errori

Stato spia di ricarica flash	Descrizione
Accesa	Pronta a scattare una foto.
Lampeggia lentamente	Il flash si sta caricando. Attendere fino all'accensione della spia di ricarica flash. Il completamento della ricarica richiede normalmente da 3 a 10 secondi.
Lampeggia rapidamente	Si è verificato un errore.

Errori principali	Causa e soluzione
Controllo batteria non riuscito	Non è possibile caricare il flash perché la tensione della batteria è insufficiente. Sostituire le batterie con altre nuove.
Pellicola inceppata	Non estrarre forzatamente la pellicola. Rimuovere e reinserire le batterie mentre l'alimentazione è accesa potrebbe consentire l'espulsione della pellicola.

Precauzioni di sicurezza

- **Non utilizzare questo prodotto e i suoi accessori per uno scopo diverso da quello dello scatto di foto.**
- **Questo prodotto è stato progettato pensando alla sicurezza, ma comunque leggere attentamente le seguenti precauzioni di sicurezza e quindi utilizzare il prodotto correttamente.**
- **Dopo aver letto questa Guida dell'utente, assicurarsi di conservarla in un luogo di facile accesso, dove sia possibile farvi riferimento ogni volta che è necessario.**

⚠ AVVERTENZA

Indica una questione che potrebbe causare morte o lesioni gravi se ignorata o gestita in modo errato.

Non smontare questo prodotto. Potrebbero verificarsi scosse elettriche.

Non toccare questo prodotto se la parte interna viene esposta a causa di cadute, ecc. Questo prodotto contiene circuiti ad alta tensione che potrebbero causare scosse elettriche.

Se si nota qualche anomalia, per esempio la fotocamera (la batteria) si surriscalda, emette fumo o produce un odore di bruciato, rimuovere immediatamente le batterie. Potrebbero verificarsi incendi o ustioni (fare attenzione a non ustionarsi durante la rimozione delle batterie).

Non scattare mai foto con flash di persone che vanno in bicicletta, sono alla guida di auto, usano uno skateboard, si trovano a cavallo e simili. Il flash può sorprendere e distrarre il conducente e spaventare gli animali, o causare in altro modo un incidente.

Se la fotocamera dovesse cadere in acqua o se l'acqua, pezzi di metallo o altri oggetti estranei dovessero penetrare all'interno della fotocamera, rimuovere immediatamente le batterie. Potrebbero verificarsi dei cortocircuiti e causare incendi.

Non utilizzare la fotocamera in luoghi in cui vi sono gas infiammabili, nei pressi di benzina, benzene, solventi per vernici o altre sostanze instabili che possono sprigionare vapori pericolosi. La mancata osservanza potrebbe provocare esplosioni o incendi.

Conservare il prodotto fuori dalla portata di neonati e bambini piccoli. Potrebbero verificarsi lesioni.

Non smontare o riscaldare le batterie, non gettarle nel fuoco o metterle in cortocircuito elettrico. Le batterie potrebbero rompersi.

Utilizzare solo batterie AA (LR6). Potrebbero verificarsi generazione di calore o incendi se si utilizzano altre batterie.

Tenere le batterie fuori dalla portata dei neonati. Un neonato potrebbe ingoiare accidentalmente una batteria. In caso di ingestione di una batteria, consultare immediatamente un medico.

⚠ ATTENZIONE

Indica una questione che potrebbe causare lesioni o danni fisici se ignorata o gestita in modo errato.

Non bagnare questo prodotto, né maneggiarlo con le mani bagnate. Potrebbero verificarsi scosse elettriche.

L'utilizzo di un flash troppo vicino agli occhi di una persona potrebbe influenzarne negativamente la vista per un breve periodo. Fare attenzione quando si scattano foto di neonati e bambini piccoli.

Fare attenzione a non commettere errori con le polarità ⊕ e ⊖ quando si inseriscono le batterie AA (LR6). Potrebbero verificarsi danni all'ambiente circostante a causa di danni alla fotocamera o fuoriuscita del liquido della batteria.

Non toccare le parti in movimento all'interno della fotocamera. Ciò potrebbe provocare lesioni.

Gestione

Gestione della fotocamera

1. La fotocamera è uno strumento di precisione, quindi non bagnarla, non lasciarla cadere o sottoporla a sole o fonti di calore. Inoltre, non posizionare la fotocamera in luoghi in cui sarà esposta a sabbia.
2. Prima di utilizzare un cinturino disponibile in commercio, controllare la resistenza del cinturino. Prestare particolare attenzione quando si utilizza un cinturino per telefoni cellulari e smartphone, perché tali cinturini sono realizzati per dispositivi leggeri. Si consiglia pertanto di utilizzare accessori originali.
3. Se non si utilizza la fotocamera per un periodo prolungato, rimuovere le batterie e riporla dove potrà evitare calore, polvere e umidità.
4. Togliere terra e polvere dalla finestra del mirino, ecc. con un soffiatore d'aria e strofinando delicatamente con un panno morbido.
5. Per rimuovere lo sporco, non utilizzare solventi, come diluenti o alcool.
6. Non lasciare la fotocamera in un veicolo a motore chiuso, in un altro luogo molto caldo, in un luogo umido, sulla spiaggia, ecc. per qualsiasi periodo di tempo.
7. Un gas antitarme, come il naftalene, influirà negativamente sulla fotocamera e sulla pellicola. Evitare di tenere la fotocamera e le pellicole in cassetti, ecc. insieme a palline antitarme.
8. L'intervallo delle temperature di funzionamento di questa fotocamera è compreso tra +5 °C e +40 °C.
9. La fotocamera potrebbe occasionalmente non funzionare correttamente perché è controllata da un microcomputer. In caso di malfunzionamento, rimuovere e reinserire le batterie per ripristinare la fotocamera.

Gestione di instax mini Film e delle foto

Per dettagli sulla gestione della pellicola e delle foto, vedere le istruzioni di FUJIFILM instax mini instant film.

1. Conservare la pellicola in un luogo fresco e asciutto. In particolare, non lasciare la pellicola in un luogo estremamente caldo, per esempio in un veicolo a motore chiuso, per un lungo periodo di tempo.
2. Utilizzare la pellicola il più presto possibile dopo averla inserita nella fotocamera.
3. Se la pellicola è stata tenuta in un luogo dove la temperatura è estremamente alta o bassa, prima di scattare le foto lasciare che si adegui alla temperatura normale.
4. Utilizzare la pellicola prima della data di scadenza riportata sulla confezione.
5. Evitare l'ispezione del bagaglio da stiva in aeroporto e altre forti esposizioni ai raggi X. La pellicola non utilizzata è suscettibile all'effetto di offuscamento, ecc. Raccomandiamo di trasportare le pellicole sugli aeromobili nel bagaglio a mano (per ulteriori informazioni, consultare l'aeroporto competente).
6. Evitare di esporre le foto a una luce forte e conservarle in un luogo fresco e asciutto.
7. Non praticare un foro nella pellicola né strappare o tagliare la pellicola. Non utilizzare una pellicola danneggiata.
8. Non tagliare o smontare la pellicola per questa fotocamera, perché contiene pasta alcalina nera caustica. Prestare particolare attenzione a non consentire che neonati o animali domestici si mettano la pellicola in bocca. Inoltre, fare attenzione in modo che la pasta non entri a contatto con la pelle e gli abiti.
9. Se si tocca accidentalmente la pasta di pellicola non utilizzata, lavarla via immediatamente con abbondante acqua. Se la pasta viene a contatto con gli occhi o la bocca, lavare l'area e quindi rivolgersi a un medico. L'alcalinità di questa pellicola si indebolisce 10 minuti circa dopo l'espulsione della foto dalla fotocamera.

■ Precauzioni sulla gestione della pellicola e di foto finite

Per i dettagli, vedere le istruzioni di FUJIFILM instax mini instant film.

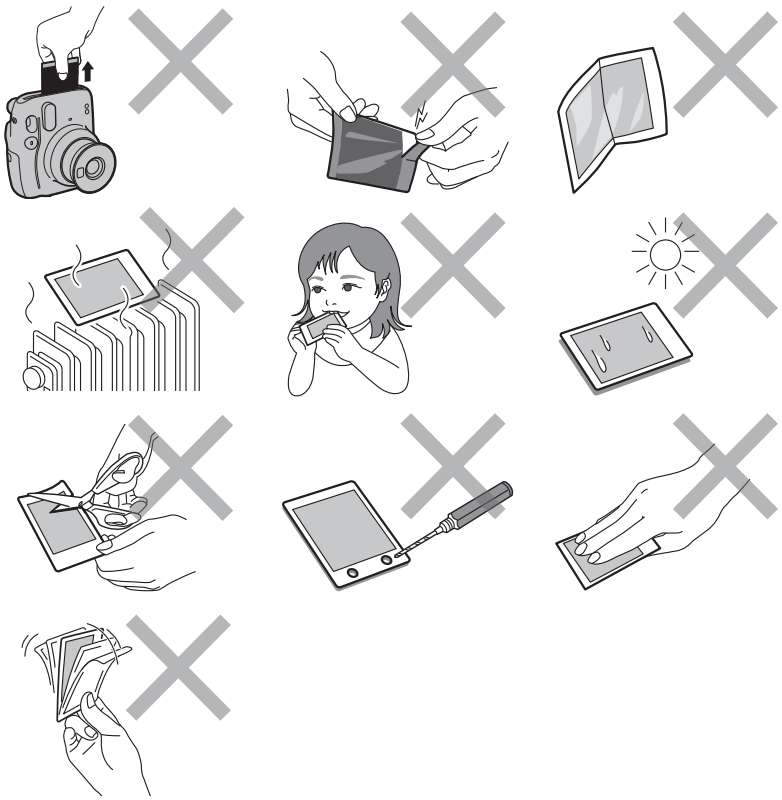

CE	Il marchio "CE" certifica che questo prodotto soddisfa i requisiti dell'Unione Europea (UE) per quanto riguarda la sicurezza, la salute pubblica, l'ambiente e la tutela dei consumatori. ("CE" è l'abbreviazione di Conformità Europea.)

■ I display della conformità alle normative richiesta per legge si trovano all'interno del coperchio posteriore della fotocamera.

Smaltimento di apparecchiature elettriche ed elettroniche in abitazioni private
Smaltimento di attrezzature elettriche ed elettroniche usate
(applicabile nell'Unione Europea e in altri Paesi europei con sistemi di raccolta differenziata)

Questo simbolo sul prodotto, oppure nel manuale e nella garanzia e/o sulla confezione, indica che il prodotto non deve essere trattato come rifiuto domestico. Dovrà essere portato invece presso un punto di raccolta applicabile per il riciclaggio di apparecchiature elettriche ed elettroniche. Assicurandosi che questo prodotto sia smaltito correttamente si contribuirà a prevenire potenziali conseguenze negative per l'ambiente e la salute umana, che potrebbero altrimenti essere causate da un inappropriato smaltimento del prodotto.
Il riciclaggio dei materiali aiuterà a conservare le risorse naturali. Per informazioni più dettagliate sul riciclaggio di questo prodotto, contattare l'ufficio locale competente, il servizio di smaltimento dei rifiuti domestici o il negozio presso il quale è stato acquistato il prodotto.
In Paesi al di fuori dell'UE: se si desidera smaltire questo prodotto, contattare le autorità locali per conoscere le modalità di smaltimento corrette.

Questo simbolo sulle batterie o sugli accumulatori indica che tali batterie non devono essere smaltite come rifiuti domestici.

Per i clienti in Turchia:

EEE conforme alla Direttiva.

IT

Caratteristiche

Pellicola	FUJIFILM instax mini instant film
Dimensioni della foto	62 mm × 46 mm
Obiettivo	2 componenti, 2 elementi, f = 60 mm, 1:12,7
Mirino	Rilevatore di immagini reali, 0,37×, con punto di destinazione
Gamma di ripresa	0,3 m e oltre (utilizzare la modalità selfie da 0,3 m a 0,5 m)
Otturatore	Otturatore elettronico programmato Da 1/2 a 1/250 sec. Sincro lento per scarsa luminosità
Controllo esposizione	Automatico, da Lv 5,0 a 14,5 (ISO 800)
Espulsione del film	Automatica
Tempo di sviluppo pellicola	Circa 90 secondi (varia in base alla temperatura ambiente)
Flash	Flash ad attivazione costante (regolazione automatica della luce), tempo di riciclo: 6,5 secondi o meno (quando si usano batterie nuove), portata del flash effettiva: da 0,3 a 2,7 m
Alimentazione	Due batterie alcaline formato AA (LR6), capacità: circa 10 instax mini film pack da 10 scatti ciascuno
Tempo di spegnimento automatico	Dopo 5 minuti
Altro	Include contatore di pellicola e finestra di conferma del film pack
Dimensioni	107,6 mm × 121,2 mm × 67,3 mm
Peso	293 g (senza batterie, cinturino e pellicola)

Informazioni per la tracciabilità in Europa
Produttore: FUJIFILM Corporation
Indirizzo, città: 7-3, Akasaka 9-Chome, Minato-ku, Tokyo
Paese: GIAPPONE
Rappresentante autorizzato in Europa:
FUJIFILM EUROPE GMBH
Indirizzo, città: Dusseldorf Heesenstrasse 31, 40549
Paese: Germania

IT

- **Zie pagina 3 tot 6 voor informatie over het plaatsen van de batterijen en het plaatsen en verwijderen van een instax mini filmpack.**

Namen van onderdelen

Voorkant

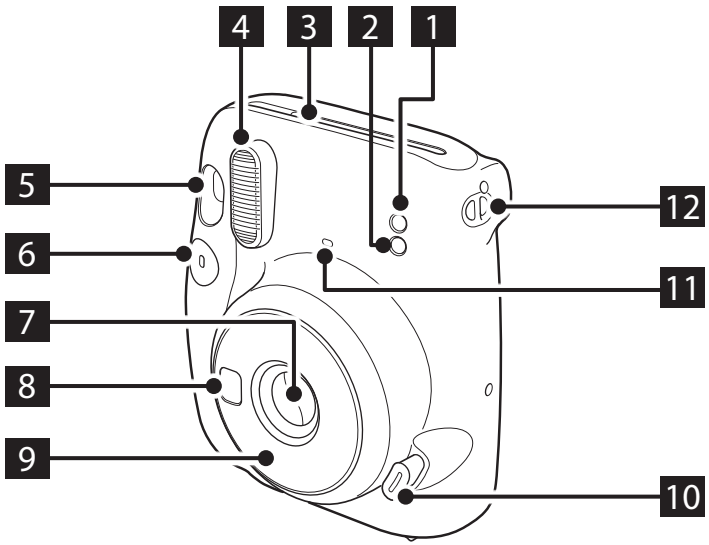

Achterkant

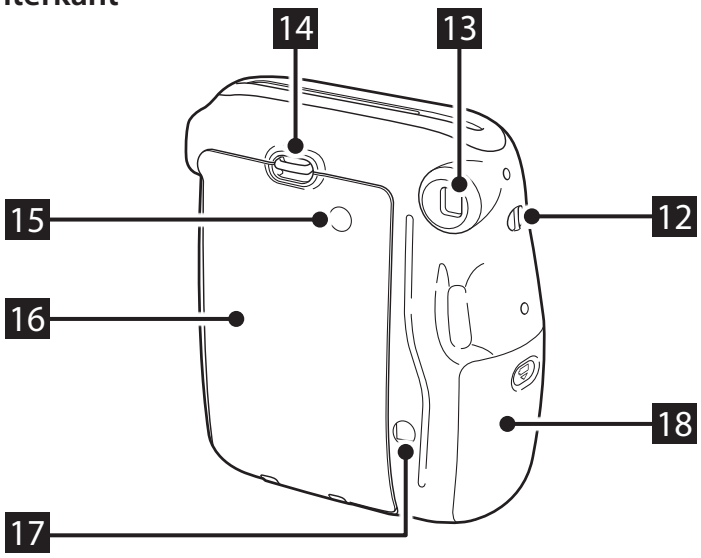

1 AE-lichtsensor
2 Flitslichtsensor
3 Filmuitwerpsleuf
4 Flitslampje
5 Zoeker
6 Ontspanknop
7 Lensdop
8 Selfiespiegel
9 Lens
10 Aan/uit-knop
11 Flitsoplaadlampje
12 Riemoogje
13 Oculair van zoeker
14 Vergrendeling achterklep
15 Filmbevestigingsvenster
16 Achterklep
17 Filmteller
18 Batterijdeksel

Foto’s maken

Open de achterklep niet voordat u de film hebt opgebruikt. Anders wordt de rest van de film blootgesteld aan licht en wordt deze wit, en kan hij niet meer worden gebruikt.

1 Nadat de batterijen zijn geplaatst, drukt u op de aan/uit-knop om de camera in te schakelen.

De lens schuift uit en het flitslampje knippert en gaat vervolgens branden. (Knipperen geeft aan dat de flitser wordt opgeladen.)

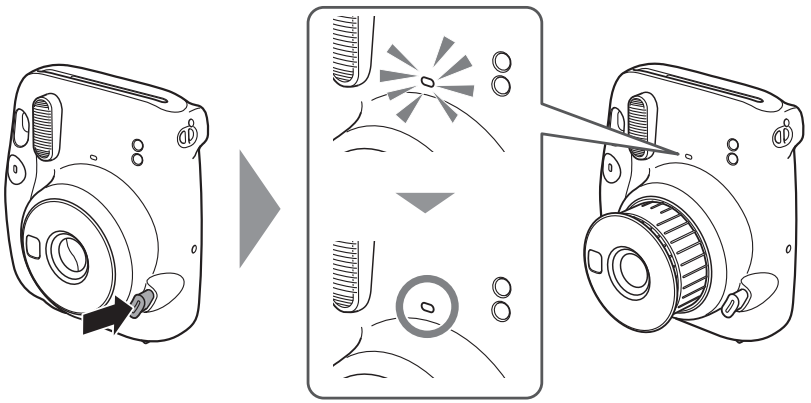

2 Houd de camera vast, kijk door de zoeker van de camera om de gewenste compositie te maken en druk op de ontspanknop.

* De ontspanknop kan niet worden ingedrukt terwijl de flitser wordt opgeladen.

3 Wanneer het geluid van de film die wordt uitgeworpen stopt, pakt u de rand van de uitgeworpen film vast en haalt u de film eruit.

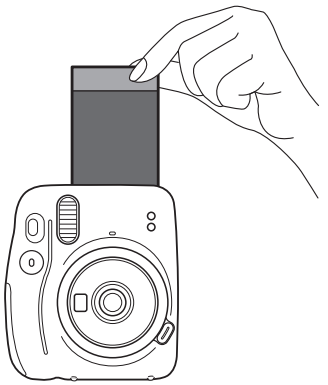

De filmteller telt terug in numerieke volgorde en telt af vanaf „10” bij elke genomen foto. „0” wordt weergegeven wanneer de film „op is” en nadat de laatste foto is gemaakt.

4 Wanneer u klaar bent met het maken van foto’s, schakelt u de camera uit door de lens weer in te drukken.

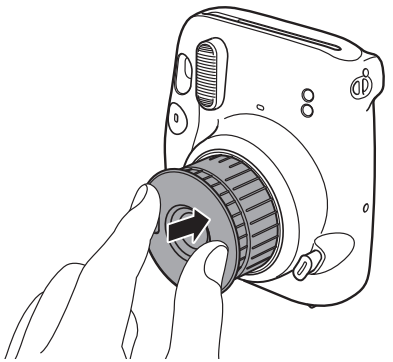

Als de camera niet goed werkt, verwijdert u de batterijen terwijl de camera is ingeschakeld en plaatst u deze opnieuw om de camera te resetten.

NL

Een foto maken in de Selfiestand

Om van de selfiestand naar de normale opnamestand te schakelen, schakelt u de camera uit door de lens weer in te drukken en schakelt u hem weer in.

Een foto van uzelf maken

Als u in de selfiestand fotografeert, kunt u een foto van uzelf maken met behulp van de selfiespiegel aan de voorzijde van de camera om uw belichting te bevestigen.

1 Trek de lens naar buiten totdat het teken SELFIE ON verschijnt.

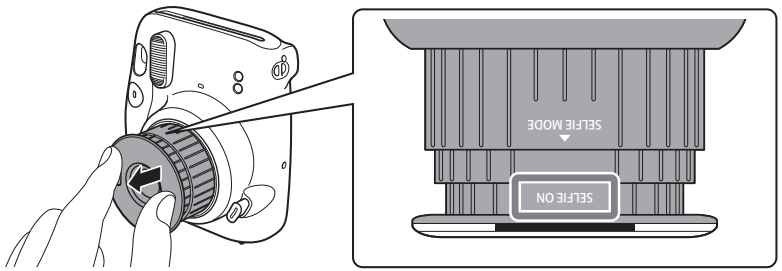

Trek de lens naar buiten totdat het teken SELFIE ON verschijnt.

2 Houd de camera stevig vast met beide handen zodat uw gezicht 30 tot 50 cm van het uiteinde van de lens komt.

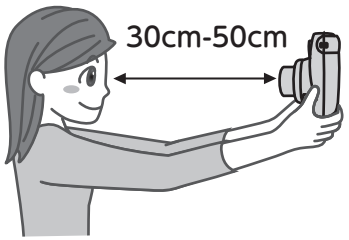

3 Bevestig de compositie met behulp van de selfiespiegel en druk vervolgens op de ontspanknop om de foto te maken.

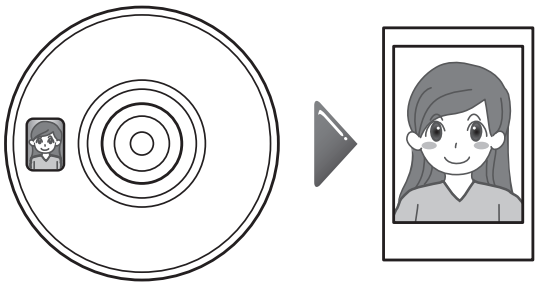

Maak een close-up

Als u in de selfiestand fotografeert, plaatst u de camera dicht bij het onderwerp om een close-up te maken.

1 Trek de lens naar buiten totdat het teken SELFIE ON verschijnt.

2 Houd de camera zo dat de markering ○ in de zoeker iets rechtsboven in het midden van het onderwerp staat en druk vervolgens op de ontspanknop om een foto te maken.

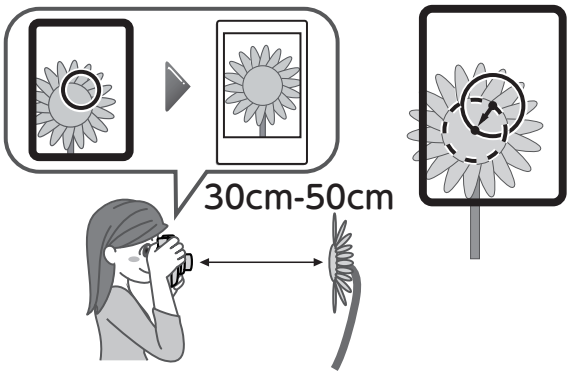

NL

Voorzorgsmaatregelen voor het nemen van foto's

Voorzorgsmaatregelen voor het vasthouden van de camera

Correcte manier om vast te houden

Bedek het flitslicht niet met uw vinger

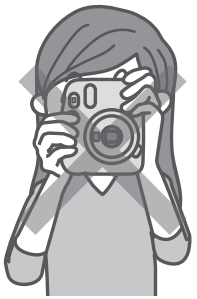

Bedek de flitslichtsensor en de AE-lichtsensor niet met uw vinger

NL

- Zorg ervoor dat uw vinger of de riem de flitslichtsensor, AE-lichtsensor, flitslampvlak, lens of filmuitwerpsleuf niet bedekt.
- Houd de camera zo dat de flitslamp naar boven wijst wanneer u een horizontale foto maakt.
- Maak geen foto's op locaties waar flitsfotografie verboden is.
- Pak de lens niet vast wanneer u de camera vasthoudt. De voltooide foto's kunnen negatief worden beïnvloed.
- Kijk in de zoeker zodat de markering ◯ in de zoeker in het midden verschijnt.
- Wees voorzichtig dat u de lens niet aanraakt wanneer u de ontspanknop indrukt.

Afstanden voor Normale stand en Selfiestand

- Maak in de normale stand een foto op een afstand van ten minste 0,5 m van het onderwerp. Het effectieve flitsbereik is tot ongeveer 2,7 m.
- Gebruik de selfiestand als u de camera op minder dan 0,5 m van het onderwerp houdt. Gebruik de selfiestand om een close-up maken binnen het bereik van 30 tot 50 cm.

Statussen van knipperend laadlampje en het verhelpen van storingen

Status van knipperend laadlampje	Omschrijving
Brandt	Klaar om een foto te maken.
Langzaam knipperend	Het opladen van de flitser. Wacht tot het flitslaadlampje gaat branden. Het opladen duurt normaal 3 tot 10 seconden om te voltooien.
Snel knipperend	Er is een fout opgetreden.

Voornaamste storingen	Oorzaak en oplossing
Batterijcontrole mislukt	De flitser kan niet worden opgeladen omdat de batterijspanning onvoldoende is. Vervang de batterijen door nieuwe.
Film vastgelopen	Trek de film niet met geweld naar buiten. Als u de batterijen verwijdert en opnieuw plaatst terwijl de stroom is ingeschakeld, kan de film worden uitgeworpen.

Veiligheidsmaatregelen

- **Gebruik dit product en zijn accessoires niet voor andere doeleinden dan het maken van foto's.**
- **Dit product is ontworpen met het oog op veiligheid, maar lees de volgende veiligheidsmaatregelen zorgvuldig door en gebruik het product vervolgens correct.**
- **Bewaar deze gebruikershandleiding na het lezen op een makkelijk bereikbare plaats waar u deze indien nodig kunt raadplegen.**

⚠ WAARSCHUWING

Dit duidt op een kwestie die kan leiden tot de dood of ernstig letsel als deze wordt genegeerd of onjuist wordt behandeld.

- Haal dit product niet uit elkaar. Elektrische schokken kunnen voorkomen.
- Raak dit product niet aan als de binnenkant ervan wordt blootgesteld door vallen, enz. Dit product heeft hoogspanningscircuits die een elektrische schok kunnen veroorzaken.
- Als u iets abnormaals opmerkt, zoals dat de camera (batterijen) heet worden, rook uitstoten of een brandlucht afgeven, verwijdert u de batterijen onmiddellijk. Er kan brand of er kunnen brandwonden ontstaan (let op dat u zich niet brandt wanneer u de batterijen verwijdert).
- Neem nooit foto's met flitser van mensen die fietsen, autorijden, skateboarden of op een paard rijden. De flitser kan schokkend zijn, afleiden, dieren afschrikken en anderszins een ongeluk veroorzaken.
- Als u de camera in het water laat vallen of als er water of een stuk metaal of een ander vreemd voorwerp in de camera terechtkomt, verwijdert u de batterijen onmiddellijk. Warmteontwikkeling of brand kan voorkomen.
- Gebruik deze camera niet op plaatsen met brandbaar gas of in de buurt van blootgestelde benzine, verfverdunner of andere onstabiele stoffen die gevaarlijke dampen kunnen afgeven. Doet u dit niet, dan kan dit leiden tot een explosie of brand.
- Bewaar uw camera buiten het bereik van baby's en kleine kinderen. Er kan letsel ontstaan.
- Haal de batterijen niet uit elkaar, verhit ze niet, gooi ze niet in een vuur en stel ze niet bloot aan elektrische kortsluiting. De batterijen kunnen barsten.
- Gebruik alleen AA (LR6) batterijen. Warmteontwikkeling of brand kan optreden als andere batterijen worden gebruikt.
- Houd batterijen buiten het bereik van baby's. Een baby kan per ongeluk een batterij inslikken. Raadpleeg onmiddellijk een arts als een batterij wordt ingeslikt.

⚠ LET OP

Dit duidt op een kwestie die kan leiden tot letsel of fysieke schade als deze wordt genegeerd of onjuist wordt behandeld.

- Dit product nooit nat maken of met natte handen gebruiken. Elektrische schokken kunnen voorkomen.
- Het gebruik van een flitser te dicht bij de ogen van een persoon kan op korte termijn van invloed zijn op de ogen. Wees voorzichtig bij het nemen van foto's van baby's en kleine kinderen.
- Let op dat u geen fouten maakt met de ⊕ en ⊖ polariteiten bij het plaatsen van de AA (LR6) batterijen. Beschadiging van de omgeving kan optreden als gevolg van beschadiging van de camera of lekkende batterijvloeistof.
- Raak geen bewegende delen binnenin de camera aan. Anders kunt u zich verwonden.

Gebruik

■ Gebruik van de camera

1. De camera is een precisie-instrument, dus zorg dat hij niet nat wordt, laat hem niet vallen en stel hem niet bloot aan schokken. Plaats de camera ook niet op een plek waar deze wordt blootgesteld aan zand.
2. Voordat u een in de handel verkrijgbare riem gebruikt, controleert u de sterkte ervan. Wees vooral voorzichtig bij het gebruik van een riem voor mobiele telefoons en smartphones, want dergelijke riemen zijn gemaakt voor lichtgewicht apparaten.
3. Als u uw camera gedurende een lange periode niet gebruikt, verwijder dan de batterijen en bewaar deze op een plek buiten bereik van hitte, stof en vocht.
4. Verwijder vuil en stof van het zoekvenster, enz. met een luchtblazer en door licht af te vegen met een zachte doek.
5. Gebruik geen oplosmiddelen zoals thinner of alcohol om vuil te verwijderen.
6. Laat de camera niet gedurende lange tijd achter in een gesloten motorvoertuig, een andere warme plaats, een vochtige plaats, op het strand enz.
7. Mottenafstotend gas zoals naftaleen kan uw camera en film nadelig beïnvloeden. Bewaar de camera en film niet in een ladekast enz. met mottenballen.
8. Het bereik van de gebruikstemperatuur van deze camera is + 5 °C tot + 40 °C.
9. Deze camera kan af en toe een storing vertonen omdat deze wordt bestuurd door een microcomputer. Als hij niet goed werkt, verwijdert u de batterijen en plaatst u deze opnieuw om de camera te resetten.

■ Behandeling van instax mini Film en foto's

Raadpleeg de instructies van FUJIFILM instax mini instant film voor meer informatie over het gebruik van film en foto's.

1. Bewaar film op een koele plek. Laat de film met name niet voor een lange periode op een extreem warme plaats achter, zoals in een gesloten motorvoertuig.
2. Gebruik film zo snel mogelijk nadat u deze in de camera hebt geplaatst.
3. Als de film op een plaats is bewaard waar de temperatuur extreem laag of hoog is, moet u deze laten wennen aan een normale temperatuur voordat u foto's maakt.
4. Gebruik film vóór de vervaldatum van de film waarnaar wordt verwezen op de verpakking.
5. Vermijd inspectie van bagage op de luchthaven en andere sterke röntgenbelichting. Ongebruikte film is gevoelig voor het effect van beslaan, enz. We raden u aan film mee te nemen in uw handbagage (neem contact op met de betreffende luchthaven voor meer informatie).
6. Stel foto's niet bloot aan fel licht en bewaar ze op een koele en droge plaats.
7. Maak geen gaten in de film en scheur of knip de film niet. Gebruik geen film die beschadigd is.
8. Knip of haal de film voor deze camera niet uit elkaar want deze bevat zwarte bijtende alkalische pasta. Let vooral op dat baby's of huisdieren de film niet in hun mond stoppen. Let er ook op dat de pasta niet in contact komt met de huid of kleding.
9. Als u per ongeluk de pasta van ongebruikte film aanraakt, spoelt u dit onmiddellijk af met veel water. Als de pasta in contact komt met de ogen of de mond, was het dan af en raadpleeg een arts. De alkaliteit van deze film verzwakt ongeveer 10 minuten nadat de foto uit de camera is geworpen.

■ Waarschuwingen bij het omgaan met films en voltooide foto's

Raadpleeg de instructies van FUJIFILM instax mini instant film voor meer informatie.

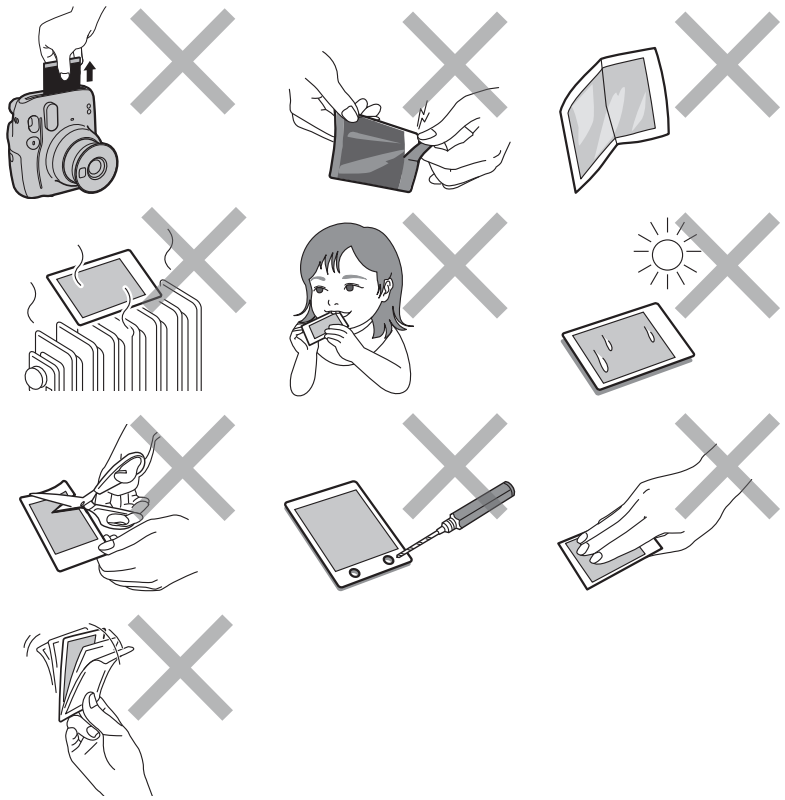

CE	Het „CE"-label garandeert dat dit product voldoet aan de eisen van de Europese Unie (EU) met betrekking tot de veiligheid, de volksgezondheid, het milieu en de consumentenbescherming. („CE" is de afkorting van Conformité Européenne.)

■ Aan de binnenkant van de achterkant van de camera bevinden zich wettelijk verplichte voorschriften.

Het weggooien van elektrische en elektronische apparatuur in particuliere huishoudens
Het weggooien van gebruikte elektrische & elektronische apparatuur
(Van toepassing in de Europese Unie en andere Europese landen met gescheiden inzamelingssystemen)

Dit symbool op het product, of in de handleiding en in de garantie en/of op de verpakking geeft aan dat dit product niet als huishoudelijk afval mag worden behandeld. In plaats daarvan moet het worden meegenomen naar een geschikt inzamelpunt voor het recyclen van elektrische en elektronische apparatuur.
Door ervoor te zorgen dat dit product op de juiste manier wordt verwijderd, helpt u mogelijk negatieve gevolgen voor het milieu en de menselijke gezondheid te voorkomen, die anders zouden kunnen worden veroorzaakt door onjuiste afvalverwerking van dit product.
Het recyclen van materialen draagt bij aan het behoud van natuurlijke bronnen. Neem voor gedetailleerde informatie over het recyclen van dit product contact op met uw plaatselijke gemeente, uw afvalverwerkingsbedrijf of de winkel waar u het product heeft gekocht.
In landen buiten de EU: als u dit product wilt weggooien, neem dan contact op met uw lokale autoriteiten en vraag naar de juiste manier van weggooien.

Dit symbool op de batterijen of accu's geeft aan dat die batterijen niet als huishoudelijk afval mogen worden behandeld.

Voor klanten in Turkije:
EEE voldoet aan richtlijn.

NL

Specificaties

Film	FUJIFILM instax mini instant film
Stilstaand beeld Grootte	62 mm × 46 mm
Lens	2 componenten, 2 elementen, f = 60 mm, 1:12,7
Zoeker	Echte beeldzoeker, 0,37×, met doelspot
Opnamebereik	0,3 m en meer (gebruik de selfiestand voor 0,3 m tot 0,5 m)
Sluiter	Geprogrammeerde elektronische sluiter 1/2 tot 1/250 sec. Langzame synchro voor weinig licht
Blootstellingregeling	Automatisch, Lv 5,0 tot 14,5 (ISO 800)
Uitwerpen van een film	Automatisch
Film Ontwikkelingstijd	Ongeveer 90 seconden (varieert afhankelijk van de omgevingstemperatuur)
Flitser	Constante flits (automatische aanpassing van het licht), oplaadtijd: 6,5 seconden of minder (bij gebruik van nieuwe batterijen), effectief flitsbereik: 0,3 tot 2,7 m
Stroomvoorziening	Twee AA-alkalinebatterijen (LR6), capaciteit: ca. 10 instax mini-filmpacks van elk 10 opnamen
Tijd voor automatisch uitschakelen	Na 5 minuten
Anders	Inclusief filmteller en bevestigingsvenster film pack
Afmetingen	107,6 mm × 121,2 mm × 67,3 mm
Gewicht	293 g (zonder batterijen, riem en film)

Informatie over traceerbaarheid in Europa
Fabrikant: FUJIFILM Corporation
Adres, plaats: 7-3, Akasaka 9-Chome, Minato-ku, Tokio
Land: JAPAN
Geautoriseerde vertegenwoordiger in Europa:
FUJIFILM EUROPE GMBH
Adres, plaats: Düsseldorf Heesenstrasse 31, 40549
Land: Duitsland

NL

- **Aby dowiedzieć się, jak wkładać baterie oraz jak wkładać i wyjmować kasetkę filmu instax mini, przeczytaj strony od 3 do 6.**

Nazwy części

Widok z przodu

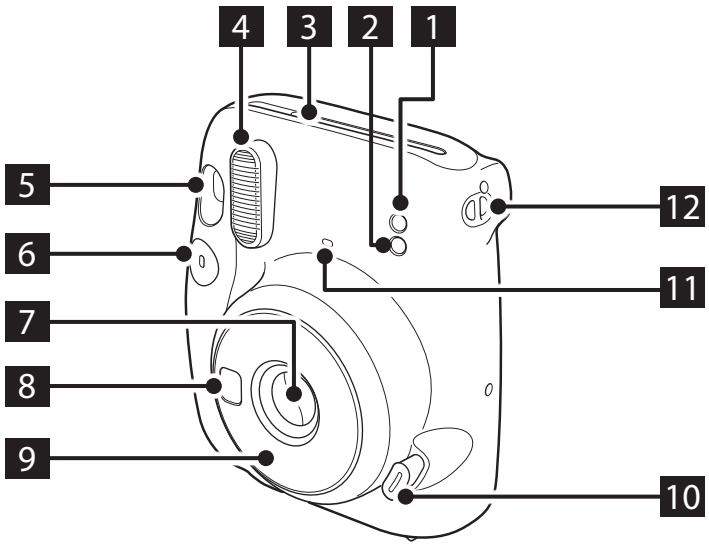

Widok z tyłu

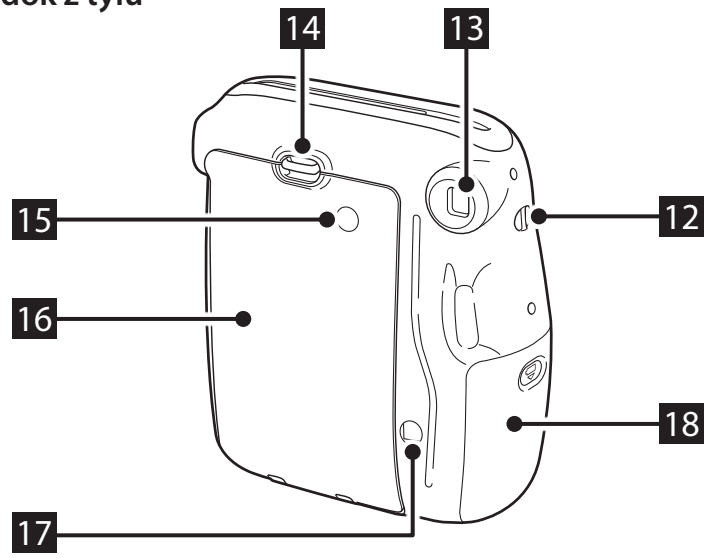

1 Czujnik pomiaru ekspozycji
2 Czujnik światła lampy błyskowej
3 Szczelina wysuwu filmu
4 Reflektor lampy błyskowej
5 Wizjer
6 Spust migawki
7 Pokrywka obiektywu/obiektyw
8 Lusterko do autoportretów
9 Tubus obiektywu
10 Przycisk zasilania
11 Kontrolka ładowania lampy błyskowej
12 Zaczep mocowania paska
13 Okular wizjera
14 Blokada tylnej pokrywy
15 Okno potwierdzenia umieszczenia filmu
16 Tylna pokrywa
17 Licznik zdjęć
18 Pokrywa baterii

Fotografowanie

Tylną pokrywę można otworzyć dopiero po zużyciu całego filmu. W przeciwnym razie niewykorzystana część filmu zostanie prześwietlona i nie będzie już zdatna do użycia.

1 Po włożeniu baterii wciśnij przycisk zasilania, aby włączyć aparat.

Tubus obiektywu wysunie się, a kontrolka ładowania lampy błyskowej mignie, po czym zacznie świecić światłem stałym. (Miganie informuje, że trwa ładowanie lampy błyskowej).

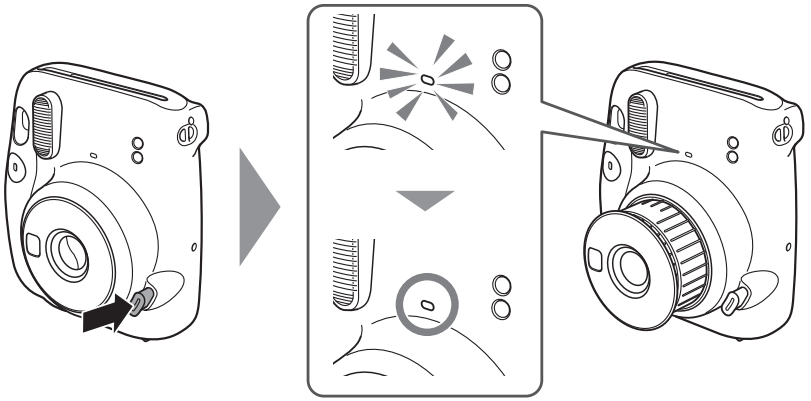

2 Trzymając aparat, patrz przez wizjer aparatu w celu wybrania żądanej kompozycji kadru, po czym naciśnij spust migawki.

* Naciśnięcie spustu migawki podczas ładowania lampy błyskowej jest niemożliwe.

3 Kiedy aparat przestanie emitować dźwięk wysuwania filmu, chwyć krawędź wysuniętego filmu i wyjmij go.

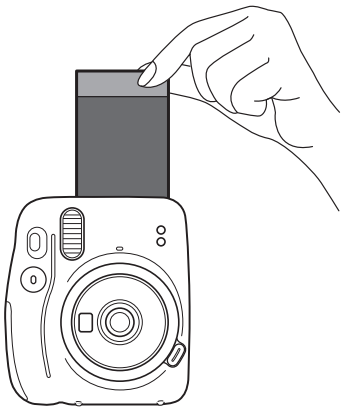

Wskazania licznika filmu zmniejszają po kolei swoją wartość liczbową o jeden od „10" po każdym zrobionym zdjęciu. „0" jest wyświetlane po zrobieniu ostatniego zdjęcia, gdy zużyty został cały film.

4 Po zakończeniu fotografowania wyłącz aparat, wciskając tubus obiektywu na miejsce.

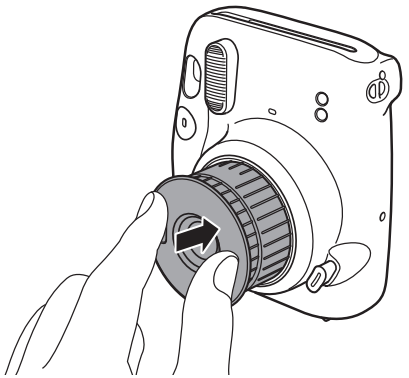

Jeśli aparat zacznie działać nieprawidłowo, wyjmij baterie, nie wyłączając aparatu, a następnie włóż je ponownie, aby zresetować aparat.

PL

Robienie zdjęć w trybie autoportretów

Aby przełączyć aparat z trybu autoportretów w normalny tryb fotografowania, wyłącz aparat, wciskając tubus obiektywu na miejsce, po czym włącz aparat ponownie.

Fotografowanie samego siebie

Korzystając z fotografowania w trybie autoportretów, możesz zrobić sobie zdjęcie za pomocą lusterka do autoportretów umieszczonego z przodu aparatu i ułatwiającego ustawienie kadru.

1 Wysuwaj tubus obiektywu, aż widoczny będzie napis „SELFIE ON" (tryb autoportretów włączony).

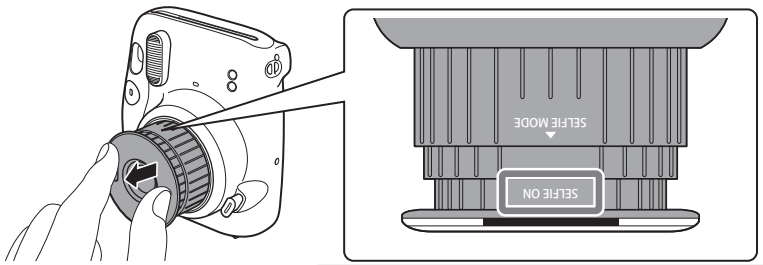

Wysuwaj tubus obiektywu, aż widoczny będzie napis „SELFIE ON" (tryb autoportretów włączony).

2 Trzymaj aparat stabilnie obiema rękami tak, aby Twoja twarz znajdowała się w odległości od 30 do 50 cm od końca obiektywu.

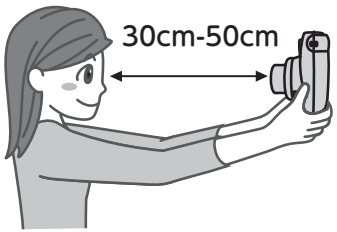

3 Potwierdź kompozycję zdjęcia za pomocą lusterka do autoportretów, a następnie naciśnij spust migawki, aby zrobić zdjęcie.

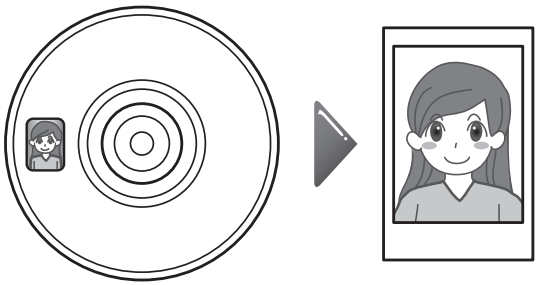

Robienie zdjęć z bliska

Korzystając z fotografowania w trybie autoportretów, możesz przybliżyć aparat do fotografowanego obiektu i zrobić zdjęcie z bliska.

1 Wysuwaj tubus obiektywu, aż widoczny będzie napis „SELFIE ON" (tryb autoportretów włączony).

2 Trzymaj aparat w taki sposób, aby znak ◯ w wizjerze znajdował się nieznacznie na prawo od środka fotografowanego obiektu i nad nim, a następnie naciśnij spust migawki, aby zrobić zdjęcie.

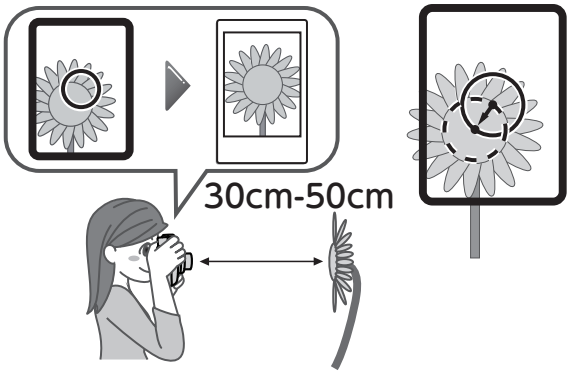

PL

Środki ostrożności dotyczące robienia zdjęć

Środki ostrożności dotyczące trzymania aparatu

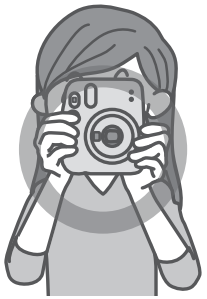

Prawidłowy sposób trzymania

Nie zakrywaj reflektora lampy błyskowej palcem

Nie zakrywaj palcem czujnika światła lampy błyskowej i czujnika pomiaru ekspozycji

- Uważaj, aby nie zasłonić palcem lub paskiem czujnika światła lampy błyskowej, czujnika pomiaru ekspozycji, reflektora lampy błyskowej, obiektywu ani szczeliny wysuwu filmu.
- Trzymaj aparat tak, by reflektor lampy błyskowej znajdował się u góry podczas robienia zdjęcia w orientacji poziomej.
- Nie rób zdjęć w miejscach, gdzie fotografowanie z lampą błyskową jest zabronione.
- Nie chwytaj za tubus obiektywu podczas trzymania aparatu. Może mieć to niekorzystny wpływ na finalne zdjęcia.
- Popatrz w wizjer w taki sposób, aby widzieć oznaczenie ◯ w wizjerze pośrodku kadru.
- Uważaj, aby nie dotknąć obiektywu podczas naciskania spustu migawki.

PL

Odległości dla trybu normalnego i trybu autoportretów

- W trybie normalnym rób zdjęcia w odległości co najmniej 0,5 metra od fotografowanego obiektu. Skuteczny zasięg lampy błyskowej wynosi około 2,7 m.
- Jeśli trzymasz aparat w odległości poniżej 0,5 m od fotografowanego obiektu, użyj trybu autoportretów. Użyj trybu autoportretów, aby zrobić zdjęcie z bliska w odległości od 30 do 50 cm.

Stany kontrolki ładowania lampy błyskowej i rozwiązania błędów

Stan kontrolki ładowania lampy błyskowej	Opis
Świeci	Gotowość do zrobienia zdjęcia.
Miga powoli	Ładowanie lampy błyskowej w toku. Poczekaj, aż kontrolka ładowania lampy błyskowej zacznie świecić. Ładowanie zwykle trwa od 3 do 10 sekund.
Miga szybko	Wystąpił błąd.

Główne błędy	Przyczyna i rozwiązanie
Kontrola baterii zakończona niepowodzeniem	Naładowanie lampy błyskowej jest niemożliwe, ponieważ napięcie baterii jest niewystarczające. Wymień baterie na nowe.
Zacięcie filmu	Nie wyciągaj filmu na siłę. Wyjęcie i ponowne włożenie baterii przy włączonym zasilaniu aparatu może umożliwić wysunięcie filmu.

Środki ostrożności

- **Nie używaj tego produktu i jego akcesoriów do celów innych niż robienie zdjęć.**
- **Ten produkt został zaprojektowany z myślą o bezpieczeństwie, ale proszę uważnie przeczytać poniższe informacje na temat bezpieczeństwa i prawidłowo korzystać z produktu.**
- **Po przeczytaniu niniejszej instrukcji obsługi przechowuj ją w łatwo dostępnym miejscu, aby móc z niej zawsze skorzystać w razie potrzeby.**

⚠ OSTRZEŻENIE

Oznacza zalecenie, którego zignorowanie lub nieprawidłowe przestrzeganie może prowadzić do śmierci lub poważnych obrażeń ciała.

- Nie demontuj tego produktu. Może dojść do porażenia prądem.
- Nie dotykaj tego produktu, jeśli jego wnętrze zostało odsłonięte z powodu upadku itp. Ten produkt zawiera obwody wysokiego napięcia, które mogą spowodować porażenie prądem.
- W przypadku zauważenia jakichkolwiek nieprawidłowości, jak silne nagrzanie się aparatu (lub jego baterii) bądź wydostawanie się dymu lub zapachu spalenizny z aparatu, niezwłocznie wyjmij baterie. Może dojść do pożaru lub poparzeń (zachowaj ostrożność, aby nie poparzyć się podczas wyjmowania baterii).
- Nigdy nie rób zdjęć z lampą błyskową osobom jadącym na rowerze, koniu, deskorolce albo prowadzącym samochód itp. Błysk lampy błyskowej może zaskoczyć lub zdekoncentrować kierowcę, rowerzystę itp., przestraszyć zwierzę lub w inny sposób być przyczyną wypadku.
- Jeśli aparat wpadnie do wody lub woda, kawałek metalu albo inne ciało obce przedostanie się do aparatu, niezwłocznie wyjmij baterie. Aparat może się nagrzewać lub może dojść do pożaru.
- Nie używaj tego aparatu w miejscach, gdzie występują gazy łatwopalne, ani w pobliżu benzyny, benzenu, rozcieńczalnika do farb lub innych lotnych substancji, które mogą wydzielać niebezpieczne opary. Nieprzestrzeganie tego zalecenia może prowadzić do wybuchu lub pożaru.
- Przechowuj produkt w miejscu niedostępnym dla niemowląt i małych dzieci. W przeciwnym razie może dojść do obrażeń ciała.
- Nie demontuj ani nie ogrzewaj baterii, nie wrzucaj ich do ognia ani nie powoduj ich zwarcia. Może dojść do rozerwania baterii.
- Używaj tylko baterii AA (LR6). Zastosowanie innych baterii może powodować emisję ciepła lub pożar.
- Przechowuj baterie w miejscu niedostępnym dla niemowląt. Niemowlę może przypadkowo połknąć baterię. W przypadku połknięcia baterii niezwłocznie uzyskaj pomoc lekarską.

⚠ PRZESTROGA

Oznacza zalecenie, którego zignorowanie lub nieprawidłowe przestrzeganie może prowadzić do obrażeń ciała lub uszkodzeń mienia.

- Nigdy nie mocz produktu i nie dotykaj go mokrymi rękami. Może dojść do porażenia prądem.
- Użycie lampy błyskowej zbyt blisko oczu fotografowanej osoby może spowodować krótkotrwałe ograniczenie widzenia tej osoby. Zachowaj ostrożność podczas robienia zdjęć niemowlętom i małym dzieciom.
- Uważaj, aby nie pomylić biegunów oznaczonych ⊕ i ⊖ podczas wkładania baterii AA (LR6). Może dojść do szkód w otoczeniu w wyniku uszkodzenia aparatu lub wycieku płynu z jego baterii.
- Nie dotykaj ruchomych części wewnątrz aparatu. W przeciwnym razie możesz odnieść obrażenia ciała.

Obsługa

Obchodzenie się z aparatem

1. Aparat jest precyzyjnym urządzeniem, dlatego nie mocz go, nie upuszczaj ani nie narażaj na wstrząsy i uderzenia. Poza tym nie umieszczaj aparatu w miejscach narażonych na działanie piasku.
2. Przed użyciem dostępnego w sprzedaży paska sprawdź jego wytrzymałość. Zachowaj szczególną ostrożność podczas używania paska do telefonów komórkowych i smartfonów, ponieważ takie paski są przeznaczone do lekkich urządzeń.
3. Jeśli nie będziesz używać aparatu przez długi okres, wyjmij z niego baterie i przechowuj go w miejscu chronionym przed gorącem, pyłem i wilgocią.
4. Usuń zabrudzenia i kurz z obiektywu, okienka wizjera itp. przy pomocy gruszki, a następnie delikatnie przetrzyj te elementy miękką ściereczką.
5. Do ścierania zanieczyszczeń nie używaj rozpuszczalników, takich jak rozcieńczalnik lub alkohol.
6. Nie pozostawiaj aparatu na długi czas w zamkniętym samochodzie, innym bardzo gorącym miejscu, wilgotnym miejscu, na plaży itp.
7. Środki odstraszające mole, np. naftalina, mają negatywny wpływ na aparat i film. Unikaj przechowywania aparatu i filmu w szufladzie itp. wraz z kulkami na mole.
8. Zakres temperatury roboczej tego aparatu wynosi od +5 °C do +40 °C.
9. Ten aparat może czasami działać nieprawidłowo, ponieważ jest sterowany przez mikrokomputer. Jeśli aparat nie działa prawidłowo, wyjmij baterie i włóż je ponownie, aby zresetować aparat.

Obchodzenie się z filmem i zdjęciami instax mini

Szczegółowe informacje dotyczące obchodzenia się z filmem i zdjęciami znajdują się w instrukcji filmu do fotografii natychmiastowej FUJIFILM instax mini.

1. Przechowuj film w chłodnym miejscu. W szczególności, nie pozostawiaj filmu w bardzo gorącym miejscu, np. w zamkniętym samochodzie, przez dłuższy czas.
2. Zużyj film jak najszybciej po włożeniu go do aparatu.
3. Jeśli film był przechowywany w miejscu o skrajnie niskiej lub wysokiej temperaturze, przed rozpoczęciem robienia zdjęć pozostaw go na jakiś czas w miejscu o temperaturze pokojowej, aby osiągnął normalną temperaturę.
4. Zużyj film przed jego datą ważności podaną na opakowaniu.
5. Chroń film przed urządzeniami do kontroli bagażu rejestrowanego i innymi źródłami silnego promieniowania rentgenowskiego. Niewykorzystany film jest narażony na efekt zadymienia itp. Zalecamy przewożenie filmu samolotem w bagażu podręcznym (więcej informacji można uzyskać na lotnisku przed podróżą).
6. Unikaj wystawiania zdjęć na działanie silnego światła i przechowuj je w chłodnym i suchym miejscu.
7. Nie rób w filmie otworów, nie rozrywaj go ani nie przecinaj. Nie używaj uszkodzonego filmu.
8. Nie przecinaj ani nie demontuj filmu przeznaczonego do tego aparatu, ponieważ zawiera on czarną, żrącą pastę zasadową. Zachowaj szczególną ostrożność, aby nie pozwolić niemowlętom na włożenie filmu do buzi i nie pozwolić zwierzętom na jego wzięcie do pyska. Zachowaj również ostrożność, aby nie doszło do styczności pasty ze skórą i odzieżą.
9. Jeśli przypadkowo dotkniesz pasty z niewykorzystanego filmu, niezwłocznie spłucz ją dużą ilością wody. Jeśli pasta dostanie się do oczu lub ust, niezwłocznie umyj miejsce styczności i uzyskaj pomoc lekarską. Zasadowość tego filmu spada po około 10 minutach od wysunięcia zdjęcia z aparatu.

■ Przestrogi dotyczące obchodzenia się z filmem i wywołanymi zdjęciami

Szczegółowe informacje znajdują się w instrukcji filmu do fotografii natychmiastowej FUJIFILM instax mini.

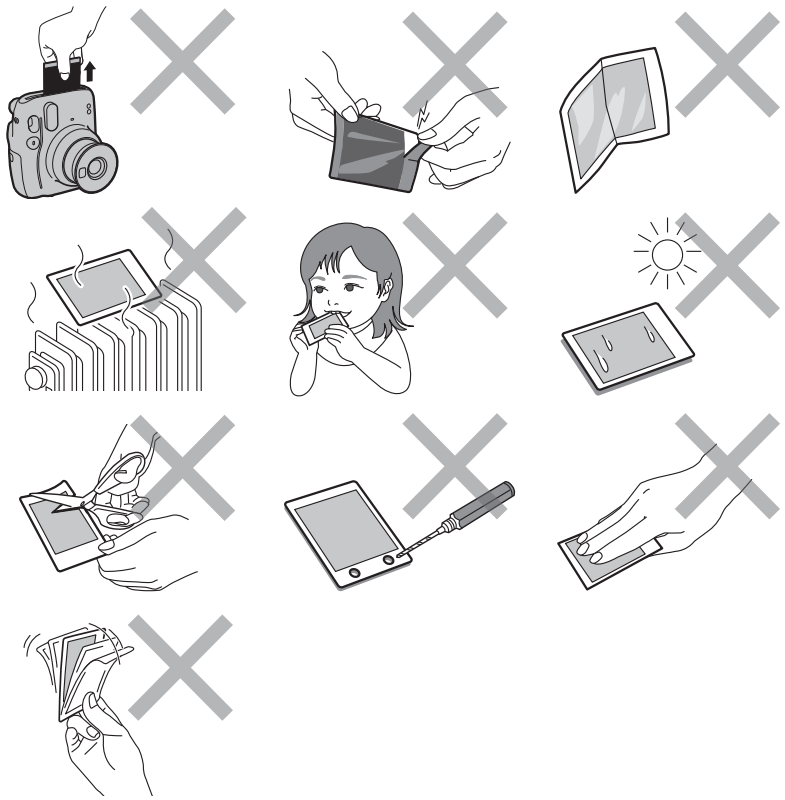

CE	Oznaczenie „CE" zaświadcza, że niniejszy produkt spełnia wymogi Unii Europejskiej (UE) dotyczące bezpieczeństwa, zdrowia publicznego, ochrony środowiska i konsumenta. („CE" jest skrótem od Conformité Européenne).

■ Prawnie wymagane informacje dotyczące zgodności z przepisami znajdują się na wewnętrznej stronie tylnej okładki aparatu.

Utylizacja urządzeń elektrycznych i elektronicznych użytkowanych w gospodarstwach domowych
Utylizacja zużytego sprzętu elektrycznego i elektronicznego
(dotyczy krajów Unii Europejskiej oraz pozostałych krajów europejskich stosujących systemy selektywnej zbiórki)

Ten symbol umieszczony na produkcie lub w instrukcji obsługi i gwarancji oraz/lub na opakowaniu oznacza, że tego produktu nie należy traktować jak zwykłego odpadu z gospodarstw domowych. Należy go natomiast oddać do odpowiedniego punktu zbiórki w celu recyklingu zużytych urządzeń elektrycznych i elektronicznych.
Zapewniając odpowiednią utylizację tego produktu, pomożesz zapobiec potencjalnie negatywnym konsekwencjom dla środowiska naturalnego i zdrowia ludzkiego, które w przeciwnym razie mogłyby zostać spowodowane nieodpowiednią utylizacją tego produktu. Recykling materiałów pomaga oszczędzać surowce naturalne. Aby uzyskać więcej informacji na temat recyklingu tego produktu, proszę skontaktować się z lokalnym urzędem miasta, firmą świadczącą usługi utylizacji odpadów komunalnych lub sklepem, w którym zakupiono produkt.
W krajach poza UE: jeśli chcesz pozbyć się tego produktu, prosimy skontaktować się z lokalnymi władzami i zapytać o właściwy sposób utylizacji.

Ten symbol umieszczony na bateriach lub akumulatorach oznacza, że nie należy ich traktować jak zwykłych odpadów z gospodarstw domowych.

Dla klientów w Turcji:

Przepisy dotyczące urządzeń elektrycznych i elektronicznych są zgodne z dyrektywą.

PL

Dane techniczne

Film	Film do fotografii natychmiastowej FUJIFILM instax mini
Rozmiar zdjęcia	62 mm × 46 mm
Obiektyw	2 komponenty, 2 soczewki, f = 60 mm, 1:12,7
Wizjer	Przedstawiający rzeczywisty obraz, 0,37x, z celownikiem
Odległość fotografowania	od 0,3 m (używaj trybu autoportretów do fotografowania z odległości od 0,3 m - 0,5 m)
Migawka	Zaprogramowana migawka elektroniczna 1/2 do 1/250 s. Synchronizacja z długim czasem otwarcia migawki w słabym oświetleniu
Kontrola ekspozycji	Automatyczna, zakres Lv od 5,0 do 14,5 (ISO 800)
Wysuwanie filmu	Automatyczny
Film Czas wywoływania	Około 90 sekund (różni się w zależności od temperatury otoczenia)
Lampa błyskowa	Lampa włączona na stałe (automatyczna regulacja mocy błysku), czas ponownego ładowania: nie dłużej niż 6,5 sekundy (podczas korzystania z nowych baterii); skuteczny zasięg lampy błyskowej: od 0,3 do 2,7 m
Zasilanie	Dwie baterie alkaliczne typu AA (LR6), trwałość: około 10 kasetek filmu instax mini, po 10 ekspozycji każda
Czas automatycznego wyłączania	Po 5 minutach
Inne	Zawiera licznik zdjęć i okno potwierdzenia umieszczenia kasetki filmu
Wymiary	107,6 mm × 121,2 mm × 67,3 mm
Ciężar	293 g (bez baterii, paska i kasetki filmu)

Informacje dotyczące identyfikacji w Europie
Producent: FUJIFILM Corporation
Adres, miasto: 7-3, Akasaka 9-Chome, Minato-ku, Tokio
Kraj: JAPONIA
Autoryzowany przedstawiciel w Europie:
FUJIFILM EUROPE GMBH
Adres, miasto: Dusseldorf Heesenstrasse 31, 40549
Kraj: Niemcy

- **Informace o tom, jak vložit baterie a jak vložit a vyjmout filmovou kazetu instax mini film pack, najdete na stranách 3 až 6.**

Názvy částí

Přední strana

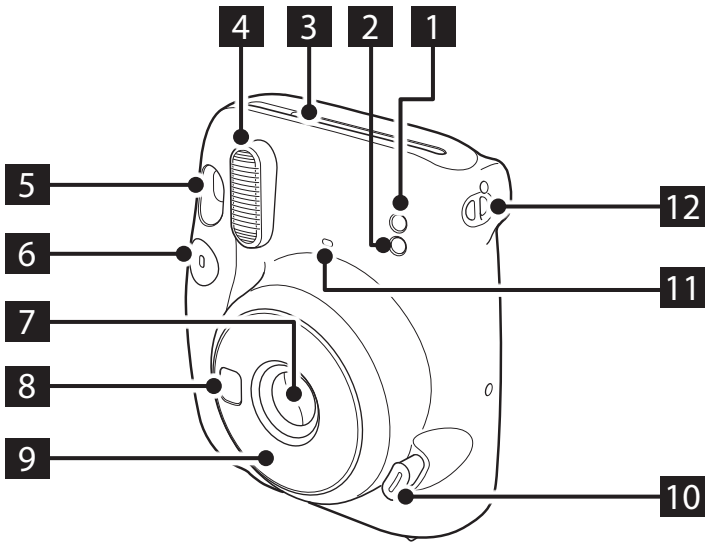

Zadní strana

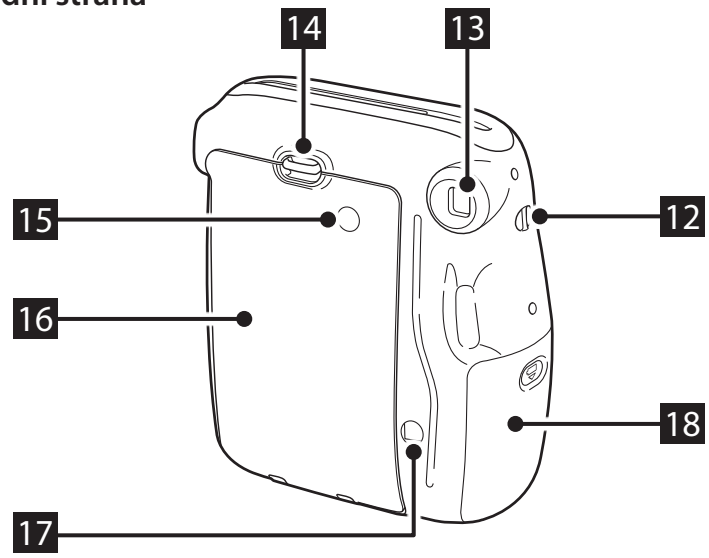

1 Světelné čidlo AE
2 Čidlo světla blesku
3 Výstupní štěrbina filmu
4 Krycí sklíčko blesku
5 Hledáček
6 Tlačítko spouště
7 Kryt objektivu/objektiv
8 Zrcátko pro autoportréty
9 Tubus objektivu
10 Tlačítko napájení
11 Kontrolka nabíjení blesku
12 Poutko pro popruh
13 Okulár hledáčku
14 Zámek zadního krytu
15 Průhledítko pro filmovou kazetu
16 Zadní kryt
17 Počítadlo snímků
18 Víčko prostoru pro baterie

Fotografování

Neotvírejte zadní kryt, dokud nevypotřebujete celý film. V opačném případě bude zbytek filmu exponován, zbělá a nebude možné jej dále použít.

1 Po vložení baterií zapněte fotoaparát stisknutím tlačítka napájení.

Tubus objektivu se vysune, kontrolka nabíjení blesku bude blikat a poté se rozsvítí. (Blikání značí, že se nabíjí blesk.)

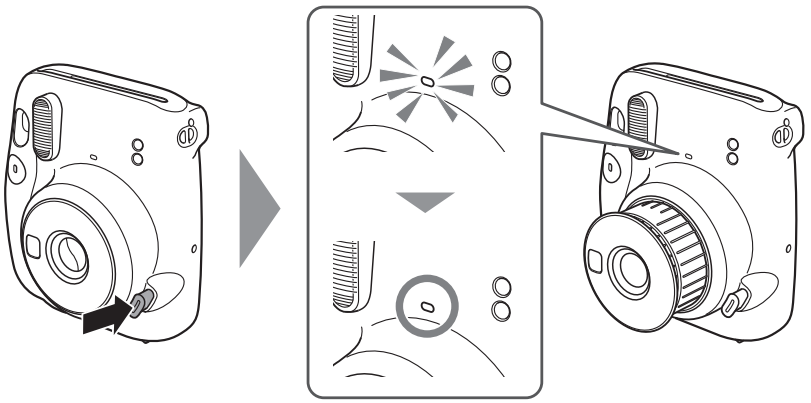

2 Držte fotoaparát, podívejte se do hledáčku fotoaparátu a vytvořte požadovanou kompozici snímku a stiskněte tlačítko spouště.

* Během nabíjení blesku nelze stisknout tlačítko spouště.

3 Když ustane zvuk vysouvání filmu, uchopte okraj vysunutého filmu a film vyjměte.

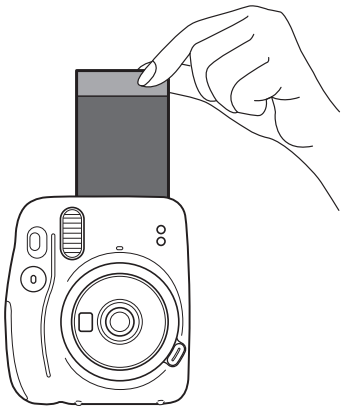

Číselné pořadí na počítadle snímků klesá, odpočítává se od „10“ při každém pořízení fotografie. Když je film po pořízení poslední fotografie dokončen, zobrazí se na počítadle „0“.

4 Po dokončení fotografování vypněte fotoaparát zasunutím tubusu objektivu zpět dovnitř.

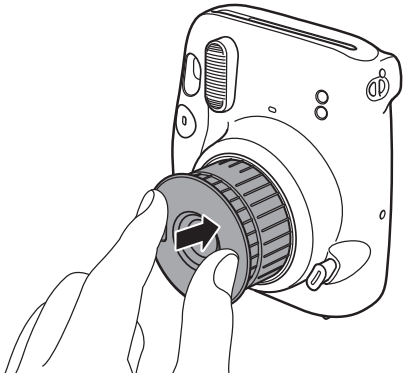

Pokud fotoaparát nefunguje, resetujte ho tak, že při zapnutém napájení vyjmete baterie a znovu je vložíte.

CS

Fotografování v režimu Selfie (autoportrét)

Chcete-li přepnout z režimu selfie do normálního režimu fotografování, vypněte fotoaparát zasunutím tubusu objektivu zpět dovnitř a poté fotoaparát znovu zapněte.

Fotografování sebe sama

Pokud fotografujete v režimu selfie, můžete vyfotografovat sami sebe, přičemž kompozici snímku ověříte pomocí zrcátka pro autoportréty na přední straně fotoaparátu.

1 Vysuňte tubus objektivu, dokud se neobjeví značka SELFIE ON.

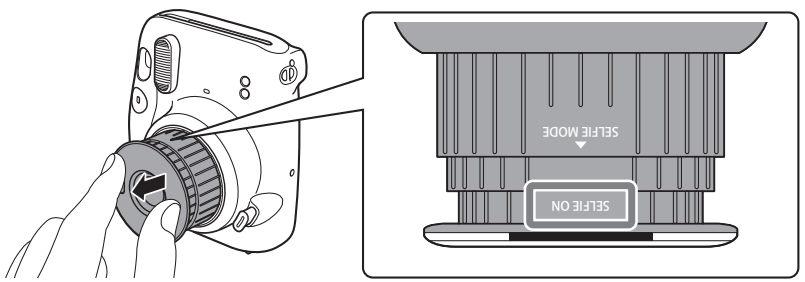

Vysuňte tubus objektivu, dokud se neobjeví značka SELFIE ON.

2 Držte fotoaparát pevně oběma rukama tak, aby vaše tvář byla vzdálena 30 až 50 cm od konce objektivu.

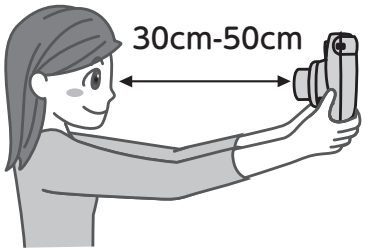

3 Ověřte kompozici pomocí zrcátka pro autoportréty a poté pořiďte snímek stisknutím tlačítka spouště.

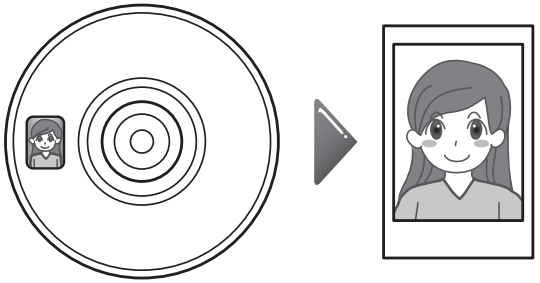

Detailní fotografování zblízka

Pokud fotografujete v režimu selfie, můžete fotoaparát přiblížit k objektu a pořídit detailní snímek zblízka.

1 Vysuňte tubus objektivu, dokud se neobjeví značka SELFIE ON.

2 Držte fotoaparát tak, aby byla značka ○ v hledáčku umístěna mírně vpravo nahoře od středu objektu, a poté stisknutím tlačítka spouště pořiďte snímek.

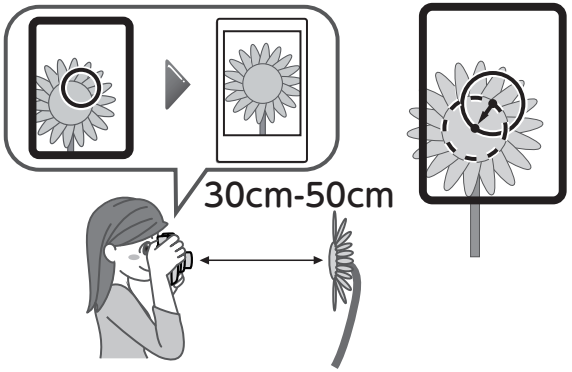

CS

Opatření a pokyny pro fotografování

Opatření a pokyny pro držení fotoaparátu

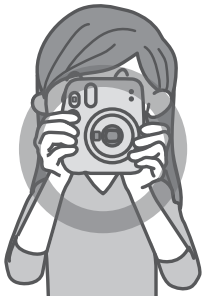

Správný způsob držení

Nezakrývejte krycí sklíčko blesku prstem.

Nezakrývejte prstem čidlo světla blesku a světelné čidlo AE.

- Dejte pozor na to, aby prst nebo popruh nezakrývaly čidlo světla blesku, světelné čidlo AE, krycí sklíčko blesku, objektiv nebo výstupní štěrbinu filmu.
- Při fotografování vodorovně držte fotoaparát tak, aby bylo krycí sklíčko blesku nahoře.
- Nefotografujte v místech, kde je zakázáno fotografování s bleskem.
- Při držení fotoaparátu ho nedržte za tubus objektivu. Hotové fotografie mohou být nepříznivě ovlivněny.
- Podívejte se do hledáčku tak, aby se značka ◯ v hledáčku objevila uprostřed.
- Při stisknutí tlačítka spouště dejte pozor, abyste se nedotknuli objektivu.

Vzdálenosti pro Normální režim a režim Selfie

- V normálním režimu pořizujte fotografie ve vzdálenosti nejméně 0,5 m od objektu. Pracovní dosah blesku je přibližně 2,7 m.
- Pokud držíte fotoaparát blíže než 0,5 m od objektu, použijte režim selfie. Režim selfie slouží k zachycení detailů v rozmezí vzdálenosti 30 až 50 cm od objektu.

Stavy kontrolky nabíjení blesku a řešení chyb

Stav kontrolky nabíjení blesku	Popis
Svítí	Připraven k pořízení fotografie.
Bliká pomalu	Probíhá nabíjení blesku. Počkejte, dokud se kontrolka nabíjení blesku nerozsvítí. Dokončení nabíjení obvykle trvá 3 až 10 sekund.
Bliká rychle	Došlo k chybě.

Hlavní chyby	Příčina a řešení
Kontrola baterie odhalila chybu	Blesk nelze nabít, protože napětí baterie je nedostatečné. Vyměňte baterie za nové.
Film se zasekl	Nevytahujte film násilím. Vyjmutí a opětovné vložení baterií při zapnutém napájení může odblokovat vysunutí filmu.

Bezpečnostní opatření

- **Nepoužívejte tento výrobek a jeho příslušenství k jiným účelům než k fotografování.**
- **Tento výrobek byl navržen s ohledem na bezpečnost, ale přesto si pozorně přečtěte následující bezpečnostní opatření a poté výrobek používejte řádným způsobem.**
- **Po přečtení této Uživatelské příručky ji uschovejte na snadno přístupném místě, kde do ní budete moci kdykoli nahlédnout.**

⚠ VAROVÁNÍ

Tímto se označuje případ, kdy může nedodržení pokynů nebo nesprávné zacházení vést ke smrti nebo k vážnému zranění.

Tento výrobek nerozebírejte. Může dojít k úrazu elektrickým proudem.

Nedotýkejte se tohoto výrobku, pokud dojde k odhalení jeho vnitřku v důsledku pádu atd. Tento výrobek obsahuje vysokonapěťové obvody, které mohou způsobit úraz elektrickým proudem.

Pokud zaznamenáte cokoliv neobvyklého, jako je zahřívající se fotoaparát (baterie), z fotoaparátu vycházející kouř nebo zápach spáleniny, okamžitě vyjměte baterie. Může dojít k požáru nebo popáleninám (při vyjímání baterií buďte opatrní, abyste se nespálili).

Nikdy nefotografujte s bleskem osoby jedoucí na kole, řídící vozidlo, jedoucí na skateboardu, jedoucí na koni a podobně. Blesk může někoho překvapit, rozptýlit jeho pozornost, vyplašit zvířata, a způsobit tak nehodu.

Pokud fotoaparát spadne do vody nebo pokud se do fotoaparátu dostane voda nebo kovový či jiný cizí předmět, okamžitě vyjměte baterie. Může dojít k tvorbě tepla nebo k požáru.

Nepoužívejte fotoaparát v místech výskytu hořlavého plynu nebo v blízkosti otevřeného paliva, benzínu, ředidla nebo jiné těkavé látky, která může uvolňovat nebezpečné výpary. V opačném případě by mohlo dojít k explozi nebo k požáru.

Fotoaparát udržujte mimo dosah kojenců a malých dětí. Může dojít ke zranění.

Baterie nerozebírejte, nezahřívejte, nevhazujte je do ohně ani je nezkratujte. Baterie mohou prasknout.

Používejte pouze baterie AA (LR6). Při použití jiných baterií může dojít k tvorbě tepla nebo ke vzniku požáru.

Baterie uchovávejte mimo dosah dětí. Dítě může baterii náhodně spolknout. V případě, že dojde k polknutí baterie, okamžitě vyhledejte lékařskou pomoc.

⚠ UPOZORNĚNÍ

Tímto se označuje případ, kdy může nedodržení pokynů nebo nesprávné zacházení vést ke zranění nebo k hmotným škodám.

Tento výrobek nenamáčejte, ani s ním nezacházejte vlhkýma rukama. Může dojít k úrazu elektrickým proudem.

Používání blesku příliš blízko něčích očí může dotyčnou osobu krátkodobě oslnit. Buďte opatrní při fotografování kojenců a malých dětí.

Při vkládání baterií dejte pozor na to, aby vzhledem k polaritě ⊕ a ⊖ nedošlo k nesprávnému vložení baterií AA (LR6). V důsledku poškození fotoaparátu nebo vytékání kapaliny z baterie může dojít ke škodám v okolí.

Nedotýkejte se pohyblivých částí uvnitř fotoaparátu. Mohli byste se zranit.

Manipulace

Manipulace s fotoaparátem

1. Fotoaparát je přesným nástrojem, proto jej nenamáčejte, nenechte jej spadnout ani jej nevystavujte nárazům. Rovněž neumisťujte fotoaparát tam, kde bude vystaven písku.
2. Před použitím komerčně dostupného popruhu zkontrolujte pevnost daného popruhu. Při používání popruhu pro mobilní telefony a chytré telefony buďte obzvláště opatrní, protože tyto popruhy jsou určeny pro lehké přístroje.
3. Pokud fotoaparát delší dobu nepoužíváte, vyjměte baterie a uchovávejte je na místech, kde nebudou vystaveny teplu, prachu a vlhkosti.
4. Nečistoty a prach z okénka hledáčku apod. odstraňte ofukovacím balónkem a lehkým otřením jemným hadříkem.
5. K setření nečistot nepoužívejte rozpouštědlo, jako je například ředidlo nebo alkohol.
6. V žádném případě nenechávejte fotoaparát zavřený v motorovém vozidle, na jiném horkém místě, na vlhkém místě, na pláži atd.
7. Těkavé látky proti molům, jako například naftalín, budou mít negativní vliv na fotoaparát a film. Ve skříni se zásuvkami atd. neponechávejte fotoaparát ani film spolu s kuličkami proti molům.
8. Teplotní rozsah pro provoz fotoaparátu je +5 °C až +40 °C.
9. U tohoto fotoaparátu může občas dojít k selhání, protože je řízen mikropočítačem. Pokud fotoaparát nefunguje, vyjmutím a opětovným vložením baterií resetujte fotoaparát.

Manipulace s filmem a fotografiemi instax mini

Podrobnosti o zacházení s filmem a fotografiemi najdete v pokynech k instantnímu filmu FUJIFILM instax mini.

1. Film uchovávejte na chladném místě. Zejména nenechávejte film po dlouhou dobu na extrémně horkém místě, například v uzavřeném motorovém vozidle.
2. Po vložení do fotoaparátu použijte film co nejdříve.
3. Pokud byl film uchováván na místě s extrémně nízkou nebo vysokou teplotou, nechte jej před zahájením fotografování přizpůsobit se normální teplotě.
4. Použijte film před datem exspirace uvedeném na obalu.
5. Nevystavujte jej kontrolním prohlídkám zavazadel na letišti ani jiným silným zdrojům rentgenového záření. Nepoužitý film je náchylný k působení mlhy atd. Doporučujeme, abyste film přenášeli do letadla v příručním zavazadle (další informace získáte na příslušném letišti).
6. Nevystavujte fotografie silnému světlu a uchovávejte je na chladném a suchém místě.
7. Nedělejte do filmu otvory ani film neroztrhněte nebo nepřeřízněte. Nepoužívejte poškozený film.
8. Film tohoto fotoaparátu neřezejte ani nerozebírejte, protože obsahuje černou žíravou alkalickou pastu. Zejména dávejte pozor, aby nemohly děti nebo domácí zvířata vzít film do úst. Také dejte pozor na to, aby se tato pasta nedostala do kontaktu s pokožkou a s oděvy.
9. Pokud se u nepoužitého filmu náhodně dotknete pasty, ihned ji omyjte velkým množstvím vody. Pokud se pasta dostane do kontaktu s očima nebo ústy, opláchněte postiženou oblast a poté vyhledejte lékařskou pomoc. Alkalita tohoto filmu zeslábne přibližně 10 minut po vysunutí fotografie z fotoaparátu.

■ **Upozornění ohledně zacházení s filmem a hotovými fotografiemi**

Podrobnosti naleznete v návodu k použití instantního filmu FUJIFILM instax mini.

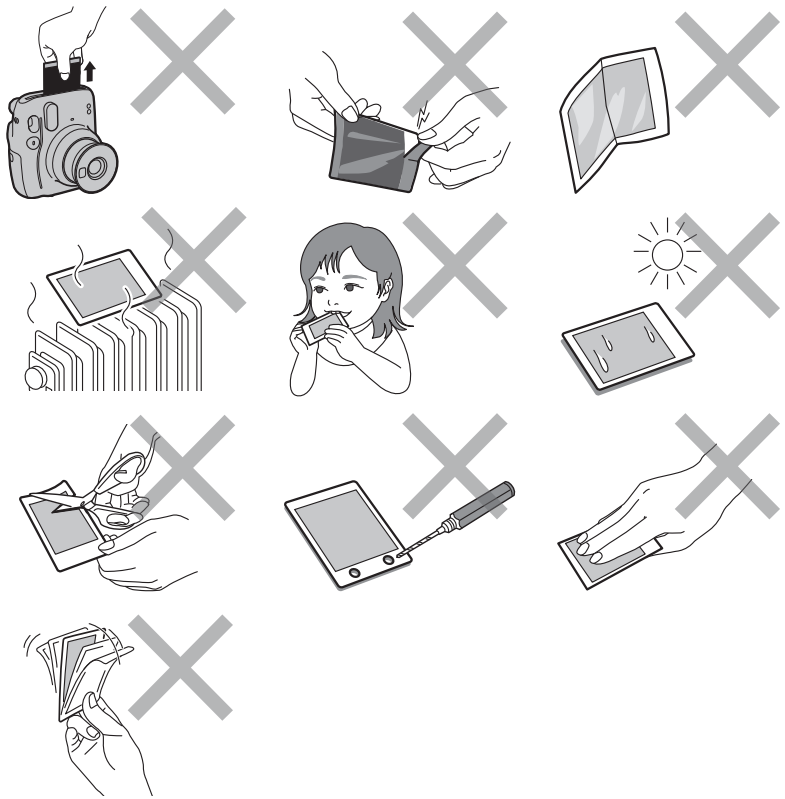

CE	Značka „CE“ znamená, že tento přístroj splňuje požadavky Evropské unie (EU) z hlediska bezpečnosti a ochrany veřejného zdraví, životního prostředí a spotřebitele. („CE“ je zkratka výrazu Conformité Européenne.)

■ **Na vnitřní straně zadního krytu fotoaparátu jsou umístěna zákonem vyžadovaná zobrazení o shodě s předpisy.**

Likvidace elektrických a elektronických zařízení v soukromých domácnostech
Likvidace použitých elektrických a elektronických zařízení
(Platí v Evropské unii a dalších evropských zemích se samostatnými systémy sběru odpadu)

Tento symbol na produktu nebo v návodu k obsluze a záručním listu a/nebo na jeho obalu znamená, že s tímto produktem nesmí být zacházeno jako s běžným domovním odpadem. Místo toho je třeba jej odevzdat na sběrném místě pro recyklaci elektrických a elektronických zařízení. Zajištěním správné likvidace tohoto výrobku pomůžete zabránit případným negativním vlivům na životní prostředí a lidské zdraví, které by jinak byly způsobeny nevhodnou likvidací tohoto výrobku.
Recyklace materiálů pomůže zachovat přírodní zdroje.
O podrobnější informace o recyklaci tohoto výrobku požádejte váš místně příslušný úřad, službu pro likvidaci domácího odpadu nebo na obchod, kde jste výrobek zakoupili.
V zemích mimo EU: pokud si přejete tento výrobek zlikvidovat, obraťte se prosím na místní úřad a zeptejte se na správný způsob likvidace.

Tento symbol na bateriích či akumulátorech znamená, že s těmito bateriemi nesmí být zacházeno jako s běžným domovním odpadem.

Pro zákazníky v Turecku:
EEE je v souladu se směrnicí.

Technické údaje

Film	Instantní film FUJIFILM instax mini
Fotografický snímek Velikost	62 mm × 46 mm
Objektiv	2 komponenty, 2 členy, f = 60 mm, 1:12,7
Hledáček	Hledáček reálného obrazu, 0,37×, s bodem pro cílení
Rozsah fotografování	0,3 m a více (od 0,3 m do 0,5 m použijte režim selfie)
Spoušť	Programovaná elektronická spoušť 1/2 až 1/250 s. Pomalá synchronizace pro nízké osvětlení
Nastavení expozice	Automatické, Lv 5,0 až 14,5 (ISO 800)
Vysunutí filmu	Automatické
Film Čas vyvolání	Přibl. 90 sekund (mění se v závislosti na okolní teplotě)
Blesk	Konstantní odpalovaný blesk (automatické nastavení světla), doba obnovení: 6,5 sekundy nebo méně (při použití nových baterií), pracovní dosah blesku: 0,3 až 2,7 m
Zdroj napájení	Dvě alkalické baterie velikosti AA (LR6), kapacita: přibl. 10 filmových kazet instax mini, přičemž na každé z nich je k dispozici 10 snímků.
Čas automatického vypnutí	Po 5 minutách
Ostatní	Zahrnuje počitadlo snímků a průhledítko pro filmovou kazetu
Rozměry	107,6 mm × 121,2 mm × 67,3 mm
Hmotnost	293 g (bez baterií, popruhů a filmu)

Informace o sledovatelnosti v Evropě
Výrobce: FUJIFILM Corporation
Adresa, město: 7-3, Akasaka 9-Chome, Minato-ku, Tokio
Země: JAPONSKO
Oprávněný zástupce v Evropě:
FUJIFILM EUROPE GMBH
Adresa, město: Düsseldorf Heesenstrasse 31, 40549
Země: Německo

- **Informácie o tom, ako vkladať batérie a ako vkladať a vyberať kazetu s fotografickým materiálom instax mini, nájdete na stranách 3 až 6.**

Názvy častí

Predná strana

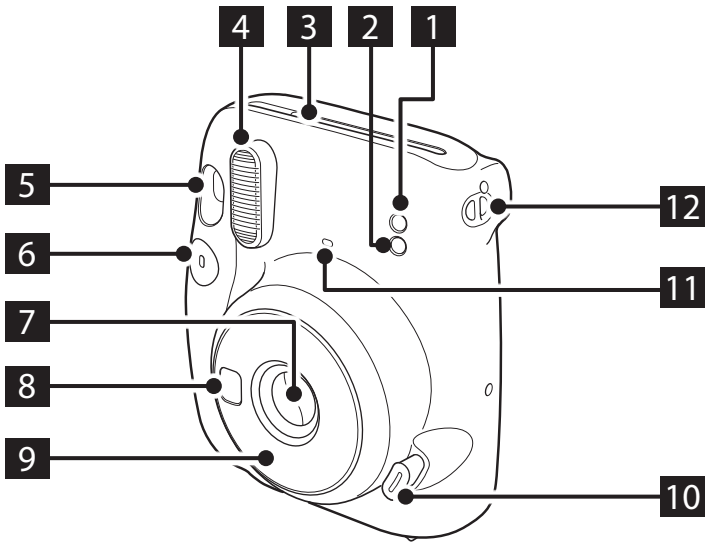

Zadná strana

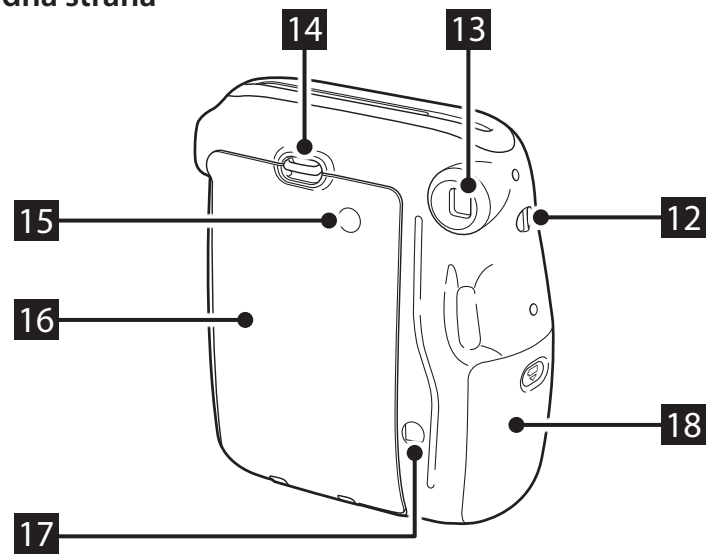

1 Senzor svetla automatickej expozície
2 Senzor svetla blesku
3 Štrbina na vysúvanie fotografií
4 Čelná plocha svetla blesku
5 Hľadáčik
6 Tlačidlo spúšte
7 Kryt objektívu/objektív
8 Zrkadlo na autoportrét
9 Tubus objektívu
10 Tlačidlo napájania
11 Kontrolka nabíjania blesku
12 Očko na remienok
13 Okulár hľadáčika
14 Poistka zadného krytu
15 Kontrolné okienko vloženia fotografického materiálu
16 Zadný kryt
17 Počítadlo fotografického materiálu
18 Kryt priestoru batérií

Zhotovovanie snímok

Zadný kryt neotvárajte, kým neminiete všetok fotografický materiál. V opačnom prípade sa zvyšok fotografického materiálu exponuje, zafarbí na bielo a už ho nebudete môcť použiť.

1 Po vložení batérií zapnite fotoaparát stlačením tlačidla napájania.

Hlaveň objektívu sa vysunie, indikátor nabíjania blesku začne blikať a potom sa rozsvieti. (Blikanie znamená, že sa blesk nabíja.)

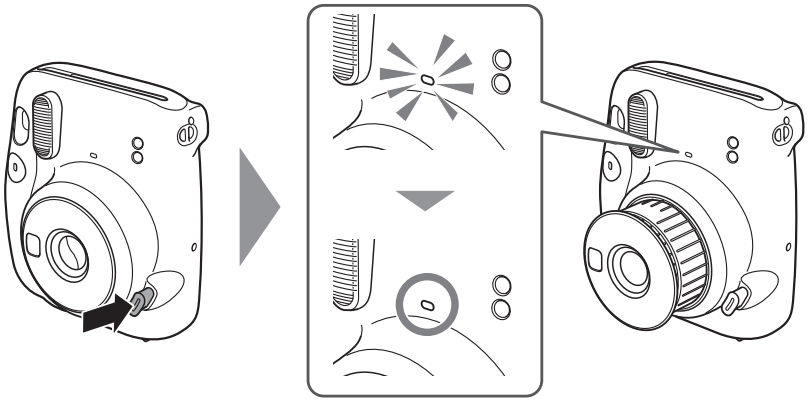

2 Držte fotoaparát, pozerajte sa do hľadáčika fotoaparátu, aby ste mohli vytvoriť požadovanú kompozíciu záberu, a stlačte tlačidlo spúšte.

* Tlačidlo spúšte sa nedá stlačiť počas nabíjania blesku.

3 Keď fotoaparát prestane vydávať zvuk vysúvajúcej sa fotografie, uchopte okraj vysunutej fotografie a vyberte ju.

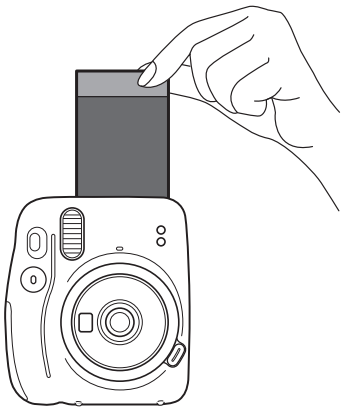

Počítadlo fotografického materiálu klesá v číselnom poradí, pričom odpočítava od „10“ pri každej zhotovenej fotografii. Po dokončení filmu a po zhotovení poslednej fotografie sa zobrazí „0“.

4 Po dokončení fotografovania vypnite fotoaparát zatlačením tubusu objektívu.

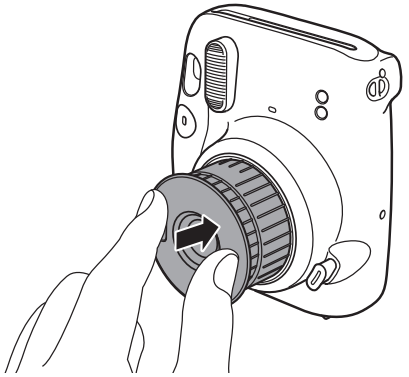

V prípade poruchy fotoaparátu vyberte z neho batérie, keď je zapnutý, a potom ich znovu vložte, aby sa fotoaparát resetoval.

SK

Snímanie fotografií v režime autoportrétu

Ak chcete prepnúť z režimu autoportrétu do normálneho režimu snímania, vypnite fotoaparát zatlačením tubusu objektívu a potom znova zapnite fotoaparát.

Snímanie autoportrétu

Ak snímate v režime autoportrétu, môžete zhotoviť snímku vlastnej osoby pomocou zrkadla na autoportrét na prednej strane fotoaparátu, aby ste overili svoju expozíciu.

1 Tubus objektívu vyťahujte dovtedy, kým sa nezobrazí značka SELFIE ON.

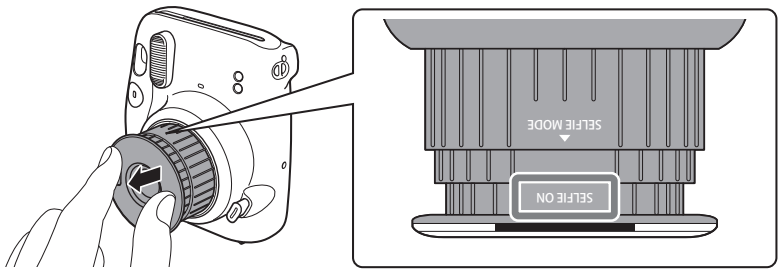

Tubus objektívu vyťahujte dovtedy, kým sa nezobrazí značka SELFIE ON.

2 Fotoaparát držte pevne obidvomi rukami tak, aby bola vaša tvár vzdialená 30 až 50 cm od konca objektívu.

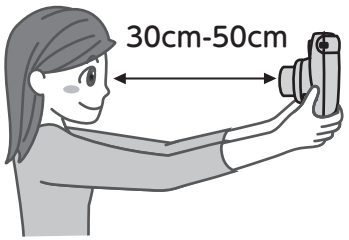

3 Overte kompozíciu záberu pomocou zrkadla na autoportrét a potom stlačením spúšte zhotovte fotografiu.

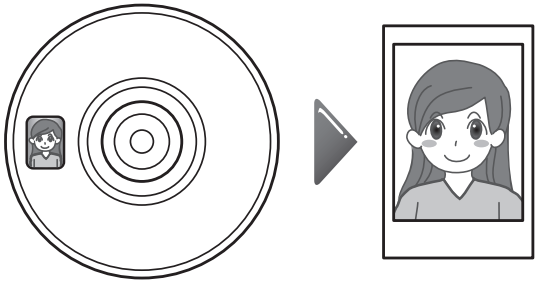

Zhotovovanie záberov zblízka

Ak snímate v režime autoportrétu, môžete posunúť fotoaparát blízko objektu a zhotoviť záber zblízka.

1 Tubus objektívu vyťahujte dovtedy, kým sa nezobrazí značka SELFIE ON.

2 Fotoaparát držte tak, aby značka ○ v hľadáčiku bola mierne v pravom hornom rohu stredu objektu, potom stlačením tlačidla spúšte zhotovte fotografiu.

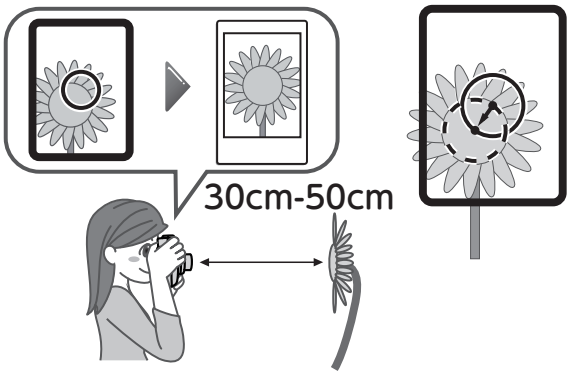

SK

Opatrenia pri fotografovaní

Opatrenia pri držaní fotoaparátu

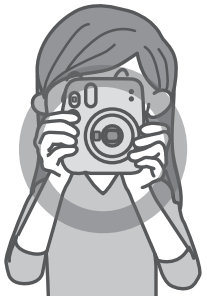

Správny spôsob držania

Blesk nezakrývajte prstom

Senzor svetla blesku a senzor svetla automatickej expozície nezakrývajte prstom

- Dávajte pozor, aby prst ani remienok nezakrývali senzor svetla blesku, senzor svetla automatickej expozície, blesk, objektív alebo štrbinu na vysúvanie fotografií.
- Pri fotografovaní horizontálnej snímky držte fotoaparát tak, aby bol blesk hore.
- Fotografie nesnímajte na miestach, kde je zakázané fotografovanie s bleskom.
- Keď držíte fotoaparát, nedržte ho za hlaveň objektívu. Hotové fotografie môžu byť nepriaznivo ovplyvnené.
- Do hľadáčika sa pozerajte tak, aby sa značka ◯ v hľadáčiku zobrazovala v strede.
- Pri stláčaní tlačidla spúšte dávajte pozor, aby ste sa nedotýkali objektívu.

Vzdialenosti pre normálny režim a režim autoportrét

- V normálnom režime snímajte fotografiu vo vzdialenosti najmenej 0,5 m od objektu. Efektívny dosah blesku je až približne 2,7 m.
- Ak držíte fotoaparát bližšie ako 0,5 m od objektu, použite režim autoportrétu. Režim autoportrétu použite na zachytenie záberu zblízka v rozmedzí 30 až 50 cm.

Stavy indikátora nabíjania blesku a riešenia chýb

Stav indikátora nabíjania blesku	Popis
Svieti	Pripravený nasnímať fotografiu.
Pomaly bliká	Nabíjanie blesku. Počkajte, kým sa nerozsvieti indikátor nabíjania blesku. Dokončenie nabíjania zvyčajne trvá 3 až 10 sekúnd.
Rýchlo bliká	Vyskytla sa chyba.

Hlavné chyby	Príčina a riešenie
Zlyhanie kontroly batérie	Blesk sa nedá nabiť kvôli nedostatočnému napätiu batérie. Vymeňte batérie za nové.
Zaseknutie fotografického materiálu	Fotografický materiál nevyťahujte nasilu. Fotografický materiál sa možno bude dať vysunúť, keď vyberiete a opätovne vložíte batérie, keď je fotoaparát zapnutý.

Bezpečnostné opatrenia

- **Tento výrobok a jeho príslušenstvo nepoužívajte na iné účely ako na snímanie fotografií.**
- **Tento výrobok bol navrhnutý s ohľadom na bezpečnosť, pozorne si však prečítajte nasledujúce bezpečnostné opatrenia a potom výrobok správne používajte.**
- **Túto používateľskú príručku po prečítaní uchovávajte na ľahko dostupnom mieste, kde ju môžete v prípade potreby použiť.**

⚠ VÝSTRAHA

Označuje záležitosť, ktorá môže mať za následok smrť alebo vážne poranenie, ak ju budete ignorovať alebo nesprávne riešiť.

- Tento výrobok nerozoberajte. Hrozí riziko zasiahnutia elektrickým prúdom.
- Tohto výrobku sa nedotýkajte, ak napr. v dôsledku pádu atď. došlo k odhaleniu jeho vnútra. Tento výrobok obsahuje obvody vysokého napätia, ktoré môžu spôsobiť zasiahnutie elektrickým prúdom.
- Ak si všimnete niečo neobvyklé, ako napríklad, že sa fotoaparát (batérie) veľmi zohreje, vychádza z neho dym alebo z neho cítiť zápach spálenia, okamžite vyberte batérie. Mohlo by dôjsť k požiaru alebo popáleniu (pri vyberaní batérií buďte opatrní, aby ste sa nepopálili).
- S bleskom nikdy nefotografujte ľudí, ktorí idú na bicykli, šoférujú, jazdia na skateboarde alebo na koni a podobne. Blesk môže prekvapiť, znepokojiť, vystrašiť zvieratá a inak spôsobiť nehodu.
- Ak vám fotoaparát spadne do vody alebo ak sa doň dostane voda alebo kov alebo iný cudzí predmet, okamžite vyberte batérie. Mohlo by dôjsť ku generovaniu tepla alebo vzniku požiaru.
- Tento fotoaparát nepoužívajte na miestach, kde sa vyskytuje horľavý plyn ani blízko otvoreného benzínu, benzénu, riedidla či iných nestabilných látok, ktoré môžu uvoľňovať nebezpečné výpary. V opačnom prípade by mohlo dôjsť k výbuchu alebo požiaru.
- Tento výrobok uchovávajte mimo dosahu dojčiat a malých detí. Mohlo by dôjsť k poraneniu.
- Batérie nerozoberajte, nezahrievajte, nehádžte do ohňa ani ich neskratujte. Batérie by mohli prasknúť.
- Používajte len batérie AA (LR6). Ak sa použijú iné batérie, môže dôjsť ku generovaniu tepla alebo k vzniku požiaru.
- Batérie uchovávajte mimo dosahu dojčiat. Malé dieťa by mohlo náhodne prehltnúť batériu. V prípade prehltnutia batérie okamžite vyhľadajte lekársku pomoc.

⚠ UPOZORNENIE

Označuje záležitosť, ktorá môže viesť k poraneniu alebo fyzickému poškodeniu, ak danú vec budete ignorovať alebo nesprávne riešiť.

- Dávajte pozor, aby nedošlo k navlhnutiu tohto výrobku ani s ním nikdy nemanipulujte mokrými rukami. Hrozí riziko zasiahnutia elektrickým prúdom.
- Použitie blesku príliš blízko očí osoby môže krátkodobo ovplyvniť jej zrak. Pri zhotovovaní fotografií dojčiat a malých detí buďte opatrní.
- Pri vkladaní batérií AA (LR6) dávajte pozor, aby ste nezamenili polaritu ⊕ a ⊖. V prípade poškodenia fotoaparátu alebo vytečenia tekutiny z batérie môže dôjsť k poškodeniu okolia.
- Nedotýkajte sa pohyblivých častí vo vnútri fotoaparátu. Mohlo by dôjsť k vášmu poraneniu.

Manipulácia

Manipulácia s fotoaparátom

1. Fotoaparát je presný nástroj, preto nedovoľte, aby došlo k jeho namočeniu, pádu a ani ho nevystavujte nárazom. Fotoaparát neumiestňujte na miesta, kde by mohol byť vystavený piesku.
2. Pred použitím komerčne dostupného remienka skontrolujte jeho pevnosť. Mimoriadne opatrní buďte pri používaní remienka pre mobilné telefóny a smartfóny, pretože takéto remienky sú určené pre ľahké zariadenia.
3. Ak nebudete fotoaparát dlhší čas používať, vyberte batérie a uložte ich na miesto, kde budú mimo pôsobenia tepla, prachu a vlhkosti.
4. Nečistoty a prach z okienka hľadáčika atď. odstraňujte pomocou dúchadla a jemným poutieraním mäkkou handričkou.
5. Na utieranie znečistenia nepoužívajte rozpúšťadlá, ako sú riedidlo či alkohol.
6. Fotoaparát nenechávajte v zatvorenom motorovom vozidle, na inom horúcom mieste, na vlhkom mieste, na pláži atď.
7. Plynný odpudzovač molí, ako je naftalén, nepriaznivo pôsobí na fotoaparát a fotografický materiál. Fotoaparát a fotografický materiál nenechávajte v komodách atď. s guľôčkami proti moliam.
8. Rozsah prevádzkových teplôt tohto fotoaparátu je +5 °C až +40 °C.
9. Keďže je tento fotoaparát riadený mikropočítačom, príležitostne môže dôjsť k jeho zlyhaniu. Ak nefunguje správne, vyberte a znova vložte batérie, aby sa resetoval fotoaparát.

Manipulácia s fotografickým materiálom a fotografiami instax mini

Podrobné informácie o manipulácii s fotografickým materiálom a fotografiami nájdete v pokynoch týkajúcich sa fotografického materiálu s okamžitým vyvolaním FUJIFILM instax mini.

1. Fotografický materiál uchovávajte na chladnom mieste. Fotografický materiál hlavne nenechávajte na extrémne horúcom mieste, napríklad v zatvorenom motorovom vozidle, dlhší čas.
2. Fotografický materiál použite čo najskôr po vložení do fotoaparátu.
3. Ak ste mali fotografický materiál uložený na mieste, kde je veľmi nízka alebo vysoká teplota, pred snímaním fotografií ho nechajte prispôsobiť sa normálnej teplote.
4. Fotografický materiál použite pred dátumom exspirácie, ktorý je uvedený na obale.
5. Vyhnite sa kontrole batožiny na letisku a inému vystaveniu silnému röntgenovému žiareniu. Nepoužitý fotografický materiál je náchylný na zahmlievanie atď. Odporúčame vám, aby ste fotografický materiál niesli do lietadla v príručnej batožine (ďalšie informácie získate na príslušnom letisku).
6. Fotografie nevystavujte silnému svetlu a skladujte ich na chladnom a suchom mieste.
7. Do fotografického materiálu nerobte diery ani ho netrhajte alebo nerežte. Fotografický materiál nepoužívajte, ak je poškodený.
8. Fotografický materiál pre tento fotoaparát nerežte ani nerozoberajte, pretože obsahuje čiernu žieravú alkalickú pastu. Pri deťoch a zvieratách buďte mimoriadne opatrní, aby si fotografický materiál nedali do úst. Dbajte tiež na to, aby sa pasta nedostala do kontaktu s pokožkou a oblečením.
9. Ak sa náhodou dotknete pasty nepoužitého fotografického materiálu, okamžite ju umyte veľkým množstvom vody. Ak sa pasta dostane do kontaktu s očami alebo ústami, miesto opláchnite a vyhľadajte lekársku pomoc. Zásaditosť tohto fotografického materiálu klesne približne 10 minút po vysunutí fotografie z fotoaparátu.

■ **Upozornenia týkajúce sa zaobchádzania s fotografickým materiálom a hotovými fotografiami**
Podrobné informácie nájdete v pokynoch týkajúcich sa fotografického materiálu s okamžitým vyvolaním FUJIFILM instax mini.

CE	Značka „CE“ potvrdzuje, že tento výrobok spĺňa požiadavky Európskej únie (EÚ) týkajúce sa bezpečnosti, verejného zdravia, životného prostredia a ochrany spotrebiteľa. („CE“ je skratka Conformité Européenne).

■ **Zobrazenie dodržania predpisov, ktoré sa vyžadujú z právneho hľadiska, sa nachádza na vnútornej strane zadného krytu fotoaparátu.**

Likvidácia elektrických a elektronických zariadení v súkromných domácnostiach
Likvidácia použitých elektrických a elektronických zariadení
(Platí v Európskej únii a iných európskych krajinách so systémami separovaného zberu)

Tento symbol na výrobku alebo v príručke a záručnom liste a/alebo na obale znamená, že s týmto výrobkom sa nesmie zaobchádzať ako s komunálnym odpadom. Namiesto toho ho musíte odniesť na príslušné zberné miesto určené na recykláciu elektrických a elektronických zariadení.
Zabezpečením správnej likvidácie tohto výrobku pomôžete zabrániť potenciálnym negatívnym dôsledkom na životné prostredie a zdravie ľudí, ktoré by inak mohli byť spôsobené nevhodnou likvidáciou tohto výrobku.
Recyklácia materiálov pomôže zachovať prírodné zdroje.
Podrobnejšie informácie o recyklácii tohto výrobku si vyžiadajte na vašom miestnom úrade, v spoločnosti, ktorá poskytuje zber vášho komunálneho odpadu alebo v obchode, kde ste výrobok zakúpili.
V krajinách mimo EÚ: ak chcete tento výrobok zlikvidovať, kontaktujte vaše miestne úrady a opýtajte sa na správny spôsob likvidácie.

Tento symbol na batériách alebo akumulátoroch znamená, že s týmito batériami nesmiete zaobchádzať ako s domácim odpadom.

Pre zákazníkov v Turecku:
EEZ je v súlade so smernicou.

SK

Technické údaje

Fotografický materiál	Fotografický materiál s okamžitým vyvolaním FUJIFILM instax mini
Veľkosť fotografie	62 mm × 46 mm
Objektív	2 komponenty, 2 optické prvky, f = 60 mm, 1 : 12,7
Hľadáčik	Hľadáčik so skutočným obrazom, 0,37×, s reguláciou cieľového bodu
Rozsah snímania	0,3 m a viac (od 0,3 m do 0,5 m používajte režim autoportrétu)
Uzávierka	Naprogramovaná elektronická uzávierka 1/2 až 1/250 sek. Pomalá synchronizácia pri slabom osvetlení
Ovládanie expozície	Automatické, Lv 5,0 až 14,5 (ISO 800)
Vysúvanie fotografického materiálu	Automatické
Fotografický materiál Čas vyvolávania	Približne 90 sekúnd (mení sa v závislosti od okolitej teploty)
Blesk	Nepretržitý blesk (automatické nastavenie svetla), doba nabíjania: 6,5 sekundy alebo menej (pri použití nových batérií), efektívny dosah blesku: 0,3 až 2,7 m
Napájanie	Dve alkalické batérie veľkosti AA (LR6), kapacita: približne 10 kaziet s fotografickým materiálom instax mini, každá na 10 snímok
Čas automatického vypnutia	Po 5 minútach
Ďalšie	Obsahuje počítadlo fotografického materiálu a kontrolné okienko vloženia fotografického materiálu
Rozmery	107,6 mm × 121,2 mm × 67,3 mm
Hmotnosť	293 g (bez batérií, remienka a fotografického materiálu)

Informácie o možnosti vysledovania v Európe
Výrobca: FUJIFILM Corporation
Adresa, mesto: 7-3, Akasaka 9-Chome, Minato-ku, Tokio
Krajina: JAPONSKO
Autorizovaný zástupca v Európe:
FUJIFILM EUROPE GMBH
Adresa, mesto: Düsseldorf Heesenstrasse 31, 40549
Krajina: Nemecko

- **Az elemek behelyezésének és az instax mini filmcsomag behelyezésének és eltávolításának módját illetően lásd a 3-6. oldalt.**

Az egyes részek elnevezése

Eleje

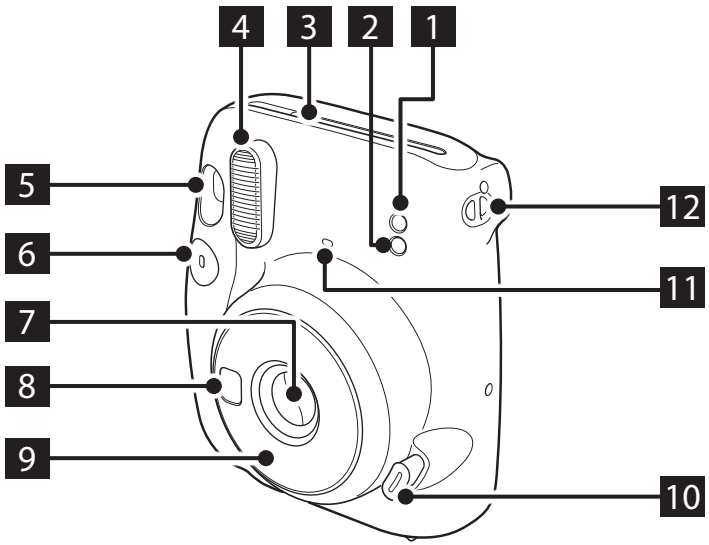

Hátulja

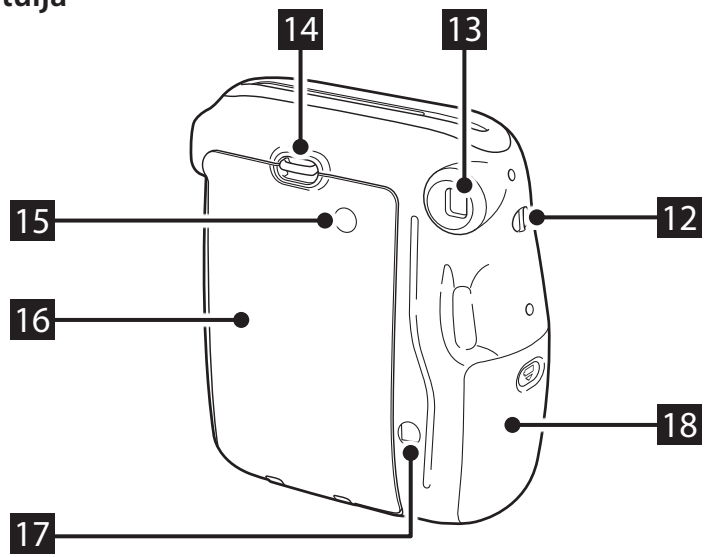

1 AE fényérzékelő
2 Vaku fényérzékelő
3 Filmkiadó nyílás
4 Vakulámpa
5 Kereső
6 Exponáló gomb
7 Védőfedél/objektív
8 Szelfi tükör
9 Objektívtartó
10 Bekapcsoló gomb
11 Vakutöltő lámpa
12 Szíjrögzítési pont
13 Kereső szemlencséje
14 Hátsó fedél zárja
15 Film ellenőrző ablak
16 Hátsó fedél
17 Filmszámláló
18 Elemtartó fedele

Fényképek készítése

A hátsó fedelet a teljes filmcsomag felhasználása előtt nem szabad kinyitni. Ellenkező esetben a film megmaradt része fényt kap és fehér színűvé válik, és már nem használható fel.

1 Az elemek behelyezését követően nyomja meg a bekapcsoló gombot a kamera bekapcsolásához.

Az objektívtartó kinyúlik, a vakutöltő lámpa villog, majd világít. (A villogás, azt jelzi, hogy a vaku tölt.)

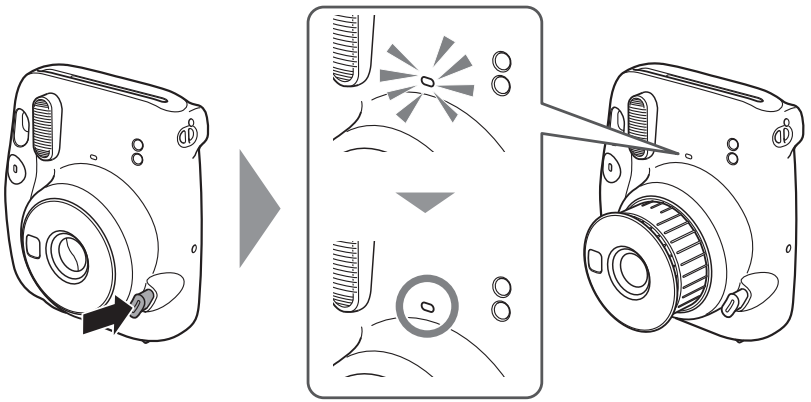

2 Tartsa a fényképezőgépet, nézzen bele a fényképezőgép keresőjébe a kép megkomponálásához, majd nyomja meg az exponáló gombot.

* A vaku töltése közben az exponáló gomb nem nyomható le.

3 Ha a film kiadását jelző hang abbamarad, vegye ki a filmet a szélénél fogva.

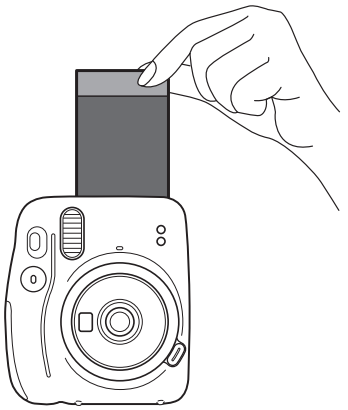

A filmszámláló „10”-ről indulva minden fénykép készítésekor eggyel csökken. A „0” akkor jelenik meg, amikor a film elfogyott és az utolsó fénykép is elkészült.

4 Ha befejezte a fényképezést, kapcsolja ki a fényképezőgépet az objektívtartó visszatolásával.

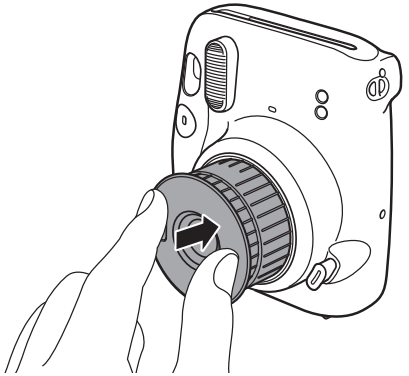

A fényképezőgép meghibásodása esetén, a fényképezőgép újraindításához vegye ki, majd helyezze vissza az elemeket a fényképezőgép bekapcsolt állapotában.

HU

Fényképezés szelfi módban

A szelfi módból normál fényképezés módba történő váltáshoz kapcsolja ki a fényképezőgépet az objektívtartó visszatolásával, majd kapcsolja be újra.

Önmaga fényképezése

Amennyiben szelfi módban fényképez, a fényképezőgép elején található szelfi tükörrel hagyhatja jóvá az exponálást.

1 Húzza ki az objektívtartót a SELFIE ON jel megjelenéséig.

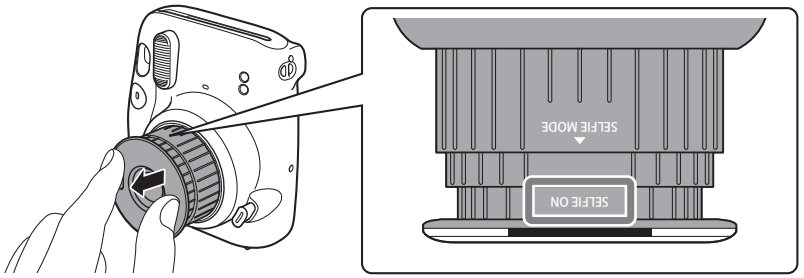

Húzza ki az objektívtartót a SELFIE ON jel megjelenéséig.

2 Tartsa a fényképezőgépet stabilan két kézzel úgy, hogy az arca a 30–50 cm távolságra legyen az objektívtől.

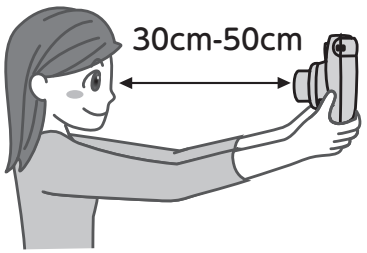

3 Ellenőrizze a kompozíciót a szelfi tükörrel, majd nyomja meg az exponáló gombot a fénykép elkészítéséhez.

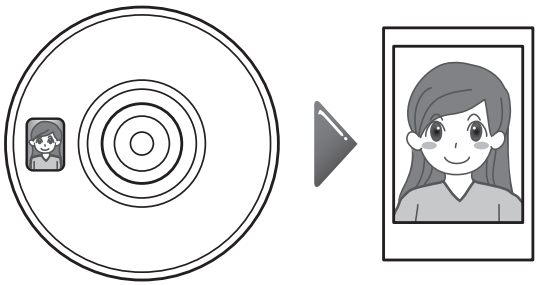

Közeli felvétel készítése

Amennyiben szelfi módban fényképez, közelítse a fényképezőgépet a témához és készítsen közeli felvételt.

1 Húzza ki az objektívtartót a SELFIE ON jel megjelenéséig.

2 Tartsa úgy a fényképezőgépet, hogy a ○ jel a keresőben kissé a téma közepének jobb felső részébe essen, majd nyomja meg az exponáló gombot a felvétel elkészítéséhez.

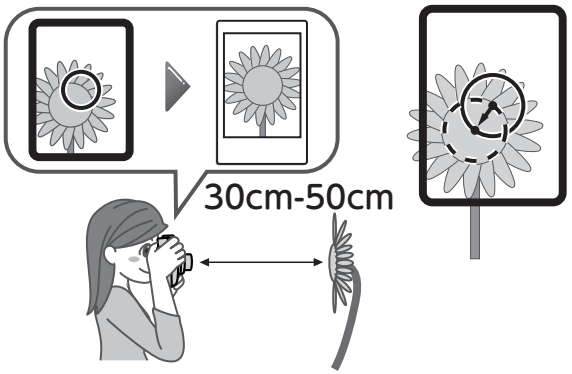

HU

Óvintézkedések a fényképezéssel kapcsolatban

Óvintézkedések a kamera tartását illetően

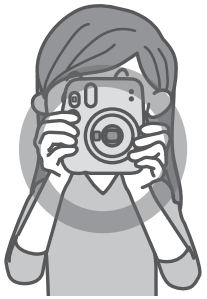

Helyes tartás

Ujjával ne takarja el a vakulámpát

Ujjával ne takarja el a vaku fényérzékelőt és az AE fényérzékelőt

- Ügyeljen arra, hogy ujja vagy a szíj ne takarja el a vaku fényérzékelőjét, az AE fényérzékelőt, a vakulámpát, az objektívet vagy a filmkiadó nyílást.
- Tartsa úgy a fényképezőgépet, hogy vízszintes kép készítésekor a vakulámpa legyen felül.
- Ne fényképezzen olyan helyen, ahol a vaku használata tilos.
- A fényképezőgép tartása közben ne fogja meg az objektívtartót. A készített kép károsodhat.
- Nézzen bele a keresőbe úgy, hogy az ◯ jel a kereső középső részén jelenjen meg.
- Ne érintse meg az objektívet, amikor megnyomja az exponáló gombot.

Távolságok normál és szelfi mód esetén

- Normál módban a témától legalább 0,5 m távolságra állva fényképezzen. A vaku hatótávolsága körülbelül 2,7 m.
- Használja a szelfi módot, amennyiben a témához 0,5 méternél közelebbre kívánja tartani a fényképezőgépet. Használja a szelfi módot, amennyiben 30-50 cm-es tartományon belülről készít közeli képet.

A vakutöltő lámpa állapotai és hibajavítás

A vakutöltő lámpa állapota	Leírás
Világít	Fényképezésre kész.
Lassan villog	A vaku töltése folyamatban. Kérjük, várja meg, amíg a vakutöltő lámpa világítani kezd. A töltés általában 3-10 másodpercet vesz igénybe.
Gyorsan villog	Hiba történt.

Fő hibák	Ok és megoldás
Az elem ellenőrzése sikertelen	A vaku nem tölthető fel, mert az elem feszültsége nem megfelelő. Cserélje ki az elemeket újakra.
Film elakadás	Ne erőltesse a film kihúzását. Az elemek eltávolítása és visszahelyezése a fényképezőgép bekapcsolt állapotában a film kiadásának bekapcsolásához vezethet.

HU

Biztonsági óvintézkedések

- **Ne használja ezt a terméket és tartozékait a fényképezéstől eltérő célra.**
- **A terméket a biztonság figyelembe vételével terveztük, de kérjük, olvassa el figyelmesen az alábbi biztonsági óvintézkedéseket, majd használja a terméket azoknak megfelelően.**
- **A Használati útmutatót átolvasása után tartsa azt biztonságos, könnyen elérhető helyen, hogy szükség esetén kéznél legyen.**

⚠ VIGYÁZAT

Ennek figyelmen kívül hagyása vagy megsértése akár halálhoz vagy súlyos testi sérüléshez is vezethet.

Ne szerelje szét a terméket. Áramütés következhet be.

Ne érintse meg a terméket, ha annak belseje leesés, stb. következtében hozzáférhetővé válik. A termék nagyfeszültségű áramköröket tartalmaz, amelyek áramütést okozhatnak.

Bármilyen rendellenesség esetén, például a fényképezőgép (elemek) felmelegszik, füstöl, vagy égett szagot áraszt, haladéktalanul vegye ki az elemeket. Tűz vagy égés keletkezhet (legyen óvatos, nehogy megégesse magát az elemek eltávolításakor).

Soha ne fényképezzen vakuval kerékpározókat, autóvezetőket, gördeszkázókat, lovagló embereket vagy hasonlókat. A vaku riasztó lehet, elvonhatja a figyelmet, megijesztheti az állatokat, és egyéb módon balesetet okozhat.

Haladéktalanul távolítsa el az elemeket, ha a fényképezőgépet vízbe ejti, vagy a fényképezőgép belsejébe víz, fém darab vagy idegen tárgy kerül. Hőképződés, vagy tűz keletkezhet.

Ne használja a fényképezőgépet gyúlékony gáz vagy nyílt gázolaj, benzol, festékhígító vagy egyéb instabil anyag jelenlétében, amely veszélyes gőzöket bocsát ki. Ellenkező esetben robbanás vagy tűz veszélye áll fenn.

Ne tartsa a terméket csecsemők és kisgyermekek által elérhető helyen. Sérülést okozhat.

Az elemeket ne szedje szét, vagy tegye ki hő hatásának, ne dobja tűzbe, és ne tegye elektromos rövidzárlat alá. Az elemek megrepedhetnek.

Csak AA (LR6) elemeket használjon. Más elemek használata esetén hőképződés vagy tűz keletkezhet.

Tartsa csecsemőktől távol. Egy csecsemő véletlenül lenyelheti az elemet. Az elem lenyelése esetén azonnal forduljon orvoshoz.

⚠ FIGYELEM

Ennek figyelmen kívül hagyása vagy megsértése sérüléshez vagy anyagi kárhoz vezethet.

Ne engedje, hogy a termék vizes legyen, illetve ne nyúljon hozzá vizes kézzel. Áramütés következhet be.

Ha túl közel használja a vakut a portréalany szeméhez, az ideiglenes látáskárosodást okozhat nála. Legyen óvatos, ha csecsemőt vagy gyermeket fényképez.

Ügyeljen arra, hogy ne hibázzon a ⊕ és ⊖ polaritásokkal az AA (LR6) elem behelyezésekor. A kamera megsérülése vagy az akkumulátor folyadékának szivárgása a környezet károsodását okozhatja.

Ne nyúljon a fényképezőgép belső részében lévő mozgó alkatrészekhez. Ellenkező esetben sérülést szenvedhet.

Kezelés

■ A fényképezőgép kezelése

1. A fényképezőgép egy precíziós eszköz, ezért vigyázzon, hogy ne legyen vizes, ne ejtse le, és ne tegye ki ütésnek. Ne tegye a fényképezőgépet olyan helyen, ahol homoknak van kitéve.
2. A kereskedelmi forgalomban kapható szíj használata előtt, ellenőrizze a szíj erősségét. Különösen óvatosan járjon el mobiltelefonokhoz és okostelefonokhoz tervezett szíj használata esetén, mert az ilyen szíjakat könnyű eszközökhöz tervezték.
3. Ha hosszabb ideig nem használja a fényképezőgépet, vegye ki az elemeket, és tartsa azokat hőtől, portól és nedvességtől távol.
4. Az objektívre, a kereső ablakára stb. tapadt port és szennyeződést légfúvóval távolítsa el, majd puha törlőruhával gyengéden törölje le a felületet.
5. A szennyeződés letörléséhez ne használjon oldószert, például hígítót vagy alkoholt.
6. Ne hagyja a fényképezőgépet zárt járműben, más forró helyen, magas páratartalmú helyen, strandon, stb. még rövid időre sem.
7. A rovarriasztó gázok, például a naftalin, káros hatást gyakorolhatnak a fényképezőgép és a film minőségére. Ne tartsa a fényképezőgépet és a filmet molyirtót tartalmazó komódban stb.
8. A fényképezőgép üzemi környezeti hőmérséklete +5 °C és +40 °C között van.
9. A fényképezőgép időnként meghibásodhat, mert azt egy mikroszámítógép vezérli. Meghibásodás esetén távolítsa el, majd helyezze be újra az elemeket a fényképezőgép újraindításához.

■ Az instax mini film és a fényképek kezelése

A film és a fényképek kezelését illető további részletekért lásd a FUJIFILM instax mini instant film használati útmutatóját.

1. A filmet tartsa hűvös helyen. Különösen ügyeljen arra, hogy ne hagyja a filmet hosszú ideig különösen meleg helyen, mint például zárt járműben.
2. A filmet a fényképezőgépbe helyezés után a lehető leghamarabb használja fel.
3. Ha a filmet olyan helyen tartja, ahol túl magas vagy alacsony a hőmérséklet, a fényképezés előtt várja meg, amíg az alkalmazkodik a normál hőmérséklethez.
4. A filmet a csomagoláson feltüntetett lejárati idő előtt használja fel.
5. Kerülje a reptéri, és egyéb, a fényképezőgépet röntgensugárnak kitevő vizsgálatokat. A fel nem használt film páralecsapódásra stb. hajlamos. Javasoljuk, hogy a filmet kézipoggyászban szállítsa repülőgépen (további információért forduljon az illetékes repülőtérhez).
6. A fényképeket ne tegye ki erős fényhatásnak, és tárolja azokat hűvös és száraz helyen.
7. A filmet ne lyukassza ki, ne szakítsa vagy vágja el. Ne használjon fel sérült filmet.
8. Ne vágja le vagy szerelje szét a fényképezőgéphez tartozó filmet, mivel az fekete maró lúgos pasztát tartalmaz. Különösen ügyeljen arra, hogy a film ne kerülhessen gyermekek vagy háziállatok szájába. Arra is ügyeljen, hogy a paszta ne kerüljön a bőrére és a ruhájára.
9. Ha véletlenül hozzáér a használaton kívüli filmben található pasztához, azonnal mossa le bő vízzel. Ha a paszta szembe vagy szájba kerül, mossa le az érintett területet, majd forduljon orvoshoz. A film lúgossága a fényképezőgépből történő kiadást követően körülbelül 10 elteltével gyengül.

■ A film és a késztermék kezelésével kapcsolatos óvintézkedések

Részleteket a FUJIFILM instax mini instant film használati útmutatójában talál.

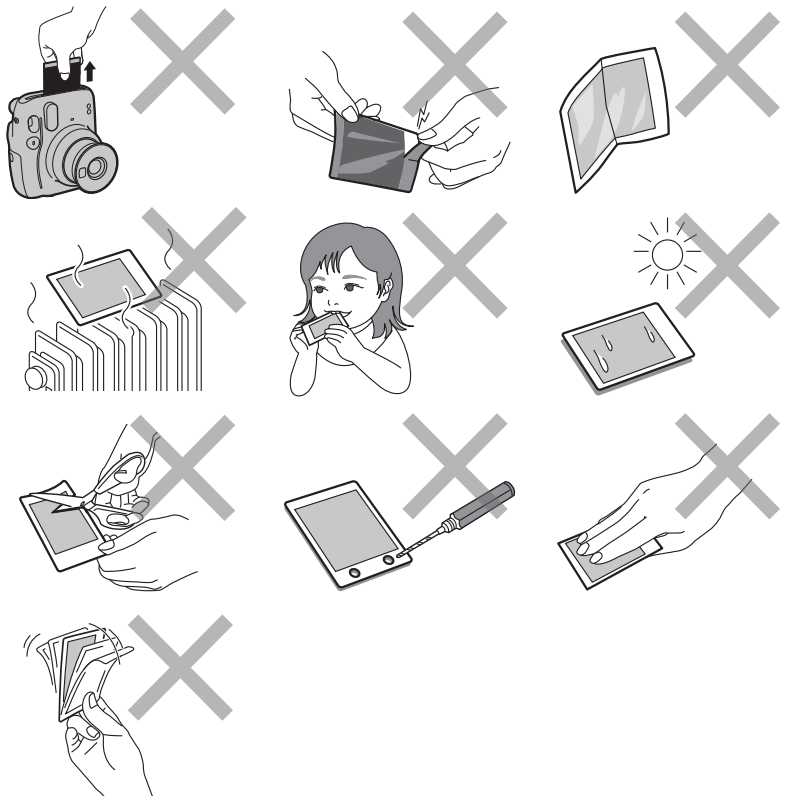

CE	A „CE" jel tanúsítja, hogy a termék megfelel az Európai Unió (EU) követelményeinek a biztonság, egészségügy, környezetvédelem és fogyasztóvédelem tekintetében. (A „CE" a Conformité Européenne rövidítése.)

■ A fényképezőgép hátsó fedelének belső oldalán találhatók a törvény által megkövetelt szabályozásoknak való megfelelőséget igazoló címkék.

Elektromos és elektronikus berendezések ártalmatlanítása a háztartásokban
Az elektromos és elektronikus hulladékok ártalmatlanítása
(Az Európai Unióban és más, saját gyűjtőrendszerrel rendelkező országokban)

Ez a szimbólum, amely a terméken, a kézikönyvben, a garancialevélen és/vagy a csomagoláson jelenik meg, azt jelzi, hogy az adott termék nem tekinthető normál háztartási hulladéknak. Ehelyett a megfelelő, elektromos és elektronikus hulladékok újrahasznosításához létesült gyűjtőhelyen kell leadni.
A hulladék megfelelő kezelésével Ön megelőzi a további környezetszennyezés és emberi egészségre káros folyamatok negatív következményeinek kialakulását, amely egyébként megtörténne a hulladék nem megfelelő kezelése esetén.
Az anyagok újrahasznosítása segít megóvni a környezeti erőforrásokat. A termék újrahasznosításával kapcsolatos további információkért forduljon a helyi önkormányzathoz, újrahasznosító szervezethez vagy ahhoz az üzlethez, ahol a terméket megvásárolta.
Az Európai Unión kívüli országok esetén: Ha ezt a terméket el kívánja dobni, kérjük, forduljon a helyi hatósághoz, és kérje a helyes hulladékkezelés módját.

Ez az elemeken vagy akkumulátorokon található szimbólum azt jelzi, hogy az adott elemek nem kezelhetők normál háztartási hulladékként.

Vásárlóknak Törökországban:
EEE megfelel az irányelveknek.

HU

Műszaki adatok

Film	FUJIFILM instax mini instant film
Fénykép Méret	62 mm × 46 mm
Objektív	2 komponens, 2 elem, f = 60 mm, 1:12,7
Kereső	Valós képalkotó, 0,37×, célponttal
Fényképezési tartomány	0,3 m esetén és felette (szelfi mód használata 0,3 m és 0,5 m között)
Exponálás	Programozott elektronikus exponálás 1/2 és 1/250 mp. között Lassú szinkron gyenge fényviszonyokhoz
Expozícióvezérlés	Automatikus, Lv 5,0–14,5 (ISO 800)
Film kiadása	Automatikus
Film Előhívás ideje	Kb. 90 másodperc (a környezeti hőmérséklettől függően változó)
Vaku	Folyamatos vakuzás (automatikus fénybeállítás), újrafeldolgozás ideje: 6,5 másodperc vagy kevesebb (új elemek használata esetén), a vaku tényleges hatótávolsága: 0,3–2,7 m
Energiaellátás	Két AA méretű alkáli elem (LR6), kapacitás: egyenként kb. 10 exponálást tartalmazó 10 instax mini filmcsomag
Automatikus kikapcsolási idő	5 perc elteltével
Egyéb	A filmszámlálót és a filmcsomag ellenőrző ablakot tartalmazza
Méretek	107,6 mm × 121,2 mm × 67,3 mm
Súly	293 g (elemek, szíj és film nélkül)

Információk az európai jogszabályok szerint:
Gyártó: FUJIFILM Corporation
Cím, Város: 7-3, Akasaka 9-Chome, Minato-ku, Tokió
Ország: JAPÁN
Hivatalos képviselet Európában:
FUJIFILM EUROPE GMBH
Cím, város: Düsseldorf, Heesenstrasse 31, 40549
Ország: Németország

HU

- **Інформацію про встановлення елементів живлення, а також про встановлення й виймання картриджа з фотопапером instax mini** **див. на стор. 3–6.**

Назви деталей

Лицьовий бік

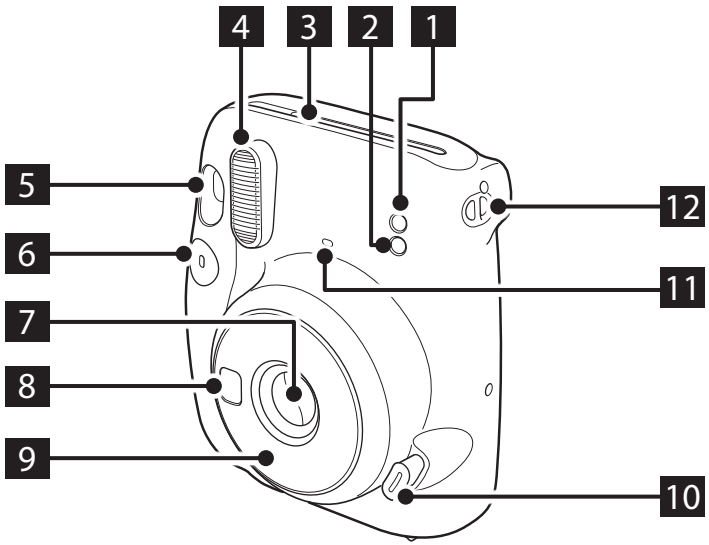

Тильний бік

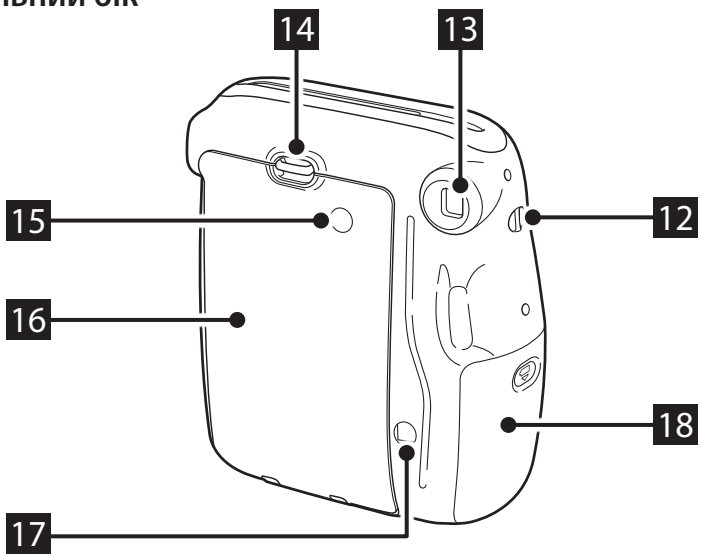

1 Світлочутливий датчик автоекспозиції
2 Світлочутливий датчик спалаху
3 Отвір для виводу фотознімка
4 Лампа спалаху
5 Видошукач
6 Кнопка спуску затвора
7 Кришка об’єктива / об’єктив
8 Дзеркало для автопортрета
9 Оправа об’єктива
10 Кнопка живлення
11 Індикатор заряджання спалаху
12 Вушко для ремінця
13 Окуляр видошукача
14 Фіксатор задньої кришки
15 Вікно перевірки фотопаперу
16 Задня кришка
17 Лічильник аркушів фотопаперу
18 Кришка відсіку для елемента живлення

Фотозйомка

Не відкривайте задню кришку, поки не буде використано весь фотопапір. Інакше решта аркушів фотопаперу засвітяться і стануть білими, після чого будуть непридатними для використання.

1 **Після встановлення елементів живлення натисніть кнопку живлення, щоб увімкнути фотокамеру.**

Оправа об'єктива висувається, індикатор заряджання спалаху блимає, а потім світиться постійно. (Блимання означає, що спалах заряджається.)

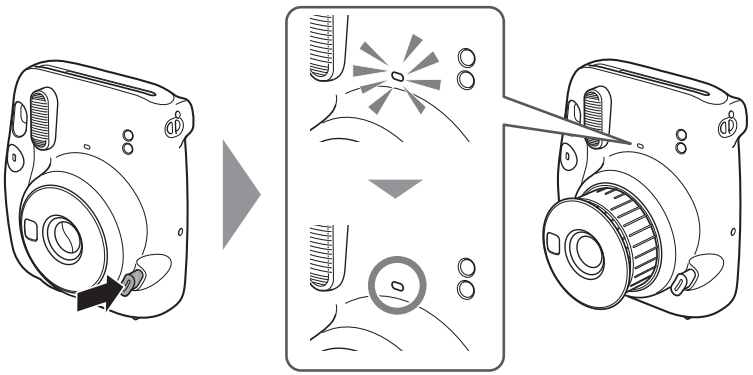

2 **Тримаючи фотокамеру й дивлячись у її видошукач, скомпонуйте кадр, а тоді натисніть кнопку спуску затвора.**

* Кнопку спуску затвора неможливо натиснути, поки спалах заряджається.

3 **Коли звук виведення фотопаперу припиниться, візьміться за край виведеного аркуша фотопаперу й вийміть його.**

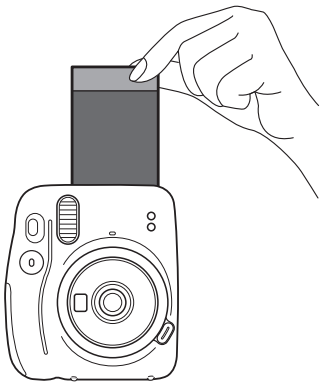

З кожним зробленим знімком показ лічильника аркушів фотопаперу зменшується на одиницю, починаючи з «10». Коли буде зроблено останній знімок і фотопапір закінчиться, на лічильнику буде відображено «0».

4 **Після завершення зйомки вимкніть фотокамеру, всунувши оправу об'єктива всередину.**

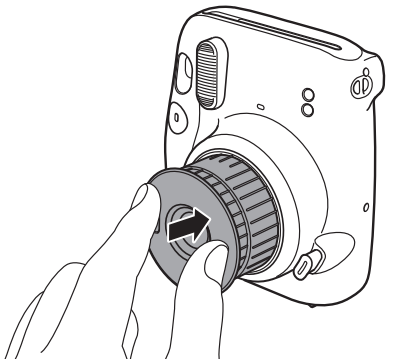

У разі несправності фотокамери вийміть елементи живлення, коли живлення ввімкнено, а потім вставте їх знову, щоб перезапустити фотокамеру.

Фотозйомка в режимі автопортрета

Щоб перейти від режиму автопортрета до звичайного режиму зйомки, вимкніть фотокамеру, всунувши оправу об'єктива всередину, а потім знову ввімкніть її.

Зйомка автопортрета

У режимі автопортрета ви можете сфотографувати себе, використовуючи для перевірки кадру дзеркало для автопортрета, розташоване на передній панелі фотокамери.

1 Витягуйте оправу об'єктива, поки не з'явиться позначка SELFIE ON.

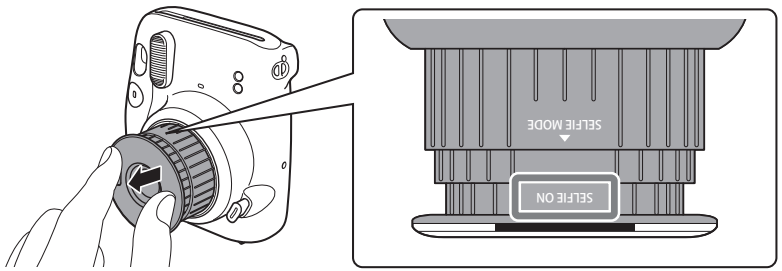

Витягуйте оправу об'єктива, поки не з'явиться позначка SELFIE ON.

2 Міцно тримайте фотокамеру обома руками таким чином, щоб ваше обличчя було на відстані 30–50 см від краю об'єктива.

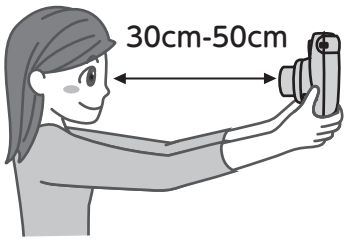

3 Перевірте композицію за допомогою дзеркала для автопортрета, а потім натисніть кнопку спуску затвора, щоб зробити знімок.

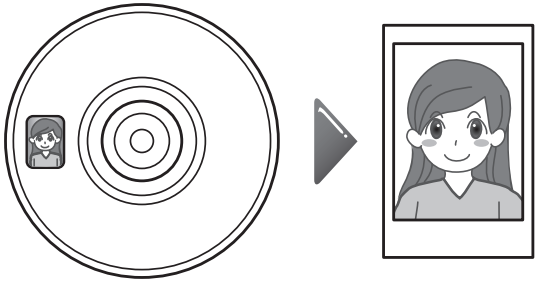

Фотозйомка крупним планом

У режимі автопортрета можна наблизити фотокамеру до об'єкта зйомки та зробити знімок крупним планом.

1 Витягуйте оправу об'єктива, поки не з'явиться позначка SELFIE ON.

2 Тримайте фотокамеру таким чином, щоб позначка ○ у видошукачі перебувала трохи вище та праворуч від центра об'єкта зйомки, а потім натисніть кнопку спуску затвора, щоб зробити знімок.

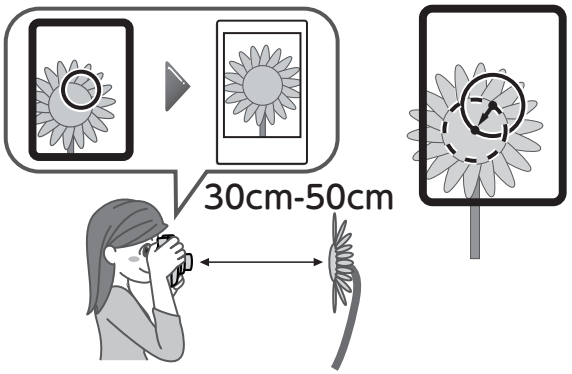

UK

Застереження щодо фотозйомки

Застереження щодо тримання фотокамери

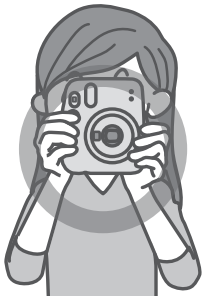

Правильний спосіб тримати фотокамеру

Не закривайте лампу спалаху пальцем

Не закривайте пальцем світлочутливі датчики спалаху й автоекспозиції

- Слідкуйте за тим, щоб палець або ремінець не закривали світлочутливий датчик спалаху, світлочутливий датчик автоекспозиції, лампу спалаху, об'єктив або отвір для виводу фотознімка.
- Тримайте фотокамеру таким чином, щоб під час зйомки в горизонтальній орієнтації лампа спалаху була вгорі.
- Не фотографуйте в місцях, де зйомка зі спалахом заборонена.
- Не захоплюйте оправу об'єктива, коли тримаєте фотокамеру. Це може негативно вплинути на готові знімки.
- Дивіться у видошукач таким чином, щоб позначка ◯ у видошукачі була в центрі.
- Слідкуйте за тим, щоб не торкатися об'єктива, коли натискаєте кнопку спуску затвора.

Відстані для звичайного режиму й режиму автопортрета

- У звичайному режимі фотографуйте на відстані не менше ніж 0,5 м від об'єкта зйомки. Ефективна дальність дії спалаху сягає приблизно 2,7 м.
- Коли тримаєте фотокамеру на відстані менше 0,5 м від об'єкта зйомки, використовуйте режим автопортрета. Використовуйте режим автопортрета для зйомки крупним планом у діапазоні відстаней від 30 до 50 см.

Стани індикатора заряджання спалаху та способи виправлення помилок

Стан індикатора заряджання спалаху	Опис
Світиться	Готовність до зйомки.
Блимає повільно	Триває заряджання спалаху. Зачекайте, поки індикатор заряджання спалаху не почне світитися постійно. Повне заряджання зазвичай займає від 3 до 10 секунд.
Блимає швидко	Сталася помилка.

Основні помилки	Причина та рішення
Помилка перевірки елемента живлення	Спалах неможливо зарядити через недостатню напругу елемента живлення. Замініть елементи живлення на нові.
Фотопапір застряг	Не витягуйте фотопапір силоміць. Виймання та повторне установлення елементів живлення, коли ввімкнено живлення, може дати змогу вивести фотопапір.

Заходи безпеки

- **Використовуйте цей виріб і його аксесуари виключно для фотозйомки.**
- **Хоча цей виріб розроблено з урахуванням вимог безпеки, необхідно ознайомитися з наведеними далі заходами безпеки, а потім правильно використовувати виріб.**
- **Прочитавши цей посібник користувача, обов'язково зберігайте його в легкодоступному місці, де до нього можна звернутися в разі необхідності.**

⚠ ПОПЕРЕДЖЕННЯ

Вказує на ситуацію, яка може привести до смерті або серйозних травм, якщо її ігнорувати або діяти неправильно.

Не розбирайте цей виріб. Це може призвести до ураження електричним струмом.

Не торкайтеся цього виробу, якщо його внутрішні деталі оголилися внаслідок падіння або з іншої причини. У цьому виробі використовується високовольтна схема, яка становить небезпеку ураження електричним струмом.

Якщо ви помітите ознаки нетипової поведінки, наприклад нагрівання фотокамери (елементів живлення), дим або запах горілого, негайно вийміть елементи живлення. Існує небезпека займання або отримання опіків (будьте обережні, щоб не отримати опіки під час виймання елементів живлення).

Ніколи не фотографуйте зі спалахом людей, які керують автомобілями або їдуть на велосипедах, скейтбордах, верхи тощо. Спалах може відволікти або налякати людину чи тварину, що може призвести до нещасного випадку.

Якщо фотокамера впаде у воду або всередину неї потрапить вода, металевий предмет чи інші сторонні речовини, негайно вийміть елементи живлення. Недотримання цієї вимоги може призвести до тепловиділення або займання.

Не використовуйте цю фотокамеру в місцях з високою концентрацією займистого газу або поряд із відкритим бензином, розчинниками та іншими нестійкими речовинами, які можуть виділяти небезпечні випари. Недотримання цієї вимоги може призвести до вибуху або займання.

Зберігайте виріб у місцях, недоступних для немовлят і маленьких дітей. Недотримання цієї вимоги може призвести до травмування.

Не розбирайте та не нагрівайте елементи живлення, не кидайте їх у вогонь і не допускайте короткого замикання їхніх контактів. Недотримання цієї вимоги може призвести до пробою елементів живлення або до їх займання.

Використовуйте лише елементи живлення типу AA (LR6). Використання інших елементів живлення може призвести до тепловиділення або займання.

Зберігайте елементи живлення в місцях, недоступних для немовлят. Немовля може випадково проковтнути елемент живлення. У разі ковтання елемента живлення негайно зверніться по медичну допомогу.

⚠ ЗАСТЕРЕЖЕННЯ

Вказує на ситуацію, яка може привести до травмування або фізичного пошкодження, якщо її ігнорувати або діяти неправильно.

Не допускайте потрапляння рідини на цей виріб і не торкайтеся його вологими руками. Це може призвести до ураження електричним струмом.

Використання спалаху занадто близько до очей людини може призвести до короткочасного ушкодження її зору. Будьте обережні під час зйомки немовлят і малих дітей.

Будьте уважні, щоб не переплутати полюси ⊕ і ⊖ під час установлення елементів живлення типу AA (LR6). Пошкодження фотокамери або витікання рідини з елемента живлення можуть нанести шкоду довкіллю.

Не торкайтеся рухомих деталей усередині фотокамери. Це може призвести до травмування.

Поводження з виробом

Поводження з фотокамерою

1. Фотокамера є високоточним пристроєм, тому бережіть її від вологи, падіння й ударів. Також не залишайте фотокамеру в місцях, де на неї може попасти пісок.
2. Перш ніж використовувати ремінець, доступний у продажу, перевірте його міцність. Будьте особливо обережні, використовуючи ремінець для мобільних телефонів і смартфонів, оскільки такі ремінці призначені для легких пристроїв.
3. Якщо фотокамера тривалий час не буде використовуватися, вийміть елементи живлення й покладіть фотокамеру в місце, захищене від дії тепла, пилу та вологи.
4. Щоб видалити бруд і пил з віконця видошукача тощо, використовуйте повітряну грушу, а потім обережно протріть поверхню серветкою з м'якої тканини.
5. Для видалення забруднень не використовуйте розчинники, як-от розріджувач або спирт.
6. Не залишайте фотокамеру в закритому автомобілі, інших гарячих або вологих місцях, на пляжі, тощо, навіть ненадовго.
7. Газоподібний засіб проти молі, наприклад нафталін, може негативно вплинути на фотокамеру та фотопапір. Не зберігайте фотокамеру та фотопапір разом із засобами від молі.
8. Діапазон робочих температур цієї фотокамери — від +5 °C до +40 °C.
9. Ця фотокамера може іноді працювати з перебоями, оскільки вона має мікропроцесорне керування. У разі несправності вийміть, а потім знову вставте елементи живлення, щоб перезапустити фотокамеру.

Поводження з фотопапером instax mini та знімками

Детальну інформацію про поводження з фотопапером і знімками див. в інструкціях з використання фотопаперу для миттєвого друку FUJIFILM instax mini.

1. Зберігайте фотопапір у прохолодному місці. Зокрема, не залишайте фотопапір у місці, що зазнає дії занадто високої температури, наприклад у закритому автомобілі, протягом тривалого часу.
2. Використовуйте фотопапір одразу після його встановлення у фотокамеру.
3. Якщо фотопапір зберігався в місці з занизькою або зависокою температурою, зачекайте, поки його температура стане нормальною, перш ніж фотографувати.
4. Використовуйте фотопапір до закінчення терміну його придатності, зазначеного на упаковці.
5. Уникайте перевірки багажу в аеропортах та інших місць, де діє сильне рентгенівське випромінювання. Невикористаний фотопапір сприйнятливий до дії запотівання тощо. Рекомендовано перевозити фотопапір літаком у ручній поклажі (за додатковою інформацією звертайтеся до відповідної авіакомпанії).
6. Бережіть знімки від дії інтенсивного світла та зберігайте їх у прохолодному й сухому місці.
7. Не робіть отворів у фотопапері, не рвіть його і не розрізайте. Не використовуйте пошкоджений фотопапір.
8. Не розрізайте та не роз'єднуйте фотопапір для цієї фотокамери, оскільки в ньому міститься чорна їдка лужна паста. Особливо пильно слідкуйте за тим, щоб фотопапір не потрапив у рот маленьким дітям або домашнім тваринам. Також слідкуйте за тим, щоб ця паста не потрапила на шкіру та одяг.
9. У разі випадкового контакту з пастою невикористаного фотопаперу негайно змийте її великою кількістю води. Якщо паста потрапила в очі або рот, промийте уражену ділянку, а потім зверніться до лікаря. Лужні властивості цього фотопаперу слабшають приблизно через 10 хвилин після виведення знімка з фотокамери.

■ Застереження щодо поводження з фотопапером і готовими знімками

Додаткову інформацію див. в інструкціях з використання фотопаперу для миттєвого друку FUJIFILM instax mini.

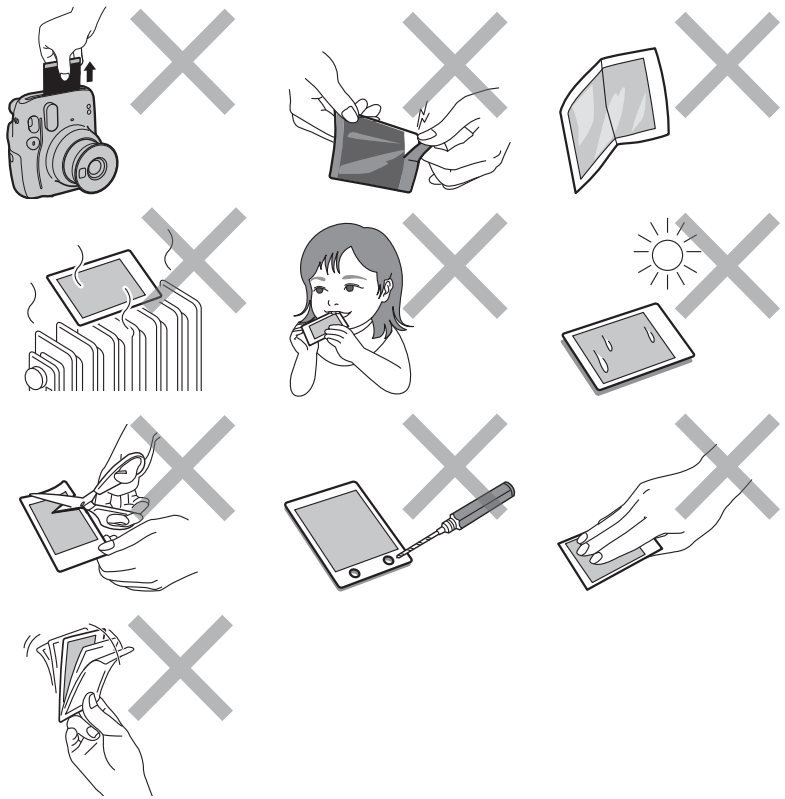

CE	Маркування «CE» засвідчує, що цей виріб відповідає вимогам Європейського Союзу (ЄС) щодо безпеки, охорони здоров'я, охорони навколишнього середовища та захисту споживачів. («CE» є абревіатурою фр. Conformité Européenne.)

■ Необхідні за законом позначення щодо відповідності нормативним вимогам наведено на внутрішньому боці задньої кришки фотокамери.

Утилізація електричного й електронного обладнання в приватних домашніх господарствах
Утилізація використаного електричного та електронного обладнання
(Застосовується в Європейському Союзі та інших європейських країнах з системами роздільного збору сміття)

Цей символ на виробі, у посібнику й гарантії та/або на упаковці виробу вказує на те, що цей виріб не можна утилізувати разом з побутовим сміттям. Натомість його потрібно здати до відповідного пункту прийому для утилізації електричного й електронного обладнання. Забезпечуючи належну утилізацію виробу, ви допоможете уникнути потенційно негативних наслідків для навколишнього середовища та здоров'я людей, які могли б бути викликані неправильною утилізацією цього виробу.
Переробка матеріалів допоможе зберегти природні ресурси. За додатковою інформацією щодо утилізації цього виробу звертайтеся до місцевих органів влади, служби утилізації відходів або до магазину, де придбали виріб.
У країнах за межами ЄС: якщо потрібно утилізувати цей виріб, будь ласка, зверніться до місцевих органів влади, щоб дізнатися про належний спосіб утилізації.

Цей символ на батареях або акумуляторах вказує на те, що їх не можна утилізувати разом з побутовим сміттям.

Для покупців у Туреччині:
ЕЕЕ відповідає Директиві.

Технічні характеристики

Фотопапір	Фотопапір для миттєвого друку FUJIFILM instax mini
Розмір знімка	62 мм × 46 мм
Об'єктив	2 компоненти, 2 елементи, f = 60 мм, 1 : 12,7
Видошукач	Видошукач реального зображення, 0,37×, з позначкою цілі
Діапазон відстаней зйомки	0,3 м і більше (використовуйте режим автопортрета для відстаней 0,3–0,5 м)
Затвор	Електронний затвор з програмним керуванням 1/2–1/250 с Повільна синхронізація за недостатнього освітлення
Керування експозицією	Автоматичне, Lv 5,0–14,5 (ISO 800)
Вивід фотознімка	Автоматичне
Час проявлення фотопаперу	Прибл. 90 секунд (залежить від температури навколишнього середовища)
Спалах	Постійно ввімкнений спалах (автоматичне регулювання освітленості), час перезаряджання: 6,5 секунди або менше (у разі використання нових елементів живлення), ефективна дальність дії спалаху: 0,3–2,7 м
Джерело живлення	Два лужні елементи живлення (LR6), ресурс: прибл. 10 картриджів фотопаперу instax mini на 10 експозицій кожен
Час автоматичного вимкнення живлення	Через 5 хвилин
Інше	Включає лічильник аркушів фотопаперу й вікно перевірки картриджа фотопаперу
Розміри	107,6 mm × 121,2 mm × 67,3 mm
Маса	293 г (без елементів живлення, ремінця та фотопаперу)

Інформація для відстеження в Європі
Виробник: FUJIFILM Corporation
Адреса, місто: 7-3, Акасака 9-Тьоме, Мінато-ку, Токіо
Країна: ЯПОНІЯ
Уповноважений представник у Європі:
FUJIFILM EUROPE GMBH
Адреса, місто: Дюссельдорф, Хезенштрассе, 31, 40549
Країна: Німеччина

[en] If you have any inquiries about this product, please contact a FUJIFILM authorized distributor or dealer, or access the website below.

[de] Wenn Sie Fragen zu diesem Produkt haben, wenden Sie sich bitte an einen von FUJIFILM autorisierten Händler oder Vertriebspartner oder besuchen Sie die untenstehende Website.

[fr] Si vous avez des questions concernant ce produit, veuillez contacter un distributeur ou un revendeur FUJIFILM agréé ou visitez le site Internet suivant.

[es] Si tiene alguna pregunta sobre este producto, póngase en contacto con un vendedor o un distribuidor de FUJIFILM autorizados o acceda al sitio web siguiente.

[pt] Caso tenha alguma questão acerca deste produto, por favor, contacte um distribuidor ou revendedor autorizado FUJIFILM, ou aceda ao website abaixo.

[ru] Если у Вас есть любые вопросы относительно этого изделия, обратитесь к авторизованному дистрибьютору или дилеру FUJIFILM, либо посетите следующий веб-сайт.

[it] In caso di domande relative al prodotto, contattare un rivenditore o un distributore autorizzato FUJIFILM o accedere al sito web riportato di seguito.

[nl] Als u vragen heeft over dit product, neem dan contact op met een geautoriseerde FUJIFILM-distributeur of -dealer, of ga naar onderstaande website.

[pl] Jeśli masz jakieś pytania dotyczące tego produktu, skontaktuj się z autoryzowanym dystrybutorem lub sprzedawcą FUJIFILM, albo odwiedź witrynę internetową podaną poniżej.

[cs] Máte-li jakékoli dotazy týkající se tohoto výrobku, obraťte se prosím na oprávněného distributora či prodejce společnosti FUJIFILM nebo navštivte níže uvedené webové stránky.

[sk] Ak máte akékoľvek otázky týkajúce sa tohto výrobku, kontaktujte autorizovaného distribútora alebo predajcu výrobkov od spoločnosti FUJIFILM, alebo si pozrite nižšie uvedenú webovú stránku.

[hu] A termékkel kapcsolatos bármely kérdésével kérjük, keresse fel a FUJIFILM egyik hivatalos forgalmazóját vagy kereskedőjét, vagy látogasson el az alábbi weboldalra.

[uk] Якщо маєте якісь запитання щодо цього виробу, будь ласка, зверніться до вповноваженого представника чи дилера FUJIFILM або завітайте на сайт, указаний далі.

http://www.fujifilm.com/

FUJIFILM

FUJIFILM Corporation
7-3, AKASAKA 9-CHOME, MINATO-KU, TOKYO 107-0052, JAPAN