Questo manuale d'istruzione è fornito da trovaprezzi.it. Scopri tutte le offerte per JBL Quantum 360 Bianco o cerca il tuo prodotto tra le migliori offerte di Cuffie e Microfoni

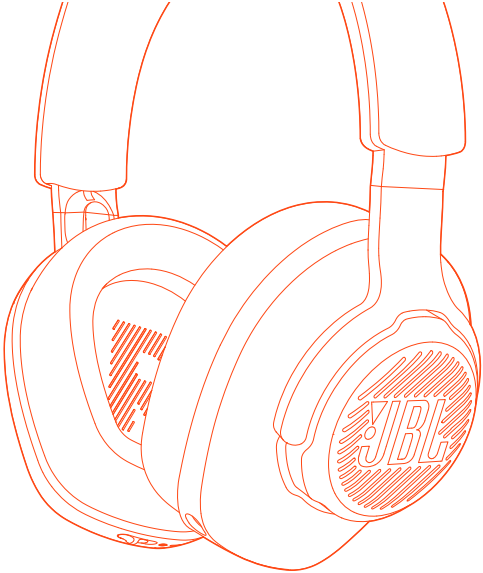

JBL by HARMAN

JBL QUANTUM 360 WIRELESS

QUICK START GUIDE

zoom Certified

JBL QuantumENGINE

DOWNLOAD JBL QUANTUMENGINE TO GAIN ACCESS TO QUANTUM 3D AUDIO TECHNOLOGIES.
JBLQUANTUM.COM/ENGINE

SOFTWARE REQUIREMENTS

PLATFORM: WINDOWS 10 (64 BIT ONLY) / WINDOWS 11
500MB OF FREE HARD DRIVE SPACE FOR INSTALLATION
*ALWAYS USE THE LATEST VERSION OF WINDOWS 10 (64 BIT) OR WINDOWS 11 FOR THE MOST OPTIMAL EXPERIENCE ON JBL QUANTUMENGINE

*JBL QUANTUMSURROUND AVAILABLE ON WINDOWS ONLY.
SOFTWARE INSTALLATION REQUIRED.

001 WHAT'S IN THE BOX

JBL QUANTUM360 WIRELESS HEADSET

USB CHARGING CABLE

REMOVABLE MIC

USB WIRELESS DONGLE

WINDSHIELD FOAM FOR BOOM MICROPHONE

QSG | WARRANTY CARD | SAFETY SHEET

002 REQUIREMENTS

JBL QuantumENGINE SOFTWARE REQUIREMENTS

PLATFORM: WINDOWS 10 (64 BIT ONLY) / WINDOWS 11
500MB OF FREE HARD DRIVE SPACE FOR INSTALLATION

SYSTEM COMPATIBILITY

PC | XBOX™ | PLAYSTATION™ | NINTENDO SWITCH™| MOBILE | MAC

CONNECTIVITY	PC	PS4/PS5	XBOX™	NINTENDO SWITCH™	MOBILE	MAC
2.4GHz Wireless	JBL QuantumSURROUND™	Stereo	Not Compatible	Stereo	Not compatible	Stereo
Bluetooth	Stereo	Not Compatible	Not Compatible	Stereo	Stereo	Stereo

003 OVERVIEW

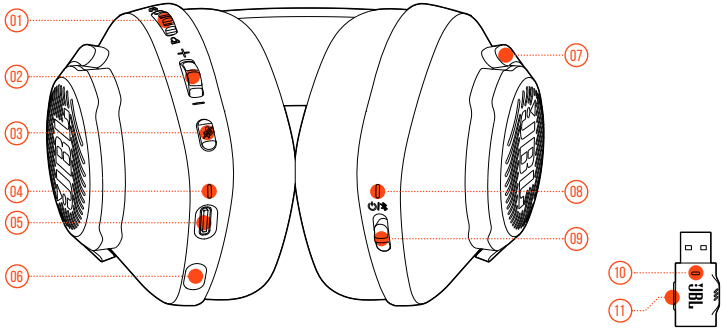

01 GAME AUDIO-CHAT BALANCE DIAL
02 VOLUME CONTROL
03 MICROPHONE MUTE / UNMUTE
04 CHARGING LED
05 USB-C PORT
06 2.5MM JACK FOR BOOM MICROPHONE
07 FLAT-FOLD EAR CUP
08 POWER / 2.4GHz / BLUETOOTH LED
09 POWER ON / OFF AND BLUETOOTH PAIRING SLIDER
10 2.4GHz LED
11 2.4GHz PAIRING BUTTON

004 POWER ON & CONNECT

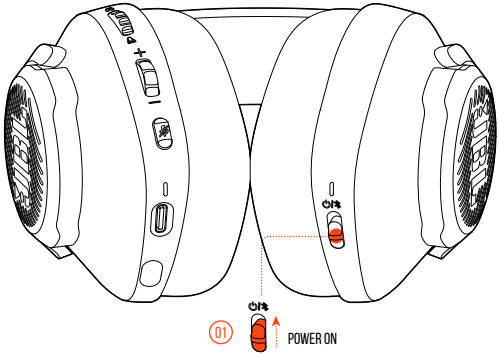

02 2.4GHz WIRELESS

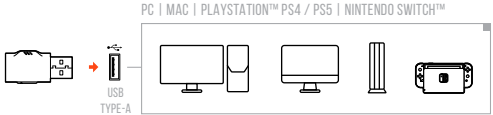

MANUAL PAIRING

005 BLUETOOTH

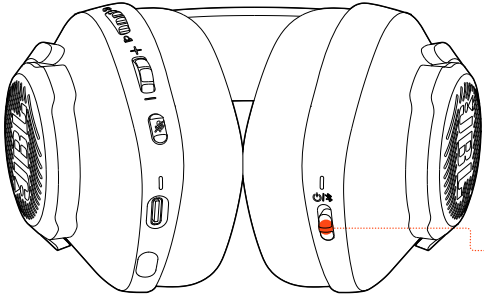

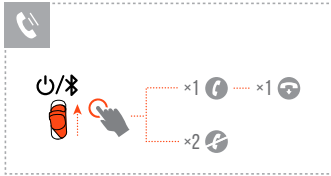

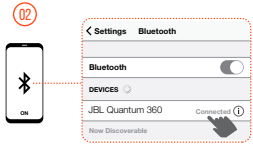

006 BUTTON COMMAND

INCREASE GAME VOLUME

INCREASE CHAT VOLUME

INCREASE MASTER VOLUME +

DECREASE MASTER VOLUME −

MICROPHONE MUTE / UNMUTE X1

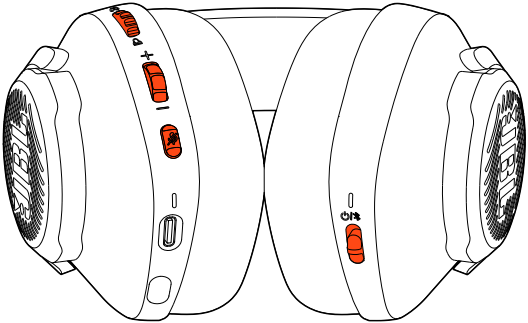

⏻/✱

↑ x1 ON ↓ x1 OFF

↑ x1 BT RECONNECTING

↑ >2s BT PAIRING MODE

007 FIRST TIME SETUP

7A CONNECT THE HEADSET TO YOUR PC VIA 2.4GHz USB WIRELESS CONNECTION.

7B GO TO "SOUND SETTINGS" -> "SOUND CONTROL PANEL".

7C UNDER "PLAYBACK" HIGHLIGHT "JBL QUANTUM 360 WIRELESS GAME" AND SELECT "SET DEFAULT" -> "DEFAULT DEVICE".

7D HIGHLIGHT "JBL QUANTUM 360 WIRELESS CHAT" AND SELECT "SET DEFAULT" -> "DEFAULT COMMUNICATION DEVICE".

7E UNDER "RECORDING" HIGHLIGHT "JBL QUANTUM 360 WIRELESS CHAT" AND SELECT "SET DEFAULT" -> "DEFAULT DEVICE".

7F IN YOUR CHAT APPLICATION SELECT "JBL QUANTUM 360 WIRELESS CHAT" AS THE DEFAULT AUDIO DEVICE.

7G FOLLOW THE ONSCREEN INSTRUCTIONS TO PERSONALIZE YOUR SOUND SETTINGS.

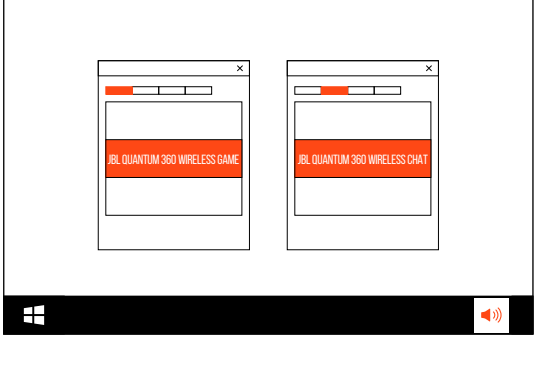

008 DUAL SOURCE SWITCHING

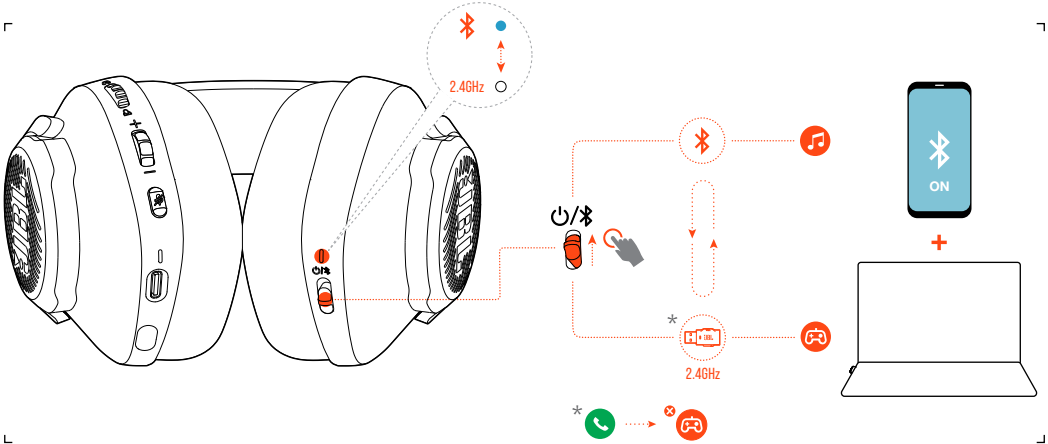

009 MICROPHONE

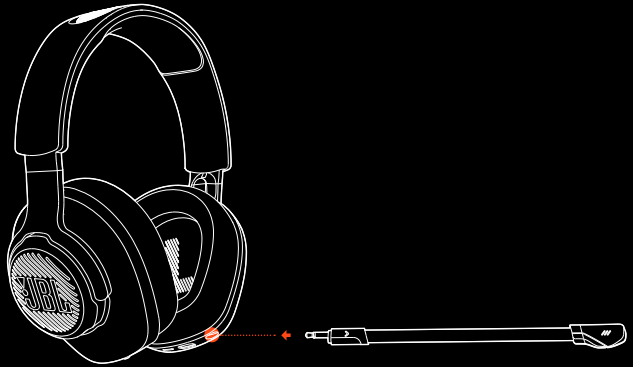

010 CHARGING

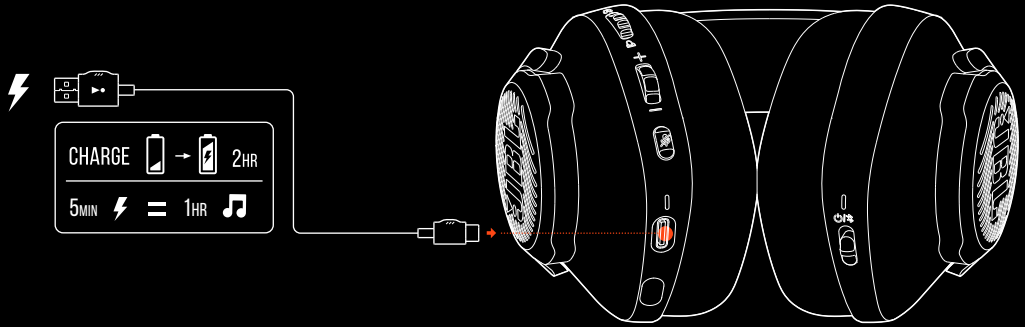

011 LED BEHAVIOURS

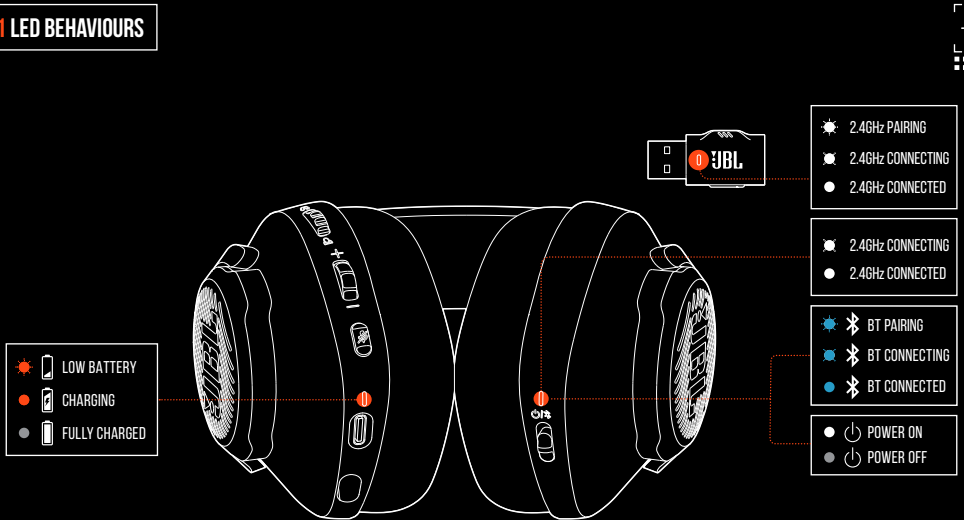

012 TECH SPEC

Driver size:	40 mm Dynamic drivers
Frequency response (Passive):	20 Hz - 20 kHz
Frequency response (Active):	20 Hz - 20 kHz
Microphone frequency response:	100 Hz - 8 kHz
Max input power:	30 mW
Sensitivity:	98 dB SPL @1 kHz / 1 mW
Maximum SPL:	94 dB
Microphone sensitivity:	-42 dBV / Pa @1 kHz
Impedance:	32 ohm
2.4GHz Wireless transmitter power:	< 7 dBm (EIRP)
2.4GHz Wireless modulation:	GFSK
2.4GHz Wireless carrier frequency:	2402 MHz - 2480 MHz
Bluetooth transmitted power:	< 6 dBm (EIRP)
Bluetooth transmitted modulation:	GFSK, π/4-DQPSK

Bluetooth frequency:	2402 MHz - 2480 MHz
Bluetooth profile version:	HFP: v1.5, A2DP: v1.3
Bluetooth version:	BT Core: v5.2
Battery type:	Li-ion battery (3.7 V / 500 mAh)
Power supply:	5 V, 1 A
Charging time:	2 hrs
Music play time with only 2.4GHz on:	Up to 22 hrs
Talk time with only 2.4GHz on:	Up to 22 hrs
Music play time with only BT on:	Up to 26 hrs
Talk time with only BT on:	Up to 26 hrs
Microphone pickup pattern:	Omni-directional
Weight:	255 g
Maximum operation temperature:	45 °C

FR

001 CONTENU DE LA BOÎTE

CASQUE JBL QUANTUM360 WIRELESS ; CÂBLE DE CHARGE USB ; MICRO DÉTACHABLE ; DONGLE USB SANS FIL ; BONNETTE POUR MICROPHONE SUR TIGE ; GDR | CARTE DE GARANTIE | FICHE DE SÉCURITÉ

002 CONFIGURATION REQUISE

JBL QuantumENGINE CONFIGURATION LOGICIELLE ; PLATE-FORME : WINDOWS 10 (64 BITS SEULEMENT) / WINDOWS 11 ; 500 MO D'ESPACE DISQUE LIBRE POUR L'INSTALLATION COMPATIBILITÉ DU SYSTÈME ; PC | XBOX™ | PLAYSTATION™ | NINTENDO SWITCH™ | MOBILE | MAC

CONNECTIVITÉ ; **PC** ; **PS4/PS5** ; **XBOX™** ; **NINTENDO SWITCH™** ; **MOBILE** ; **MAC**

SANS FIL 2.4 GHz ; STÉRÉO ; NON COMPATIBLE ; BLUETOOTH

003 PRÉSENTATION

01 MOLETTE RÉPARTITION AUDIO JEU-DISCUSSION ; **02** COMMANDE DU VOLUME ; **03** COUPURE / ACTIVATION MICROPHONE ; **04** TÉMOIN CHARGE ; **05** PRISE USB-C ; **06** PRISE JACK 2.5 MM POUR MICROPHONE SUR TIGE ; **07** ORELLETTE REPLIABLE À PLAT ; **08** TÉMOIN ALIMENTATION / 2.4 GHz / BLUETOOTH ; **09** CURSEUR MARCHE / ARRÊT ET JUMELAGE BLUETOOTH ; **10** TÉMOIN 2.4 GHz ; **11** BOUTON JUMELAGE 2.4 GHz

004 ALLUMAGE ET CONNEXION

1. ALLUMAGE ; **2.** SANS FIL 2.4 GHz (PC | MAC | PLAYSTATION™ PS4 / PS5 | NINTENDO SWITCH™) ; USB TYPE-A ; JUMELAGE MANUEL

005 BLUETOOTH

006 BOUTONS DES COMMANDES

AUGMENTATION VOLUME JEU ; AUGMENTATION VOLUME DISCUSSION ; AUGMENTATION VOLUME PRINCIPAL ; DIMINUTION VOLUME PRINCIPAL ; COUPURE / ACTIVATION MICROPHONE ; MARCHE ; ARRÊT ; RECONNEXION BT ; JUMELAGE BT

007 PREMIÈRE CONFIGURATION

7A CONNECTEZ LE CASQUE-MICRO À VOTRE PC VIA LA CONNEXION USB SANS FIL 2.4 GHz.

7B ALLEZ DANS « SOUND SETTINGS » (PARAMÈTRES DU SON) -> « SOUND CONTROL PANEL » (PANNEAU DE CONFIGURATION DU SON).

7C SOUS « PLAYBACK » (LECTURE) SÉLECTIONNEZ « JBL QUANTUM 360 WIRELESS GAME » PUIS « SET DEFAULT » (DÉFINIR PAR DÉFAUT) -> « DEFAULT DEVICE » (PÉRIPHÉRIQUE PAR DÉFAUT).

7D SÉLECTIONNEZ « JBL QUANTUM 360 WIRELESS CHAT » PUIS « SET DEFAULT » (DÉFINIR PAR DÉFAUT) -> « DEFAULT COMMUNICATION DEVICE » (PÉRIPHÉRIQUE DE COMMUNICATION PAR DÉFAUT).

7E SOUS « RECORDING » (ENREGISTREMENT), SÉLECTIONNEZ « JBL QUANTUM 360 WIRELESS CHAT » ET SÉLECTIONNEZ « SET DEFAULT » (DÉFINIR PAR DÉFAUT) -> « DEFAULT DEVICE » (PÉRIPHÉRIQUE PAR DÉFAUT).

7F DANS VOTRE APPLICATION DE DISCUSSION, SÉLECTIONNEZ « JBL QUANTUM 360 WIRELESS CHAT » COMME PÉRIPHÉRIQUE AUDIO PAR DÉFAUT.

7G SUIVEZ LES INSTRUCTIONS À L'ÉCRAN POUR PERSONNALISER VOS RÉGLAGES AUDIO.

008 COMMUTATION DE DEUX SOURCES

2.4 GHz

009 MICROPHONE

010 CHARGE

011 SIGNIFICATIONS DES TÉMOINS

BATTERIE FAIBLE ; CHARGE ; CHARGE COMPLÈTE ; JUMELAGE 2.4 GHz ; CONNEXION 2.4 GHz ; 2.4 GHz CONNECTÉ ; JUMELAGE BT ; CONNEXION BT ; BT CONNECTÉ ; MARCHE ; ARRÊT

012 SPÉC. TECHNIQUES

Taille de haut-parleur :	Haut-parleurs dynamiques de 40 mm
Réponse en fréquence (passif) :	20 Hz - 20 kHz
Réponse en fréquence (actif) :	20 Hz - 20 kHz
Réponse en fréquence du micro :	100 Hz - 8 kHz
Puissance d'entrée max. :	30 mW
Sensibilité :	98 dB SPL à 1 kHz / 1 mW
Pression sonore max. :	94 dB
Sensibilité du microphone :	-42 dBV/Pa à 1 kHz
Impédance :	32 ohms
Puissance du transmetteur sans fil 2.4 GHz :	< 7 dBm (EIRP)
Modulation sans fil 2.4 GHz :	GFSK
Fréquence de porteuse sans fil 2.4 GHz :	2402 MHz - 2480 MHz
Puissance du transmetteur Bluetooth :	< 6 dBm (EIRP)
Modulation du transmetteur Bluetooth :	GFSK, π/4-DQPSK
Fréquences du Bluetooth :	2402 MHz - 2480 MHz
Version du profil Bluetooth :	HFP : v1.5, A2DP : v1.3
Version du Bluetooth :	BT Core : v5.2
Type de batterie :	batterie li-ion (3,7 V / 500 mAh)
Alimentation électrique :	5 V, 1 A
Temps de charge :	2 h
Autonomie de lecture de musique avec 2.4 GHz seul :	jusqu'à 22 h
Autonomie de conversation avec 2.4 GHz seul :	jusqu'à 22 h
Autonomie de lecture de musique avec BT seul :	jusqu'à 26 h
Autonomie de conversation avec BT Seul :	jusqu'à 26 h
Configuration du microphone :	Omnidirectionnel
Poids :	255 g
Température de fonctionnement maximale :	45 °C

DA

001 HVAD ER DER I KASSEN

JBL QUANTUM360 WIRELESS HEADSET; USB-OPLADNINGSKABEL; AFTAGELIG MIKROFON; TRÅDLØS USB-DONGLE; SKUMHÆTTE TIL BOOM-MIKROFONEN; LYNGUIDE | GARANTIKORT | SIKKERHEDSARK

002 KRAV

JBL QuantumENGINE SOFTWAREKRAV; PLATFORM: WINDOWS 10 (KUN 64 BIT) / WINDOWS 11; 500 MB LEDIG PLADS PÅ HARDDISKEN TIL INSTALLATION SYSTEMKOMPATIBILITET; PC | XBOX™ | PLAYSTATION™ | NINTENDO SWITCH™| MOBIL | MAC

FORBINDELSESMULIGHEDER: **PC**; **PS4/PS5**; **XBOX™**; **NINTENDO SWITCH™**; **MOBIL**; **MAC**

2.4 GHz TRÅDLØS; STEREO; IKKE KOMPATIBEL; BLUETOOTH

003 OVERSIGT

01 DREJEKNAP TIL SPIL OG LYD-CHAT; **02** LYDSTYRKEKONTROL; **03** SLÅ MIKROFON FRA / TIL; **04** LED-INDIKATOR FOR OPLADNING; **05** USB-C-PORT; **06** 2,5 MM-STIK TIL BOOM-MIKROFON; **07** FOLDBAR BREKXÖP; **08** STRØM / 2.4 GHz / LED-INDIKATOR FOR BLUETOOTH; **09** TÆND/SLUK OG SKYDER TIL BLUETOOTH-PARRING; **10** 2.4 GHz LED; **11** 2.4 GHz PARRINGSKNAP

004 TÆND OG FORBIND

1. TÆND; **2.** 2.4 GHz TRÅDLØS (PC | MAC | PLAYSTATION™ PS4 / PS5 | NINTENDO SWITCH™); USB TYPE-A; MANUEL PARRING

005 BLUETOOTH

006 STYRING MED KNAPPER

FORØG SPIL-LYDSTYRKEN; FORØGE CHAT-LYDSTYRKEN; FORØG OVERORDNET LYDSTYRKE; REDUCER OVERORDNET LYDSTYRKE; SLÅ MIKROFON FRA / TIL; TÆND; SLUK; BT GENFORBINDER; BT-PARRINGSTILSTAND

007 OPSÆTNING FORSTE GANG

7A FORBIND HEADSETTET TIL DIN PC VIA 2.4 GHz TRÅDLØS USB-FORBINDELSE.

7B GÅ TIL "SOUND SETTINGS" (LYDINDSTILLINGER) -> "SOUND CONTROL PANEL" (LYDKONTROLPANEL).

7C UNDER "PLAYBACK" (AFSPILNING) SKAL DU FREMHÆVE "JBL QUANTUM 360 WIRELESS GAME" OG VÆLGE "SET DEFAULT" (INDSTIL STANDARD) -> "DEFAULT DEVICE" (STANDARDENHED) .

7D FREMHÆV "JBL QUANTUM 360 WIRELESS CHAT" OG VÆLG "SET DEFAULT" (INDSTIL STANDARD) -> "DEFAULT COMMUNICATION DEVICE" (STANDARD KOMMUNIKATIONSENHED).

7E UNDER "RECORDING" (OPTAGELSE) SKAL DU FREMHÆVE "JBL QUANTUM 360 WIRELESS CHAT" OG VÆLGE "SET DEFAULT" (INDSTIL STANDARD) -> "DEFAULT DEVICE" (STANDARDENHED).

7F VÆLG "JBL QUANTUM 360 WIRELESS CHAT" SOM STANDARDLYDENHED I DIN CHAT-APP.

7G FØLG INSTRUKTIONERNE PÅ SKÆRMEN FOR AT TILPASSE DINE LYDINDSTILLINGER.

008 SKIFT MELLEM TO KILDER

2.4 GHz

009 MIKROFON

010 OPLADNING

011 LED-SYMBOLER

LAVT BATTERI; OPLADNING; FULDT OPLADET; 2.4 GHz PARRING; 2.4 GHz FORBINDER; 2.4 GHz FORBUNDET; BT PARRING; BT FORBINDER; BT FORBUNDET; TÆND; SLUK

DA

012 TEKNISKE SPECIFIKATIONER

Enheds-størrelse:	40 mm dynamiske enheder
Frekvensområde (passiv):	20 Hz - 20 kHz
Frekvensområde (aktiv):	20 Hz - 20 kHz
Mikrofonens frekvensområde:	100 Hz - 8 kHz
Maks. indgangseffekt:	30 mW
Følsomhed:	98 dB SPL @1 kHz / 1 mW
Maksimal SPL:	94 dB
Mikrofonfølsomhed:	-42 dBV / Pa @1 kHz
Impedans:	32 ohm
2,4 GHz trådløs sendeeffekt:	< 7 dBm (EIRP)
2,4 GHz trådløs modulering:	GFSK
2,4 GHz trådløs transportfrekvens:	2402 MHz - 2480 MHz
Bluetooth-transmitteret effekt:	< 6 dBm (EIRP)
Bluetooth-sendemodulation:	GFSK, π/4-DQPSK
Bluetooth-frekvens:	2402 MHz - 2480 MHz
Bluetooth-profilversion:	HFP: v1.5, A2DP: v1.3
Bluetooth-version:	BT Core: v5.2
Batteritype:	Li-ion batteri (3,7 V / 500 mAh)
Strømforsyning:	5 V, 1 A
Opladningstid:	2 timer
Musikafspilningstid med kun 2,4 GHz tændt:	op til 22 timer
Taletid med kun 2,4 GHz tændt:	op til 22 timer
Musikafspilningstid med kun BT tændt:	op til 26 timer
Taletid med kun BT tændt:	op til 26 timer
Mikrofonkarakteristik:	Ikke retningsbestemt
Vægt:	255 g
Maksimal driftstemperatur:	45°C

DE

001 VERPACKUNGSINHALT

JBL QUANTUM360 WIRELESS HEADSET; USB-LADEKABEL; ABNEHMBARES MIKRO; USB-FUNKDONGLE; WINDSCHUTZ-SCHAUMAUFSATZ FÜR BOOM-MIKROFON; KURZANLEITUNG | GARANTIEKARTE | SICHERHEITSDATENBLATT

002 ANFORDERUNGEN

JBL QuantumENGINE SOFTWARE-ANFORDERUNGEN; PLATTFORM: WINDOWS 10 (NUR 64-BIT) / WINDOWS 11; 500 MB FREIER FESTPLATTENSPEICHER FÜR DIE INSTALLATION SYSTEMKOMPATIBILITÄT; PC | XBOX™ | PLAYSTATION™ | NINTENDO SWITCH™ | MOBILGERÄTE | MAC

VERBINDUNGSMÖGLICHKEITEN: PC, PS4/ PS5; XBOX™; NINTENDO SWITCH™; MOBILGERÄTE: MAC

2,4-GHz-WLAN; STEREO; NICHT KOMPATIBEL; BLUETOOTH

003 ÜBERSICHT

01 GAME-AUDIO-CHAT BALANCE-REGLER; **02** LAUTSTÄRKEREGLER; **03** MIKROFON STUMM / STUMMSCHALTUNG AUFHEBEN; **04** LADE-LED; **05** USB-C-ANSCHLUSS; **06** 2,5-MM-BUCHSE FÜR BOOM-MIKROFON; **07** FLACHFALTBAREOHRMUSCHEL; **08** EIN/ AUS / 2,4 GHz / BLUETOOTH-LED; **09** EIN-/ AUSSCHALTEN UND BLUETOOTH-KOPPLUNG-SCHIEBEREGLER; **10** 2,4-GHz-LED; **11** 2,4-GHz-KOPPLUNGSTASTE

004 EINSCHALTEN UND VERBINDEN

1. EINSCHALTEN; **2.** 2,4-GHz-WLAN (PC | MAC | PLAYSTATION™ PS4 / PS5 | NINTENDO SWITCH™); USB-A; MANUELLE KOPPLUNG

005 BLUETOOTH

006 TASTENBEFEHL

GAME-LAUTSTÄRKE ERHÖHEN; CHAT-LAUTSTÄRKE ERHÖHEN; HAUPT-LAUTSTÄRKE ERHÖHEN; HAUPT-LAUTSTÄRKE SENKEN; MIKROFON STUMM / STUMMSCHALTUNG AUFHEBEN; EIN; AUS; BT ERNEUT VERBINDEN; BT-KOPPLUNGSMODUS

007 ERSTE INBETRIEBNAHME

7A VERBINDE DAS HEADSET ÜBER EINE KABELLOSE 2,4-GHz-USB-FUNKVERBINDUNG MIT DEINEM PC.

7B RUFE DIE „SOUND SETTINGS" (SOUND-EINSTELLUNGEN ÖFFNEN) -> „SOUND CONTROL PANEL" (SOUND-SYSTEMSTEUERUNG) AUF.

7C MARKIERE UNTER „PLAYBACK" (WIEDERGABE) „JBL QUANTUM 360 WIRELESS GAME" UND WÄHLE „SET DEFAULT" (ALS STANDARD SETZEN) -> „DEFAULT DEVICE" (STANDARDGERÄT) AUS.

7D MARKIERE „JBL QUANTUM 360 WIRELESS CHAT" UND WÄHLE „SET DEFAULT" (ALS STANDARD SETZEN) -> „DEFAULT COMMUNICATION DEVICE" (STANDARDKOMMUNIKATIONSGERÄT) AUS.

7E MARKIERE UNTER „RECORDING" (AUFNAHME) „JBL QUANTUM 360 WIRELESS CHAT" UND WÄHLE „SET DEFAULT" (ALS STANDARD SETZEN) -> „DEFAULT DEVICE" (STANDARDGERÄT) AUS.

7F WÄHLE IN DER CHAT-ANWENDUNG „JBL QUANTUM 360 WIRELESS CHAT" ALS STANDARD-AUDIOGERÄT AUS.

7G FOLGE ZUM INDIVIDUELLEN EINSTELLEN DER SOUND-EINSTELLUNGEN DEN ANWEISUNGEN AUF DEM BILDSCHIRM.

008 WECHSEL ZWISCHEN ZWEI QUELLEN

2,4 GHz

009 MIKROFON

2,4 GHz WIRD VERBUNDEN; 2,4 GHz VERBUNDEN; BT-KOPPLUNG; BT WIRD VERBUNDEN; BT VERBUNDEN; EINSCHALTEN; AUSSCHALTEN

010 AUFLADEN

011 LED-VERHALTEN

AKKUSTAND NIEDRIG; WIRD AUFGELADEN; VOLLSTÄNDIG AUFGELADEN; 2,4-GHz-KOPPLUNG;

012 TECHN. DATEN

Treibergröße:	40-mm-Dynamiktreiber
Frequenzbereich (passiv):	20 Hz – 20 kHz
Frequenzbereich (aktiv):	20 Hz – 20 kHz
Mikrofonfrequenzbereich:	100 Hz – 8 kHz
Max. Eingangsleistung:	30 mW
Empfindlichkeit:	98 dB SPL bei 1 kHz / 1 mW
Maximaler Schalldruckpegel:	94 dB
Mikrofonempfindlichkeit:	-42 dBV/Pa bei 1 kHz
Impedanz:	32 Ohm
2,4-GHz-WLAN-Sendeleistung:	< 7 dBm (EIRP)
2,4-GHz-WLAN-Modulation:	GFSK
2,4-GHz-WLAN-Audiofrequenzbereich:	2402 MHz – 2480 MHz
Bluetooth-Übertragungsleistung:	< 6 dBm (EIRP)
Bluetooth-Übertragungsmodulation:	GFSK, π/4-DQPSK
Bluetooth-Frequenz:	2402 MHz – 2480 MHz
Bluetooth-Profilversion:	HFP: v1.5, A2DP: v1.3
Bluetooth-Version:	BT Core: v5.2
Akku-Typ:	Lithium-Ionen-Akku (3,7 V/500 mAh)
Energieversorgung:	5 V, 1 A
Ladezeit:	2 Std.
Musikwiedergabezeit, nur mit 2,4 GHz aktiviert:	Bis zu 22 Std.
Sprechzeit, nur mit 2,4 GHz aktiviert:	Bis zu 22 Std.
Musikwiedergabezeit, nur mit BT aktiviert:	Bis zu 26 Std.
Sprechzeit, nur mit BT aktiviert:	Bis zu 26 Std.
Mikrofon-Aufnahmemuster:	Omni-direktional
Gewicht:	255 g
Maximale Betriebstemperatur:	45 °C

EL

001 TI ΕΙΝΑΙ ΣΤΟ ΚΟΥΤΙ
Ακουστικά JBL QUANTUM360 WIRELESS; Καλώδιο φόρτισης USB; ΑΦΑΙΡΟΥΜΕΝΟ ΜΙΚΡΟΦΩΝΟ; ΑΣΥΡΜΑΤΗ ΣΥΣΚΕΥΗ ΕΠΙΚΟΙΝΩΝΙΑΣ USB; Μαξιλαράκι αφρού για μικρόφωνο μπούμα; QSG | ΚΑΡΤΑ ΕΓΓΥΗΣΗΣ | Δελτίο ασφαλείας

002 Απαιτήσεις
JBL QuantumENGINE ΑΠΑΙΤΗΣΕΙΣ ΛΟΓΙΣΜΙΚΟΥ; Πλατφόρμα: Windows 10 (μόνο 64 bit) / Windows 11; 500 MB ΕΛΕΥΘΕΡΟΥ ΧΩΡΟΥ ΣΤΟ ΣΚΛΗΡΟ ΔΙΣΚΟ ΓΙΑ ΤΗΝ ΕΓΚΑΤΑΣΤΑΣΗ Συμβατότητα συστήματος PC | Xbox™ | PlayStation™ | Nintendo Switch™| Mobile | MAC **Συνδεσιμότητα; PC; PS4/PS5; XBOX™; Nintendo Switch™; Mobile; MAC**
2,4 GHz Ασύρματο; Στέρεο; Μη συμβατό; Bluetooth

003 ΕΠΙΣΚΟΠΗΣΗ
01 Διακόπτης ισορροπίας ήχου-συνομιλίας παιχνιδιού; **02** Ελεγχος έντασης ήχου; **03** Σίγαση/κατάργηση σίγασης μικροφώνου; **04** LED ΦΟΡΤΙΣΗΣ; **05** Θύρα USB-C; **06** Υποδοχή 2,5 mm για μικρόφωνο μπούμα; **07** Επίπεδη αναδιπλούμενη θήκη αυτιού; **08** ΙΣΧΥΣ / 2,4 GHz / Bluetooth LED; **09** Ρυθμιστικό ενεργοποίησης/απενεργοποίησης και σύζευξης Bluetooth; **10** 2,4 GHz LED; **11** 2,4 GHz ΚΟΥΜΠΙ ΖΕΥΞΗΣ

004 ΕΝΕΡΓΟΠΟΙΗΣΗ & ΣΥΝΔΕΣΗ
1. ενεργοποίηση; **2**. 2,4 GHz Ασύρματο (PC | MAC | PLAYSTATION™ PS4 / PS5 | NINTENDO SWITCH™); USB TYPE-A; Χειροκίνητη ζεύξη

005 Bluetooth

006 ΚΟΥΜΠΙ ΕΝΤΟΛΣ
ΑΥΞΗΣΗ ΕΝΤΑΣΗΣ ΠΑΙΧΝΙΔΙΟΥ ; ΑΥΞΗΣΗ ΕΝΤΑΣΗΣ ΣΥΝΟΜΙΛΙΑΣ; ΑΥΞΗΣΗ ΚΕΝΤΡΙΚΗΣ ΕΝΤΑΣΗΣ; ΜΕΙΩΣΗ ΚΕΝΤΡΙΚΗΣ ΕΝΤΑΣΗΣ; Σίγαση/Κατάργηση σίγασης μικροφώνου; ΕΝΕΡΓ.; ΑΠΕΝΕΡΓ.; BT επανασύνδεση; ΛΕΙΤΟΥΡΓΙΑ ΖΕΥΞΗΣ BT

007 Ρύθμιση πρώτη φορά
7A Συνδέστε τα ακουστικά στον υπολογιστή σας μέσω ασύρματης σύνδεσης USB 2,4 GHz.
7B Μεταβείτε στις "Sound Settings" (Ρυθμίσεις ήχου) -> "Sound Control Panel" (Πίνακας ελέγχου ήχου).
7C Στην ενότητα "Playback" (Αναπαραγωγή) επισημάνετε το "JBL QUANTUM 360 WIRELESS Game" και επιλέξτε "Set Default" (Ορισμός προεπιλογής) -> "Default Device" (Προεπιλεγμένη συσκευή).
7D Επισημάνετε την επιλογή "JBL QUANTUM 360 WIRELESS Chat" και επιλέξτε "Set Default" (Ορισμός προεπιλογής) -> "Default Communication Device" (Προεπιλεγμένη συσκευή επικοινωνίας).
7E Στην ενότητα "Recording" (Εγγραφή) επισημάνετε το "JBL QUANTUM 360 WIRELESS Chat" και επιλέξτε "Set Default" (Ορισμός προεπιλογής) -> "Default Device" (Προεπιλεγμένη συσκευή).
7F Στην εφαρμογή συνομιλίας σας επιλέξτε "JBL QUANTUM 360 WIRELESS Chat" ως προεπιλεγμένη συσκευή ήχου.
7G Ακολουθήστε τις οδηγίες που εμφανίζονται στην οθόνη για να εξατομικεύσετε τις ρυθμίσεις ήχου.

008 Εναλλαγή διπλής πηγής
2,4 GHz

009 ΜΙΚΡΟΦΩΝΟ

010 ΦΟΡΤΙΣΗ

011 ΑΝΤΙΔΡΑΣΗ LED
ΧΑΜΗΛΗ ΜΠΑΤΑΡΙΑ; ΦΟΡΤΙΣΗ; ΠΛΗΡΗΣ ΦΟΡΤΙΣΗ; ΣΥΝΔΕΣΗ 2,4 GHz; ΣΥΝΔΕΣΗ 2,4 GHz; ΣΥΝΔΕΣΗ 2,4 GHz; ΖΕΥΞΗ BT; BT ΣΥΝΔΕΣΗ; BT ΣΥΝΔΕΘΗΚΕ; ΕΝΕΡΓΟΠΟΙΗΣΗ; ΑΠΕΝΕΡΓΟΠΟΙΗΣΗ

012 ΤΕΧΝΙΚΕΣ ΠΡΟΔΙΑΓΡΑΦΕΣ

Μέγεθος οδηγού:	Δυναμικοί οδηγοί 40 mm
Συχνότητα απόκρισης (Παθητική):	20 Hz - 20 kHz
Συχνότητα απόκρισης (Ενεργητική):	20 Hz - 20 kHz
Συχνότητα απόκρισης μικροφώνου:	100 Hz - 8 kHz
Μέγιστη ισχύς εισόδου:	30 mW
Ευαισθησία:	98 dB SPL @1 kHz / 1 mW
Μέγιστο SPL:	94 dB
Ευαισθησία μικροφώνου:	-42 dBV / Pa @1 kHz
Αντίσταση:	32 ohm
2,4 GHz Ισχύς ασύρματου πομπού:	< 7 dBm (EIRP)
2,4 GHz Ασύρματη διαμόρφωση:	GFSK
2,4 GHz Συχνότητα ασύρματου παρόχου:	2402 MHz - 2480 MHz
Ισχύς μετάδοσης Bluetooth:	< 6 dBm (EIRP)
Διαμόρφωση μετάδοσης Bluetooth:	GFSK, π/4-DQPSK
Συχνότητα Bluetooth:	2402 MHz - 2480 MHz
Έκδοση προφίλ Bluetooth:	HFP: v1.5, A2DP: v1.3
Έκδοση Bluetooth:	BT Core: v5.2
Τύπος μπαταρίας:	Μπαταρία ιόντων λιθίου (3,7 V / 500 mAh)
Τροφοδοσία:	5 V, 1 A
Χρόνος φόρτισης:	2 ώρες
Χρόνος αναπαραγωγής μουσικής με ενεργοποιημένο μόνο το 2,4 GHz:	έως 22 ώρες
Χρόνος ομιλίας με ενεργοποιημένο μόνο το 2,4 GHz:	έως 22 ώρες
Χρόνος αναπαραγωγής μουσικής με ενεργοποιημένο μόνο το BT:	έως 26 ώρες
Χρόνος ομιλίας με ενεργοποιημένο μόνο το BT:	έως 26 ώρες
Τύπος εγγραφής μικροφώνου:	Πολυκατευθυντικό
Βάρος:	255 g
Μέγιστη θερμοκρασία λειτουργίας:	45°C

ES

001 CONTENIDO DE LA CAJA
AURICULARES JBL QUANTUM360 WIRELESS; CABLE DE CARGA USB; MICRÓFONO DESMONTABLE; ADAPTADOR USB INALÁMBRICO; FILTRO ANTI-VIENTO PARA EL MICRÓFONO ; QSG | TARJETA DE GARANTÍA | HOJA DE SEGURIDAD

002 REQUISITOS
JBL QuantumENGINE REQUISITOS DE SOFTWARE; PLATAFORMA: WINDOWS 10 (SOLO 64 BIT)/WINDOWS 11; 500 MB DE ESPACIO LIBRE EN EL DISCO DURO PARA LA INSTALACIÓN COMPATIBILIDAD DEL SISTEMA; PC | XBOX™ | PLAYSTATION™ | NINTENDO SWITCH™| MOBILE | MAC
CONECTIVIDAD; PC; PS4/PS5; XBOX™; NINTENDO SWITCH™; MOBILE; MAC
2.4 GHz INALÁMBRICO; ESTÉREO; NO COMPATIBLE; BLUETOOTH

003 DESCRIPCIÓN GENERAL
01 DIAL DE BALANCE DE AUDIO-CHAT DEL JUEGO; **02** CONTROL DE VOLUMEN; **03** SILENCIAR/ACTIVAR EL MICRÓFONO; **04** LED DE CARGA; **05** PUERTO USB-C; **06** CONECTOR DE TIPO JACK DE 2.5 MM PARA MICRÓFONO; **07** COPA AURICULAR PLEGABLE EN PLANO; **08** ENCENDIDO | APAGADO / 2,4 GHz / BLUETOOTH LED; **09** BOTÓN DE ENCENDIDO/APAGADO Y CONTROL DESLIZANTE DE CONEXIÓN BLUETOOTH; **10** 2,4 GHz LED; **11** 2,4 GHz BOTÓN DE CONEXIÓN

004 ENCENDER Y CONECTAR
1. ENCENDER; **2**. 2,4 GHz INALÁMBRICO (PC | MAC | PLAYSTATION™ PS4 / PS5 | NINTENDO SWITCH™); USB TIPO A; EMPAREJAMIENTO MANUAL

005 BLUETOOTH

006 COMANDO DEL BOTÓN
AUMENTAR VOLUMEN DE JUEGO; AUMENTAR VOLUMEN DE CHAT; AUMENTAR VOLUMEN MAESTRO; DISMINUIR VOLUMEN MAESTRO; SILENCIAR/ACTIVAR EL MICRÓFONO; ENCENDER; APAGAR; RECONECTAR BT; MODO DE CONEXIÓN BT

007 CONFIGURACIÓN PARA EL PRIMER USO
7A CONECTA LOS AURICULARES A TU PC MEDIANTE LA CONEXIÓN INALÁMBRICA USB 2,4 GHz.
7B VE A "SOUND SETTINGS" (AJUSTES DE SONIDO) -> "SOUND CONTROL PANEL" (PANEL DE CONTROL DE SONIDO).
7C EN "PLAYBACK" (REPRODUCCIÓN), RESALTA "JBL QUANTUM 360 WIRELESS GAME" Y SELECCIONA "SET DEFAULT" (ESTABLECER PREDETERMINADO) -> "DEFAULT DEVICE" (DISPOSITIVO PREDETERMINADO).
7D RESALTA "JBL QUANTUM 360 WIRELESS CHAT" Y SELECCIONA "SET DEFAULT" (ESTABLECER PREDETERMINADO) -> "DEFAULT COMMUNICATION DEVICE" (DISPOSITIVO DE COMUNICACIÓN PREDETERMINADO).
7E EN "RECORDING" (GRABACIÓN), RESALTA "JBL QUANTUM 360 WIRELESS CHAT" Y SELECCIONA "SET DEFAULT" (ESTABLECER PREDETERMINADO) -> "DEFAULT DEVICE" (DISPOSITIVO PREDETERMINADO).
7F EN TU APLICACIÓN DE CHAT, SELECCIONA "JBL QUANTUM 360 WIRELESS CHAT" COMO DISPOSITIVO DE AUDIO PREDETERMINADO.
7G SIGUE LAS INSTRUCCIONES EN PANTALLA PARA PERSONALIZAR LOS AJUSTES DE SONIDO.

008 CONMUTACIÓN DE DOBLE FUENTE
2,4 GHz

009 MICRÓFONO

010 CARGA

011 COMPORTAMIENTO DE LOS LED
BATERÍA BAJA; CARGA; CARGA COMPLETA; 2,4 GHz EMPAREJANDO; 2,4 GHz CONEXIÓN; 2,4 GHz CONECTADO; EMPAREJAMIENTO BT; CONEXIÓN BT; CONEXIÓN BT; ENCENDIDO; APAGADO

ES

012 ESPECIFICACIONES TÉCNICAS

Tamaño de la unidad:	Unidades dinámicas de 40 mm
Respuesta en frecuencias (pasivo):	20 Hz - 20 kHz
Respuesta en frecuencias (activo):	20 Hz - 20 kHz
Respuesta del micrófono en frecuencias:	100 Hz - 8 kHz
Potencia máxima de entrada:	30 mW
Sensibilidad:	98 dB SPL a 1 kHz/1 mW
SPL máximo:	94 dB
Sensibilidad del micrófono:	-42 dBV/Pa a 1 kHz
Impedancia:	32 ohm
Potencia del transmisor inalámbrico de 2,4 GHz:	< 7 dBm (EIRP)
Modulación inalámbrica 2,4 GHz:	GFSK
Frecuencia portadora inalámbrica 2,4 GHz:	2402 MHz - 2480 MHz
Potencia del transmisor Bluetooth:	< 6 dBm (EIRP)
Modulación del transmisor Bluetooth:	GFSK, π/4-DQPSK
Frecuencia de Bluetooth:	2402 MHz - 2480 MHz
Versión del perfil de Bluetooth:	HFP: v1.5, A2DP: v1.3
Versión Bluetooth:	BT Core: v5.2
Tipo de batería:	Batería de ion-litio (3,7 V, 500 mAh)
Alimentación:	5 V, 1 A
Tiempo de carga:	2 horas
Tiempo de reproducción de música solo con 2,4 GHz:	hasta 22 horas
Tiempo de conversación solo con 2,4 GHz:	hasta 22 horas
Tiempo de reproducción de música solo con BT activado:	hasta 26 horas
Tiempo de conversación solo con Bluetooth activado:	hasta 26 horas
Patrón de captación del micrófono:	Omnidireccional
Peso:	255 g
Temperatura máxima de funcionamiento:	45 ºC

FI

001 PAKKAUKSEN SISÄLTÖ

JBL QUANTUM360 WIRELESS KUULOKKEET; USB-LATAUSKAAPELI; IRROTETTAVA MIKROFONI; LANGATON USB-SOVITIN; TUULISUOJA PUOMIMIKROFONILLE; QSG | TAKUUKORTTI | KÄYTTÖTURVALLISUUSTIEDOTE

002 VAATIMUKSET

JBL QuantumENGINE

OHJELMISTOVAATIMUKSET; ALUSTA: WINDOWS 10 (VAIN 64-BITTINEN) / WINDOWS 11; 500 MT VAPAATA KIINTOLEVYTILAA ASENNUSTA VARTEN JÄRJESTELMÄYHTEENSOPIVUUS; PC | XBOX™ | PLAYSTATION™ | NINTENDO SWITCH™ | MOBILE | MAC

LIITETTÄVYYS: PC; PS4/PS5; XBOX™; NINTENDO SWITCH™; MOBILE; MAC

2,4 GHz LANGATON; STEREO; EI YHTEENSOPIVA; BLUETOOTH

003 YLEISKATSAUS

01 PELIÄÄNEN-CHATIN TASAPAINOSSÄÄDIN; **02** ÄÄNENVOIMAKKUUDEN SÄÄTÖ; **03** MIKROFONIN MYKISTYS / MYKISTYKSEN POISTO;

04 LATAUS-LED; **05** USB-C-PORTTI; **06** 2.5 MM:N LIITÄNTÄ PUOMIMIKROFONILLE; **07** LITTEÄSTI TAITTUVA KORVAKUPPI; **08** VIRTA- / 2,4 GHz- / BLUETOOTH-LED; **09** VIRTA PÄÄLLE / POIS PÄÄLTÄ JA BLUETOOTH-PARILIITOKSEN LIUKUSSÄÄDIN; **10** 2.4 GHz:N LED-MERKKIVALO; **11** 2,4 GHz:N PARINMUODOSTUSPAINIKE

004 VIRTA PÄÄLLE JA YHDISTÄMINEN

1. VIRTA PÄÄLLE; **2**. 2,4 GHz LANGATON (PC | MAC | PLAYSTATION™ PS4 / PS5 | NINTENDO SWITCH™); USB TYYPPI-A; MANUAALINEN PARILIITOS

005 BLUETOOTH

006 PAINIKEKOMENTO

PELIN ÄÄNENVOIMAKKUUDEN KOROTTAMINEN; CHAT-ÄÄNENVOIMAKKUUDEN KOROTTAMINEN; MASTER-ÄÄNENVOIMAKKUUDEN KOROTTAMINEN; MASTER-ÄÄNENVOIMAKKUUDEN VÄHENTÄMINEN; MIKROFONIN MYKISTYS / MYKISTYKSEN POISTO; PÄÄLLE: POIS; BT:N IUDELLEENKYTKENTÄ; BT-PARINMUODOSTUSMOODI

007 ENSIMMÄINEN ASENNUS

7A LIITÄ KUULOKKEET TIETOKONEESEEN LANGATTOMAN 2,4 GHz:N USB-YHTEYDEN KAUTTA. **7B** SIIRRY KOHTAAN "SOUND SETTINGS" (ÄÄNIASETUKSET) -> "SOUND CONTROL PANEL" (ÄÄNEN OHJAUSPANEELI).

7C KOROSTA "PLAYBACK" (TOISTO) -KOHDASSA "JBL QUANTUM 360 WIRELESS GAME" JA VALITSE "SET DEFAULT" (ASETA OLETUS) -> "DEFAULT DEVICE" (OLETUSLAITE).

7D KOROSTA "JBL QUANTUM 360 WIRELESS CHAT" JA VALITSE "SET DEFAULT" (ASETA OLETUS) -> "DEFAULT COMMUNICATION DEVICE" (OLETUSVIESTINTÄLAITE).

7E KOROSTA "RECORDING" -KOHDASSA "JBL QUANTUM 360 WIRELESS CHAT" JA VALITSE "SET DEFAULT" (ASETA OLETUS) -> "DEFAULT DEVICE" (OLETUSLAITE).

7F VALITSE CHAT-SOVELLUKSESSA OLETUSÄÄNILAITTEEKSI "JBL QUANTUM 360 WIRELESS CHAT".

7G SEURAA NÄYTÖN OHJEITA ÄÄNIASETUSTEN MUKAUTTAMISEKSI.

008 KAHDEN LÄHTEEN KYTKENTÄ

2,4 GHz

009 MIKROFONI

2,4 GHz YHDISTETÄÄN; 2,4 GHz YHDISTETTY; BT-PARINMUODOSTUS; BT YHDISTETÄÄN; BT YHDISTETTY; VIRTA PÄÄLLÄ; VIRTA POIS

010 LATAUS

011 LED-MERKKIVALO

ALHAINEN LATAUS; LATAUS; TÄYTEEN LADATTU; 2,4 GHz PARINMUODOSTUS;

012 TEKNISET TIEDOT

Elementin koko:	40 mm dynaamiset elementit
Taajuusvaste (passiivinen):	20 Hz - 20 kHz
Taajuusvaste (aktiivinen):	20 Hz - 20 kHz
Mikrofonin taajuusvaste:	100 Hz - 8 kHz
Maks. syöttöteho:	30 mW
Herkkyys:	98 dB SPL @ 1 kHz / 1 mW
Maksimi SPL:	94 dB
Mikrofonin herkkyys:	-42 dBV / Pa @1 kHz
Impedanssi:	32 ohmia
2,4 GHz Langattoman lähettimen teho:	< 7 dBm (EIRP)
2,4 GHz Langaton modulaatio:	GFSK
2,4 GHz Langaton kantoaaltotaajuus:	2402 MHz - 2480 MHz
Bluetooth-lähettimen teho:	< 6 dBm (EIRP)
Bluetooth-lähettimen modulaatio:	GFSK, π/4-DQPSK
Bluetooth-taajuus:	2402 MHz - 2480 MHz
Bluetooth-profiiliversio:	HFP: v1.5, A2DP: v1.3
Bluetooth-versio:	BT Core: v5.2
Akkutyyppi:	Li-ion-akku (3,7 V / 500 mAh)
Virransyöttö:	5 V, 1 A
Latausaika:	2 tuntia
Musiikin toistoaika vain 2,4 GHz taajuudella:	jopa 22 tuntia
Puheaika vain 2,4 GHz:n taajuudella:	jopa 22 tuntia
Musiikin toistoaika vain BT:llä:	jopa 26 tuntia
Puheaika vain BT:llä:	jopa 26 tuntia
Mikrofonin suuntakuvio:	Monisuuntainen
Paino:	255 g
Maksimi käyttölämpötila:	45°C

HU

00 1 A DOBOZ TARTALMA
JBL QUANTUM360 WIRELESS FEJHALLGATÓ; USB TÖLTŐKÁBEL; KIVEHETŐ MIKROFON; USB VEZETÉK NÉLKÜLI HARDVERKULCS; HANGSZŰRŐ SZÍVACS A KAROS MIKROFONHOZ; GYORS ÚTMUTATÓ | JÓTÁLLÁSI JEGY | BIZTONSÁGI ADATLAP

002 KÖVETELMÉNYEK
JBL QuantumENGINE
SZOFTVERKÖVETELMÉNYEK: PLATFORM: WINDOWS 10 (CSAK 64 BIT) / WINDOWS 11; 500 MB SZABAD MEREVLEMEZ-TERÜLET A TELEPÍTÉSHEZ
RENDSZER ÖSSZEEGYEZTETHETŐSÉG: PC | XBOX™ | PLAYSTATION™ | NINTENDO SWITCH™| MOBIL | MAC
CSATLAKOZTATHATÓSÁG: PC; PS4/PS5; XBOX™; NINTENDO SWITCH™; MOBIL; MAC
2.4 GHz VEZETÉK NÉLKÜLI; STEREO; NEM KOMPATIBILIS; BLUETOOTH

003 ÁTTEKINTŐ
01 GAME AUDIO-CHAT HANGKIEGYENLÍTŐ TÁRCSA; **02** HANGERŐSZABÁLYOZÓ; **03** MIKROFON NÉMÍTÁSA/HANGOSÍTÁSA; **04** TÖLTŐ LED; **05** USB-C PORT; **06** 2.5 MM-ES JACK CSATLAKOZÓ A GÉMES MIKROFONHOZ; **07** LAPOSRA HAJTOGATHATÓ FÜLHALLGATÓ/FÜLKAGYLŐ; **08** KAPCSOLÓ / 2.4 GHz / BLUETOOTH LED; **09** BE/KI KAPCSOLÓ ÉS BLUETOOTH-PÁROSÍTÁS CSÚSZKA; **10** 2.4 GHz LED; **11** 2.4 GHz PÁROSÍTÓ GOMB

004 BEKAPCSOLÁS ÉS CSATLAKOZÁS
1. BEKAPCSOLÁS; **2**. 2.4 GHz VEZETÉK NÉLKÜLI (PC | MAC | PLAYSTATION™ PS4 / PS5 | NINTENDO SWITCH™); USB A-TÍPUS; KÉZI PÁROSÍTÁS

005 BLUETOOTH

006 GOMB PARANCS
JÁTÉK HANGEREJÉNEK NÖVELÉSE; CHAT HANGEREJÉNEK NÖVELÉSE; FŐ HANGERŐ NÖVELÉSE; FŐ HANGERŐ CSÖKKENTÉSE; MIKROFON NÉMÍTÁSA / HANGOSÍTÁSA; BE; KI; BT ÚJRACSATLAKOZÁS; BT PÁROSÍTÁS MÓD

007 KEZDETI BEÁLLÍTÁS
7A CSATLAKOZTASD A FEJHALLGATÓT A PC-HEZ A VEZETÉK NÉLKÜLI 2.4 GHz USB-KAPCSOLATON KERESZTÜL.
7B LÉPJ A „SOUND SETTINGS" (HANGBEÁLLÍTÁSOK) -> „SOUND CONTROL PANEL" (HANGVEZÉRLŐ PANEL) PONTRA.
7C A „PLAYBACK" (VISSZAJÁTSZÁS) RÉSZEN JELŐLD KI A „JBL QUANTUM 360 WIRELESS GAME" ELEMET ÉS VÁLASZD A „SET DEFAULT" (ALAPÉRTELMEZETT BEÁLLÍTÁS) -> „DEFAULT DEVICE" (ALAPÉRTELMEZETT ESZKÖZ) ELEMET.
7D JELŐLD KI A „JBL QUANTUM 360 WIRELESS CHAT" ELEMET ÉS VÁLASSZAD A „SET DEFAULT" (ALAPÉRTELMEZETT BEÁLLÍTÁS) -> „DEFAULT COMMUNICATION DEVICE" (ALAPÉRTELMEZETT KOMMUNIKÁCIÓS ESZKÖZ) ELEMET.
7E A „RECORDING" (FELVÉTEL) RÉSZEN JELŐLD KI A „JBL QUANTUM 360 WIRELESS CHAT" ELEMET ÉS VÁLASZD A „SET DEFAULT" (ALAPÉRTELMEZETT BEÁLLÍTÁS) -> „DEFAULT DEVICE" (ALAPÉRTELMEZETT ESZKÖZ) ELEMET.
7F AZ ALKALMAZÁSODBAN VÁLASZD A „JBL QUANTUM 360 WIRELESS CHAT" ESZKÖZT ALAPÉRTELMEZETT HANGESZKÖZKÉNT.
7G A HANGBEÁLLÍTÁSOK SZEMÉLYRE SZABÁSÁHOZ KÖVESD A KÉPERNYŐN MEGJELENŐ UTASÍTÁSOKAT.

008 KETTŐS FORRÁS VÁLTÁS
2.4 GHz

009 MIKROFON

0 10 TÖLTÉS

0 11 LED-LÁMPÁK VISELKEDÉSES
ALACSONY AKKUMULÁTORTÖLTÖTTSÉG; TÖLTÉS; TELJESEN FELTÖLTVE; 2.4 GHz

0 12 TECHNIKAI SPECIFIKÁCIÓK

Hangszóró mérete:	40 mm-es dinamikus hangszóró
Frekvencia válasz: (passzív):	20 Hz - 20 kHz
Frekvencia válasz: (aktív):	20 Hz - 20 kHz
Mikrofon frekvencia válasz:	100 Hz - 8 kHz
Max. bemeneti teljesítmény:	30 mW
Érzékenység:	98 dB SPL @1 kHz / 1 mW
Maximális SPL:	94 dB
Mikrofon érzékenysége:	-42 dBV / Pa 1 kHz-en
Impedancia:	32 ohm
Vezeték nélküli 2,4 GHz adó teljesítménye:	< 7 dBm (EIRP)
2,4 GHz Vezeték nélküli moduláció	GFSK
Vezeték nélküli 2,4 GHz adatátvitel frekvenciája:	2402 MHz - 2480 MHz
Továbbított Bluetooth-teljesítmény:	< 6 dBm (EIRP)
Továbbított Bluetooth-moduláció:	GFSK, π/4-DQPSK
Bluetooth frekvencia:	2402 MHz - 2480 MHz
Bluetooth-profilverzió:	HFP: v1.5, A2DP: v1.3
Bluetooth-verzió:	BT Core: v5.2
Akkumulátor típus:	Li-ion akkumulátor (3,7 V / 500 mAh)
Tápellátás:	5 V, 1 A
Töltési idő:	2 óra
Zenelejátszási idő csak bekapcsolt 2,4 GHz mellett:	legfeljebb 22 óra
Beszélgetési idő csak bekapcsolt 2,4 GHz mellett:	legfeljebb 22 óra
Zenelejátszási idő csak bekapcsolt BT mellett:	legfeljebb 26 óra
Beszélgetési idő csak bekapcsolt BT mellett:	legfeljebb 26 óra
Mikrofonfelvevő minta:	Tobbirányú
Súly:	255 g
Maximális üzemi hőmérséklet:	45°C
PÁROSÍTÁS: 2,4 GHz CSATLAKOZÁS; 2,4 GHz CSATLAKOZTATVA; BT PÁROSÍTÁS; BT CSATLAKOZÁS; BT CSATLAKOZTATVA; BEKAPCSOLÁS; KIKAPCSOLVA	

IT

00 1 CONTENUTO DELLA CONFEZIONE
CUFFIA JBL QUANTUM360 WIRELESS; CAVO DI RICARICA USB; MICROFONO RIMOVIBILE; DONGLE WIRELESS USB; SPUGNA ANTIVENTO PER MICROFONO A BRACCETTO; QSG | SCHEDA DI GARANZIA | SCHEDA DI SICUREZZA

002 REQUISITI
JBL QuantumENGINE REQUISITI SOFTWARE; PIATTAFORMA: WINDOWS 10 (SOLO 64 BIT) / WINDOWS 11; 500MB DI SPAZIO LIBERO SU DISCO PER L'INSTALLAZIONE
COMPATIBILITÀ DI SISTEMA; PC | XBOX™ | PLAYSTATION™ | NINTENDO SWITCH™| MOBILE | MAC
CONNETTIVITÀ: PC; PS4/PS5; XBOX™; NINTENDO SWITCH™; MOBILE; MAC
2.4 GHz WIRELESS; STEREO; NON COMPATIBILE; BLUETOOTH

003 PANORAMICA
01 CONTROLLER BILANCIAMENTO AUDIO GIOCO-CHAT; **02** CONTROLLO DEL VOLUME; **03** MUTE / UMMUTE MICROFONO ; **04** LED RICARICA; **05** PORTA USB-C; **06** JACK 2.5MM PER MICROFONO A BRACCETTO; **07** PADIGLIONE AURICOLARE PIEGHEVOLE; **08** ACCENSIONE / 2.4GHz / LED BLUETOOTH; **09** CURSORE DI ACCENSIONE / SPEGNIMENTO E ABBINAMENTO BLUETOOTH; **10** LED 2.4 GHz; **11** PULSANTE DI ABBINAMENTO 2.4 GHz

004 ACCENSIONE E COLLEGAMENTO
1. ACCENSIONE; **2**. 2.4 GHz WIRELESS (PC | MAC | PLAYSTATION™ PS4 / PS5 | NINTENDO SWITCH™); USB TYPE-A; ABBINAMENTO MANUALE

005 BLUETOOTH

006 PULSANTI DI CONTROLLO
AUMENTO DEL VOLUME DEL GIOCO; AUMENTO DEL VOLUME DELLA CHAT; AUMENTO DEL VOLUME MASTER; DIMINUZIONE DEL VOLUME MASTER; MUTE / UMMUTE MICROFONO; ACCENSIONE; SPEGNIMENTO; RICONNESSIONE BT; MODALITÀ DI ABBINAMENTO BT

007 CONFIGURAZIONE AL PRIMO UTILIZZO
7A COLLEGARE LE CUFFIE AL PC TRAMITE LA CONNESSIONE WIRELESS USB 2.4 GHz.
7B ANDARE IN "SOUND SETTINGS" (IMPOSTAZIONI AUDIO) -> "SOUND CONTROL PANEL" (PANNELLO DI CONTROLLO AUDIO).
7C SOTTO "PLAYBACK" (RIPRODUZIONE) EVIDENZIARE "JBL QUANTUM 360 WIRELESS GAME" E SELEZIONARE "SET DEFAULT" (IMPOSTA PREDEFINITO) -> "DEFAULT DEVICE" (DISPOSITIVO PREDEFINITO).
7D EVIDENZIARE "JBL QUANTUM 360 WIRELESS CHAT" E SELEZIONARE "SET DEFAULT" (IMPOSTA PREDEFINITO) -> "DEFAULT COMMUNICATION DEVICE" (DISPOSITIVO DI COMUNICAZIONE PREDEFINITO).
7E SOTTO "RECORDING" (REGISTRAZIONE) EVIDENZIARE "JBL QUANTUM 360 WIRELESS CHAT" E SELEZIONARE "SET DEFAULT" (IMPOSTA PREDEFINITO) -> "DEFAULT DEVICE" (DISPOSITIVO PREDEFINITO).
7F NELL'APPLICAZIONE DI CHAT, SELEZIONARE "JBL QUANTUM 360 WIRELESS CHAT" COME DISPOSITIVO AUDIO PREDEFINITO.
7G SEGUIRE LE ISTRUZIONI SULLO SCHERMO PER PERSONALIZZARE LE IMPOSTAZIONI AUDIO.

008 COMMUTAZIONE FRA DUE SORGENTI
2.4 GHz

009 MICROFONO

0 10 RICARICA

IT

011 COMPORTAMENTO LED
BATTERIA SCARICA; IN CARICA; COMPLETAMENTE CARICA; ABBINAMENTO 2.4 GHz; 2.4 GHz IN COLLEGAMENTO; 2.4 GHz COLLEGATO; ABBINAMENTO BT; BT IN COLLEGAMENTO; BT COLLEGATO; ACCESA; SPENTA

012 SPECIFICHE TECNICHE

Dimensione del driver:	Driver dinamici da 40 mm
Risposta in frequenza (passiva):	20 Hz - 20 kHz
Risposta in frequenza (attiva):	20 Hz - 20 kHz
Risposta in frequenza del microfono:	100 Hz - 8 kHz
Alimentazione in ingresso massima:	30 mW
Sensibilità:	98 dB SPL @1 kHz / 1 mW
SPL massimo:	94 dB
Sensibilità del microfono:	-42 dBV / Pa @1 kHz
Impedenza:	32 ohm
Potenza del trasmettitore wireless 2.4 GHz:	< 7 dBm (EIRP)
Modulazione wireless 2.4 GHz:	GFSK
Frequenza portante wireless 2.4 GHz:	2402 MHz - 2480 MHz
Potenza trasmessa via Bluetooth:	< 6 dBm (EIRP)
Modulazione della trasmissione Bluetooth:	GFSK, π/4-DQPSK
Frequenza Bluetooth:	2402 MHz - 2480 MHz
Versione profilo Bluetooth:	HFP: v1.5, A2DP: v1.3
Versione Bluetooth:	BT Core: v5.2
Tipo di batteria:	Batteria agli ioni di litio (3,7 V/500 mAh)
Alimentazione:	5 V, 1 A
Tempo di ricarica:	2 ore
Autonomia in riproduzione con solo 2.4 GHz attivo:	fino a 22 ore
Autonomia in conversazione con solo 2.4 GHz attivo:	fino a 22 ore
Autonomia in riproduzione con solo BT attivo:	fino a 26 ore
Autonomia in conversazione con solo BT attivo:	fino a 26 ore
Caratteristica polare del microfono:	Omni-direzionale
Peso:	255 g
Temperatura d'esercizio massima:	45°C

Trova la Guida rapida in italiano qui.

NL

001 VERPAKKINGSINHOUD
JBL QUANTUM360 WIRELESS KOPTELEFOON; USB LAADKABEL; AFNEEMBARE MICROFOON; USB DRAADLOZE DONGLE; WINDSCHERMSCHUIM VOOR BOOMMICROFOON; SNELSTARTGIDS | GARANTIEBEWIJS | VEILIGHEIDSBLAD

002 VEREISTEN
JBL QuantumENGINE
SOFTWAREVEREISTEN; PLATFORM: WINDOWS 10 (64 BIT ONLY) / WINDOWS 11; 500MB VRIJE RUIMTE OP DE HARDE SCHIJF VOOR DE INSTALLATIE
SYSTEEMCOMPATIBILITEIT; PC | XBOX™ | PLAYSTATION™ | NINTENDO SWITCH™| MOBILE | MAC
CONNECTIVITEIT; PC; PS4/PS5; XBOX™, NINTENDO SWITCH™; MOBILE; MAC
2.4 GHz DRAADLOOS; STEREO; NIET COMPATIBEL; BLUETOOTH

003 OVERZICHT
01 GAME AUDIO-CHAT BALANSKNOP; **02** VOLUMEREGELAAR; **03** MICROFOON DEMPEN / DEMPEN OPGEHEFFEN; **04** OPLAADLED; **05** USB-C POORT; **06** 2.5 MM AANSLUITING VOOR BOOMMICROFOON; **07** OPVOUWBARE OORSCHELP; **08** VERMOGEN / 2.4 GHz / BLUETOOTH LED; **09** AAN/UIT EN BLUETOOTH KOPPELINGSSCHUIF; **10** 2.4 GHz LED; **11** 2.4 GHz KOPPELINGSKNOP

004 INSCHAKELEN & AANSLUITEN
1. INSCHAKELEN; **2.** 2.4 GHz DRAADLOOS (PC | MAC | PLAYSTATION™ PS4 / PS5 | NINTENDO SWITCH™); USB TYPE-A; HANDMATIGE KOPPELING

005 BLUETOOTH

006 KNOPFUNCTIES
VERHOOG GAME VOLUME; VERHOOG CHAT VOLUME; VERHOOG HOOFDVOLUME; VERLAAG MASTERVOLUME; MICROFOON DEMPEN / DEMPEN OPHEFFEN; AAN, UIT; BT OPNIEUW VERBINDEN; BT KOPPELINGSMODUS

007 EERSTE KEER INSTELLEN
7A SLUIT DE HEADSET AAN OP DE PC VIA 2.4 GHz USB DRAADLOZE VERBINDING.
7B GA NAAR "SOUND SETTINGS" (GELUIDSINSTELLINGEN) -> "SOUND CONTROL PANEL" (GELUIDSBEDIENINGSPANEEL C).
7C MARKEER "PLAYBACK" (AFSPELEN) ONDER "JBL QUANTUM 360 WIRELESS GAME" EN SELECTEER "SET DEFAULT" (STANDAARD INSTELLEN) -> "DEFAULT DEVICE" (STANDAARDAPPARAAT).
7D MARKEER "JBL QUANTUM 360 WIRELESS CHAT" EN SELECTEER "SET DEFAULT" (STANDAARD INSTELLEN) -> "DEFAULT COMMUNICATION DEVICE" (STANDAARD COMMUNICATIEAPPARAAT).
7E MARKEER "JBL QUANTUM 360 WIRELESS CHAT" ONDER "OPNEMEN" EN SELECTEER "SET DEFAULT" (STANDAARD INSTELLEN) -> "DEFAULT DEVICE" (STANDAARDAPPARAAT).
7F SELECTEER "JBL QUANTUM 360 WIRELESS CHAT" IN UW CHATTOEPASSING ALS STANDAARD AUDIOAPPARAAT.
7G VOLG DE INSTRUCTIES OP HET SCHERM OM DE GELUIDSINSTELLINGEN TE PERSONALISEREN.

008 SCHAKELEN VAN TWEE BRONNEN
2.4 GHz

009 MICROFOON

010 OPLADEN

011 LEDFUNCTIES
ZWAKKE BATTERIJ; OPLADEN; VOLLEDIG OPGELADEN; 2.4 GHz KOPPELING; 2.4 GHz AANSLUITEN; 2.4 GHz AANGESLOTEN; BT KOPPELEN; BT HET AANSLUITEN; BT AANGESLOTEN; INSCHAKELEN; UITSCHAKELEN

012 TECHNISCHE SPECIFICATIES

Maat van driver:	Dynamische 40 mm driver
Frequentiebereik (passief):	20 Hz - 20 kHz
Frequentiebereik (actief):	20 Hz - 20 kHz
Frequentiebereik microfoon:	100 Hz - 8 kHz
Maximaal ingangsvermogen:	30 mW
Gevoeligheid:	98 dB SPL @1 kHz / 1 mW
Maximaal SPL:	94 dB
Microfoongevoeligheid:	-42 dBV / Pa @1 kHz
Impedantie:	32 ohm
2.4 GHz draadloze zendervermogen:	< 7 dBm (EIRP)
2.4 GHz draadloze modulatie:	GFSK
2.4 GHz draadloze draaggolffrequentie:	2402 MHz - 2480 MHz
Bluetooth zendvermogen:	< 6 dBm (EIRP)
Bluetooth verzonden modulatie:	GFSK, π/4-DQPSK
Bluetooth frequentie:	2402 MHz - 2480 MHz
Bluetooth-profielversie:	HFP: v1.5, A2DP: v1.3
Bluetooth-versie:	BT Core: v5.2
Type batterij:	Li-ion batterij (3,7 V / 500 mAh)
Voeding:	5 V, 1 A
Oplaadtijd:	2 uur
Muziek speeltijd met alleen 2.4 GHz aan:	maximaal 22 uur
Spreektijd met alleen 2.4 GHz aan:	maximaal 22 uur
Muziek speeltijd met alleen BT aan:	maximaal 26 uur
Spreektijd met alleen BT aan:	maximaal 26 uur
Microfoon pickup-patroon:	Omni-directioneel
Gewicht:	255 g
Maximale bedrijfstemperatuur:	45 °C

NO

001 ESKENS INNHOLD

JBL QUANTUM360 WIRELESS HODETELEFONER; USB-LADEKABEL; AVTAGBAR MIKROFON; TRÅDLØS USB-DONGLE; VINDHETTE FOR BOM-MIKROFON; QSG | GARANTIKORT | SIKKEHETSARK

002 KRAV

JBL QuantumENGINE KRAV TIL PROGRAMVARE: PLATTFORM: WINDOWS 10 (KUN 64-BITS) / WINDOWS 11; 500 MB LEDIG HARDDISKPLASS FOR INSTALLERING SYSTEMKOMPATIBILITET; PC | XBOX™ | PLAYSTATION™ | NINTENDO SWITCH™| MOBIL | MAC

TILKOBLINGSBARHET: PC; PS4/PS5; XBOX™; NINTENDO SWITCH™; MOBIL: MAC

2,4 GHz TRÅDLØS; STEREO; IKKE KOMPATIBEL; BLUETOOTH

003 OVERSIKT

01 BALANSEKNOTT FOR CHATTELYD I SPILLET; **02** VOLUMKONTROLL; **03** MIKROFONDEMPING PÅ / AV; **04** LADE-LED-LAMPE; **05** USB-C-PORT; **06** 2,5 MM INNGANG FOR BOM-MIKROFON; **07** SAMMENLEGGBARE ØREKLOKKER; **08** EFFEKT / 2,4 GHz / BLUETOOTH-LED-LAMPE; **09** PÅ/AV OG GLIDEBRYTER FOR BLUETOOTH-SAMMENKOBLING; **10** 2,4 GHz LED-LAMPE; **11** 2,4 GHz SAMMENKOBLINGSKNAPP

004 SLÅ PÅ OG KOBLE TIL

1. STRØM PÅ; **2**. 2,4 GHz TRÅDLØS (PC | MAC | PLAYSTATION™ PS4 / PS5 | NINTENDO SWITCH™); USB TYPE-A; MANUELL SAMMENKOBLING

005 BLUETOOTH

006 KNAPPEKOMMANDO

0K SPILLVOLUM; **0**K CHAT-VOLUM; **0**K MASTERVOLUM; SENK MASTERVOLUM; MIKROFONDEMPING PÅ / AV; PÅ; AV; BT TILKOBLES PÅ NYTT; BT-SAMMENKOBLINGSMODUS

007 FØRSTEGANGSOPPSETT

7A KOBLE HODETELEFONENE TIL PC-EN VIA 2,4 GHz TRÅDLØS USB-TILKOBLING.

7B GÅ TIL «SOUND SETTINGS» (LYDINNSTILLINGER) -> «SOUND CONTROL PANEL» (KONTROLLPANEL FOR LYD).

7C UNDER «PLAYBACK» (AVSPILLING) MERKER DU AV FOR «JBL QUANTUM 360 WIRELESS GAME» OG VELGER «SET DEFAULT» (SETT SOM STANDARD) -> «DEFAULT DEVICE» (STANDARDENHET).

7D MERK AV «JBL QUANTUM 360 WIRELESS CHAT» OG VELG «SET DEFAULT» (SETT SOM STANDARD) -> «DEFAULT COMMUNICATION DEVICE» (STANDARD KOMMUNIKASJONSENHET).

7E UNDER «RECORDING» (OPPTAK) MERKER DU AV FOR «JBL QUANTUM 360 WIRELESS CHAT» OG VELGER «SET DEFAULT» (SETT SOM STANDARD) -> «DEFAULT DEVICE» (STANDARDENHET).

7F I CHATPROGRAMMET, VELG «JBL QUANTUM 360 WIRELESS CHAT» SOM STANDARD LYDENHET.

7G FØLG INSTRUKSJONENE PÅ SKJERMEN FOR Å TILPASSE LYDINNSTILLINGENE.

008 BYTTE MELLOM TO KILDER

2,4 GHz

009 MIKROFON

010 LADING

011 LED-INDIKASJONER

LAVT BATTERI; LADER; FULLADET; 2,4 GHz SAMMENKOBLING; 2,4 GHz KOBLET TIL; 2,4 GHz TILKOBLET; BT-SAMMENKOBLING; BT KOBLER TIL; BT TILKOBLET; STRØM PÅ; STRØM AV

012 TEKNISKE SPESIFIKASJONER

Driverstørrelse:	40 mm dynamiske drivere
Frekvensrespons (passiv):	20 Hz - 20 kHz
Frekvensrespons (aktiv):	20 Hz - 20 kHz
Frekvensrespons for mikrofon:	100 Hz - 8 kHz
Maks inngangseffekt:	30 mW
Følsomhet:	98 dB SPL ved 1 kHz / 1 mW
Maksimal SPL:	94 dB
Mikrofonfølsomhet:	-42 dBV / Pa ved 1 kHz
Impedans:	32 ohm
2,4 GHz trådløs sendereffekt:	< 7 dBm (EIRP)
2,4 GHz trådløs modulering:	GFSK
2,4 GHz trådløs bærefrekvens:	2402 MHz - 2480 MHz
Bluetooth-senderens effekt:	< 6 dBm (EIRP)
Bluetooth-sendt modulering	GFSK, π/4-DQPSK
Bluetooth-frekvens:	2402 MHz - 2480 MHz
Bluetooth-profilversjon:	HFP: v1.5, A2DP: v1.3
Bluetooth-versjon:	BT Core: v5.2
Batteritype:	Litium-ionbatteri (3,7 V / 500 mAh)
Strømforsyning:	5 V, 1 A
Ladetid:	2 timer
Musikkavspillingstid med bare 2,4 GHz på:	opptil 22 timer
Taletid med bare 2,4 GHz på:	opptil 22 timer
Musikkavspillingstid med bare BT på:	opptil 26 timer
Taletid med bare BT på:	opptil 26 timer
Mikrofonens opptaksmønster:	Alle retninger
Vekt:	255 g
Maks driftstemperatur:	45°C

PL

001 ZAWARTOŚĆ OPAKOWANIA

SŁUCHAWKI JBL QUANTUM360 WIRELESS; KABEL USB DO ŁADOWANIA; ODŁĄCZANY MIKROFON; BEZPRZEWODOWY ADAPTER USB; PIANKA WINDSHIELD DO MIKROFONU Z PAŁĄKIEM; QSG | KARTA GWARANCYJNA | ARKUSZ INFORMACJI O PRODUKCIE

002 WYMAGANIA

JBL QuantumENGINE WYMAGANIA DOT. OPROGRAMOWANIA; PLATFORMA: SYSTEM OPERACYJNY WINDOWS 10 (64-BITOWY) / WINDOWS 11; 500 MB WOLNEGO MIEJSCA NA DYSKU DO INSTALACJI

ZGODNOŚĆ Z SYSTEMAMI; (PC | XBOX™ | PLAYSTATION™ | NINTENDO SWITCH™ | URZĄDZENIA MOBILNE | MAC

ŁĄCZNOŚĆ: PC; PS4/PS5; XBOX™; NINTENDO SWITCH™; URZĄDZENIA MOBILNE; MAC

2,4 GHz BEZPRZEWODOWA; STEREO; BRAK ZGODNOŚCI: BLUETOOTH

003 OMÓWIENIE PRODUKTU

01 POKRĘTŁO BALANSU DŹWIĘKU W GRZE I NA CZACIE; **02** POKRĘTŁO REGULACJI GŁOŚNOŚCI; **03** WŁ. / WYŁ. WYCISZENIA MIKROFONU; **04** DIODA LED ŁADOWANIA; **05** PORT USB-C; **06** GNIAZDO 2,5 MM MIKROFONU Z PAŁĄKIEM; **07** SKŁADANE SŁUCHAWKI MUSZLOWE; **08** DIODA LED ZASILANIA / 2,4 GHz / BLUETOOTH; **09** SUWAK WŁ./WYŁ. ZASILANIA I PAROWANIA BLUETOOTH; **10** 2,4 GHz LED; **11** PRZYCISK PAROWANIA 2,4 GHz

004 WŁĄCZANIE ZASILANIA I ŁĄCZENIE

1. WŁ. ZASILANIA; **2**. 2,4 GHz BEZPRZEWODOWA (PC | MAC | PLAYSTATION™ PS4 / PS5 | NINTENDO SWITCH™); USB TYPE-A; PAROWANIE RĘCZNE

005 BLUETOOTH

006 STEROWANIE PRZYCISKAMI

ZWIĘKSZANIE GŁOŚNOŚCI W GRACH; ZWIĘKSZANIE GŁOŚNOŚCI NA CZACIE; ZWIĘKSZANIE GŁOŚNOŚCI; ZMNIEJSZANIE GŁOŚNOŚCI; WŁ. / WYŁ. WYCISZENIA MIKROFONU; WŁ.; WYŁ.; PONOWNE ŁĄCZENIE BT; TRYB PAROWANIA BT

007 KONFIGURACJA PRZED PIERWSZYM UŻYCIEM

7A POŁĄCZ SŁUCHAWKI Z KOMPUTEREM PC ZA POMOCĄ MODUŁU BEZPRZEWODOWEGO USB 2,4 GHz.

7B PRZEJDŹ DO „SOUND SETTINGS" (USTAWIENIA DŹWIĘKU) -> „SOUND CONTROL PANEL" (PANEL STEROWANIA DŹWIĘKIEM).

7C W SEKCJI „PLAYBACK" (ODTWARZANIE) PODŚWIETL POZYCJĘ „JBL QUANTUM 360 WIRELESS GAME" I WYBIERZ OPCJĘ „SET DEFAULT" (USTAW DOMYŚLNE) -> „DEFAULT DEVICE" (URZĄDZENIE DOMYŚLNE).

7D PODŚWIETL POZYCJĘ „JBL QUANTUM 360 WIRELESS CHAT" I WYBIERZ OPCJĘ „SET DEFAULT" (USTAW DOMYŚLNE) -> „DEFAULT COMMUNICATION DEVICE" (DOMYŚLNE URZĄDZENIE KOMUNIKACYJNE).

7E W SEKCJI „RECORDING" (NAGRYWANIE) PODŚWIETL POZYCJĘ „JBL QUANTUM 360 WIRELESS CHAT" I WYBIERZ OPCJĘ „SET DEFAULT" (USTAW DOMYŚLNE) -> „DEFAULT DEVICE" (URZĄDZENIE DOMYŚLNE).

7F W APLIKACJI CZATU WYBIERZ „JBL QUANTUM 360 WIRELESS CHAT" JAKO DOMYŚLNE URZĄDZENIE AUDIO.

7G WYKONAJ POJAWIAJĄCE SIĘ NA EKRANIE INSTRUKCJE, ABY SPERSONALIZOWAĆ USTAWIENIA DŹWIĘKU.

PL

008 PRZEŁĄCZANIE MIĘDZY DWOMA ŹRÓDŁAMI
2,4 GHz

009 MIKROFON

010 ŁADOWANIE

011 DZIAŁANIE DIOD LED
NISKI POZIOM BATERII; ŁADOWANIE: CAŁKOWITE NAŁADOWANIE; PAROWANIE 2,4 GHz: ŁĄCZENIE 2,4 GHz; POŁĄCZONO 2,4 GHz; PAROWANIE BT: ŁĄCZENIE BT; POŁĄCZONO BT; WŁ. ZASILANIA; WYŁ. ZASILANIA

012 DANE TECHNICZNE

Rozmiar przetwornika:	Dynamiczne przetworniki 40 mm
Pasmo przenoszenia (pasywne):	20 Hz - 20 kHz
Pasmo przenoszenia (aktywne):	20 Hz - 20 kHz
Pasmo przenoszenia mikrofonu:	100 Hz - 8 kHz
Maks. moc wyjścia:	30 mW
Efektywność:	98 dB SPL przy 1 kHz / 1 mW
Maksymalne ciśnienie akustyczne SPL:	94 dB
Czułość mikrofonu:	-42 dBV / Pa przy 1 kHz
Impedancja:	32 omy
Moc nadajnika Wi-Fi dla 2,4 GHz:	< 7 dBm (EIRP)
Modulacja w transmisji dla 2,4 GHz:	GFSK
Zakres częstotliwości Wi-Fi dla 2,4 GHz:	2402 MHz - 2480 MHz
Moc nadawania Bluetooth:	< 6 dBm (EIRP)
Modulacja nadawania Bluetooth:	GFSK, π/4-DQPSK
Częstotliwość Bluetooth:	2402 MHz - 2480 MHz
Wersja profilu Bluetooth:	HFP: v1.5, A2DP: v1.3
Wersja Bluetooth:	BT Core: v5.2
Akumulator:	Bateria litowo-jonowa (3,7 V, 500 mAh)
Zasilanie:	5 V, 1 A
Czas ładowania:	2 godziny
Czas odtwarzania muzyki z włączonym połączeniem 2,4 GHz:	do 22 godziny
Czas rozmawiania z włączonym połączeniem 2,4 GHz:	do 22 godziny
Czas odtwarzania muzyki z włączoną funkcją BT:	do 26 godzin
Czas rozmawiania z włączoną funkcją BT:	do 26 godzin
Rodzaj mikrofonu:	Dookolny
Masa:	255 g
Maks. temperatura robocza:	45°C

PT-BR

001 CONTEÚDO DA CAIXA
FONE DE OUVIDO JBL QUANTUM360 WIRELESS; CABO DE CARREGAMENTO USB; MICROFONE REMOVÍVEL; DONGLE SEM FIO USB; ESPUMA ANTIRRUÍDO PARA MICROFONE BOOM; QSG | CARTÃO DE GARANTIA | FICHA DE SEGURANÇA

002 REQUISITOS
JBL QuantumENGINE REQUISITOS DE SOFTWARE; PLATAFORMA: WINDOWS 10 (SOMENTE 64 BIT) / WINDOWS 11; 500MB DE ESPAÇO LIVRE EM DISCO RÍGIDO PARA INSTALAÇÃO
COMPATIBILIDADE DE SISTEMA; PC | XBOX™ | PLAYSTATION™ | NINTENDO SWITCH™| MOBILE | MAC
CONECTIVIDADE: PC; PS4/PS5; XBOX™; NINTENDO SWITCH™; MOBILE; MAC
2,4 GHz SEM FIO; ESTÉREO; NÃO COMPATÍVEL; BLUETOOTH

003 VISÃO GERAL
01 SELETOR DE BALANÇO DE ÁUDIO ENTRE O JOGO E O BATE-PAPO; **02** CONTROLE DE VOLUME; **03** SILENCIAR / ATIVAR O MICROFONE; **04** LED DE CARREGAMENTO; **05** PORTA USB-C; **06** CONECTOR DE 2.5 MM PARA MICROFONE BOOM; **07** FONE DE OUVIDO COM CONCHA DOBRÁVEL PLANA; **08** LIGA/DESLIGA / 2,4 GHz / LED DO BLUETOOTH; **09** LIGADO / DESLIGADO E CONTROLE DESLIZANTE DE EMPAREHLHAMENTO BLUETOOTH; **10** 2,4 GHz LED; **11** 2,4 GHz BOTÃO DE EMPAREHLHAMENTO

004 LIGAR E CONECTAR
1. LIGAR; **2.** 2,4 GHz SEM FIO (PC | MAC | PLAYSTATION™ PS4 / PS5 | NINTENDO SWITCH™); USB TIPO-A; EMPAREHLHAMENTO MANUAL

005 BLUETOOTH

006 COMANDO DOS BOTÕES
AUMENTA O VOLUME DO JOGO; AUMENTA O VOLUME DO CHAT; AUMENTA O VOLUME PRINCIPAL; DIMINUI O VOLUME PRINCIPAL; SILENCIAR / ATIVAR O MICROFONE; LIGADO; DESLIGADO; BT RECONECTANDO; MODO DE EMPAREHLHAMENTO BT

007 PRIMEIRA VEZ CONFIGURANDO
7A CONECTE O FONE DE OUVIDO AO SEU PC VIA CONEXÃO SEM FIO USB DE 2,4 GHz.
7B VÁ ATÉ "SOUND SETTINGS" (CONFIGURAÇÕES DE SOM) -> "SOUND CONTROL PANEL" (PAINEL DE CONTROLE DE SOM).
7C EM "PLAYBACK" (REPRODUÇÃO) MARQUE "JBL QUANTUM 360 WIRELESS GAME" E SELECIONE "SET DEFAULT" (DEFINIR PADRÃO) -> "DEFAULT DEVICE" (DISPOSITIVO PADRÃO).
7D MARQUE "JBL QUANTUM 360 WIRELESS CHAT" E SELECIONE "SET DEFAULT" (DEFINIR PADRÃO) -> "DEFAULT COMMUNICATION DEVICE" (DISPOSITIVO DE COMUNICAÇÃO PADRÃO).
7E EM "RECORDING" (GRAVAÇÃO) MARQUE "JBL QUANTUM 360 WIRELESS CHAT" E SELECIONE "SET DEFAULT" (DEFINIR PADRÃO) -> "DEFAULT DEVICE" (DISPOSITIVO PADRÃO).
7F EM SEU APLICATIVO DE CHAT, SELECIONE "JBL QUANTUM 360 WIRELESS CHAT" COMO O DISPOSITIVO DE ÁUDIO PADRÃO.
7G SIGA AS INSTRUÇÕES NA TELA PARA PERSONALIZAR SUAS CONFIGURAÇÕES DE SOM.

008 COMUTAÇÃO DE FONTE DUPLA
2,4 GHz

009 MICROFONE

010 CARREGAMENTO
EMPARELHANDO; 2,4GHz CONECTANDO; 2,4GHz CONECTADO; EMPARELHANDO BT; CONECTANDO BT; BT CONECTADO; LIGADO; DESLIGADO

011 COMPORTAMENTO DO LEDS
BATERIA FRACA; CARREGANDO; COMPLETAMENTE CARREGADO; 2,4GHz

012 ESPECIFICAÇÕES TECNICAS

Tamanho do driver:	Drivers dinâmicos de 40 mm
Resposta de frequência (passiva):	20 Hz - 20 kHz
Resposta de frequência (ativa):	20 Hz - 20 kHz
Resposta de frequência do microfone:	100 Hz - 8 kHz
Potência máxima de entrada:	30 mW
Sensibilidade:	98 dB SPL @1 kHz / 1 mW
SPL máximo:	94 dB
Sensibilidade do microfone:	-42 dBV / Pa @1 kHz
Impedância:	32 ohm
Potência de transmissão sem fio de 2,4 GHz:	< 7 dBm (EIRP)
Modulação sem fio de 2,4 GHz:	GFSK
Frequência da operadora sem fio de 2,4 GHz:	2402 MHz - 2480 MHz
Potência transmitida por Bluetooth:	< 6 dBm (EIRP)
Modulação transmitida por Bluetooth:	GFSK, π/4-DQPSK
Frequência Bluetooth:	2402 MHz - 2480 MHz
Versões de perfil Bluetooth:	HFP: v1.5, A2DP: v1.3
Versão Bluetooth:	BT Core: v5.2
Tipo de bateria:	Bateria de íons de lítio (3,7 V / 500 mAh)
Fonte de energia:	5 V, 1 A
Tempo de recarga:	Até 2 horas
Tempo de reprodução de música com somente 2,4 GHz ligado:	Até 22 horas
Tempo de conversação com somente 2,4 GHz ligado:	Até 22 horas
Tempo de reprodução de música somente com BT ligado:	Até 26 horas
Tempo de conversação com somente BT ligado:	Até 26 horas
Padrão de captação do microfone	Omnidirecional
Peso:	255 g
Temperatura máxima de uso:	45°C

SV

001 DETTA FINNS I LÅDAN
JBL QUANTUM360 WIRELESS HEADSET; USB-LADDNINGSKABEL; AVTAGBAR MIKROFON; TRÅDLÖS USB-DONGEL; VINDSKYDD FÖR BOMMIKROFON; SNABBGUIDE | GARANTIKORT | SÄKERHETSBLAD

002 SPECIFIKATIONER
JBL QuantumENGINE MUKVARUKRAV; PLATFORM: WINDOWS 10 (ENDAST 64 BIT) / WINDOWS 11; 500 MB LEDIG HÅRDDISKUTRYMME FÖR INSTALLATION SYSTEMKOMPATIBILITET: PC | XBOX™ | PLAYSTATION™ | NINTENDO SWITCH™| MOBIL | MAC
ANSLUTNING: PC: PS4/PS5; XBOX™; NINTENDO SWITCH™; MOBIL: MAC
2,4 GHz TRÅDLÖS; STEREO; EJ KOMPATIBEL; BLUETOOTH

003 ÖVERSIKT
01 SPELLJUD/CHAT-RATT; **02** VOLYMKONTROLL; **03** MIKROFON AV/PÅ; **04** LADDNINGS-LED; **05** USB-C-PORT; **06** 2,5 MM-KONTAKT FÖR BOMMIKROFON; **07** HOPFÄLLBAR ÖRONKÅPA; **08** STRÖM / 2,4 GHz / BLUETOOTH LED; **09** STRÖM PÅ/AV OCH REGLAGE FÖR BLUETOOTH-PARKOPPLING; **10** 2,4 GHz LED; **11** 2,4 GHz PARKOPPLINGSKNAPP

004 SLÅ PÅ OCH ANSLUT
1. SLÅ PÅ; **2.** 2,4 GHz TRÅDLÖS (PC | MAC | PLAYSTATION™ PS4 / PS5 | NINTENDO SWITCH™); USB TYP-A: MANUELL PARKOPPLING

005 BLUETOOTH

006 KNAPPKOMMANDO
HÖJ SPELVOLYMEN; HÖJ CHATTVOLYM; HÖJ MASTERVOLYM; SÄNK MASTERVOLYM; MIKROFON AV/PÅ; PÅ; AV; BT -ÅTERANSLUTER; BT-PARKOPPLINGSLÅGE

007 INSTALLATION, FÖRSTA GÅNGEN
7A ANSLUT HEADSETET TILL DIN PC VIA 2,4 GHz TRÅDLÖS USB-ANSLUTNING.
7B GÅ TILL "SOUND SETTINGS" (LJUDINSTÄLLNINGAR) -> "SOUND CONTROL PANEL" (PANEL MED LJUDREGLAGE).
7C UNDER "PLAYBACK" (UPPSPELNING) MARKERA "JBL QUANTUM 360 WIRELESS GAME" OCH VÄLJ "SET DEFAULT" (VÄLJ STANDARD) -> "DEFAULT DEVICE" (STANDARDENHET).
7D MARKERA "JBL QUANTUM 360 WIRELESS CHAT" OCH VÄLJ "SET DEFAULT" (VÄLJ STANDARD) -> "DEFAULT COMMUNICATION DEVICE" (STANDARD KOMMUNIKATIONSENHET).
7E UNDER "RECORDING" (INSPELNING) MARKERA "JBL QUANTUM 360 WIRELESS CHAT" OCH VÄLJ "SET DEFAULT" (VÄLJ STANDARD) -> "DEFAULT DEVICE" (STANDARDENHET).
7F VÄLJ "JBL QUANTUM 360 WIRELESS CHAT" SOM STANDARD-ENHET I DIN CHAT-APP.
7G FÖLJ INSTRUKTIONERNA PÅ SKÄRMEN FÖR ATT ANSLUTA DINA LJUDINSTÄLLNINGAR.

008 DUAL SOURCE-VÄXLING
2,4 GHz

009 MIKROFON

010 LADDNING

011 LED-FUNKTIONERS
LÅG BATTERINIVÅ; LADDAR; FULLADDAD; 2,4 GHz PARKOPPLAR; 2,4 GHz ANSLUTER; 2,4 GHz ANSLUTEN; BT-PARKOPPLING; BT-ANSLUTNING; BT-ANSLUTEN; STRÖM PÅ; STRÖM AV

012 TEKNISK SPECIFIKATION

Storlek på högtalarelement:	40 mm dynamiska
Frekvensåtergivning (passivt):	20 Hz - 20 kHz
Frekvensåtergivning (aktivt):	20 Hz - 20 kHz
Mikrofonens frekvensåtergivning:	100 Hz - 8 kHz
Max ineffekt:	30 mW
Känslighet:	98 dB SPL vid 1 kHz/1 mW
Max SPL:	94 dB
Mikrofonkänslighet:	-42 dBV / Pa vid 1 kHz
Impedans:	32 ohm
2,4 GHz trådlös sändareffekt:	< 7 dBm (EIRP)
2,4 GHz trådlös modulering:	GFSK
2,4 GHz trådlös bärfrekvens:	2402 MHz - 2480 MHz
Bluetooth-sändarens effekt:	< 6 dBm (EIRP)
Bluetooth-sändarens modulering:	GFSK, π/4-DQPSK
Bluetooth-frekvens:	2402 MHz - 2480 MHz
Bluetooth-profilens version:	HFP: v1.5, A2DP: v1.3
Bluetooth-version:	BT Core: v5.2
Batterityp:	Litiumjon (3,7 V/500 mAh)
Strömförsörjning:	5 V, 1 A
Laddningstid:	2 timmar
Uppspelningstid med endast 2,4 GHz på:	Upp till 22 timmar
Taltid med endast 2,4 GHz på:	Upp till 22 timmar
Uppspelningstid med endast BT på:	Upp till 26 timmar
Taltid med endast BT på:	Upp till 26 timmar
Mikrofonens riktningskaraktäristik:	Rundtagande
Vikt:	255 g
Max drifttemperatur:	45°C

TR

001 KUTU İÇERİĞİ
JBL QUANTUM360 WIRELESS KULAKLIK; USB ŞARJ KABLOSU; ÇIKARILABİLİR MİKROFON; USB KABLOSUZ DONGLE; BOOM MİKROFONU İÇİN GÜRÜLTÜ ÖNLEYİCİ KÖPÜK; QSG | GARANTİ KARTI | GÜVENLİK FORMU

002 GEREKSİNİMLER
JBL QuantumENGINE YAZILIM GEREKSİNİMLERİ; PLATFORM: WINDOWS 10 (YALNIZCA 64 BİT) / WINDOWS 11; KURULUM İÇİN 500 MB BOŞ SABİT DİSK ALANI SİSTEM UYUMLULUĞU; BİLGİSAYAR | XBOX™ | PLAYSTATION™ | NİNTENDO SWITCH™ | MOBİL | MAC
BAĞLANTI: BİLGİSAYAR: PS4/PS5; XBOX™; NİNTENDO SWİTCH™; MOBİL: MAC
2,4 GHz KABLOSUZ; STEREO; UYUMLU DEĞİL; BLUETOOTH

003 GENEL BAKIŞ
01 OYUN VE SOHBET SESİ İÇİN DENGE KADRANI; **02** SES DÜZEYİ KONTROLÜ; **03** MİKROFONU SESSİZE ALMA / SESİ AÇMA; **04** ŞARJ LED LAMBASI; **05** USB-C BAĞLANTI NOKTASI; **06** BOOM MİKROFONU İÇİN 2,5 MM JAK; **07** DÜZ KATLANABİLİR KULAKLIK YAPISI; **08** GÜÇ / 2,4 GHz / BLUETOOTH LED; **09** GÜÇ AÇIK / KAPALI VE BLUETOOTH EŞLEŞTİRME İÇİN KAYDIRMA DÜĞMESİ; **10** 2,4 GHz LED; **11** 2,4 GHz EŞLEŞTİRME DÜĞMESİ

004 GÜÇ AÇIK VE BAĞLANMA
1. GÜÇ AÇIK; **2.** 2,4 GHz KABLOSUZ (PC | MAC | PLAYSTATION™ PS4 / PS5 | NİNTENDO SWITCH™); USB TYPE-A; MANUEL EŞLEŞTİRME

005 BLUETOOTH

006 DÜĞME KOMUTU
OYUN SES DÜZEYİNİ YÜKSELTME; SOHBET DÜZEYİNİ YÜKSELTME; ANA SES DÜZEYİNİ YÜKSELTME; ANA SES DÜZEYİNİ DÜŞÜRME; MİKROFONU SESSİZE ALMA / SESİ AÇMA; AÇMA; KAPATMA; BT İLE YENİDEN BAĞLANMA; BT EŞLEŞTİRME MODU

007 İLK KURULUM
7A KULAKLIĞI 2,4 GHz USB KABLOSUZ BAĞLANTI İLE BİLGİSAYARINIZA BAĞLAYIN.
7B "SOUND SETTINGS" (SES AYARLARI) -> "SOUND CONTROL PANEL" (SES KONTROL PANELİ) BÖLÜMÜNE GİDİN.
7C "PLAYBACK" (OYNATMA) ALTINDA, "JBL QUANTUM 360 WIRELESS GAME" ÖĞESİNİN ÜZERİNE GELİN VE "SET DEFAULT" (VARSAYILAN AYARLA) -> "DEFAULT DEVICE" (VARSAYILAN CİHAZ) SEÇENEĞİNİ BELİRLEYİN.
7D "JBL QUANTUM 360 WIRELESS CHAT" ÖĞESİNİN ÜZERİNE GELİN VE "SET DEFAULT" (VARSAYILAN AYARLA) -> "DEFAULT COMMUNICATION DEVICE" (VARSAYILAN İLETİŞİM CİHAZI SEÇENEĞİNİ BELİRLEYİN.
7E "RECORDING" (KAYIT) ALTINDA, "JBL QUANTUM 360 WIRELESS CHAT" ÖĞESİNİN ÜZERİNE GELİN VE "SET DEFAULT" (VARSAYILAN AYARLA) -> "DEFAULT DEVICE" (VARSAYILAN CİHAZ) SEÇENEĞİNİ BELİRLEYİN.
7F SOHBET UYGULAMANIZDA, VARSAYILAN SES CİHAZI OLARAK "JBL QUANTUM 360 WIRELESS CHAT" ÖĞESİNİ SEÇİN.
7G SES AYARLARINIZI KİŞİSELLEŞTİRMEK İÇİN EKRANDAKİ TALİMATLARI UYGULAYIN.

008 ÇİFT KAYNAK GEÇİŞİ
2,4 GHz

009 MİKROFON

010 ŞARJ ETME

TR

011 LED DAVRANIŞLARI

DÜŞÜK PİL GÜCÜ; ŞARJ OLUYOR; TAMAMEN ŞARJ OLDU; 2,4 GHz EŞLEŞTİRİYOR; 2,4 GHz BAĞLANIYOR; BT EŞLEŞTİRİYOR; BT BAĞLANIYOR; BT BAĞLANDI; GÜÇ AÇIK; GÜÇ KAPALI

012 TEKNİK ÖZELLİKLER

Sürücü boyutu:	40 mm Dinamik sürücüler
Frekans yanıtı (Pasif):	20 Hz - 20 kHz
Frekans yanıtı (Aktif):	20 Hz - 20 kHz
Mikrofonun frekans tepkisi:	100 Hz - 8 kHz
Maksimum giriş gücü:	30 mW
Hassasiyet:	98 dB SPL @1 kHz / 1 mW
Maksimum SPL:	94 dB
Mikrofon hassasiyeti:	-42 dBV/Pa @1 kHz
Empedans:	32 ohm
2,4 GHz Kablosuz aktarıcı gücü:	< 7 dBm (EIRP)
2,4 GHz Kablosuz modülasyonu:	GFSK
2,4 GHz Kablosuz taşıyıcı frekansı:	2402 MHz - 2480 MHz
Bluetooth iletilen güç:	< 6 dBm (EIRP)
Bluetooth iletilen modülasyon:	GFSK, π/4-DQPSK
Bluetooth frekansı:	2402 MHz - 2480 MHz
Bluetooth profil sürümü:	HFP: v1.5, A2DP: v1.3
Bluetooth Sürümü:	BT Core: v5.2
Pil türü:	Lityum-iyon pil (3.7 V / 500 mAh)
Güç kaynağı:	5 V, 1 A
Şarj süresi:	2 saat
Yalnızca 2,4 GHz açıkken müzik çalma süresi:	22 saate kadar
Yalnızca 2,4 GHz açıkken konuşma süresi:	22 saate kadar
Yalnızca BT açıkken müzik çalma süresi:	26 saate kadar
Yalnızca BT açıkken konuşma süresi:	26 saate kadar
Mikrofon alma biçimi:	Çok yönlü
Ağırlık:	255 g
Maksimum çalışma sıcaklığı:	45°C

RU

001 КОМПЛЕКТ ПОСТАВКИ

ГАРНИТУРА JBL QUANTUM360 WIRELESS; USB-КАБЕЛЬ ДЛЯ ЗАРЯДКИ; СЪЕМНЫЙ МИКРОФОН; БЕСПРОВОДНОЙ USB-КЛЮЧ; ВЕТРОЗАЩИТНАЯ ПЕНА ДЛЯ СТРЕЛОЧНОГО МИКРОФОНА; QSG | ГАРАНТИЙНАЯ КАРТА | ЛИСТОК БЕЗОПАСНОСТИ

002 ТРЕБОВАНИЯ

JBL QuantumENGINE ТРЕБОВАНИЯ К ПРОГРАММНОМУ ОБЕСПЕЧЕНИЮ; ПЛАТФОРМА: WINDOWS 10 (ТОЛЬКО 64 БИТ) / WINDOWS 11; 500 МБ СВОБОДНОГО МЕСТА НА ЖЕСТКОМ ДИСКЕ ДЛЯ УСТАНОВКИ СОВМЕСТИМОСТЬ С СИСТЕМОЙ; PC | XBOX™ | PLAYSTATION™ | NINTENDO SWITCH™ | MOBILE | MAC

СВЯЗЬ: PC, PS4/PS5, XBOX™, NINTENDO SWITCH™, MOBILE, MAC

2,4 ГГц БЕСПРОВОДНАЯ; СТЕРЕО; НЕ СОВМЕСТИМО; BLUETOOTH

003 ОБЗОР

01 ЦИФЕРБЛАТ БАЛАНСА ИГРОВОГО АУДИО-ЧАТА; **02** КОНТРОЛЬ ГРОМКОСТИ; **03** ОТКЛЮЧЕНИЕ / ВКЛЮЧЕНИЕ МИКРОФОНА; **04** СВЕТОДИОД ЗАРЯДКИ; **05** ПОРТ USB-C; **06**РАЗЪЕМ 2.5 ММ ДЛЯ ПОДВЕСНОГО МИКРОФОНА; **07** НАУШНИК С ПЛОСКОЙ СКЛАДКОЙ; **08**МОЩНОСТЬ / 2,4 ГГЦ / СВЕТОДИОДНЫЙ ИНДИКАТОР BLUETOOTH; **09** ПОЛЗУНОК ВКЛЮЧЕНИЯ / ВЫКЛЮЧЕНИЯ ПИТАНИЯ И СОПРЯЖЕНИЯ BLUETOOTH; **10** 2,4 ГГц СВЕТОДИОД; **11** 2,4 ГГц КНОПКА СОПРЯЖЕНИЯ

004 ВКЛЮЧЕНИЕ И ПОДКЛЮЧЕНИЕ

1. ВКЛЮЧЕНИЕ; **2**. 2,4 ГГц БЕСПРОВОДНАЯ (ПК | MAC | PLAYSTATION™ PS4 / PS5 | NINTENDO SWITCH™); USB TYPE-A; РУЧНОЕ СОПРЯЖЕНИЕ

005 BLUETOOTH

006 КОМАНДА КНОПКИ

УВЕЛИЧИТЬ ОБЪЕМ ИГРЫ; УВЕЛИЧИТЬ ОБЪЕМ ЧАТА; УВЕЛИЧИТЬ ОСНОВНУЮ ГРОМКОСТЬ; УМЕНЬШЕНИЕ ОСНОВНОЙ ГРОМКОСТИ; ОТКЛЮЧЕНИЕ / ВКЛЮЧЕНИЕ МИКРОФОНА; ВКЛ.; ВЫКЛ.; ВТ ПЕРЕПОДКЛЮЧЕНИЕ; РЕЖИМ СОПРЯЖЕНИЯ ВТ

007 ПЕРВАЯ НАСТРОЙКА

7A ПОДКЛЮЧИТЕ ГАРНИТУРУ К КОМПЬЮТЕРУ ЧЕРЕЗ 2,4 ГГц БЕСПРОВОДНОЕ СОЕДИНЕНИЕ USB.
7B ПЕРЕЙДИТЕ В «SOUND SETTINGS» (НАСТРОЙКИ ЗВУКА) -> «SOUND CONTROL PANEL» (ПАНЕЛЬ УПРАВЛЕНИЯ ЗВУКОМ).
7C В РАЗДЕЛЕ «PLAYBACK» (ВОСПРОИЗВЕДЕНИЕ) ВЫДЕЛИТЕ «JBL QUANTUM 360 WIRELESS GAME» И ВЫБЕРИТЕ «SET DEFAULT» (УСТАНОВИТЬ ПО УМОЛЧАНИЮ) -> «DEFAULT DEVICE» (УСТРОЙСТВО ПО УМОЛЧАНИЮ).
7D ВЫДЕЛИТЕ «JBL QUANTUM 360 WIRELESS CHAT» И ВЫБЕРИТЕ «SET DEFAULT» (УСТАНОВИТЬ ПО УМОЛЧАНИЮ) -> «DEFAULT COMMUNICATION DEVICE» (УСТРОЙСТВО СВЯЗИ ПО УМОЛЧАНИЮ).
7E В РАЗДЕЛЕ «RECORDING» (ЗАПИСЬ) ВЫДЕЛИТЕ «JBL QUANTUM 360 WIRELESS CHAT» И ВЫБЕРИТЕ «SET DEFAULT» (УСТАНОВИТЬ ПО УМОЛЧАНИЮ) -> «DEFAULT DEVICE» (УСТРОЙСТВО ПО УМОЛЧАНИЮ).
7F В ПРИЛОЖЕНИИ ЧАТА ВЫБЕРИТЕ «JBL QUANTUM 360 WIRELESS CHAT» В КАЧЕСТВЕ АУДИОУСТРОЙСТВА ПО УМОЛЧАНИЮ.
7G СЛЕДУЙТЕ ИНСТРУКЦИЯМ НА ЭКРАНЕ, ЧТОБЫ ПЕРСОНАЛИЗИРОВАТЬ НАСТРОЙКИ ЗВУКА.

008 ПЕРЕКЛЮЧЕНИЕ НА ДВА ИСТОЧНИКА

2.4 ГГц

009 МИКРОФОН

010 ЗАРЯДКА

011 ПОВЕДЕНИЕ СВЕТОДИОДОВ

ЗАРЯД БАТАРЕИ; НИЗКИЙ; ПОЛНОСТЬЮ ЗАРЯЖЕНА; 2,4 ГГ.ц СОПРЯЖЕНИЕ; 2,4 ГГ.ц СОЕДИНЕНИЕ; 2,4 ГГ.ц СОПРЯЖЕНО; ВТ СОПРЯЖЕНИЕ; ВТ СОЕДИНЕНИЕ; ВТ СОПРЯЖЕНО; ПИТАНИЕ ВКЛ.; ПИТАНИЕ ВЫКЛ.

012 ТЕХНИЧЕСКИЕ ХАРАКТЕРИСТИКИ

Размер мембраны:	Динамические драйверы 40 мм
Частота отклика (пассивная):	20 Гц – 20 кГц
Частота отклика (активная):	20 Гц – 20 кГц
Частотная характеристика микрофона:	100 Гц – 8 кГц
Максимальная входная мощность:	30 мВт
Чувствительность:	98 дБ УЗД при 1 кГц/1 мВт
Макс. уровень звукового давления:	94 дБ
Чувствительность микрофона:	-42 дБ-В/Па при 1 кГц
Импеданс:	32 Ом
Мощность беспроводного передатчика 2,4 ГГц:	< 7 дБ/мВт (ЭИИМ)
Модуляция беспроводной связи 2,4 ГГц:	GFSK
Частота беспроводной несущей 2,4 ГГц:	2402 МГц – 2480 МГц
Мощность Bluetooth-передатчика:	< 6 дБ/мВт (ЭИИМ)
Модуляция Bluetooth-передатчика:	GFSK, π/4-DQPSK
Частота Bluetooth:	2402 МГц – 2480 МГц
Версия профиля Bluetooth:	HFP: v1.5, A2DP: v1.3
Версия Bluetooth:	BT Core: v5.2
Тип аккумулятора:	литий-ионный аккумулятор (3,7 В / 500 мА·ч)
Источник питания:	5 В, 1 А
Время зарядки:	2 ч
Время воспроизведения музыки только при включенной частоте 2,4 ГГц:	до 22 ч
Время разговора только при включенной частоте 2,4 ГГц:	до 22 ч
Время воспроизведения музыки с включенным только ВТ:	до 26 ч
Время разговора с включенным только ВТ:	до 26 ч
Направленность микрофона:	всенаправленный
Вес:	255 г
Максимальная температура эксплуатации:	45 °C

ZH-CN

001 产品清单

JBL QUANTUMENGINE 360 WIRELESS耳机；USB充电线；可拆卸麦克风；USB无线适配器；吊杆式麦克风防风罩；快速入门指南 | 保修卡 | 安全说明书

002 要求

JBL QuantumENGINE 软件要求；
平台：WINDOWS 10（仅限64位）/ WINDOWS 11；500 MB 安装用空闲硬盘空间
系统兼容性：PC | XBOX™ | PLAYSTATION™ | NINTENDO SWITCH™ | 手机 | MAC
连接；PC；PS4/PS5；XBOX™；NINTENDO SWITCH™；手机；MAC
2.4 GHz无线；立体声；不兼容；蓝牙

003 概述

01 游戏对讲按盘；02 音量控制；03 麦克风静音/取消静音；04 充电LED指示灯；05 USB-C端口；06 适于吊杆式麦克风的2.5毫米插孔；07 折叠式耳罩；08 电源/2.4 GHz / 蓝牙 LED 指示灯；09 开机/关机和蓝牙配对滑块；10 2.4 GHz LED指示灯；11 2.4 GHz 配对按钮

004 开机和连接

1. 开机；2. 2.4 GHz无线(个人计算机 | MAC | PLAYSTATION™ PS4 / PS5 | NINTENDO SWITCH™)；USB TYPE-A；手动配对

005 蓝牙

006 按钮命令

增大游戏音量；增大对话音量；增大主音量；减小主音量；麦克风静音/取消静音；开机；关机；蓝牙正在重新连接；蓝牙配对模式

007 首次设置

7A 通过2.4 GHz USB无线连接将耳机连接到你的个人电脑。
7B 转到“SOUND SETTINGS”（声音设置）-> “SOUND CONTROL PANEL”（声音控制面板）。
7C 在“PLAYBACK”（播放）中，突出显示“JBL QUANTUM 360 WIRELESS GAME”并选择“SET DEFAULT”（设置默认）-> “DEFAULT DEVICE”（默认设备）。
7D 突出显示“JBL QUANTUM 360 WIRELESS CHAT”，然后选择“SET DEFAULT”（设置默认）-> “DEFAULT COMMUNICATION DEVICE”（默认通信设备）。
7E 在“RECORDING”（录音）中，突出显示“JBL QUANTUM 360 WIRELESS CHAT”并选择“SET DEFAULT”（设置默认）-> “DEFAULT DEVICE”（默认设备）。
7F 在聊天应用中，选择“JBL QUANTUM 360 WIRELESS CHAT”作为默认音频设备。
7G 按屏幕上的说明对声音进行个性化设置。

008 双音源切换

2.4 GHz

009 麦克风

010 充电

011 LED 变化模式

电池电量低；正在充电；电池已充满；2.4 GHz配对；2.4 GHz 正在连接；2.4 GHz 已连接；蓝牙配对；蓝牙正在连接；蓝牙已连接；开机；关机

012 技术规格

驱动单元尺寸：	40 mm 动圈驱动单元
频率响应（无源）：	20 Hz - 20 kHz
频率响应（有源）：	20 Hz - 20 kHz
麦克风频率响应：	100 Hz - 8 kHz
最大输入功率：	30 mW
灵敏度：	98 dB SPL @1 kHz / 1 mW
最大声压级 SPL：	94 dB
麦克风灵敏度：	-42 dBV / Pa @1 kHz
阻抗：	32 ohm
2.4 GHz 无线发射器功率：	< 7 dBm (EIRP)
2.4 GHz 无线调制：	GFSK
2.4 GHz 无线载波频率：	2402 MHz - 2480 MHz
蓝牙发射器功率：	< 6 dBm (EIRP)
蓝牙发射器调制：	GFSK、π/4-DQPSK
蓝牙频率：	2402 MHz - 2480 MHz
蓝牙配置文件版本：	HFP：v1.5、A2DP：v1.3
蓝牙版本：	BT Core：v5.2
电池类型：	锂离子电池 (3.7 V / 500 mAh)
电源：	5 V / 1 A
充电时间：	2 小时
仅使用 2.4 GHz 连接时的音乐播放时间：	长达 22 小时
仅使用 2.4 GHz 连接时的通话时间：	长达 22 小时
仅开启蓝牙时的音乐播放时间：	长达 26 小时
仅开启蓝牙时的通话时间：	长达 26 小时
麦克风拾音模式：	全方向
重量：	255 g
最高运行温度：	45°C

ZH-TW

0001 包装盒内物品

JBL QUANTUM360 WIRELESS 耳機；USB 充電線纜；可拆除式麥克風；USB 無線傳輸器；懸吊式麥克風的擋風玻璃泡沫；快速入門指南 | 保固卡 | 安全說明書

002 要求

JBL QuantumENGINE 軟體要求；
平台：WINDOWS 10（僅限 64 位元）/ WINDOWS 11；500MB 用於安裝的可用硬碟空間
系統兼容性：PC | XBOX™ | PLAYSTATION™ | NINTENDO SWITCH™ | 手機 | MAC
連接；PC；PS4/PS5；XBOX™；NINTENDO SWITCH™；手機；MAC
2.4 GHz 無線；立體聲；不相容；監牙

003 概覽

01 遊戲音訊-聊天平衡旋鈕；02 音量控制；03 麥克風靜音/取消靜音；04 充電 LED；05 USB-C 連接埠；06 懸吊式麥克風的 2.5 MM 插口；07 可摺疊耳杯；08 電源 / 2.4 GHz / 藍牙 LED；09 開機/關機和藍牙配對滑塊；10 2.4 GHz LED；11 2.4 GHz 配對按鈕

004 開機並連接

1. 開機；2. 2.4 GHz 無線 (PC | MAC | PLAYSTATION™ PS4 / PS5 | NINTENDO SWITCH™)；USB TYPE-A；手動配對

005 藍牙

006 指令按鈕

增大遊戲音量；增大聊天音量；增大主音量；減小主音量；麥克風靜音/取消靜音；開啟；關閉；藍牙重新連接中；藍牙配對模式

007 首次設定

7A 透過 2.4 GHz USB 無線連接將耳機連接到您的 PC。
7B 移至「SOUND SETTINGS」（聲音設定）-> 「SOUND CONTROL PANEL」（聲音控制面板）。
7C 在「PLAYBACK」（播放）下，反白顯示「JBL QUANTUM 360 WIRELESS GAME」並選擇「SET DEFAULT」（設定預設）-> 「DEFAULT DEVICE」（預設裝置）。
7D 反白顯示「JBL QUANTUM 360 WIRELESS CHAT」，並選擇 SET DEFAULT（設定預設）-> DEFAULT COMMUNICATION DEVICE（預設通訊裝置）。
7E 在「RECORDING」（錄製）下，反白顯示「JBL QUANTUM 360 WIRELESS CHAT」並選擇「SET DEFAULT」（設定預設）-> 「DEFAULT DEVICE」（預設裝置）。
7F 在您的聊天應用程式中，選擇「JBL QUANTUM 360 WIRELESS CHAT」為預設音訊裝置。
7G 遵循螢幕上的說明，個人化您的聲音設定。

008 雙重來源切換

2.4 GHz

009 麥克風

010 充電

011 LED 狀態

電池電力不足；充電中；已充滿電；2.4 GHz 配對中；2.4 GHz 連接中；2.4 GHz 已連接；藍牙配對中；藍牙連接中；藍牙已連接；通電；斷電

ZH-TW

012 技術規格

驅動器尺寸：	40 mm 動態驅動器
頻率回應（被動）：	20 Hz - 20 kHz
頻率回應（主動）：	20 Hz - 20 kHz
麥克風頻率回應：	100 Hz - 8 kHz
最大輸入功率：	30 mW
靈敏度：	98 dB SPL @1 kHz / 1 mW
最大 SPL：	94 dB
麥克風靈敏度：	-42 dBV / Pa @1 kHz
阻抗：	32 歐姆
2.4 GHz 無線發射機功率：	< 7 dBm (EIRP)
2.4 GHz 無線調變：	GFSK
2.4 GHz 無線載波頻率：	2402 MHz - 2480 MHz
藍牙發射機功率：	< 6 dBm (EIRP)
藍牙發射機調變：	GFSK、π/4-DQPSK
藍牙頻率：	2402 MHz - 2480 MHz
藍牙設定檔版本：	HFP：v1.5，A2DP：v1.3
藍牙版本：	BT Core：v5.2
電池類型：	鋰離子電池 (3.7 V/500 mAh)
電源：	5 V，1 A
充電時間：	2 小時
在僅 2.4GHz 開啟時的音樂播放時間：	長達 22 小時
在僅 2.4GHz 開啟時的談話時間：	長達 22 小時
在僅藍牙開啟時的音樂播放時間：	長達 26 小時
在僅藍牙開啟時的談話時間：	長達 26 小時
麥克風拾音模式：	全向
重量：	255 g
最大操作溫度：	45°C

ID

001 ISI KOTAK

HEADSET JBL QUANTUM360 WIRELESS; KABEL PENGISI DAYA USB; MIK DAPAT DILEPAS; DONGLE NIRKABEL USB; BUSA PENAHAN ANGIN UNTUK MIKROFON BOOM; QSG | KARTU GARANSI | LEMBAR KESELAMATAN

002 PERSYARATAN

JBL QuantumENGINE PERSYARATAN PERANGKAT LUNAK; PLATFORM: WINDOWS 10 (64 BIT SAJA) / WINDOWS 11; RUANG HARD DRIVE 500 MB GRATIS UNTUK INSTALASI KOMPATIBILITAS SISTEM; PC | XBOX™ | PLAYSTATION™ | NINTENDO SWITCH™ | MOBILE | MAC

KONEKTIVITAS; PC; PS4/PS5; XBOX™; NINTENDO SWITCH™; MOBILE; MAC

NIRKABEL 2,4 GHz; STEREO; TIDAK KOMPATIBEL; BLUETOOTH

003 GAMBARAN UMUM

01 DIAL PENYEIMBANG AUDIO GAME-OBROLAN; **02** KONTROL VOLUME; **03** MIKROFON NONAKTIF/AKTIF; **04** LED PENGISIAN DAYA; **05** PORT USB-C; **06** JACK 2,5 MM UNTUK MIKROFON BOOM; **07** FLAT-FOLD EAR CUP; **08** DAYA/2,4 GHz/LED BLUETOOTH; **09** DAYA NYALA/MATI DAN SLIDER PEMASANGAN BLUETOOTH; **10** LED 2,4 GHz ; **11** TOMBOL PEMASANGAN2,4 GHz

004 MENYALAKAN & MENYAMBUNGKAN

1. MENYALAKAN; **2.** (PC | MAC | PLAYSTATION™ PS4 / PS5 | NINTENDO SWITCH™) NIRKABEL 2,4 GHz; USB TIPE-A; PEMASANGAN MANUAL

005 BLUETOOTH

006 TOMBOL PERINTAH

TAMBAH VOLUME GAME; TAMBAH VOLUME OBROLAN; TAMBAH VOLUME UTAMA; KURANGI VOLUME UTAMA; MIKROFON NONAKTIF/AKTIF; NYALA; MATI; MENGHUBUNGKAN KEMBALI BT; MODE PEMASANGAN BT

007 PENGATURAN PERTAMA KALI

7A SAMBUNGKAN HEADSET KE PC MENGGUNAKAN KONEKSI NIRKABEL USB 2,4 GHz .

7B BUKA "SOUND SETTINGS" (PENGATURAN SUARA) -> "SOUND CONTROL PANEL" (PANEL KONTROL SUARA).

7C PADA "PLAYBACK" (PEMUTARAN) SOROTI "JBL QUANTUM 360 WIRELESS GAME" DAN PILIH "SET DEFAULT" (JADIKAN DEFAULT) -> "DEFAULT DEVICE" (PERANGKAT DEFAULT).

7D SOROTI "JBL QUANTUM 360 WIRELESS CHAT" DAN PILIH "SET DEFAULT" (JADIKAN DEFAULT) -> "DEFAULT COMMUNICATION DEVICE" (PERANGKAT KOMUNIKASI DEFAULT).

7E PADA "RECORDING" (PEREKAMAN) SOROTI "JBL QUANTUM 360 WIRELESS CHAT" DAN PILIH "SET DEFAULT" (JADIKAN DEFAULT) -> "DEFAULT DEVICE" (PERANGKAT DEFAULT).

7F DALAM APLIKASI OBROLAN ANDA, PILIH "JBL QUANTUM 360 WIRELESS CHAT" SEBAGAI PERANGKAT AUDIO DEFAULT.

7G IKUTI PETUNJUK DI LAYAR UNTUK MENGUBAH PENGATURAN SUARA ANDA.

008 PENGALIHAN SUMBER GANDA

2,4 GHz

009 MIKROFON

010 PENGISIAN DAYA

011 POLA LEDS

BATERAI LEMAH; MENGISI DAYA; TERISI PENUH; PEMASANGAN 2,4 GHz ; PENYAMBUNGAN 2,4 GHz ;2,4 GHz TERSAMBUNG; PEMASANGAN BT; PENYAMBUNGAN BT; BT TERSAMBUNG; DAYA NYALA; DAYA MATI

012 SPESIFIKASI TEKNIS

Ukuran driver:	Driver Dinamis 40 mm
Respons frekuensi (Pasif):	20 Hz–20 kHz
Respons frekuensi (Aktif):	20 Hz–20 kHz
Respons frekuensi mikrofon:	100 Hz–8 kHz
Daya input maks:	30 mW
Sensitivitas:	98 dB SPL @1 kHz/1 mW
SPL maksimum:	94 dB
Sensitivitas mikrofon:	-42 dBV/Pa @1 kHz
Impedans:	32 ohm
Daya pemancar nirkabel 2,4 GHz:	< 7 dBm (EIRP)
Modulasi nirkabel 2,4 GHz:	GFSK
Frekuensi pembawa nirkabel 2,4 GHz:	2402 MHz–2480 MHz
Daya transmisi Bluetooth:	< 6 dBm (EIRP)
Modulasi transmisi Bluetooth:	GFSK, π/4-DQPSK
Frekuensi Bluetooth:	2402 MHz–2480 MHz
Versi profil Bluetooth:	HFP: v1.5, A2DP: v1.3
Versi Bluetooth:	BT Core: v5.2
Tipe baterai:	Baterai Li-ion (3,7 V/500 mAh)
Catu daya:	5 V, 1 A
Lama pengisian daya:	2 jam
Lama pemutaran musik saat 2,4 GHz saja yang aktif:	hingga 22 jam
Lama bicara saat 2,4 GHz saja yang aktif:	hingga 22 jam
Lama pemutaran musik saat BT saja yang aktif:	hingga 26 jam
Lama bicara saat BT saja yang aktif:	hingga 26 jam
Pola tangkapan mikrofon:	Omnidireksional
Berat:	255 g
Suhu pengoperasian maksimum:	45°C

JP

001 同梱品
JBL QUANTUM360 WIRELESSヘッドセット、USB充電用ケーブル、着脱可能マイク、USBワイヤレスドングル、ブームマイク用フォームカバー、クイックスタートガイド|保証書|安全ソート

002 動作環境
JBL QuantumENGINEソフトウェアの動作環境、プラットフォーム：WINDOWS 10 (64ビットのみ) /WINDOWS 11、インストール用に500MBのハードディスクドライブ空き容量システムの互換性、PC|XBOX™|PLAYSTATION™|NINTENDO SWITCH™|スマートホンなどモバイル端末|MAC
対応デバイス、PC、PS4/PS5、XBOX™、NINTENDO SWITCH™、スマートホンなどモバイル端末、MAC
2.4GHzワイヤレス、ステレオ、対応していませんA、BLUETOOTH

003 製品概要
01 ゲームオーディオチャットバランスダイヤル、**02** 音量調節、**03** マイクのミュート/ミュート解除、**04** 充電用LED、**05** USB-Cポート、**06** ブームマイク用2.5MM端子、**07** フラット に折りたたみ可能イヤーカップ、**08** 電源/2.4GHz/BLUETOOTH LED、**09** 電源オン/オフおよびBLUETOOTHペアリングスライダー、**10** 2.4GHz LED、**11** 2.4GHzペアリングボタン

004 電源オン&接続手順
1. 電源オン、**2.** 2.4GHzワイヤレス (PC|MAC|PLAYSTATION™ PS4/PS5|NINTENDO SWITCH™) 、USB TYPE-A、手動でのペアリング

005 BLUETOOTH

006 ボタンの操作
ゲームの音量を上げる、チャットの音量を上げる、マスター音量を上げる、マスター音量を下げる、マイクのミュート/ミュート解除、オン、オフ、BTの再接続、BTペアリングモード

007 初期設定
7A 2.4GHz USBワイヤレス接続を通してヘッドホン本体をPCに接続します。
7B「SOUND SETTINGS」(サウンドの設定) ->「SOUND CONTROL PANEL」(サウンドコントロールパネル) にアクセスします。
7C「PLAYBACK」(再生) で「JBL QUANTUM 360 WIRELESS GAME」をハイライト表示し、「SET DEFAULT」(デフォルトデバイスの設定) ->「DEFAULT DEVICE」(デフォルトデバイス) を選択します。
7D「JBL QUANTUM 360 WIRELESS CHAT」をハイライト表示し、「SET DEFAULT」(デフォルトデバイスの設定) ->「DEFAULT COMMUNICATION DEVICE」(デフォルト通信デバイス) を選択します。
7E「RECORDING」(録音) で「JBL QUANTUM 360 WIRELESS GAME」をハイライト表示し、「SET DEFAULT」(デフォルトデバイスの設定) ->「DEFAULT DEVICE」(デフォルトデバイス) を選択します。
7F チャットアプリケーションでデフォルトのオーディオデバイスとして「JBL QUANTUM 360 WIRELESS CHAT」を選択します。
7G 画面上の指示に従ってサウンド設定をカスタマイズします。

008 デュアルソースの切り替え
2.4GHz

009 マイク

010 充電

011 LEDの動作
バッテリー残量少、充電中、フル充電済み、2.4GHzペアリング、2.4GHzで接続中、2.4GHzで接続済み、BTペアリング、BTで接続中、BTで接続済み、電源オン、電源オフ

012 技術仕様

ドライバーサイズ：	40mmダイナミックドライバー
周波数特性 (パッシブ)：	20Hz-20kHz
周波数特性 (アクティブ)：	20Hz-20kHz
マイクの周波数特性：	100Hz-8kHz
最大入力：	30mW
出力音圧レベル：	98dB SPL@1kHz/1mW
最大音圧レベル：	94dB
マイクの出力音圧レベル：	-42dBV/Pa@1kHz
インピーダンス：	32Ω
2.4GHzワイヤレストランスミッター出力：	7dBm未満 (EIRP)
2.4GHzワイヤレス変調：	GFSK
2.4GHzワイヤレスキャリア周波数：	2402MHz-2480MHz
Bluetooth送信出力：	6dBm未満 (EIRP)
Bluetooth送信変調：	GFSK、π/4-DQPSK
Bluetooth周波数：	2402MHz-2480MHz
Bluetoothプロファイルバージョン：	HFP：v1.5、A2DP：v1.3
Bluetoothバージョン：	BT Core：v5.2
バッテリーの種類：	リチウムイオンバッテリー (3.7V/500mAh)
電源：	5V、1A
充電時間：	約2時間
2.4GHzのみがオンの状態での音楽再生時間：	最大約22時間
2.4GHzのみがオンの状態での通話時間：	最大約22時間
BTをオンにした状態での音楽再生時間：	最大約26時間
BTをオンにした状態での通話時間：	最大約26時間
マイクのピックアップパターン：	無指向性
重量：	約255g
最大動作保証温度：	45°C

KO

001 구성품
JBL QUANTUM360 WIRELESS 헤드셋, USB 충전 케이블, 탈착식 마이크, USB 무선 동글, 붐 마이크용 윈드실드 폼, USB | 품질보증서 | 안전 관련 주의사항

002 요구 사항
JBL QuantumENGINE 소프트웨어 요구 사항, 플랫폼: WINDOWS 10(64비트 전용), WINDOWS 11, 설치에 필요한 하드 드라이브의 여유 공간 500MB 시스템 호환성, PC | XBOX™ | PLAYSTATION™ | NINTENDO SWITCH™ | 모바일 | MAC
연결성, PC, PS4/PS5, XBOX™, NINTENDO SWITCH™, 모바일, MAC
2.4GHz 무선, 스테레오, 호환되지 않음, BLUETOOTH

003 개요
01 게임 오디오-채팅 밸런스 다이얼, **02** 볼륨 제어, **03** 마이크 음소거/음소거 해제, **04** 충전 LED, **05** USB-C 포트, **06** 붐 마이크용 2.5MM 잭, **07** 접이식 이어컵, **08** 전원/2.4GHz/BLUETOOTH LED, **09** 전원 켜기/끄기 및 BLUETOOTH 페어링 슬라이더, **10** 2.4GHz LED, **11** 2.4GHz 페어링 버튼

004 전원 켜기 및 연결
1. 전원 켜기, **2.** 2.4GHz 무선(PC | MAC | PLAYSTATION™ PS4 / PS5 | NINTENDO SWITCH™), USB TYPE-A, 수동 페어링

005 BLUETOOTH

006 버튼 명령
게임 볼륨 증가, 채팅 볼륨 증가, 마스터 볼륨 증가, 마스터 볼륨 감소, 마이크 음소거/음소거 해제, 켜기, 끄기, BT 재연결, BT 페어링 모드

007 최초 설정
7A 2.4GHz USB 무선 연결을 통해 헤드셋을 PC에 연결합니다.
7B "SOUND SETTINGS"(사운드 설정) -> "SOUND CONTROL PANEL"(사운드 제어 패널)로 이동합니다.
7C "PLAYBACK"(재생)에서 "JBL QUANTUM 360 WIRELESS GAME"을 강조 표시하고 "SET DEFAULT"(기본값 설정) -> "DEFAULT DEVICE"(기본 장치)를 선택합니다.
7D "JBL QUANTUM 360 WIRELESS CHAT"을 강조 표시하고 "SET DEFAULT"(기본값 설정) -> "DEFAULT COMMUNICATION DEVICE"(기본 통신 장치)를 선택합니다.
7E "RECORDING"(레코딩)에서 "JBL QUANTUM 360 WIRELESS CHAT"을 강조 표시하고 "SET DEFAULT"(기본값 설정) -> "DEFAULT DEVICE"(기본 장치)를 선택합니다.
7F 채팅 애플리케이션에서 기본 오디오 장치로 "JBL QUANTUM 360 WIRELESS CHAT"을 선택합니다.
7G 화면의 지침에 따라 사운드 설정을 사용자 맞게 조정합니다.

008 이중 소스 스위칭
2.4GHz

009 마이크

010 충전

011 LED 동작
배터리 부족, 충전 중, 완전히 충전됨, 2.4GHz 페어링, 2.4GHz 연결 중, 2.4GHz 연결됨, BT 페어링, BT 연결 중, BT 연결됨, 전원 켜짐, 전원 꺼짐

KO

012 기술 사양

드라이버 크기:	40mm 다이내믹 드라이버
주파수 응답(패시브):	20Hz~20kHz
주파수 응답(액티브):	20Hz~20kHz
마이크 주파수 응답:	100Hz~8kHz
최대 입력:	30mW
민감도:	98dB SPL @1kHz/1mW
최대 SPL:	94dB
마이크 민감도:	-42dBV/Pa @1kHz
임피던스:	32Ω
2.4GHz 무선 송신기 출력:	< 7 dBm (EIRP)
2.4GHz 무선 변조:	GFSK
2.4GHz 무선 반송 주파수:	2,402MHz~2,480MHz
Bluetooth 송신 출력:	< 6 dBm (EIRP)
Bluetooth 송신 변조:	GFSK, π/4-DQPSK
Bluetooth 주파수:	2,402MHz~2,480MHz
Bluetooth 프로필 버전:	HFP: v1.5, A2DP: v1.3
Bluetooth 버전:	BT Core: v5.2
배터리 유형:	리튬 이온 배터리(3.7V/500mAh)
전원 공급 장치:	5V, 1A
충전 시간:	2시간
2.4GHz만 사용 시 음악 재생 시간:	최대 22시간
2.4GHz만 사용 시 통화 시간:	최대 22시간
BT만 사용 시 음악 재생 시간:	최대 26시간
BT만 사용 시 통화 시간:	최대 26시간
마이크 픽업 패턴:	전방향
무게:	255g
최대 작동 온도:	45℃

MM

001 ဗူးအတွင်း ပါဝင်သည့်ပစ္စည်းများ

JBL QUANTUM360 WIRELESS နားကြပ်၊ USB အားသွင်းကြိုး၊ ဖြုတ်ယူဖယ်ရှားနိုင်သည့် မိုက်ကရိုဖုန်း၊ USB ကြိုးမဲ့ချိတ်ဆက်ပစ္စည်း၊ ဘွန်းမိုက်ကရိုဖုန်းအတွက် လေကာရေမြုပ်၊ QSG | အာမခံကတ် | ဘေးကင်းရေးလက်စွဲစာစောင်

002 လိုအပ်သည့် သတ်မှတ်ချက်များ

JBL QuantumENGINE ဆော့ဖ်ဝဲ လိုအပ်ချက်များ၊ ပလက်ဖောင်း- Windows 10 (64 bit သာလျှင်) / Windows 11၊ တပ်ဆင်ရန်အတွက် ဟာ့ဒ်ဒရိုက်ဗ်တွင် နေရာလွတ် 500MB လိုအပ်သည် စနစ်နှင့် တွဲဖက်အသုံးပြုနိုင်မှု၊ PC | Xbox™ | PlayStation™ | Nintendo Switch™| မိုဘိုင်းလ် | MAC ချိတ်ဆက်မှု၊ PC၊ PS4/PS5၊ XBOX™၊ Nintendo Switch™၊ မိုဘိုင်းလ်၊ MAC 2.4GHz ကြိုးမဲ့၊ စတီရီယို၊ တွဲဖက်အသုံးမပြုနိုင်၊ Bluetooth

003 အကြောင်းအရာအကျဉ်း

01 ဂိမ်း အသံ-ချက်ချိန်ညှိဂဏန်းကွက်၊ 02 အသံအနိမ့်အမြင့် ထိန်းချုပ်မှု၊ 03 မိုက်ကရိုဖုန်း အသံပိတ် / အသံဖွင့်၊ 04 အားသွင်းအချက်ပြ LED၊ 05 USB-C ပို့တ်၊ 06 ဘွန်းမိုက်ကရိုဖုန်းအတွက် ၂.၅ မီလီမီတာ ခေါင်း၊ 07 ခေါက်၍ရသော နားအုပ်အပြား၊ 08 ပါဝါ / 2.4GHz / Bluetooth LED၊ 09 ပါဝါ အဖွင့် / အပိတ် နှင့် Bluetooth ချိတ်ဆက်သည့် ဆွဲခလုတ်၊ 10 2.4GHz LED၊ 11 2.4GHz ချိတ်ဆက်ခလုတ်

004 ပါဝါဖွင့်ခြင်းနှင့် ချိတ်ဆက်ခြင်း

1. ပါဝါဖွင့်ခြင်း၊ 2. 2.4GHz ကြိုးမဲ့ (PC | MAC | PLAYSTATION™ PS4 / PS5 | NINTENDO SWITCH™)၊ USB အမျိုးအစား-A၊ ကိုယ်တိုင် ချိတ်ဆက်ခြင်း

005 Bluetooth

006 ခလုတ်စေခိုင်းချက်

ဂိမ်းအသံအတိုးအကျယ် တိုးမြှင့်မည်၊ ချက် အသံ တိုးမြှင့်မည်၊ အဓိက အသံအတိုးအကျယ် တိုးမြှင့်မည်၊ အဓိက အသံအတိုးအကျယ် လျှော့ချမည်၊ မိုက်ကရိုဖုန်း အသံပိတ် / အသံဖွင့်၊ ဖွင့်၊ ပိတ်၊ BT ပြန်လည်ချိန်တ်ဆက်နေသည်၊ BT ချိတ်ဆက်မှုမုဒ်

007 ပထမဆုံးအကြိမ် ပြင်ဆင်မှု

7A နားကြပ်ကို သင့် PC နှင့် 2.4GHz USB ကြိုးမဲ့ဆက်သွယ်မှုမှတဆင့် ဆက်သွယ်ပါ။

7B "Sound Settings" (အသံဆက်တင်များ) -> "Sound Control Panel" (အသံထိန်းချုပ်မှု စက်ခုံ) သို့သွားရောက်ပါ။

7C "Playback" (တေးဂီတဖွင့်လှစ်မှု) အောက်ရှိ "JBL QUANTUM 360 WIRELESS Game" ကို ဟိုက်လိုက်တ်လုပ်ပြီး "Set Default" (မူရင်းအဖြစ် သတ်မှတ်မည်)-> "Default Device" (မူရင်းစက်ပစ္စည်း) ကို ရွေးပါ။

7D "JBL QUANTUM 360 WIRELESS Chat" ကို ဟိုက်လိုက်တ်လုပ်ပြီး "Set Default" (မူရင်းအဖြစ် သတ်မှတ်မည်)-> "Default Communication Device" (မူရင်းဆက်သွယ်ရေးစက်) ကို ရွေးပါ။

7E "Recording" ("အသံသွင်းခြင်း") အောက်ရှိ "JBL QUANTUM 360 WIRELESS Chat" ကို ဟိုက်လိုက်တ်လုပ်ပြီး "Set Default" (မူရင်းအဖြစ် သတ်မှတ်မည်)-> "Default Device" (မူရင်းစက်ပစ္စည်း) ကို ရွေးပါ။

7F သင့် ချတ်အပလီကေးရှင်းတွင် "JBL QUANTUM 360 WIRELESS Chat" ကို မူရင်းအော်ဒီယိုစက်အဖြစ် ရွေးပါ။

7G သင့်အသံဆက်တင်များကို စိတ်ကြိုက်သတ်မှတ်ရန် စခရင်ပေါ်ရှိ ညွှန်ကြားချက်များအတိုင်း ပြုလုပ်ပါ။

008 ရင်းမြစ်နှစ်ခုပြောင်းလဲခြင်း

2.4GHz

009 မိုက်ကရိုဖုန်း

010 အားသွင်းခြင်း

011 LED ပြသမှုပုံစံများ

ဘက်ထရီ နည်းနေသည်၊ အားသွင်းနေသည်၊ အားအပြည့်သွင်းပြီးပြီ၊ 2.4GHz ချိတ်ဆက်ခြင်း၊ 2.4GHz ချိတ်ဆက်နေသည်၊ 2.4GHz ချိတ်ဆက်ပြီးပါပြီ၊ BT ချိတ်ဆက်နေသည်၊ BT ချိတ်ဆက်နေသည်၊ BT ချိတ်ဆက်ပြီးပါပြီ၊ ပါဝါ အဖွင့်၊ ပါဝါ အပိတ်

MM

012 အသေးစိတ်ဖော်ပြချက်များ

Driver size:	40 mm ဒိုင်းနမစ်ဒရိုင်ဘာများ
ကြိမ်နှုန်းတုန့်ပြန်ချက် (အငြိမ်)–	20 Hz - 20 kHz
ကြိမ်နှုန်းတုန့်ပြန်ချက် (အရွေ့)–	20 Hz - 20 kHz
မိုက်ကရိုဖုန်းကြိမ်နှုန်းတုန့်ပြန်ချက်–	100 Hz - 8 kHz
အများဆုံး ဝင်ရောက်နိုင်သည့် ပါဝါအား–	30 mW
အာရုံခံနိုင်စွမ်း–	98 dB SPL @1 kHz / 1 mW
Maximum SPL:	94 dB
Microphone sensitivity:	-42 dBV / Pa @1 kHz
Impedance:	32 ohm
2.4GHz ကြိုးမဲ့ထုတ်လွှတ်အား–	< 7 dBm (EIRP)
2.4GHz ကြိုးမဲ့ လှိုင်းထုတ်လွှတ်မှု–	GFSK
2.4GHz ကြိုးမဲ့ ကယ်ရီယာ၏ ကြိမ်နှုန်း–	2402 MHz - 2480 MHz
Bluetooth ထုတ်လွှတ်မှုအား–	< 6 dBm (EIRP)
Bluetooth ထုတ်လွှတ်ကူးပြောင်းမှု–	GFSK၊ π/4-DQPSK
Bluetooth ကြိမ်နှုန်း–	2402 MHz - 2480 MHz
Bluetooth ပရိုဖိုင် ဗားရှင်း–	HFP- v1.5၊ A2DP- v1.3
Bluetooth ဗားရှင်း–	BT Core- v5.2
ဘတ္တရီအမျိုးအစား–	လီ-အိုင်ယွန် ဘက်ထရီ (3.7 V / 500 mAh)
ပါဝါထောက်ပံ့စနစ်–	5 V၊ 1 A
အားသွင်းချိန်–	2 နာရီ
2.4GHz ကိုသာဖွင့်၍ သီချင်းဖွင့်ချိန်–	22 နာရီအထိ
2.4GHz ကိုသာဖွင့်၍ ဖုန်းပြောချိန်–	22 နာရီအထိ
BT ကိုသာဖွင့်၍ သီချင်းဖွင့်ချိန်–	26 နာရီအထိ
BT ကိုသာဖွင့်၍ ဖုန်းပြောချိန်–	26 နာရီအထိ
မိုက်ကရိုဖုန်း၏ သက်ရောက်နိုင်စွမ်းပုံစံ–	အရပ်ရှစ်မျက်နှာစုံ ဦးတည်ဘက်
အလေးချိန်–	255 g
အသုံးပြုရန် ခွင့်ပြုထားသည့် အမြင့်ဆုံး အပူချိန်–	45°C

AR

001 محتويات العبوة

سماعة JBL QUANTUM360 WIRELESS؛ وكابل شحن USB؛ وميكروفون قابل للإزالة؛ ودونجل USB لاسلكي؛ وقطعة إسفنج مرنة لميكروفون بووم؛ ودليل تشغيل سريع | بطاقة ضمان | كشف بيانات السلامة

002 المتطلبات

JBL QuantumENGINE متطلبات البرامج؛

منصة التشغيل: WINDOWS 10 (نظام 64 BIT) فقط/ WINDOWS 11؛ 500 ميجابايت من مساحة القرص الصلب الخالية للتثبيت

توافق النظام؛أجهزة الكمبيوتر الشخصي | XBOX™ | PLAYSTATION™ | NINTENDO SWITCH™ | الهواتف المحمولة | أجهزة ماك

التوصيل ؛أجهزة الحاسوب الشخصي XBOX™؛ PS4/PS5؛ NINTENDO SWITCH™؛ الهواتف المحمولة ؛أجهزة ماك

2.4 جيجا هرتز لاسلكي ؛ستريو ؛غير متوافق ؛بلوتوث

003 نظرة عامة

01 قرص توازن الصوت والدردشة للألعاب؛ 02 التحكم في مستوى الصوت؛ 03 كتم/إلغاء كتم الميكروفون؛ 04 مصباح الشحن؛ 05 منفذ USB-C؛ 06 مقبس 2.5 ملم لميكروفون بوم؛ 07 سماعة أذن مسطحة قابلة للطي؛ 08 التشغيل/ 2.4 جيجا هرتز/مصباح البلوتوث؛ 09 زر تشغيل/إيقاف تشغيل إقران البلوتوث المنزلق؛ 10 مصباح 2.4 جيجا هرتز؛ 11 زر الإقران 2.4 جيجا هرتز

004 التشغيل والتوصيل

1. التشغيل؛ 2. وحدة لاسلكية 2.4 جيجا (يعمل مع أجهزة الحاسوب الشخصي | أجهزة MAC | PLAYSTATION™ PS4 / PS5 | NINTENDO SWITCH™)؛ كابل USB نوع TYPE-A؛ الاقتران اليدوي

005 البلوتوث

006 أوامر الزر

رفع صوت الألعاب ؛ رفع صوت الدردشة ؛ رفع الصوت الرئيسي ؛خفض الصوت الرئيسي ؛كتم/إلغاء كتم صوت الميكروفون ؛تشغيل ؛إيقاف تشغيل ؛إعادة اتصال البلوتوث ؛وضع اقتران البلوتوث

007 الإعداد لأول مرة

7A قم بتوصيل السماعة إلى جهاز الكمبيوتر الخاص بك باستخدام وصلة USB لاسلكية 2.4 جيجا.

7B انتقل إلى "SOUND SETTINGS" (إعدادات الصوت) -> "SOUND CONTROL PANEL" (لوحة التحكم في الصوت).

7C أسفل "PLAYBACK" (تشغيل)، ظلّل "JBL QUANTUM 360 WIRELESS GAME" وحدد "SET DEFAULT" (تعيين جهاز افتراضي) -> "DEFAULT DEVICE" (الجهاز الافتراضي).

7D ظلّل "JBL QUANTUM 360 WIRELESS CHAT" وحدد "SET DEFAULT" (تعيين جهاز افتراضي) -> "DEFAULT COMMUNICATION DEVICE" (جهاز اتصال افتراضي).

7E أسفل "RECORDING" (تسجيل)، ظلّل "JBL QUANTUM 360 WIRELESS CHAT" وحدد "SET DEFAULT" (تعيين جهاز افتراضي) -> "DEFAULT DEVICE" (الجهاز الافتراضي).

7F في تطبيق المراسلة، حدد "JBL QUANTUM 360 WIRELESS CHAT" كجهاز الصوت الافتراضي.

7G اتبع التعليمات التي تظهر على الشاشة لتخصيص إعدادات الصوت.

008 تبديل المصدر المزدوج

2.4 جيجا هرتز

009 الميكروفون

010 الشحن

011 سلوك مصباح LEDS

البطارية منخفضة ؛جارِ الشحن ؛مشحونة بالكامل؛ اقتران 2.4 جيجا هرتز ؛اتصال 2.4 جيجا هرتز ؛تم اتصال 2.4 جيجا هرتز ؛اقتران البلوتوث ؛البلوتوث متصل؛ ؛ تشغيل ؛إيقاف تشغيل

HE

001 מה יש בקופסה
אוזניות דגם JBL QUANTUM360 WIRELESS, כבל הטענה דגם USB, מיקרופון נתיק, דונגל אלחוטי USB, ספוג מגן למיקרופון, OSG | תעודת אחריות | גיליון הנחיות בטיחות

002 דרישות
JBL QuantumENGINE דרישות תוכנה: פלטפורמה: מערכת הפעלה: WINDOWS 10 (64 ביט בלבד) / WINDOWS 11, 500 מ"ב פנויים בכונן הקשיח (לצורך ההתקנה)

תאימות למערכת: PC | XBOX™ | NINTENDO SWITCH™ | PLAYSTATION™ | MAC | MOBILE

קשירות: PC; XBOX™; PS4/PS5; MAC ;MOBILE ;NINTENDO SWITCH™
2.4G אלחוטי: סוריאן, אינו תואם: בלוטוס.

003 סקירה כללית
01 חוגת איזון אדיר-צ'אט במשחק, **02** בקרת עוצמת קול, **03** השתקת מיקרופון / ביטול השתקה, **04** נורית לד (מצב טעינה); **05** יציאת USB דגם C; **06** שקע 2.5 מ"מ למיקרופון בוים; **07** מכסה אוזניות (קיפול שטוח); **08** הפעלה / 2.4GHz / נורית לד חווי בלוטוס; **09** הפעלה /כיבוי של הפעלה/כיבוי ומחזור זיווג בלוטוס; **10** 2.4GHz נורית ליד; **11** 2.4GHz לחצן צימוד

004 הפעל והתחבר
1. פועל; **2.** 2.4G: אלחוטי|PC | MAC | NINTENDO | PLAYSTATION™ PS4 / PS5 USB ;SWITCH™ דגם A; צימוד ידני

005 בלוטות'
006 מקרדת כפתור
הצבר את עצמת הקול במשחק, הצבר את עוצמת הקול בצ'אט, הצבר את עוצמת הקול המאסטר, הפחת את עוצמת הקול המאסטר, השתק מיקרופון / ביטול השתקה, הפעל כבר, בלוטות' מתחבר מחדש, בלוטות' מצב זיווג

007 הגדרה ראשונית
7A חברו את האוזניה למחשב שלכם באמצעות חיבור USB 2.4G אלחוטי; **7B** יש לעבור אל "SOUND SETTINGS" (הגדרות צליל) < "SOUND CONTROL PANEL" (לוח בקרת קול);

7C תחת "PLAYBACK" (פלייבק) סמנו את "JBL QUANTUM 360 WIRELESS GAME" / "SET DEFAULT" (הגדר בברירת מחדל) -> "DEFAULT DEVICE" (התקן ברירת מחדל); **7D** סמנו את "JBL QUANTUM 360 WIRELESS" / בחרו ב"SET DEFAULT" (הגדר בברירת מחדל) < "DEFAULT COMMUNICATION DEVICE" (ברירת המחדל של התקן תקשורת). **7E** תחת "RECORDING" (הקלטה) סמנו את "JBL QUANTUM 360 WIRELESS CHAT" / בחרו ב "SET DEFAULT" (הגדר בברירת מחדל) < "DEFAULT DEVICE" (התקן ברירת מחדל); **7F** יש לבחור בברירת מחדל את "JBL QUANTUM 360 WIRELESS CHAT" באפליקציית הצ'טים.

7G יש לעקובאחר ההוראות שעל המסך כדי להתאים אישית את הגדרות הסאונד שלך.

008 החלפת מקור בפול
2.4GHz

009 מיקרופון
010 טעינה

012 מפרט טכני
גודל הדרייבר:
תגובת תדר (פסיבית):
תגובת תדר (אקטיבית):
תגובת תדר המיקרופון:
הספק קלט מרבי:
רגישות:
רמת SPL מקסימלית:
רגישות המיקרופון:
עכבה:
כוח משדר אלחוטי 2.4GHz:
אפנון אלחוטי של 2.4GHz:
תדר ספק אלחוטי 2.4GHz:
הספק משדר בלוטות':
אפנון משדר בלוטות':
תדר בלוטות':
גרסת פרופיל בלוטות':
גרסת בלוטות':
סוג סוללה:
ספק כוח:
זמן טעינה:
זמן השמעת מחיקה בפול 2.4GHz (בלבד) מופעל:
זמן דיבור בפול 2.4GHz (בלבד) מופעל:
זמן נגינה בפול BT (בלבד) מופעל:
זמן דיבור בפול BT (בלבד) מופעל:
דפוס המיקרופון:
משקל:
טמפרטורת מרבית להפעלה:

דרייברים דינמיים 40 מ"מ
20 Hz - 20 kHz
20 Hz - 20 kHz
100 Hz - 8 kHz
30 mW
98 dB SPL @ 1 kHz / 1 mW
94 dB
-42 dBV / Pa @1 kHz
32 ohm
<7 dBm (EIRP)
GFSK
2402 MHz - 2480 MHz
<6 dBm (EIRP)
GFSK, π/4-DQPSK
2402 MHz - 2480 MHz
HFP: v1.5, A2DP: v1.3
BT Core: v5.2
סוללת ליתיום-יון (3.7 V / 500 mAh)
5 V, 1 A
שעתיים

22 עד 22 שעות
22 עד 22 שעות
26 עד 22 שעות
26 עד 22 שעות
רב-כיווני
255 גרם
45°C

011 חווי נורית הלד
סוללה חלשה; טעינה; טעון במלואו; צימוד 2.4GHz; מתחבר 2.4GHz; בלוטות' צימוד; בלוטות' מתחבר; בלוטות' מחובר; פועל, כבוי

AR

012 המפרטים הטכנים
חפשי המשחק:
אשרת הדרם (סלוי):
אשרת הדרם (נשמר):
אשרת הדרם המיקרופון:
תקלת הדחק הקסוי:
הרגישות:

אפסי מסנני ضغط صوت:
حساسية الميكروفون:
המלוונת הקיבולית:
תקלת מכשיר הבלוטוס:
وحدة لاسلكية 2.4 جيجا هرتز:
תדר הנתק הלאלחוטי 2.4 جيجا هرتز:
قدرة إرسال البلوتوث:
تضمين إرسال البلوتوث:
תדר הבלוטוס:
إصدار ملف تعريف البلوتوث:
إصدار البلوتوث:
نوع البطارية:

مصدر الإمداد بالطاقة:
وقت الشحن:
وقت تشغيل مع تشغيل 2.4 جيجا هرتز فقط:
وقت التحدث مع تشغيل 2.4 جيجا هرتز فقط:
وقت تشغيل الموسيقى مع تشغيل البلوتوث فقط:
وقت التحدث مع تشغيل البلوتوث فقط:
نمط التقاط الميكروفون:
الوزن:
درجة حرارة التشغيل القصوى:

مُشغلات ديناميكية 40 مم
20 هرتز - 20 كيلو هرتز
20 هرتز - 20 كيلو هرتز
98 ديسيبل من مستوى ضغط الصوت عند 1 كيلو هرتز/1 ميجا واط
94 ديسيبل
-42 ديسيبل فولت/باسكال على 1 كيلو هرتز
32 أوم
أقل من 7 ديسيبل ملي واط (EIRP)
GFSK
2402 ميجا هرتز - 2480 ميجا هرتز
أقل من 6 ديسيبل ملي واط (EIRP)
GFSK, π/4-DQPSK
2402 ميجا هرتز - 2480 ميجا هرتز
HFP: v1.5, A2DP: v1.3
BT Core: v5.2
بطارية ليثيوم أيون (3.7 فولت/500 ملي أمبير في الساعة)
5 فولت، 1 أمبير
2 ساعة
حتى 22 ساعة
حتى 22 ساعة
حتى 26 ساعة
حتى 26 ساعة
كل الاتجاهات
255g
45 درجة مئوية

IC RF Exposure Information and Statement for Headphone

The SAR limit of Canada (C) is 1.6 W/kg averaged over one gram of tissue. Device types: (IC: 6132A- JBLQ360WL) has also been tested against this SAR limit According to this standard, the highest SAR value reported during product certification for head use is 0.007 W/Kg.

The device was tested for typical bodily operations where the product was kept 0 mm from the head. To maintain compliance with IC RF exposure requirements, use accessories that maintain a separation distance of 0mm between the user's head and the back of the headset. The use of belt clips, holsters and similar accessories shall not contain metal parts in its assembly. Use of accessories that do not meet these requirements may not comply with IC RF exposure requirements and should be avoided.

IC RF Exposure Information and Statement for USB Wireless Dongle

The SAR limit of Canada (C) is 1.6 W/kg averaged over one gram of tissue. Device types: (IC: 6132A-Q360PWLTM) has also been tested against this SAR limit According to this standard, the highest SAR value reported during product certification for head use is 0.269 W/Kg.

Head operation

The device was subjected to a typical head manipulation test. In order to comply with RF exposure requirements, a minimum separation distance of 0 cm must be maintained between the user's ear and the product (including the antenna). Head exposure that do not meet these requirements may not meet RF exposure requirements and should be avoided. Use only the supplied or approved antenna.

IC: 6132A-JBLQ360WL

Body operation

The device was tested for typical bodily operations where the product was kept with 5 mm distance attaching away from the body. Non-compliance with the above restrictions may result in violation of IC RF exposure guidelines. Use only the supplied or approved antenna.

IC: 6132A-Q360PWLTM

Informations et énoncés sur l'exposition RF de l'IC.

La limite DAS du Canada (C) est de 1,6 W/kg, arrondie sur un gramme de tissu. Types d'appareils: (IC: 6132A-JBLQ360WL) a également été testé en relation avec cette limite DAS selon ce standard. La valeur DAS la plus élevée mesurée pendant la certification du produit pour une utilisation au niveau de la tête est de 0.007 W/Kg.

L'appareil a été testé dans des cas d'utilisation typiques en relation avec le corps, où le produit a été utilisé à 0 mm de la tête. Pour continuer à respecter les standards d'exposition RF de l'IC, utilisez des accessoires qui maintiennent une distance de séparation de 0 mm entre la tête de l'utilisateur et l'arrière du casque. L'utilisation de clips de ceinture, d'étui ou d'accessoires similaires ne doivent pas contenir de pièces métalliques. Les accessoires ne respectant pas ces exigences peuvent ne pas respecter les standards d'exposition RF de l'IC et doivent être évités.

Informations et déclaration d'exposition aux RF d'IC pour le dongle sans fil USB

La limite DAS du Canada (C) est de 1,6 W/kg en moyenne sur un gramme de tissu. Types d'appareils : (IC : 6132A- Q360PWLTM) a également été testé par rapport à cette limite SAR. Selon cette norme, la valeur SAR la plus élevée signalée lors de la certification du produit pour l'utilisation de la tête est de 0.269 W/Kg.

Utilisation au niveau de la tête

L'appareil est testé dans un cas d'utilisation typique autour de la tête. Pour respecter les standards d'exposition RF, une distance de séparation minimum de 0 cm doit être maintenue entre l'oreille et le produit (antenne comprise). L'exposition de la tête ne respectant pas ces exigences peut ne pas respecter les standards d'exposition RF et doit être évité. Utilisez uniquement l'antenne incluse ou une antenne certifiée.

IC: 6132A- JBLQ360WL

Opération du corps

L'appareil a été testé pour des opérations corporelles typiques où le produit était maintenu à une distance de 5 mm du corps. Le non-respect des restrictions ci-dessus peut entraîner une violation des directives d'exposition aux RF d'IC. Utilisez uniquement l'antenne fournie ou approuvée.

IC: 6132A- Q360PWLTM

해당무선설비는전파혼신가능성이있으므로인명안전과관련된서비스는할수없음.

The Bluetooth® word mark and logos are registered trademarks owned by Bluetooth SIG, Inc. and any use of such marks by HARMAN International Industries, Incorporated is under license. Other trademarks and trade names are those of their respective owners.

FR

Cet appareil, ses accessoires et cordons se recyclent

À DÉPOSER EN MAGASIN OU À DÉPOSER EN DÉCHÈTERIE

Points de collecte sur www.quefairedemesdechets.fr

Agência Nacional de Telecomunicações

Este produto está homologado pela Anatel, de acordo com os procedimentos regulamentados para avaliação da conformidade de produtos para telecomunicações e atende aos requisitos técnicos aplicados.

Para maiores informações, consulte o site da Anatel – www.anatel.gov.br

Este equipamento não tem direito à proteção contra interferência prejudicial e não pode causar interferência em sistemas devidamente autorizados.

Atenção: conforme lei brasileira n° 11.291, a exposição prolongada a ruídos superiores a 85dB pode causar danos ao sistema auditivo.

Product specifications and app screens are subject to change without notice.

HP_JBL_0360 WIRELESS_OSG_GLOBAL_SOP_V5