Questo manuale d’istruzione è fornito da trovaprezzi.it. Scopri tutte le offerte per JVC HA-S59W Beige o cerca il tuo prodotto tra le migliori offerte di Cuffie e Microfoni

JVC

HA-S59W

STARTUP GUIDE
ANLEITUNG
GUIDE DE DÉMARRAGE
GUÍA DE INICIO
GUIDA DI AVVIO
GEBRUIKSHANDLEIDING
GUIA DE INICIALIZAÇÃO
STARTGUIDE
STARTUP GUIDE
RYCHLÝ PRŮVODCE
STRUČNÝ NÁVOD
GYORS ÚTMUTATÓ
HURTIG VEJLEDNING
ΓΡΗΓΟΡΟΣ ΟΔΗΓΟΣ
KIIRJUHEND
PIKAOPAS
БЪРЗО РЪКОВОДСТВО
TRUMPAS VADOVAS
ĀTRI VADLĪNIJA
GWIDA MALAJR
GHID RAPID
HITRO VODNIK
BRZI VODIČ

WIRELESS HEADPHONES / KABELLOSER KOPFHÖRER / ÉCOUTEURS SANS FIL / AURICULARES INALÁMBRICOS / CUFFIE SENZA FILI / DRAADLOZE HOOFDTELEFOON / AUSCULTADORES SEM FIOS / TRÅDLÖSA HÖRLURAR / SŁUCHAWKI BEZPRZEWODOWE / BEZDRÁTOVÁ SLUCHÁTKA / BEZDRÔTOVÉ SLÚCHADLÁ / VEZETÉK NÉLKÜLI FEJHALLGATÓK / TRÅDLØSE HOVEDTELEFONER / ΑΣΥΡΜΑΤΑ ΑΚΟΥΣΤΙΚΑ / JUHTMETA KÕRVAKLAPID / LANGATTOMAT KUULOKKEET / БЕЗЖИЧНИ СЛУШАЛКИ / BELAIDĖS AUSINĖS / BEZVADU AUSTIŅAS / HEADPHONES BLA FILI / CĂŞTI WIRELESS / BREZŽIČNE SLUŠALKE / BEŽIČNE SLUŠALICE

© 2025 JVCKENWOOD Corporation

B5A-4885-00

For Customer Use:
Enter the Model No. and Serial No. (indicated inside of the left ear pad) below.
Retain this information for future reference.
Model No.
Serial No.

Manufacturer
JVCKENWOOD Corporation
3-12,Moriya-cho,Kanagawa-ku,Yokohama-shi, Kanagawa, 221-0022, JAPAN

Remove the ear pad on the L side.
Nehmen Sie das Ohrpolster an der linken Seite ab.
Retirez le coussinet d'oreille sur le côté L (gauche).
Retire la almohadilla de la oreja izquierda L.
Rimuovere il cuscinetto auricolare sul lato L.

Serial number
Seriennummer
Numéro de série
Número de serie
Numero di serie

The serial number can be found by removing the ear pad on the L side.
Die Seriennummer finden Sie, indem Sie das Ohrpolster auf der L-Seite entfernen.
Le numéro de série peut être trouvé en retirant le coussinet d'oreille sur le côté L (gauche).
El número de serie se puede encontrar extrayendo la almohadilla de la oreja izquierda L.
Il numero di serie può essere trovato rimuovendo il cuscinetto auricolare sul lato L.

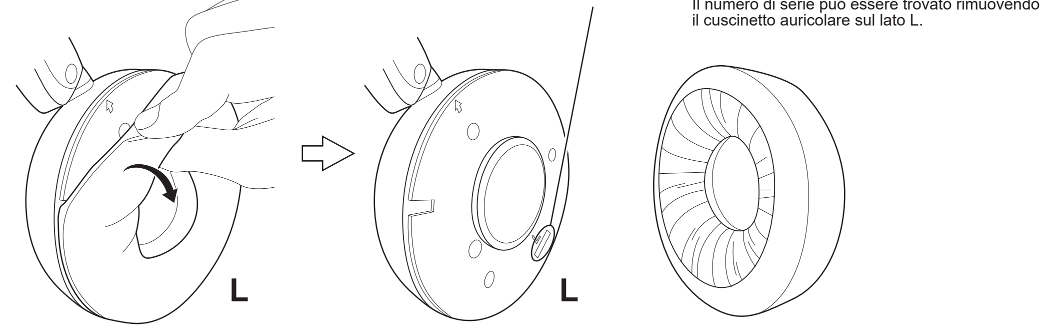

For Europe and United Kingdom

For Europe

Dear Customer,
This apparatus is in conformance with the valid European directives and standards regarding Radio and RoHS. European representative of JVCKENWOOD Corporation is:
JVCKENWOOD Deutschland GmbH, Konrad-Adenauer-Allee 1-11, 61118 Bad Vilbel, GERMANY

Sehr geehrter Kunde, sehr geehrte Kundin,
Dieses Gerät stimmt mit den gültigen europäischen Richtlinien und Normen bezüglich der Funkanlagen- und RoHS-Richtlinie überein. Die europäische Vertretung für die JVCKENWOOD Corporation ist:
JVCKENWOOD Deutschland GmbH, Konrad-Adenauer-Allee 1-11, 61118 Bad Vilbel, DEUTSCHLAND

Cher(e) client(e),
Cet appareil est conforme aux directives et normes européennes RED et RoHS en vigueur. Représentant européen de la société JVCKENWOOD Corporation :
JVCKENWOOD Deutschland GmbH, Konrad-Adenauer-Allee 1-11, 61118 Bad Vilbel, ALLEMAGNE

Estimado cliente,
Este aparato cumple con las directivas y normas europeas referentes a Radio y RoHS. El representante europeo de JVCKENWOOD Corporation es:
JVCKENWOOD Deutschland GmbH, Konrad-Adenauer-Allee 1-11, 61118 Bad Vilbel, ALEMANIA

Gentile Cliente,
Questo apparecchio è conforme alle direttive e alle norme europee relative alle apparecchiature radio e RoHS. Il rappresentante europeo di JVCKENWOOD Corporation è:
JVCKENWOOD Deutschland GmbH, Konrad-Adenauer-Allee 1-11, 61118 Bad Vilbel, GERMANIA

Geachte klant,
Dit apparaat voldoet aan de geldende Europese normen en richtlijnen inzake Radio en RoHS. De Europese vertegenwoordiger van JVCKENWOOD Corporation is:
JVCKENWOOD Deutschland GmbH, Konrad-Adenauer-Allee 1-11, 61118 Bad Vilbel, DUITSLAND

Caro Cliente,
Este aparelho encontra-se em conformidade com as diretivas e padrões Europeus válidos referentes à compatibilidade magnética e segurança elétrica. O representante europeu da JVCKENWOOD Corporation é:
JVCKENWOOD Deutschland GmbH, Konrad-Adenauer-Allee 1-11, 61118 Bad Vilbel, ALEMANHA

Bästa kund,
Denna apparat överensstämmer med gällande EU-direktiv och standarder beträffande radioutrustning och begränsning av användningen av farliga ämnen (RoHS). Europarepresentant för JVCKENWOOD Corporation är:
JVCKENWOOD Deutschland GmbH, Konrad-Adenauer-Allee 1-11, 61118 Bad Vilbel, TYSKLAND

Szanowny Kliencie,
Niniejsze urządzenie spełnia wymogi obowiązujących europejskich dyrektyw i standardów w zakresie urządzeń radiowych i dyrektywy RoHS. Europejskim przedstawicielem JVCKENWOOD Corporation jest:
JVCKENWOOD Deutschland GmbH, Konrad-Adenauer-Allee 1-11, 61118 Bad Vilbel, NIEMCY

Vážený zákazníku,
Tento přístroj je v souladu s platnými evropskými směrnicemi a normami ohledně omezení používání některých nebezpečných látek v elektrických a elektronických zařízeních a radiových přístrojích. Evropský zástupce společnosti JVCKENWOOD Corporation je:
JVCKENWOOD Deutschland GmbH, Konrad-Adenauer-Allee 1-11, 61118 Bad Vilbel, NĚMECKO

Vážený zákazník,
Tento prístroj je v súlade s platnými európskymi smernicami a normami, ktoré sa týkajú rádií a RoHS. Zástupca spoločnosti JVCKENWOOD Corporation pre Európu je:
JVCKENWOOD Deutschland GmbH, Konrad-Adenauer-Allee 1-11, 61118 Bad Vilbel, NEMECKO

Kedves Vásárló,
Ez a termék megfelel az európai Rádiós és RoHs irányelveinek és szabványainak. A JVCKENWOOD Corporation európai képviselője:
JVCKENWOOD Deutschland GmbH, Konrad-Adenauer-Allee 1-11, 61118 Bad Vilbel, NÉMETORSZÁG

Kære kunde,
Dette apparat er i overensstemmelse med gældende europæiske direktiver og standarder vedrørende radio og begrænsninger for farlige stoffer (RoHS). Europæisk repræsentant for JVCKENWOOD Corporation er:
JVCKENWOOD Deutschland GmbH, Konrad-Adenauer-Allee 1-11, 61118 Bad Vilbel, TYSKLAND

Αγαπητέ Πελάτη,
Αυτός ο εξοπλισμός συμμορφώνεται με τις ισχύουσες ευρωπαϊκές οδηγίες και τα πρότυπα σχετικά με τα ραδιοκύματα και τον περιορισμό της χρήσης συγκεκριμένων επικίνδυνων ουσιών στον ηλεκτρικό και ηλεκτρονικό εξοπλισμό (RoHS). Αντιπρόσωπος της JVCKENWOOD Corporation για την Ευρώπη:
JVCKENWOOD Deutschland GmbH, Konrad-Adenauer-Allee 1-11, 61118 Bad Vilbel, ΓΕΡΜΑΝΙΑ

Lugupeetud klient!
See seade vastab kehtivatele Euroopa direktiividele ja standarditele raadio ja RoHS-i kohta. JVCKENWOOD Corporationi esindaja Euroopas on:
JVCKENWOOD Deutschland GmbH, Konrad-Adenauer-Allee 1-11, 61118 Bad Vilbel, SAKSAMAA

Hyvä asiakas
Tämä laite on yhdenmukainen voimassa olevien eurooppalaisten RoHS- ja radiolaitedirektiivien ja -standardien kanssa. JVCKENWOOD Corporationin Euroopan edustaja on:
JVCKENWOOD Deutschland GmbH, Konrad-Adenauer-Allee 1-11, 61118 Bad Vilbel, SAKSA

Уважаеми клиенти,
Този уред отговаря на действащите европейски директиви и стандарти по отношение на радио съоръженията и ограничаване на опасните вещества. Европейското представителство на корпорацията JVCKENWOOD е:
JVCKENWOOD Deutschland GmbH, Konrad-Adenauer-Allee 1-11, 61118 Bad Vilbel, ГЕРМАНИЯ

Gerb. vartotojau,
Šis aparatas atitinka galiojančias Europos direktyvas ir standartus, susijusius su radijo įranga ir RoHS. „JVCKENWOOD Corporation“ atstovas Europoje yra:
JVCKENWOOD Deutschland GmbH, Konrad-Adenauer-Allee 1-11, 61118 Bad Vilbel, VOKIETIJA

Godājamais klient!
Šī ierīce atbilst Eiropā spēkā esošajām direktīvām un standartiem attiecībā uz radioiekārtām un bīstamu vielu izmantošanas ierobežošanu elektriskās un elektroniskās iekārtās. JVCKENWOOD Corporation pārstāvis Eiropā:
JVCKENWOOD Deutschland GmbH, Konrad-Adenauer-Allee 1-11, 61118 Bad Vilbel, GERMANY (VĀCIJA)

Għażiż Konsumatur,
Dan l-apparat huwa f’konformità mad-direttivi u ma’ standards Ewropej validi dwar ir-Radju u r-RoHS. Ir-Rappreżentant Ewropew ta’ JVCKENWOOD Corporation huwa:
JVCKENWOOD Deutschland GmbH, Konrad-Adenauer-Allee 1-11, 61118 Bad Vilbel, IL-ĠERMANJA

Stimate client,
Acest aparat respectă prevederile Directivelor şi Standardelor Europene în vigoare referitoare la Radio şi privind restricțiile de utilizare a anumitor substanțe periculoase în echipamentele electrice și electronice (RoHS). Reprezentantul European al Corporaţiei JVCKENWOOD este:
JVCKENWOOD Deutschland GmbH, Konrad-Adenauer-Allee 1-11, 61118 Bad Vilbel, GERMANIA

Dragi kupec,
Ta naprava je izdelana v skladu z veljavnimi evropskimi direktivami in standardi, ki se nanašajo na radio in RoHS. Evropski predstavnik korporacije JVCKENWOOD je:
JVCKENWOOD Deutschland GmbH, Konrad-Adenauer-Allee 1-11, 61118 Bad Vilbel, NEMČIJA

Poštovani korisniče,
Ovaj je uređaj u skladu s važećim direktivama i standardima Europske unije koji se odnose na usklađivanje zakonodavstava država članica o stavljanju na raspolaganje radijske opreme na tržištu i na ograničenje uporabe određenih opasnih tvari u električnoj i elektroničkoj opremi. Europski zastupnik za korporaciju JVCKENWOOD je:
JVCKENWOOD Deutschland GmbH, Konrad-Adenauer-Allee 1-11, 61118 Bad Vilbel, NJEMAČKA

For United Kingdom

Dear Customer,
This apparatus is in conformance with the valid United Kingdom Regulations and standards regarding Radio and RoHS. United Kingdom representative of JVCKENWOOD Corporation is:
JVCKENWOOD U.K. Limited, First Floor, Gleneagles, the Belfry, Colonial Way, Watford, Hertfordshire WD24 4WH, UNITED KINGDOM

Declaration of conformities (For Europe)

Hereby, JVCKENWOOD declares that the radio equipment [HA-S59W] is in compliance with Directive 2014/53/EU.
The full text of the EU declaration of conformity is available at the following internet address: (https://www.jvc.net/euukdoc/).

Hiermit erklärt JVCKENWOOD, dass das Funkgerät [HA-S59W] der Richtlinie 2014/53/EU entspricht.
Der volle Text der EU-Konformitätserklärung steht unter der folgenden Internetadresse zur Verfügung: (https://www.jvc.net/euukdoc/).

Par la présente, JVCKENWOOD déclare que l’équipement radio [HA-S59W] est conforme à la directive 2014/53/UE.
L’intégralité de la déclaration de conformité UE est disponible à l’adresse Internet suivante : (https://www.jvc.net/euukdoc/).

Por la presente, JVCKENWOOD declara que el equipo de radio [HA-S59W] cumple la Directiva 2014/53/EU.
El texto completo de la declaración de conformidad con la UE está disponible en la siguiente dirección de internet: (https://www.jvc.net/euukdoc/).

Con la presente, JVCKENWOOD dichiara che l’apparecchio radio [HA-S59W] è conforme alla Direttiva 2014/53/UE.
Il testo integrale della dichiarazione di conformità UE è disponibile al seguente indirizzo internet: (https://www.jvc.net/euukdoc/).

Hierbij verklaart JVCKENWOOD dat de radioapparatuur [HA-S59W] in overeenstemming is met Richtlijn 2014/53/EU.
De volledige tekst van de EU-verklaring van overeenstemming is te vinden op het volgende internetadres: (https://www.jvc.net/euukdoc/).

Deste modo, a JVCKENWOOD declara que o equipamento de rádio [HA-S59W] está em conformidade com a Diretiva 2014/53/UE.
O texto integral da declaração de conformidade da UE está disponível no seguinte endereço de internet: (https://www.jvc.net/euukdoc/).

Härmed försäkrar JVCKENWOOD att radioutrustningen [HA-S59W] är i enlighet med direktiv 2014/53 / EU.
Den fullständiga texten av EU-försäkran om överensstämmelse finns på följande Internetadress: (https://www.jvc.net/euukdoc/).

Niniejszym, JVCKENWOOD deklaruje, że sprzęt radiowy [HA-S59W] jest zgodny z dyrektywą 2014/53/UE.
Pełny tekst deklaracji zgodności EU jest dostępny pod adresem:
(https://www.jvc.net/euukdoc/).

Společnost JVCKENWOOD tímto prohlašuje, že rádiové zařízení [HA-S59W] splňuje podmínky směrnice 2014/53/EU.
Plný text EU prohlášení o shodě je dostupný na následující internetové adrese:
(https://www.jvc.net/euukdoc/).

Spoločnosť JVCKENWOOD týmto vyhlasuje, že rádiové zariadenie [HA-S59W] vyhovuje smernici 2014/53/EÚ.
Celý text EÚ vyhlásenia o zhode nájdete na nasledovnej internetovej adrese: (https://www.jvc.net/euukdoc/).

JVCKENWOOD ezennel kijelenti, hogy a [HA-S59W] rádióberendezés megfelel a 2014/53/EU irányelvnek.
Az EU konformitási nyilatkozat teljes szövege az alábbi weboldalon érhető el: (https://www.jvc.net/euukdoc/).

Herved erklærer JVCKENWOOD, at radioudstyret [HA-S59W] er i overensstemmelse med Direktiv 2014/53/EU.
EU-overensstemmelseserklæringens fulde ordlyd er tilgængelig på følgende internetadresse: (https://www.jvc.net/euukdoc/).

Με το παρόν, η JVCKENWOOD δηλώνει ότι ο ραδιοεξοπλισμός [HA-S59W] συμμορφώνεται με την Οδηγία 2014/53/ΕΕ.
Το πλήρες κείμενο της δήλωσης συμμόρφωσης της ΕΕ είναι διαθέσιμο στην ακόλουθη διεύθυνση στο διαδίκτυο: (https://www.jvc.net/euukdoc/).

Käesolevaga JVCKENWOOD kinnitab, et [HA-S59W] raadiovarustus on vastavuses direktiiviga 2014/53/EL.
ELi vastavusdeklaratsiooni terviktekst on kättesaadav järgmisel internetiaadressil: (https://www.jvc.net/euukdoc/).

JVCKENWOOD julistaa täten, että radiolaite [HA-S59W] on direktiivin 2014/53/EU mukainen.
EU-vaatimustenmukaisuusvakuutus löytyy kokonaisuudessaan seuraavasta internet-osoitteesta: (https://www.jvc.net/euukdoc/).

С настоящото JVCKENWOOD декларира, че радиооборудването на [HA-S59W] е в съответствие с Директива 2014/53/ЕС.
Пълният текст на ЕС декларацията за съответствие е достъпен на следния интернет адрес: (https://www.jvc.net/euukdoc/).

Šiuo JVCKENWOOD pažymi, kad radijo įranga [HA-S59W] atitinka 2014/53/EB direktyvos reikalavimus.
Visą EB direktyvos atitikties deklaracijos tekstą galite rasti šiuo internetiniu adresu: (https://www.jvc.net/euukdoc/).

JVCKENWOOD ar šo deklarē, ka radio aparatūra [HA-S59W] atbilst direktīvas 2014/53/ES prasībām.
Pilns ES atbilstības deklarācijas teksts ir pieejams šādā tīmekļa adresē: (https://www.jvc.net/euukdoc/).

B’dan, JVCKENWOOD jiddikjara li t-tagħmir tar-radju [HA-S59W] huwa konformi mad-Direttiva 2014/53/UE.
It-test kollu taddikjarazzjoni ta’ konformità huwa disponibbli fl-indirizz intranet li ġej: (https://www.jvc.net/euukdoc/).

Prin prezenta, JVCKENWOOD declară că echipamentul radio [HA-S59W] este în conformitate cu Directiva 2014/53/UE.
Textul integral al declarației de conformitate UE este disponibil la urmatoarea adresă de internet: (https://www.jvc.net/euukdoc/).

S tem JVCKENWOOD izjavlja, da je radijska oprema [HA-S59W] v skladu z Direktivo 2014/53/EU.
Celotno besedilo direktive EU o skladnosti je dostopno na tem spletnem naslovu: (https://www.jvc.net/euukdoc/).

JVCKENWOOD ovim izjavljuje da je radio oprema [HA-S59W] u skladu s Direktivom 2014/53/EU.
Cjeloviti tekst deklaracije Europske unije o usklađenosti dostupan je na sljedećoj internet adresi: (https://www.jvc.net/euukdoc/).

For United Kingdom

Hereby, JVCKENWOOD declares that the radio equipment [HA-S59W] is in compliance with the relevant statutory requirements.
The full text of the declaration of conformity is available at the following internet address: (https://www.jvc.net/euukdoc/).

Information on Disposal of Old Electrical and Electronic Equipment and Batteries (applicable for countries that have adopted separate waste collection systems)

Products and batteries with the symbol (crossed-out wheeled bin) cannot be disposed as household waste.This product contains rechargeable battery. Contact JVCKENWOOD authorised dealer for disposal.

Das Symbol (durchgestrichene Mülltonne) auf dem Produkt oder seiner Verpackung weist darauf hin, dass dieses Produkt nicht als normaler Haushaltsabfall behandelt werden darf. Dieses Produkt enthält eine Akkubatterie. Wenden Sie sich an einen JVCKENWOOD-Fachhändler bezüglich der Entsorgung.

Les produits et piles électriques sur lesquels le pictogramme (poubelle barrée) est apposé ne peuvent pas être éliminés comme ordures ménagères. Ce produit contient une pile rechargeable. Contactez votre revendeur JVCKENWOOD autorisé pour le mettre au rebut.

Los productos y las baterías con el símbolo (contenedor con ruedas tachado) no podrán ser desechados como residuos domésticos. Este producto contiene una batería recargable.
Para su eliminación, consulte con el distribuidor autorizado de JVCKENWOOD.

I prodotti e le batterie recanti questa icona (bidone carrellato della spazzatura con il simbolo della croce) non devono essere eliminati come rifiuti solidi urbani. In queste cuffie è installata una batteria ricaricabile. Per informazioni sulla sua eliminazione si raccomanda di rivolgersi al rivenditore autorizzato JVCKENWOOD.

Producten en batterijen met het (afvalcontainer met x-teken) symbool mogen niet als normaal huisvuill worden weggegooid. Dit product bevat een oplaadbare batterij. Raadpleeg een erkende JVCKENWOOD handelaar voor het weggooien.

Os produtos e baterias com o símbolo (caixote de lixo com um X) não podem ser deitados fora junto com o lixo doméstico. Este produto contém uma bateria recarregável. Contate o revendedor JVCKENWOOD autorizado para a sua eliminação.

Produkter och batterier med denna symbol (en överkryssad soptunna på hjul) får inte kastas med vanliga hushållssopor. Denna produkt innehåller ett laddningsbart batteri. Kontakta en auktoriserad JVCKENWOOD-handlare angående kassering.

Produkty i baterie opatrzone symbolem (przekreślony pojemnik na kółkach) nie mogą być wyrzucane razem z odpadami domowymi. Ten produkt zawiera akumulator. Informacje o usuwaniu odpadów można uzyskać u autoryzowanego dystrybutora JVCKENWOOD.

Výrobky a baterie s tímto symbolem (přeškrtnutá popelnice) nelze vyhazovat s domovním odpadem. Tento výrobek obsahuje dobíjecí baterii. Informace o likvidaci vám podá autorizovaný prodejce JVCKENWOOD.

Produkty a batérie označené symbolom (preškrtnutá odpadová nádoba) sa nesmú likvidovať spolu s komunálnym odpadom. Tento produkt obsahuje nabíjateľnú batériu. V prípade likvidácie kontaktujte autorizovaného predajcu JVCKENWOOD.

Azokat a termékeket, amelyeken az (áthúzott görgős szeméttároló) jelzés található, nem lehet háztartási szemétként eldobni. A termék újratölthető akkumulátorral rendelkezik. Ártalmatlanítás esetén vegye fel a kapcsolatot a JVCKENWOOD szerződéses kereskedőjével.

Produkter og batterier med symbolet (overstreget skraldespand på hjul) kan ikke bortskaffes som husholdningsaffald. Dette produkt indeholder et genopladeligt batteri. Ret henvendelse til en autoriseret JVCKENWOOD-forhandler angående bortskaffelse.

Προϊόντα και μπαταρίες που φέρουν το σύμβολο (διαγραμμένος τροχήλατος κάδος απορριμμάτων) δεν απορρίπτονται ως κοινά οικιακά απορρίμματα. Το παρόν προϊόν περιέχει επαναφορτιζόμενη μπαταρία. Για την ορθή διάθεσή του επικοινωνήστε με τον εξουσιοδοτημένο αντιπρόσωπο της JVCKENWOOD.

Sümboliga (ratastega prügikonteiner, millel on rist peal) tooteid ja akusid ei tohi kõrvaldada majapidamisjäätmetena. See toode sisaldab laetavat akut. Kõrvaldamiseks võtke ühendust JVCKENWOOD volitatud edasimüüjaga.

Laitteita ja paristoja, joissa on seuraava merkintä (ruksattu roskapönttö), ei saa hävittää talousjätteiden mukana. Tässä laitteessa on ladattava paristo. Ota yhteys valtuutettuun JVCKENWOOD-edustajaan ja kysy tietoja hävittämisestä.

Продуктите и батериите, обозначени със символа (зачертана с кръст кофа за боклук на колелца), не могат да се изхвърлят като битови отпадъци. Продуктът съдържа презареждаема батерия. Свържете се с оторизиран търговец на JVCKENWOOD за начина на изхвърляне.

Gaminių ir baterijų, ant kurių pateiktas perbrautos šiukšliadėžės simbolis, negalima išmesti kartu su buitinėmis atliekomis. Šiame gaminyje sumontuotas akumuliatorius. Dėl utilizavimo kreipkitės į JVCKENWOOD įgaliotąjį prekybos atstovą.

Produkti un baterijas ar simbolu (nosvītrots atkritumu konteiners uz riteņiem) nedrīkst tikt likvidēti kā mājsaimniecības atkritumi. Šis produkts satur atkārtoti uzlādējamu bateriju. Sazinieties ar JVCKENWOOD autorizēto dīleri par likvidēšanu.

Prodotti u batteriji bis-simbolu (tantk taż-żibel bir-roti maqtugħ) ma jistgħux jintremew bħala skart domestiku. Dan il-prodott fih batterija rikarikabbli. Ikkuntattja lin-negozjant awtorizzat minn JVCKENWOOD rigward ir-rimi.

Produsele şi bateriile cu simbolul (pubelă tăiată cu un x) nu pot fi aruncate ca deşeuri menajere. Acest produs conține o baterie reîncărcabilă. Dacă doriți să îl aruncați, luați legătura cu distribuitorul autorizat JVCKENWOOD.

Izdelkov in baterij s simbolom (prečrtan smetnjak na kolesih) ni dovoljeno odstraniti kot gospodinjske odpadke. Ta izdelek vsebuje akumulatorsko baterijo. Za odstranitev se obrnite na pooblaščenega zastopnika podjetja JVCKENWOOD.

Proizvodi i baterije sa simbolom (precrtana kanta za otpad) ne smiju se odlagati u kućanski otpad. Ovaj proizvod sadrži punjivu bateriju. Za informacije o odlaganju obratite se ovlaštenom prodavaču JVCKENWOOD-ovih proizvoda.

Points de collecte sur www.quefairedemesdechets.fr
Privilégiez la réparation ou le don de votre appareil !

WARNING

- Do not listen at high volume for an extended period. Do not use while driving or cycling.
- Pay special attention to traffic around you when using the headphones outside. Failure to do so could result in an accident.
- This product with a built-in battery shall not be exposed to excessive heat such as sunshine, fire or the like.
- This product contains rechargeable battery, which is not replaceable.
Danger of explosion if user replaced battery. Do not replace battery user own self.

- Hören Sie nicht lange Zeit mit sehr hoher Lautstärke. Nicht beim Fahren von Motorfahrzeugen oder Fahrrädern verwenden.
- Achten Sie bei Nutzung der Kopfhörer im Freien besonders auf den Straßenverkehr. Missachtung kann zu Unfällen führen.
- Dieses Produkt mit einer eingebauten Batterie darf nicht sehr starken Hitzequellen wie Sonnenschein, Feuer o.ä. ausgesetzt werden.
- Dieses Produkt enthält einen Akku, der nicht austauschbar ist. Explosionsgefahr, wenn der Benutzer den Akku austauscht. Ersetzen Sie den Akku nicht selbst.

- N’écoutez pas le son à un volume élevé pendant longtemps. N’utilisez pas le casque pendant que vous conduisez ou faites du vélo.
- Faites particulièrement attention à ce qui se passe autour de vous quand vous utilisez le casque à l’extérieur. Sinon, cela pourrait entraîner un accident.
- Ce produit contient une batterie excessive ne doit pas être exposé à une chaleur excessive telle que la lumière du soleil, un feu ou quelque chose de similaire.
- Ce produit contient une batterie rechargeable, qui n’est pas remplaçable. Danger d’explosion si la batterie est remplacée par l’utilisateur. L’utilisateur ne doit pas remplacer la batterie lui-même.

- No escuche con el volumen alto durante períodos prolongados. No lo utilice mientras conduce un vehículo o circula en bicicleta.
- Preste especial atención al tránsito de su alrededor cuando utilice los auriculares en exteriores. Corre el riesgo de provocar un accidente si no lo hace.
- Este producto tiene una batería incorporada y, por lo tanto, no deberá exponerse a un calor excesivo como el de la luz del sol, el fuego o similar.
- Este producto contiene una batería recargable no reemplazable. Si el usuario sustituye la batería, existe riesgo de explosión. El usuario no deben sustituir la batería.

- Non usare le cuffie per molto tempo ad alto volume. Non usarle in tale condizione soprattutto durante la guida o in bicicletta.
- Quando si usano le cuffie all’esterno è necessario prestare particolare attenzione al traffico circostante. La mancata osservanza di questa precauzione potrebbe infatti divenire causa d’incidenti.
- Non esporre le cuffie a calore eccessivo quale sole, fuoco o simili mentre vi è inserita la batteria.
- Questo prodotto contiene una batteria ricaricabile che non è sostituibile. Pericolo di esplosione se la batteria viene sostituita dall’utente. Non sostituire la batteria autonomamente.

- Vermijd langdurig luisteren met een hoog volume. Gebruik niet tijdens het rijden of fietsen.
- Let vooral goed op het verkeer en de omgeving wanneer u de hoofdtelefoon buitenshuis gebruikt. U zou anders ongelukken kunnen veroorzaken.
- Dit product heeft een ingebouwde batterij en dient derhalve niet te worden blootgesteld aan hitte van bijvoorbeeld de zon of een vuur.
- Dit product is voorzien van een oplaadbare batterij die niet kan worden vervangen. Er bestaat explosiegevaar als de batterij door de gebruiker wordt vervangen. Gebruiker mag de batterij niet zelf vervangen.

- Não escute com um volume alto durante um período prolongado. Não utilize enquanto conduz ou anda de bicicleta.
- Preste especial atenção ao trânsito ao seu redor quando utilizar os auscultadores na rua. Deixar de fazer isso poderá resultar (em um) num acidente.
- Este produto com uma bateria incorporada não deve ser exposto ao calor excessivo tal coordenada a raios solares, fogo ou algo semelhante.
- Este produto contém uma bateria recarregável que não é substituível. Existe perigo de explosão se o utilizador substituir a bateria. Não seja o próprio utilizador a substituir a bateria.

- Lyssna inte på hög volym under lång tid. Använd inte hörlurarna i trafiken.
- Var särskilt uppmärksam på omgivande trafik vid användning av hörlurarna utomhus. Annars finns det risk för att en olycka inträffar.
- Denna produkt med ett inbyggt batteri får inte utsättas för hög värme från exempelvis solljus eller eld.
- Den här produkten innehåller laddningsbart batteri, vilket inte kan bytas ut. Explosionsrisk om användaren byter batteri. Byt inte själv ut batteriet.

- Nie słuchaj używając dużej głośności przez dłuższy okres czasu. Nie używaj podczas kierowania pojazdem ani jazdy na rowerze.
- Zwróć szczególną uwagę na ruch drogowy, jeśli korzystasz ze słuchawek na zewnątrz. W przeciwnym razie można doprowadzić do wypadku.
- Tego produktu z wbudowanym akumulatorem nie należy narażać na przegrzanie (promienie słoneczne, ogień itp.).
- Niniejszy produkt zawiera akumulator, który nie podlega wymianie. Wymiana akumulatora przez użytkownika grozi wybuchem. Nie wymieniać akumulatora we własnym zakresie.

- Neposlouchejte delší dobu při vysoké hlasitosti. Nepoužívejte při řízení nebo cyklistice.
- Pokud používáte sluchátka venku, věnujte zvláštní pozornost okolnímu dopravnímu ruchu. Nedostatečná pozornost by mohla vést k nehodě.
- Tento výrobek s vestavěnou baterií by neměl být vystavován nadměrnému teplu, například slunečnímu záření, ohni atp.
- Tento výrobek obsahuje dobíjecí baterii, která není vyměnitelná. Pokud uživatel vymění baterii, hrozí nebezpečí výbuchu. Uživatel nesmí sám vyměňovat baterii.

- Nepočúvajte pri vysokej hlasitosti počas dlhšieho časového obdobia. Nepoužívajte počas jazdy alebo bicyklovania.
- Ak používate slúchadlá vonku, dávajte pozor na okolitú premávku. V opačnom prípade hrozí riziko nehody.
- Tento produkt so vstavanou batériou nesmie byť vystavený zdrojom nadmerne vysokej teploty, ako je napríklad slnečné žiarenie, oheň a podobne.
- Tento výrobok obsahuje nabíjateľnú batériu, ktorá nie je vymeniteľná. Ak používateľ vymení batériu, hrozí nebezpečenstvo výbuchu. Batériu nevymieňajte.

- Ne hallgasson zenét hosszú ideig magas hangerőn. Ne használja vezetés vagy kerékpározás közben.
- Ha a fejhallgatót a szabadban használja, mindig figyeljen a környező forgalomra. Ennek elmulasztása balesetveszélyes lehet.
- Jelen termék beépített akkumulátorral rendelkezik, ezért tilos túlzott hősugárzásnak, pl. napfénynek, tűznek vagy hasonlónak kitenni.
- A termék újratölthető akkumulátort tartalmaz, amely nem cserélhető. Ha a felhasználó kicseréli az akkumulátort, robbanásveszély keletkezik. Soha ne kísérelje meg saját maga kicserélni az akkumulátort.

- Lyt ikke ved høj lydstyrke i længere tid. Må ikke bruges, mens man kører bil eller cykler.
- Vær specielt opmærksom på den omgivende trafik i nærheden, når hovedtelefonerne bruges udenfor. Forsømmelse af dette kan føre til ulykker.
- Dette produkt med et indbygget batteri må ikke udsættes for ekstrem varme som f.eks. sol, ild eller lignende.
- Dette produkt indeholder et genopladeligt batteri, som ikke kan udskiftes. Fare for eksplosion, hvis bruger forsøger udskiftning af batteri. Udskift som bruger ikke batteriet på egen hånd.

- Μην ακούτε σε υψηλή ένταση για μεγάλο χρονικό διάστημα. Μη χρησιμοποιείτε το προϊόν ενώ οδηγείτε ή κάνετε ποδήλατο.
- Να δίνετε ιδιαίτερη προσοχή στην κυκλοφορία οχημάτων γύρω σας κατά τη χρήση των ακουστικών σε εξωτερικούς χώρους. Διαφορετικά, υπάρχει πιθανότητα ατυχήματος.
- Το παρόν προϊόν, που διαθέτει ενσωματωμένη μπαταρία, δεν πρέπει να εκτίθεται σε υπερβολική θερμότητα, όπως από έκθεση στον ήλιο, πυρκαγιά ή άλλη παρόμοια πηγή θερμότητας.
- Αυτό το προϊόν περιέχει επαναφορτιζόμενη μπαταρία, η οποία δεν μπορεί να αντικατασταθεί. Υπάρχει κίνδυνος έκρηξης εάν η μπαταρία έχει αντικατασταθεί από τον χρήστη. Μα μη γίνεται αντικατάσταση της μπαταρίας από τον ίδιο τον χρήστη.

- Ärge kuulake pikema aja jooksul liiga valjusti. Ärge kasutage kõrvaklappe autot juhtides või jalgrattaga sõites.
- Kui kasutate kõrvaklappe väljas, pöörake erilist tähelepanu teid ümbritsevale liiklusele. Vastasel juhul võib juhtuda õnnetus.
- Seda sisseehitatud akuga toodet ei tohi jätta liigse kuumuse või päikesevalguse, tule või muu sarnase kätte.
- See toode sisaldab laetavat akut, mis ei ole vahetatav. Plahvatusoht, kui kasutaja aku vahetab. Ärge vahetage akut kasutaja enda omaga.

- Älä kuuntele suurella äänenvoimakkuudella pitkään. Älä käytä ajaessasi tai pyöräillessäsi.
- Kiinnitä erityistä huomiota ympäröivään liikenteeseen, kun käytät kuulokkeita ulkona. Kehotuksen noudattamatta jättäminen voi johtaa onnettomuuteen.
- Tätä laitetta, jossa on yhdysrakenteinen paristo, ei saa altistaa kuumuudelle kuten auringonpaisteelle, avotulelle jne.
- Tämä tuote sisältää ladattavan akun, jota ei voi vaihtaa. Räjähdysvaara, jos käyttäjä vaihtaa akun. Älä vaihda akkua itse.

- Не слушайте при висока сила на звука продължително време. Не използвайте по време на шофиране или колоездене.
- Когато използвате слушалките на открито, обръщайте повишено внимание на трафика около себе си. В противен случай това може да причини катастрофа.
- Този продукт е с вградена батерия и не трябва да се излага на прекомерна топлина, като например слънчева светлина, огън или подобни.
- Този продукт съдържа акумулаторна батерия, която не се подменя. Опасност от експлозия при подмяна на батерията. Не подменяйте батерията сами.

- Neklausykite įrašo dideliu garsumu ilgą laiką. Nenaudokite, kol vairuojate arba važiuojate dviračiu.
- Naudodami ausines lauke, ypatingą dėmesį atkreipkite į eismą aplink jus. Jei to nepadarysite, gali įvykti nelaimingas atsitikimas.
- Šio gaminio su įtaisytuoju akumuliatoriumi negalima laikyti aukštoje temperatūroje, pvz., tiesioginiuose saulės spinduliuose, jo negalima deginti ir pan.
- Šiame prietaise įrengtas nekeičiamas įkraunamas akumuliatorius. Jei naudotojas pakeis akumuliatorių, kils sprogimo pavojus. Akumuliatoriaus patys nekeiskite.

- Ilgstoši neklausieties mūziku lielā skaļumā. Neizmantojiet, braucot ar automašīnu vai velosipēdu.
- Izmantojot austiņas ārpus telpām, pievērsiet īpašu uzmanību apkārtējai satiksmei. Pretējā gadījumā varat iekļūt negadījumā.
- Šis produkts ar iebūvētu bateriju nedrīkst tikt pakļauts pārmērīgam karstumam, piemēram, saules gaismai, ugunij vai līdzīgai iedarbībai.
- Šajā izstrādājumā ir ievietots nemaināms uzlādējams akumulators. Sprādziena briesmas, ja lietotājs ir nomainījis akumulatoru. Nemainiet akumulatoru paši.

- Tismax b’volum għoli għal perjodu twil. Tużax waqt li qed issuq jew waqt li qed issuq rota.
- Oqgħod attent b’mod partikolari għat-traffiku madwarek meta tkun qed tuża l-headphones barra. Jekk ma tagħmilx hekk jista’ jseħħ inċident.
- Dan il-prodott b’batterija inkorporata m’għandux jiġi espost għal sħana eċċessiva bħad-dawl tax-xemx, nar jew simili.
- Dan il-prodott fih batterija rikarikabbli, li mhijiex sostitwibbli. Periklu ta’ splużjoni jekk l-utent jissostitwixxi l-batterija. Tissostitwixxix il-batterija.

- Nu ascultaţi cu volum mare pentru o perioadă extinsă de timp. Nu utilizaţi atunci când conduceţi vehicule sau când mergeţi pe bicicletă.
- Acordaţi atenţie specială traficului din jurul dvs. atunci când utilizaţi căştile în exterior. Nerespectarea acestor instrucţiuni poate avea ca rezultat producerea de accidente.
- Acest produs cu baterie integrată nu trebuie să fie expus la temperaturi excesive, precum cele provocate de căldura soarelui, a focului sau altele asemănătoare.
- Acest produs conţine acumulator reîncărcabil, care nu poate fi înlocuit. Dacă utilizatorul a înlocuit acumulatorul, există pericol de explozie. Acumulatorul nu trebuie să fie înlocuit de către utilizator.

- Ne poslušajte dalj časa pri visoki glasnosti. Ne uporabljajte med vožnjo ali kolesarjenjem.
- Če uporabljate slušalke na prostem, bodite posebej pozorni na promet. V nasprotnem primeru obstaja tveganje prometne nezgode.
- Tega izdelka z vgrajeno baterijo ni dovoljeno izpostavljati visokim temperaturam, na primer soncu, ognju in podobno.
- Ta izdelek vsebuje akumulator za ponovno polnjenje, ki ga ni mogoče zamenjati. Nevarnost eksplozije, če uporabnik zamenja akumulator. Sami ne zamenjujte akumulatorja.

- Ne preporučuje se slušanje pri velikoj glasnoći tijekom dužeg vremenskog razdoblja. Ne upotrebljavajte pri vožnji automobila ili bicikla.
- Obratite posebnu pažnju na promet oko sebe kada slušalice upotrebljavate na otvorenom. U suprotnom može doći do nezgode.
- Ovaj proizvod s ugrađenom baterijom ne smije se izlagati visokim temperaturama, poput onih od sunčeve svjetlosti, vatre ili sličnog.
- Ovaj proizvod sadrži punjivu bateriju koja nije zamjenjiva. Opasnost od eksplozije ako je korisnik zamijenio bateriju. Nemojte zamijeniti bateriju na svoju ruku.

To prevent possible hearing damage, do not listen at high volume levels for long periods.

Um mögliche Gehörschäden zu vermeiden, hören Sie nicht lange mit hoher Lautstärke.

Pour éviter tout endommagement possible de l’audition, n’écoutez pas de son à des niveaux de volume élevés pendant de longues périodes.

Para evitar posibles daños auditivos, no escuche a volúmenes elevados durante periodos prolongados.

Per evitare possibili danni all’apparato uditivo, si raccomanda di non ascoltare musica ad alto volume per molto tempo.

Voorkom mogelijke beschadiging van uw gehoor en luister derhalve niet langdurig met een hoog volume ingesteld.

Para evitar danos auditivos, não escute em volumes elevados durante longos períodos de tempo.

Lyssna inte på höga volymnivåer under längre perioder, eftersom det kan ge upphov till hörselskada.

Aby zapobiec możliwemu uszkodzeniu słuchu, nie słuchać przy wysokich poziomach głośności przez długie okresy.

Abyste předešli případnému poškození sluchu, neposlouchejte dlouho při vysoké hlasitosti.

Aby ste zabránili možnému poškodeniu sluchu, nepočúvajte dlhší čas pri vysokej hlasitosti.

A halláskárosodás megakadályozása érdekében a terméket ne használja sokáig túl hangosra állítva.

For at forebygge risiko for høreskader, bør man ikke lytte ved høj lydstyrke i længere tid.

Για να αποτρέψετε μια πιθανή βλάβη στην ακοή σας, αποφύγετε την ακρόαση σε υπερβολικά υψηλή ένταση για μεγάλα χρονικά διαστήματα.

Võimalike kuulmiskahjustuste vältimiseks ärge kuulake pika aja jooksul liiga valjusti.

Älä kuuntele pitkiä aikoja suurella äänenvoimakkuudella. Muussa tapauksessa kuulo voi vahingoittua.

За да предотвратите възможно увреждане на слуха, не слушайте при високи нива на звука за дълги периоди от време.

Neklausykite dideliu garsu ilgą laiką, nes gali būti pažeista jūsų klausa.

Lai nepieļautu iespējamus dzirdes bojājumus, neklausieties ilgstoši lielā skaļumā.

Biex tevita li tagħmel ħsara lis-smigħ, tismax b’volum għoli għal ħinijiet twal.

Pentru a preveni posibila deteriorare a auzului, nu ascultați la volum mare pentru perioade lungi de timp.

Da se izognete poškodbam sluha, ne poslušajte dalj časa pri visoki glasnosti.

Kako biste spriječili moguće oštećenje sluha, izbjegavajte dugotrajno slušanje pri visokoj glasnoći.

MIX
Paper | Supporting responsible forestry
FSC™ C188622
FSC www.fsc.org

WARNING

Warnings for battery
Please do not handle the battery in the following manners.
It can lead to an explosion or leakage of flammable liquids and gases.
- Dispose in fire, discard, crush or cut
- Leave in extremely high temperature environment
- Leave in extremely low pressure environment

Warnhinweise zur Batterie
Bitte behandeln Sie die Batterie nicht wie folgt.
Das kann zu einer Explosion oder zum Austritt entflammbarer Flüssigkeiten und Gase führen.
- Ins Feuer werfen, wegwerfen, zerbrechen oder aufschneiden
- Bei extrem hohen Temperaturen liegen lassen
- Bei extrem niedrigem Luftdruck liegen lassen

Avertissements pour la batterie
Veuillez ne pas manipuler la batterie de la manière suivante.
Cela peut provoquer une explosion ou une fuite de liquides et de gaz inflammables.
- Jeter au feu, jeter, écraser ou couper
- Laisser dans un environnement à température extrêmement élevée
- Laisser dans un environnement à très basse pression

Advertencias sobre la batería
No maneje la batería de la siguiente manera.
Puede provocar una explosión o fuga de líquidos y gases inflamables.
- Echarla al fuego, desecharla, aplastarla o cortarla
- Dejarla en un ambiente con temperaturas extremadamente altas
- Dejarla en un ambiente de presión extremadamente baja

Avvertenze per la batteria
Non utilizzare la batteria nei seguenti modi.
Può causare esplosioni o perdite di liquidi e gas infiammabili.
- Smaltire nel fuoco, scartare, schiacciare o tagliare
- Lasciare in ambienti ad elevata temperatura
- Lasciare in un ambiente a bassissima pressione

Waarschuwingen voor de batterij
Gelieve de batterij niet op de volgende manieren te hanteren.
Het kan leiden tot een explosie of lekkage van brandbare vloeistoffen of gassen.
- Niet van ontdoen in vuur, weggooien, pletten of snijden
- Laat het in een omgeving met extreem hoge temperaturen liggen
- Laat het in een omgeving met extreem lage druk liggen

Avisos para a bateria
Por favor, não manipule a bateria das seguintes maneiras.
Pode levar a uma explosão ou vazamento de líquidos inflamáveis e gases.
- Descarte em fogo, descarte, esmague ou corte
- Deixe em ambiente de temperatura extremamente alta
- Deixe em ambiente de pressão extremamente baixa

Varningar för batteri
Var god hantera ej batteriet på följande sätt.
Det kan leda till explosion eller läckage av brandfarliga vätskor och gaser.
- Kassera i eld, slänga, krossa eller klipp
- Lämna i extremt hög temperaturmiljö
- Lämna i extremt lågt tryckmiljö

Ostrzeżenia dotyczące akumulatora
Z akumulatorem nie wolno obchodzić się w poniższy sposób.
Może to doprowadzić do wybuchu lub wycieku łatwopalnych cieczy i gazów.
- Spalać, wyrzucać, zgniatać lub ciąć
- Pozostawiać w środowisku o bardzo wysokiej temperaturze
- Pozostawiać w środowisku o bardzo niskim ciśnieniu

Varování týkající se baterie
S baterií nenakládejte následujícími způsoby.
Mohlo by dojít k výbuchu nebo úniku hořlavých kapalin a plynů.
- Vhození baterie do ohně, odhození, rozdrcení nebo rozříznutí baterie
- Ponechání baterie v prostředí s extrémně vysokou teplotou
- Ponechání baterie v prostředí s extrémně nízkým tlakem

Varovania týkajúce sa batérie
S batériou nemanipulujte nasledujúcimi spôsobmi.
Mohlo by to viesť k výbuchu alebo úniku horľavých kvapalín a plynov.
- Nezahadzujte do ohňa, nelikvidujte, nedrvte alebo nerežte
- Nenechávajte v prostredí s extrémne vysokou teplotou
- Nechávajte v prostredí s extrémne nízkym tlakom

Figyelmeztetések az akkumulátorra
Kérjük, ne kezelje az akkumulátort az alábbi módon.
Ez gyúlékony folyadékok és gázok robbanásához vagy szivárgásához vezethet.
- Dobja tűzbe, dobja ki, törje össze vagy vágja szét
- Hagyja extrém magas hőmérsékletű környezetben
- Hagyja rendkívül alacsony nyomású környezetben

Advarsler for batteri
Håndtér ikke batteriet på følgende måder.
Det kan føre til eksplosion i eller lækage af brændbare væsker og gasser.
- Må ikke kasseres i åben ild, bortskaffes, knuses eller skæres i
- Må ikke efterlades på steder med meget høje temperaturer
- Må ikke efterlades på steder, der er under meget lavt tryk

Προειδοποιήσεις για την μπαταρία
Μη χειρίζεστε την μπαταρία με τους παρακάτω τρόπους.
Μπορεί να προκληθεί έκρηξη ή διαρροή εύφλεκτων υγρών και αερίων.
- Την αφήσετε στη φωτιά, την πετάξετε, τη σπάσετε ή κάψετε
- Την αφήσετε σε εξαιρετικά υψηλή θερμοκρασία περιβάλλοντος
- Την αφήσετε σε περιβάλλον με εξαιρετικά χαμηλή πίεση

Aku hoiatused
Palun ärge käidelge akut järgmistel viisidel.
See võib põhjustada tuleohtlike vedelike ja gaaside plahvatuse või lekke.
- Põletades, visates ära, purustades või lõigates
- Jättes väga kõrge temperatuuriga keskkonda
- Jättes väga madala rõhuga keskkonda

Akkua koskevat varoitukset
Käsittele akkua seuraavasti.
Muussa tapauksessa seurauksena voi olla räjähdys tai syttyvien nesteiden ja kaasujen vuoto.
- Ei saa hävittää polttamalla, heittää pois, murskata tai leikata
- Ei saa jättää erittäin korkeaan lämpötilaan
- Ei saa jättää erittäin matalapaineisiin olosuhteisiin

Предупреждения за батерията
Моля, не работете с батерията по следните начини.
Може да доведе до експлозия или изтичане на запалими течности и газове.
- Не изхвърляйте в огън, не трошете или не нарязвайте
- Не дръжте при изключително висока температура на околната среда
- Не оставяйте в среда с изключително ниско налягане

Perspėjimai dėl akumuliatoriaus
Nesielkite su akumuliatoriumi taip, kaip aprašyta toliau.
Tai gali sukelti degių skysčių ir dujų sprogimą ar nutekėjimą.
- Mesti į ugnį, naikinti, traiškyti arba pjaustyti
- Palikti itin aukštos temperatūros aplinkoje
- Palikti itin žemo slėgio aplinkoje

Brīdinājumi par akumulatoru
Lūdzam neapieties ar akumulatoru tālāk norādītajos veidos.
Tas var izraisīt viegli uzliesmojošu šķidrumu un gāzu eksploziju vai noplūdi.
- Iznīcināt, iemetot ugunī, izmetot, sasmalcinot vai sagriežot;
- Atstāt ļoti vidē ar augstu temperatūru
- Atstāt vidē ar ļoti zemu spiedienu

Twissijiet rigward il-batterija
Jekk joġħġbok tħħendiljax il-batterija bil-modi li ġejjin.
Tista' twassal għal splużjoni jew tnixxija ta' likwidi u gassijiet li jaqbdu.
- Tarmiha fin-nar, twarrabha, tfarrakha jew tqattagħha
- Thalliha f'ambjent b'temperatura estremament għolja
- Thalliha f'ambjent bi pressjoni estremament baxxa

Avertisment privind bateria
Nu manevrați bateria în următoarele moduri.
Poate duce la explozia sau scurgerea lichidelor și a gazelor inflamabile.
- Aruncați în foc, aruncați, zdrobiți sau tăiați
- Lăsați în mediul de temperatură extrem de ridicată
- Lăsați într-un mediu de presiune extrem de scăzută

Opozorila za baterijo
Prosimo, da z baterijo ne ravnate na naslednje načine.
Lahko povzroči eksplozijo ali puščanje vnetljivih tekočin in plinov.
- Ne odlagajte v ogenj, zavrzite, zdrobite ali režite
- Ne pustite v okolju z zelo visokimi temperaturami
- Ne pustite v okolju z zelo nizkim tlakom

Upozorenja za bateriju
Molimo, nemojte rukovati baterijom na sljedeće načine.
To može dovesti do eksplozije ili istjecanja zapaljivih tekućina i plinova.
- Bacati u vatru, odbacivati, razbijati ili rezati
- Ostaviti u okruženju ekstremno visoke temperature
- Ostaviti u okruženju ekstremno niskog tlaka

BLUETOOTH SPECIFICATION

Frequency range: 2.402 GHz - 2.480 GHz
Output power: <20 dBm (EIRP)

Frequenzbereich: 2,402 GHz - 2,480 GHz
Ausgangsleistung: <20 dBm (EIRP)

Plage de fréquence: 2,402 GHz - 2,480 GHz
Puissance de sortie: <20 dBm (EIRP)

Gama de frecuencias: 2,402 GHz - 2,480 GHz
Potencia de salida: <20 dBm (EIRP)

Gamma di frequenze: 2,402 GHz - 2,480 GHz
Potenza di uscita: <20 dBm (EIRP)

Frequentiebereik: 2,402 GHz - 2,480 GHz
Uitgangsvermogen: <20 dBm (EIRP)

Gama de frequências: 2,402 GHz - 2,480 GHz
Potência de saída: <20 dBm (EIRP)

Frekvensomfång: 2,402 GHz - 2,480 GHz
Uteffekt: <20 dBm (EIRP)

Zakres częstotliwości: 2,402 GHz - 2,480 GHz
Moc wyjściowa: <20 dBm (EIRP)

Frekvenční pásmo: 2,402 GHz - 2,480 GHz
Výstupní výkon: <20 dBm (EIRP)

Frekvenčné pásmo: 2,402 GHz - 2,480 GHz
Výstupný výkon: <20 dBm (EIRP)

Frekvenciatartomány: 2,402 GHz - 2,480 GHz
Kimeneti teljesítmény: <20 dBm (EIRP)

Frekvensområde: 2,402 GHz - 2,480 GHz
Udgangseffekt: <20 dBm (EIRP)

Εύρος συχνοτήτων: 2,402 GHz - 2,480 GHz
Ισχύς εξόδου: <20 dBm (EIRP)

Sagedusvahemik: 2,402 – 2,480 GHz
Väljundvõimsus: <20 dBm (EIRP)

Taajuusalue: 2 402 – 2 480 GHz
Lähtöteho: <20 dBm (EIRP)

Честотен обхват: 2,402 GHz - 2,480 GHz
Изходна мощност: <20 dBm (EIRP)

Dažnių diapazonas: Nuo 2,402 GHz iki 2,480 GHz
Išėjimo galia: <20 dBm (EIRP)

Frekvenču diapazons: 2,402 GHz - 2,480 GHz
Izejas jauda: <20 dBm (EIRP)

Medda tal-frekwenza: 2,402 GHz - 2,480 GHz
Qawwa: <20 dBm (EIRP)

Interval de frecvență: 2,402 GHz - 2,480 GHz
Putere la ieșire: <20 dBm (EIRP)

Frekvenčni razpon: 2,402 GHz - 2,480 GHz
Izhodna moč: <20 dBm (EIRP)

Raspon frekvencije: 2,402 GHz - 2,480 GHz
Izlazna snaga: <20 dBm (EIRP)

For U.S.A. and Canada

IC:23340-S59W
FCC ID:2ADZH-S59W

ATTENTION:
The product you have purchased is powered by a rechargeable battery that is recyclable.
Please call 1-800-8-BATTERY for information on how to recycle this battery.

English

For U.S.A.

Supplier's Declaration of Conformity
Model Number : HA-S59W
Trade Name : JVC
Responsible party : JVCKENWOOD USA Corporation
Address: 1440 Corporate Drive, Irving, TX 75038
Telephone Number: 678-449-8879
This device complies with part 15 of the FCC Rules. Operation is subject to the following two conditions:
(1) This device may not cause harmful interference, and
(2) this device must accept any interference received, including interference that may cause undesired operation.

Caution: Changes or modifications not expressly approved by the party responsible for compliance could void the user's authority to operate the equipment.
Note: This equipment has been tested and found to comply with the limits for a Class B digital device, pursuant to Part 15 of the FCC Rules. These limits are designed to provide reasonable protection against harmful interference in a residential installation. This equipment generates, uses and can radiate radio frequency energy and, if not installed and used in accordance with the instructions, may cause harmful interference to radio communications. However, there is no guarantee that interference will not occur in a particular installation. If this equipment does cause harmful interference to radio or television reception, which can be determined by turning the equipment off and on, the user is encouraged to try to correct the interference by one or more of the following measures:
– Reorient or relocate the receiving antenna.
– Increase the separation between the equipment and receiver.
– Connect the equipment into an outlet on a circuit different from that to which the receiver is connected.
– Consult the dealer or an experienced radio/TV technician for help
This transmitter must not be co-located or operated in conjunction with any other antenna or transmitter.

For Canada

CAN ICES-3 (B)

This device contains licence-exempt transmitter(s)/receiver(s) that comply with Innovation, Science and Economic Development Canada's licence-exempt RSS(s). Operation is subject to the following two conditions:
1. This device may not cause interference.
2. This device must accept any interference, including interference that may cause undesired operation of the device.

For U.S.A. and Canada

The available scientific evidence does not show that any health problems are associated with using low power wireless devices. There is no proof, however, that these low power wireless devices are absolutely safe. Low power Wireless devices emit low levels of radio frequency energy (RF) in the microwave range while being used. Whereas high levels of RF can produce health effects (by heating tissue), exposure of low-level RF that does not produce heating effects causes no known adverse health effects. Many studies of low-level RF exposures have not found any biological effects. Some studies have suggested that some biological effects might occur, but such findings have not been confirmed by additional research. HA-S59W has been tested and found to comply with FCC/ISED radiation exposure limits set forth for an uncontrolled environment and meets the FCC radio frequency (RF) Exposure Guidelines and RSS-102 of the ISED radio frequency (RF) Exposure rules.

Français

Pour le Canada

NMB-3 (B)

L'émetteur/récepteur exempt de licence contenu dans le présent appareil est conforme aux CNR d'Innovation, Sciences et Développement économique Canada applicables aux appareils radio exempts de licence. L'exploitation est autorisée aux deux conditions suivantes :
1. L'appareil ne doit pas produire de brouillage;
2. L'appareil doit accepter tout brouillage radioélectrique subi, même si le brouillage est susceptible d'en compromettre le fonctionnement.

Pour les États-Unis et le Canada

Les connaissances scientifiques dont nous disposons n'ont mis en évidence aucun problème de santé associé à l'usage des appareils sans fil à faible puissance. Nous ne sommes cependant pas en mesure de prouver que ces appareils sans fil à faible puissance sont entièrement sans danger. Les appareils sans fil à faible puissance émettent une énergie fréquence radioélectrique (RF) très faible dans le spectre des micro-ondes lorsqu'ils sont utilisés. Alors qu'une dose élevée de RF peut avoir des effets sur la santé (en chauffant les tissus), l'exposition à de faibles RF qui ne produisent pas de chaleur n'a pas de mauvais effets connus sur la santé. De nombreuses études ont été menées sur les expositions aux RF faibles et n'ont découvert aucun effet biologique. Certaines études ont suggéré qu'il pouvait y avoir certains effets biologiques, mais ces résultats n'ont pas été confirmés par des recherches supplémentaires. HA-S59W a été testé et jugé conforme aux limites d'exposition aux rayonnements énoncées pour un environnement non contrôlé et respecte les règles les radioélectriques (RF) de la FCC lignes directrices d'exposition et d'exposition aux fréquences radioélectriques (RF) CNR-102 de l' ISDE.

English

Hearing Comfort and Well-Being
- Do not play your personal audio at a high volume. Hearing experts advise against continuous extended play.
- If you experience a ringing in your ears, reduce volume or discontinue use.

Traffic Safety
- Do not use while operating a motorized vehicle. It may create a traffic hazard and is illegal in many areas.
- You should use extreme caution or temporarily discontinue use in potentially hazardous situations.
- Do not turn up the volume so high that you cannot hear sound around you.

Français

Confort d'écoute et bien-être
- N'utilisez pas votre appareil audio personnel à un volume trop élevé. Les professionnels de l'audition déconseillent une écoute prolongée.
- Si vous entendez des sonorités dans vos oreilles, réduisez le volume ou arrête d'utiliser l'appareil.

Sécurité relative à la circulation
- N'utilisez jamais un casque en conduisant une voiture, une bicyclette. Cela peut être dangereux et est illégal dans beaucoup de régions.
- Vous devez faire très attention ou arrêter temporairement d'utiliser l'appareil dans les situations dangereuses.
- Ne réglez pas le niveau sonore maximum de telle sorte que vous ne pourriez plus entendre ce qui se passe autour de vous.

Español

Confort y salud de su audición
- No reproduzca sonidos con el volumen alto. Los expertos en audición desaconsejan la reproducción continua por períodos prolongados.
- Si escucha un zumbido en sus oídos, reduzca el volumen o deje de utilizarlos.

Seguridad en el tráfico
- No los utilice cuando conduzca un vehículo a motor. Podria provocar un accidente de transito y es ilegal en muchos lugares.
- En situaciones potencialmente peligrosas debe tener suma precaución o dejar de utilizarlos.
- No ponga el volumen tan alto que impida oír lo que ocurre a su alrededor.

How To Use

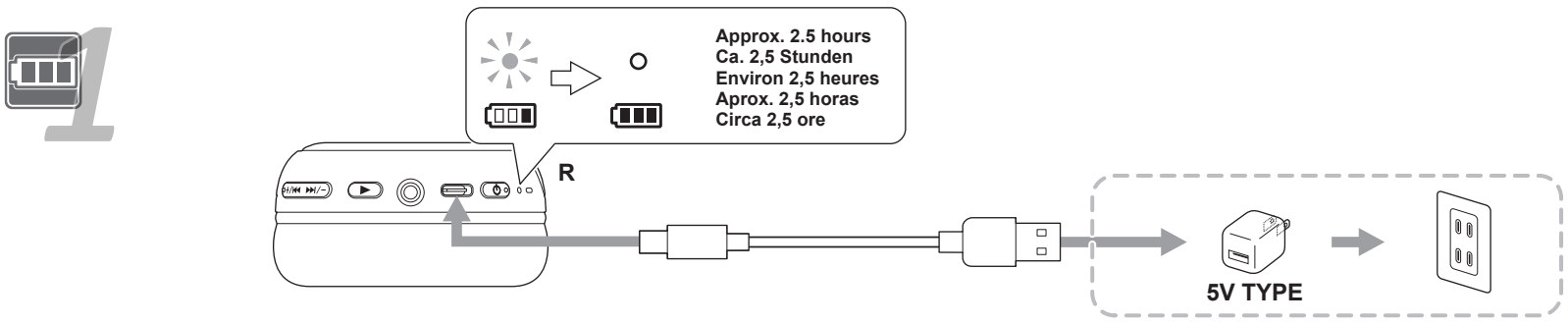

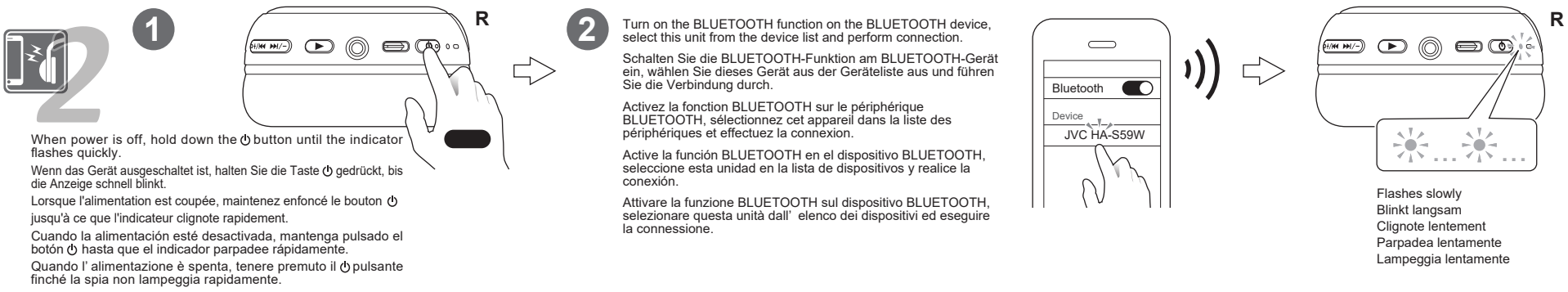

When power is off, hold down the ⏻ button until the indicator flashes quickly.
Wenn das Gerät ausgeschaltet ist, halten Sie die Taste ⏻ gedrückt, bis die Anzeige schnell blinkt.
Lorsque l'alimentation est coupée, maintenez enfoncé le bouton ⏻ jusqu'à ce que l'indicateur clignote rapidement.
Cuando la alimentación esté desactivada, mantenga pulsado el botón ⏻ hasta que el indicador parpadee rápidamente.
Quando l' alimentazione è spenta, tenere premuto il ⏻ pulsante finché la spia non lampeggia rapidamente.

Turn on the BLUETOOTH function on the BLUETOOTH device, select this unit from the device list and perform connection.
Schalten Sie die BLUETOOTH-Funktion am BLUETOOTH-Gerät ein, wählen Sie dieses Gerät aus der Geräteliste aus und führen Sie die Verbindung durch.
Activez la fonction BLUETOOTH sur le périphérique BLUETOOTH, sélectionnez cet appareil dans la liste des périphériques et effectuez la connexion.
Active la función BLUETOOTH en el dispositivo BLUETOOTH, seleccione esta unidad en la lista de dispositivos y realice la conexión.
Attivare la funzione BLUETOOTH sul dispositivo BLUETOOTH, selezionare questa unità dall' elenco dei dispositivi ed eseguire la connessione.

Flashes slowly
Blinkt langsam
Clignote lentement
Parpadea lentamente
Lampeggia lentamente

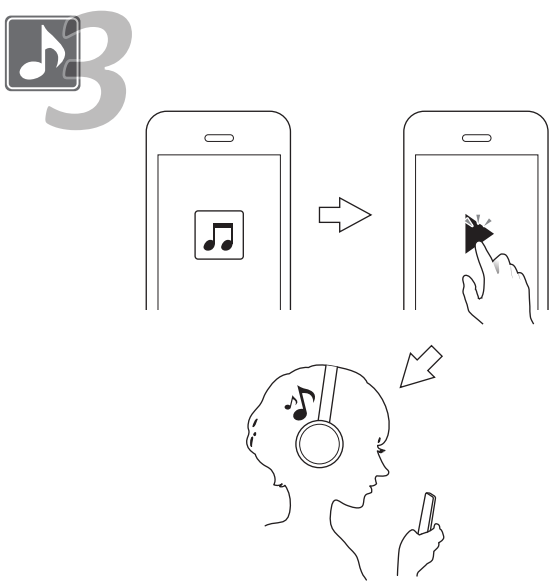

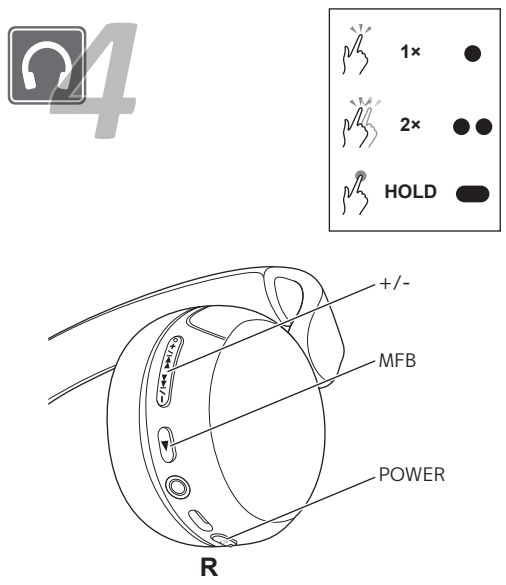

Audio operation

	Button operation	
▶/II	MFB	●
LOW LATENCY MODE	MFB	●●
VOICE ASSISTANT	MFB	●●●
SOUND MODE (FLAT/BASS/CLEAR/ DYNAMIC/VOCAL)	MFB	▬ (1s)
🔊+	+	●
🔊−	-	●
⏭	+	▬ (1s)
⏮	-	▬ (1s)
POWER OFF ⏻	POWER	▬ (3s)

Phone operation

	Button operation	
📞	MFB	●
CALL SWITCHING	MFB	●●●
📞 / 🎧	MFB	▬ (1s)
🔊+	+	●
🔊−	-	●

https://manual3.jvckenwood.com/accessory/headphones/global/

For detailed operations, troubleshooting and information on the European Guarantee, please refer to the user manual.
Eine ausführliche Beschreibung der Bedienungsvorgänge, Fehlersuche und Informationen über die europäische Garantie finden Sie in der Bedienungsanleitung.
Pour les opérations détaillées, le dépannage et les informations sur la Garantie européenne, veuillez vous reporter au manuel de l'utilisateur.
Para las operaciones detalladas, la resolución de problemas y la información sobre la Garantía europea, consulte el manual del usuario.
Per operazioni dettagliate, risoluzione dei problemi e informazioni sulla Garanzia Europea, fare riferimento al manuale utente.
Voor gedetailleerde bewerkingen, het oplossen van problemen en informatie over de Europese garantie wordt verwezen naar de gebruikershandleiding.
Para obter operações detalhadas, resolução de problemas e obter informações sobre a Garantia Europeia, consulte o manual do utilizador.
Mer detaljer om funktioner, felsökning och information om den europeiska garantin finns i användarhandboken.
Aby uzyskać szczegółowy opis obsługi, rozwiązywania problemów oraz informacje na temat gwarancji europejskiej, skorzystaj z instrukcji obsługi.
Podrobnosti o postupech, řešení problémů a informace o evropské záruce naleznete v uživatelské příručce.
Podrobné informácie o postupe, riešení problémov a informácie o európskej záruke nájdete v používateľskej príručke.
A műveletek részletes leírását, a hibaelhárítást és az európai garanciát illető részletekért tájékozódjon a használati útmutatóból.
For detaljerede funktioner, fejlfinding og information om Den Europæiske Garantifond, se brugervejledningen.
Για λεπτομερείς λειτουργίες, αντιμετώπιση προβλημάτων και πληροφορίες σχετικά με την Ευρωπαϊκή Εγγύηση, ανατρέξτε στο εγχειρίδιο χρήστη.
Üksikasjalise kasutamise, tõrkeotsingu ja Euroopa garantii teabe kohta vt kasutusjuhendist.
Tarkat toimintoja, vianetsintää ja eurooppalaista takuuta koskevat tiedot löytyvät käyttöoppaasta.
За подробни операции, отстраняване на неизправности и информация за Европейската гаранция, моля направете справка с ръководството на потребителя.
Išsamus naudojimo veiksmų aprašymas, informacija apie trikčių šalinimą ir Europos garantiją pateikta naudotojo vadove.
Detalizētu darbību aprakstu, informāciju par traucējummeklēšanu un Eiropas garantiju lūdzam skatīt lietotāja rokasgrāmatā.
Għal tħaddim iddettaljat, l-individwazzjoni u s-soluzzjoni tal-problemi u l-informazzjoni dwar il-Garanzija Ewropea, jekk joġħġbok irreferi għall-manwal tal-utent.
Pentru detalii privind operarea, depanare și informații privind Garanția Europeană, consultați manualul de utilizare.
Za podrobnosti o postopkih, odpravljanju težav in informacijah o evropski garanciji, glejte navodila za uporabo.
Za detaljne operacije, rješavanje problema i informacije o Europskom jamstvu, molimo pogledajte korisnički priručnik.

- The Bluetooth® word mark and logos are registered trademarks owned by Bluetooth SIG, Inc. and any use of such marks by JVCKENWOOD Corporation is under license. Other trademarks and trade names are those of their respective owners.
- Die Wortmarke Bluetooth® und die Logos sind eingetragene Warenzeichen der Bluetooth SIG, Inc., und jegliche Verwendung solcher Marken durch die JVCKENWOOD Corporation geschieht unter Lizenz. Andere Warenzeichen und Handelsnamen sind Eigentum ihrer jeweiligen Besitzer und werden von uns anerkannt.
- La marque du mot et les logos Bluetooth® sont des marques déposées de Bluetooth SIG, Inc. et toute utilisation de ces marques par JVCKENWOOD Corporation est faite sous licence. Les autres marques et noms de commerce sont la propriété de leur propriétaire respectif.
- La marca de palabra Bluetooth® y sus logotipos son marcas comerciales registradas de Bluetooth SIG, Inc., y cualquier uso de los mismos por JVCKENWOOD Corporation se realiza bajo licencia. Otras marcas comerciales y nombres comerciales pertenecen a sus respectivos propietarios.
- I loghi grafici e il logo testuale Bluetooth® sono marchi depositati di Bluetooth SIG, Inc., che ne ha concesso l' uso in licenza a JVCKENWOOD Corporation. Altri marchi e nomi di fabbrica appartengono ai rispettivi titolari.
- Het woord Bluetooth® en de bijbehorende markeringen en logo' s zijn geregistreerde handelsmerken en eigendom van Bluetooth SIG, Inc. en JVCKENWOOD Corporation gebruikt deze onder licentie. Andere handelsmerken en namen zijn eigendom van de overeenkomende eigenaar.
- Ordmärket och logotyperna för Bluetooth® är registrerade varumärken tillhöriga Bluetooth SIG, Inc. och varje användning av dessa märken av JVCKENWOOD Corporation sker på licens. Andra varumärken och varunamn tillhör respektive ägare.
- Znak słowny i logo Bluetooth® są zastrzeżonymi znakami towarowymi będącymi własnością Bluetooth SIG, Inc., a wszelkie użycie tych znaków przez JVCKENWOOD Corporation jest licencjonowane. Inne znaki i nazwy handlowe są własnością ich odpowiednich właścicieli.

Application
Anwendung
Application
Aplicación
Applicazione

JVC

JVC Headphones