trovaprezzi.it

Questo manuale d'istruzione è fornito da trovaprezzi.it. Scopri tutte le offerte per Majestic TS-80R BT o cerca il tuo prodotto tra le migliori offerte di Diffusori Audio

MAJESTIC

TS 80R BT/USB/AX - PARTY SPEAKER – 120W

Manuale D'istruzioni

ALTOPARLANTE BLUETOOTH PORTATILE
BATTERIA RICARICABILE
DOPPIO INGRESSO USB
DISCO LIGHT

Importato da:
New Majestic S.p.A.
Via Rossi Martini, 41
26013 Crema (CR)- Italy
www.newmajestic.com
MADE IN CHINA

Si raccomanda di leggere attentamente il seguente manuale d'istruzioni e di conservarlo per un eventuale utilizzo futuro.
⚠ L'apparecchio deve essere completamente carico prima dell'uso

Informazioni di Sicurezza e Avvertenze

ATTENZIONE

Il triangolo equilatero con al suo interno una freccia intende allertare l'utente della presenza di "voltaggio pericoloso" non isolato tra le fessure del prodotto e che potrebbe essere di una grandezza tale da provocare un rischio di corto circuito.

ATTENZIONE: AL FINE DI RIDURRE IL RISCHIO DI CORTO CIRCUITO NON RIMUOVERE ALCUN COPERCHIO DALL'APPARECCHIO. NON SI SEGNALA LA PRESENZA DI PARTI UTILIZZABILI ALL'INTERNO DELL'APPARECCHIO STESSO. RIVOLGERSI SOLO AL PERSONALE DI SERVIZIO QUALIFICATO.

il triangolo equilatero con al suo interno un punto esclamativo intende allertare l'utente della presenza di importanti istruzioni operative e di manutenzione che accompagnano l'apparecchio.

LEGGERE LE ISTRUZIONI PRIMA DELL'USO

Attenersi sempre alle istruzioni durante l'utilizzo di questo altoparlante Bluetooth.

ISTRUZIONI DI SICUREZZA

1) Leggere il seguente manuale d'istruzioni prima di utilizzare l'apparecchio.
2) Conservare il seguente manuale d'istruzioni per un eventuale utilizzo futuro.
3) L'apparecchio non deve essere esposto alla pioggia o posizionato vicino a oggetti contenenti liquido, come vasi, bicchieri o altro.
4) Nessuna sorgente di fiamma nuda, come una candela, deve essere posizionata sull'appparecchio.
5) Tenere lontano dalla portata dei bambini.
6) Non impedire la corretta ventilazione dell'apparecchio coprendone le fessure.
7) Accertarsi che l'apparecchio sia collegato ad una presa di corrente con alimentazione AC 100-240V 60/50Hz. Un uso di un voltaggio più elevato potrebbe provocare il malfunzionamento dell'apparecchio oppure provocare un corto circuito. Spegnere sempre l'apparecchio prima di estrarre il cavo alimentazione al fine di accertarsi che l'apparecchio sia completamente spento.
8) Non inserire/disinserire il cavo alimentazione dalla presa di corrente domestica con le mani bagnate.
9) Se il cavo alimentazione non entra nell'apposita uscita, non forzare in alcun modo la spina nella presa.
10) Posizionare l'apparecchio in un luogo ben ventilato. Posizionarlo su una superficie piana, dura e stabile. Non esporre l'apparecchio a temperature che superano i 35°C. Consentire uno spazio di circa 30 cm tra la parte posteriore e quella superiore

dell'apparecchio e circa 5 cm per ogni lato.

11) Premere i tasti sempre in modo leggero. Se li si preme troppo l'apparecchio si potrebbe danneggiare.
12) Smaltire le batterie in maniera responsabile.
13) Accertarsi che l'apparecchio non sia collegato alla presa di corrente domestica prima di spostarlo.
14) Scollegare il cavo alimentazione durante il temporale oppure se non viene utilizzato per lungo tempo.
15) Questo apparecchio non contiene parti utilizzabili al suo interno. Non tentare di riparare l'apparecchio da soli. Non si segnala la presenza di parti utilizzabili al suo interno. Rivolgersi esclusivamente al personale di servizio qualificato per qualsiasi richiesta di riparazione.
16) Non montare l'apparecchio a muro.
17) Non posizionare l'apparecchio vicino a TV, altoparlanti o ad altri oggetti che generano forti campi magnetici.
18) Non lasciare l'apparecchio incustodito quando non viene utilizzato.

Guida all’utilizzo

Vista Superiore

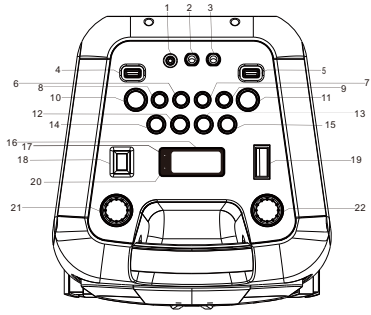

1. Ingresso AUX IN da 3.5mm
2. Ingresso MIC 1 jack 6.3mm
3. Ingresso MIC 2 jack 6.3mm
4. Ingresso USB 1
5. Ingresso USB 2
6.TASTO 10/FOLD.+
7.TASTO Accensione/Spegnimento Luci LED
8. TASTO 10/FOLD.-
9. TASTO ECO
10.TASTO EQ
11. TASTO FUNZIONI/ ⏻
12. TASTO ⏮
13. TASTO ⏭
14. TASTO P-MODE
15. TASTO ⏯/PAIR
16. DISPLAY LCD
17. INDICATORE ABBINAMENTO BLUETOOTH
18. TASTO SUPER BASS
19. TASTO ACCENSIONE/SPEGNIMENTO
20. INDICATORE LED DI CARICA
21. COMANDO VOL. MIC.
22. COMANDO VOLUME

Fronte e Retro

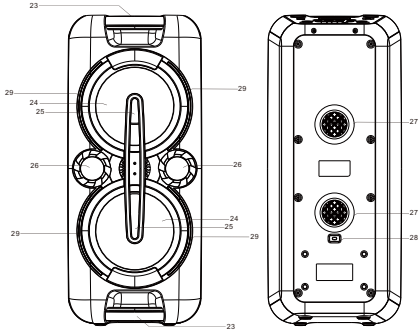

23.IMPUGNATURA
24. WOOFER 6,5”
25. LUCI DIFFUSORI
26. TWEETERS 2”
27. FORI DI VENTILAZIONE
28. PRESA AC
29. LUCI DISCO LED

INTRODUZIONE

ALIMENTAZIONE

Questo apparecchio funziona con batteria ricaricabile (la capacità della batteria è di 4000mAh). Caricare completamente l'apparecchio (per circa 6-8 ore) prima di utilizzarlo per la prima volta. Il tempo di riproduzione è di circa 4/5 ore a volume medio dopo la ricarica completa. Collegare il cavo di alimentazione AC per dare inizio alla ricarica della batteria.
LED ROSSO fisso: Batteria in carica
LED VERDE: Operazione di ricarica terminata, la batteria è carica.
LED ROSSO lampeggiante: Batteria scarica.
Avvertenza: non sostituire la batteria, solo personale altamente qualificato può eseguire questa operazione.

ISTRUZIONI OPERATIVE

FUNZIONI BASE

ACCENSIONE/SPEGNIMENTO

Premere il tasto ON/OFF per accendere/spegnere l'apparecchio.

NOTA: In modalità USB/BT/AUX , se l'apparecchio non è in attivo per almeno 15 minuti, si posizionerà automaticamente in modalità Standby. Premere ancora il tasto Funzioni/ ⏻ per accendere di nuovo l'apparecchio.

L'assenza di volume potrebbe essere riconosciuta come "nessun segnale audio", ciò potrebbe anche originare un passaggio automatico alla modalità standby. Se dovesse accadere, aumentare l'impostazione del volume della sorgente audio per riprendere la normale riproduzione.

IMPOSTAZIONE FUNZIONI

Per cambiare la modalità funzionamento, premere il tasto **FUNCTION/** ⏻ ripetutamente per scegliere la funzione desiderata tra USB1/USB2/BLUETOOTH/AUX.

REGOLAZIONE VOLUME

1. Ruotare la manopola **VOLUME** per aumentare o diminuire il volume.
2. Ruotare la manopola **MIC VOL.** per aumentare o diminuire il volume del microfono.

SUPER BASS

Premere il tasto **SUPER BASS** per aumentare l'effetto dei toni bassi.

FUNZIONE EQUALIZZATORE (EQ)

Questa apparecchio ha un sistema di pre-equalizzazione audio integrato, premere più volte il tasto EQ per selezionare una delle 5 impostazioni audio disponibili (FLAT, CLASSIC, ROCK (default), POP e JAZZ).

ECO (solo per microfono)

Premere il tasto **ECHO** per attivare o disattivare l'effetto eco sul microfono.

DISCO LIGHT

L'apparecchio è dotato di 5 effetti luce DISCO LIGHT sui diffusori. Premere il tasto **LIGHT** per scegliere tra le modalità:
L-1: Luce LED Blu accesa costantemente
L-2: Luce LED Blu lampeggiante.
L-3: Luce LED Rossa accesa costantemente
L-4:Luce LED Rossa lampeggiante
L-5 Luce LED 7 colori lampeggianti (rosso, blu, verde, viola, azzurro, giallo, bianco)
Premere di nuovo per spegnere.

Inoltre l'apparecchio è dotato di 3 effetti luce DISCO LIGHT intorno agli altoparlanti. Tenere premuto il tasto **LIGHT** (si attiverà la retroilluminazione tasti funzione) per scegliere tra le modalità:
E-1: Luce LED Blu accesa costantemente
E-2: Luce LED Rossa, accesa costantemente.
E-3: Luce LED Blu e Rossa che lampeggiano alternativamente.
Premere e tenere premuto di nuovo per spegnere questa funzione. (si disattiverà la retroilluminazione tasti funzione)

FUNZIONI USB

Questo apparecchio è dotato di due porte ingresso USB per la riproduzione musicale.

1. Premere il tasto **FUNCTION/** ⏻ per selezionare la modalità "USB1" oppure "USB2".
2. Inserire un dispositivo USB nella porta ingresso USB posizionata nella parte superiore dell'apparecchio. La riproduzione si avvierà automaticamente partendo dalla Taccia 1.
3. Per arrestare momentaneamente la riproduzione, premere il tasto **PLAY/PAUSE/PAIR**.
4. Per riprendere la riproduzione, premere di nuovo il tasto **PLAY/PAUSE/PAIR.**
5. Durante la riproduzione premere i tasti ⏭ or ⏮ per riprodurre la traccia successiva/precedente, premere e tenere premuto per l'avanzamento/ritorno veloce della traccia.
6. Premere e tenere premuto i tasti **10/ FOLD.+** or **10/ FOLD.-** per circa 3 secondi per selezionare la cartella successiva/precedente(se il dispositivo USB contiene più di una cartella), premere brevemente per saltare 10 brani precedenti/successivi

Importante: L'uso di prolunghe USB non è raccomandato. Non scollegare il dispositivo USB dall'apparecchio durante la riproduzione.

RIPETIZIONE DELLA RIPRODUZIONE

E' possibile riprodurre una traccia oppure tutte le tracce ripetutamente.

Ripetizione traccia singola

1. Premere il tasto **P-MODE** durante la riproduzione, il display mostrerà show "↻" e la traccia corrente verrà riprodotta in continuazione.
2. Per cancellare la ripetizione della riproduzione, premere il tasto **P-MODE** sull'apparecchio, fino a quando "↻" scomparirà dal display.

Ripetizione di tutte le tracce

1. Premere il tasto **P-MODE** finoa a quando "⊂⊃" apparirà fisso sul display, tutte le tracce contenute nel dispositivo USB verranno riprodotte in continuazione.

2. Per cancellare la funzione ripetizione, premere il tasto **P-MODE** fino a quando "⊂⊃" scomparirà dal display.

Ripetizione della cartella (solo per dispositivi USB che contengono più di una cartella).

1. Premere il tasto **P-MODE** fino a quando "⊂⊃ **FOLDER**" apparira' fisso sul display, la cartella corrente verrà ripetuta in continuazione.
2. Per cancellare la funzione ripetizione, premere il tasto **P-MODE** fino a quando "⊂⊃ **FOLDER"** scomparirà dal display.

RANDOM

Premere il tasto **P-MODE** sull'apparecchio fino a quando "**RAND**" apparirà fisso sul display, la riproduzione casuale dei brani inizierà automaticamente partendo dalla traccia successiva. Premere ancora il tasto **P-MODE** fino a quando "**RAND**" scomparirà dal display.

Nota: - Il lettore potrebbe non supportare alcuni dispositivi USB (MAX 32Gb), questo è dovuto all'incompatibilità di alcuni processori.

FUNZIONE BLUETOOTH

1. Premere il tasto **FUNCTION/** ⏻ e selezionare la funzione BLUETOOTH, sul display LCD apparirà "**BT**" e il LED PAIR inizierà a lampeggiare, il sistema entrerà automaticamente in ricerca Bluetooth.
2. Attivare la funzionalità Bluetooth sul dispositivo esterno da abbinare.
3. Avviare la ricerca dei dispositivi. Al termine selezionare il dispositivo "TS80BT USB/AX".
4. Inserire la password "0000" se richiesto.(se l'abbinamento è avvenuto con successo il LED PAIR smetterà di lampeggiare)
5. Premere il tasto **PLAY** sull' apparecchio per avviare la riproduzione e utilizzare i tasti ⏭ o ⏮ per la selezione dei brani.
6. Tenere premuto il tasto **PLAY/PAUSE/PAIR** per scollegare il dispositivo Bluetooth abbinato.

Nota: La massima distanza per una ricezione ottimale in modalità Bluetooth è di circa 10 metri in spazi aperti.

FUNZIONE AUX-IN

1. Premere il tasto **FUNCTION/** ⏻ sull'apparecchio per selezionare la modalità "AUX".
2. Collegare una sorgente audio esterna nella presa ingresso AUX IN nella parte superiore dell'apparecchio utilizzando un cavo jack audio da 3.5 (cavo audio non incluso).
3. Premere il tasto PLAY sul dispositivo audio esterno per dare avvio alla riproduzione.

JACK MICROFONO

1. Collegare un microfono (non incluso) alle prese MIC JACK da 6.3mm posizionate sul pannello superiore dell' apparecchio.
2. Ruotare la manopola **MIC VOL.** per aumentare o dinimuire il volume del microfono.
3. Premere il tasto **ECHO** per attivare o disattivare l'effetto eco del microfono.

Nota: E' possibile utilizzare due microfoni contemporaneamente

Specifiche Tecniche

GENERALI

Alimentazione:	AC100-240V~50/60Hz
Consumo:	33W
Potenza d'uscita in RMS:	30W X 2
Potenza d'uscita max:	120W
Jack AUX in	3.5mm
Jack Microfono	6.3mm
Temperatura di funzionamento:	5° C - +35° C

Bluetooth

Sistema di comunicazione:	Bluetooth Versione Standard 2.1+EDR
Gamma di Ricezione:	10 metri (distanza in linea d'aria)
Profilo di compatibilità Bluetooth:	(A2DP) Advanced Audio Distribution Profile

ACCESSORI

Manuale d'istruzioni……..x1
Cavo alimentazione AC……x1

Note: le specifiche potrebbero essere soggette a variazione senza preavviso

MAJESTIC

Modello: TS 80R BT/USB/AX

NEW MAJESTIC S.P.A. Via Rossi Martini, 41 26013 CREMA(CR)-Italia
www.newmajestic.com

Alimentazione:
AC 100~240V 50/60 Hz
Consumo: 33W
DC: 12V⎓4.0Ah
USB1/USB2: 5V⎓200mA
MADE IN CHINA

Logo RAEE (Rifiuti di apparecchiature elettriche ed elettroniche)

Smaltimento batterie

Classe II, doppio isolamento

INFORMAZIONE AGLI UTENTI DI APPARECCHIATURE DOMESTICHE

Ai sensi dell'art. 25 Comma 1 del Decreto Legislativo 14 Marzo 2014, n. 49 "Attuazione delle Direttive 2011/65/UE e 2012/19/UE relative alla riduzione dell'uso di sostanze pericolose nelle apparecchiature elettriche ed elettroniche, nonché allo smaltimento dei rifiuti".

Il simbolo del cassonetto barrato riportato sull'apparecchiatura o sulla sua confezione indica che il prodotto alla fine della propria vita utile deve essere raccolto separatamente dagli altri rifiuti. L'utente dovrà, pertanto, conferire l'apparecchiatura giunta a fine vita agli idonei centri di raccolta differenziata dei rifiuti elettronici ed elettrotecnici, oppure riconsegnarla al rivenditore al momento dell'acquisto di una nuova apparecchiatura di tipo equivalente, in ragione di uno a uno.

L'adeguata raccolta differenziata per l'avvio successivo dell'apparecchiatura dismessa al riciclaggio, al trattamento e allo smaltimento ambientalmente compatibile contribuisce ad evitare possibili effetti negativi sull'ambiente e sulla salute e favorisce il reimpiego e/o riciclo dei materiali di cui è composta l'apparecchiatura.

Lo smaltimento abusivo del prodotto da parte dell'utente comporta l'applicazione delle sanzioni di cui alla corrente normativa di legge.
Eventuali pile o batterie ricaricabili contenute nel dispositivo devono essere smaltite separatamente negli appositi raccoglitori preposti alla raccolta delle pile esaurite.

Smaltimento batterie
Lo smaltimento delle batterie consumate deve avvenire presso gli appositi centri di raccolta differenziata o in base alle regolamentazioni locali. Batterie conformi alla direttiva 2013/56/EC.

CONDIZIONI GENERALI DI GARANZIA PER I PRODOTTI DELLA

New MAJESTIC S.p.A.

Gentile Cliente, La ringraziamo per il Suo acquisto e Le ricordiamo che il prodotto risponde alle normative vigenti in fatto di costruzione e di sicurezza.

Nel caso si dovessero riscontrare anomalie o difetti del prodotto, la New Majestic S.p.A. offre una Garanzia convenzionale soggetta alle condizioni qui riportate (precisando che la Garanzia convenzionale lascia impregiudicati i diritti del consumatore di cui al D.Lgs. n.206 del 06/09/2005). Per Garanzia si intende esclusivamente la riparazione o la sostituzione gratuita dei singoli componenti o dell'intero bene riconosciuti difettosi nella fabbricazione.

Il periodo di Garanzia non verrà rinnovato o prolungato a seguito di successiva rivendita, riparazione o sostituzione del prodotto stesso.

Le parti riparate, sostituite o il cambio totale del prodotto saranno garantiti per un periodo di **60 giorni** a partire dalla data della riparazione o della sostituzione e naturalmente per la restante durata della Garanzia stessa.

La Garanzia ha validità a partire dalla data comprovata da un documento fiscale valido (scontrino fiscale oppure fattura d'acquisto) per un periodo di **24 mesi** in caso di acquisto con scontrino fiscale e **12 mesi** in caso di acquisto con fattura fiscale (partita iva).

Ci sono dei beni che per le loro normali caratteristiche sono deperibili nel tempo oppure soggetti a consumo e usura derivanti dall'utilizzo, pertanto, per gli accessori inclusi nella confezione di vendita la Garanzia ha validità di **12 mesi**.

Un accumulatore ricaricabile si ritiene difettoso e sostituibile in Garanzia **12 mesi** solo quando risulta interrotto, ossia non eroga più energia e la tensione ai suoi capi è di Zero Volt. Nel caso in cui la capacità di erogare energia risultasse ridotta rispetto al prodotto nuovo (trattasi di consumo/usura) il periodo di Garanzia sarà di **6 mesi**.

Non sono coperti da Garanzia:

- Il deterioramento dovuto ad usura delle parti estetiche e di tutte le componenti che dovessero risultare difettose a causa di negligenza o trascuratezza nell'uso, di errata manutenzione ovvero di circostanze che non possano ricondursi a difetti di fabbricazione dell'apparecchio.
- I manuali d'uso, i software di terzi, le configurazioni, le applicazioni o i dati scaricati dal cliente.
- I difetti causati da un uso improprio del prodotto (cadute, pressioni, deformazioni o uso di oggetti appuntiti).
- Apertura, modifica o riparazione del prodotto da parte di soggetti diversi dal Centro Assistenza Autorizzato.
- I numeri di serie, la data di produzione , il codice a barre o il codice IMEI * che risultano essere cancellati, alterati o illeggibili.

Per interventi in Garanzia si prega di rivolgersi presso uno dei Centri Assistenza Autorizzati della New Majestic S.p.A., la cui lista completa è consultabile sul sito www.newmajestic.com, oppure presso il punto vendita dove è stato acquistato il prodotto, consegnando il tagliando di Garanzia debitamente compilato ed allegando lo scontrino fiscale relativo l'acquisto.

ATTENZIONE:

È opportuno conservare integri sia l'imballo che tutti gli accessori in esso contenuti, poiché in caso di invio al laboratorio tecnico è meglio utilizzare la confezione originale con tutti i suoi accessori.

New Majestic S.p.A.

* IL CODICE IMEI E' PER SMARTPHONE, TELEFONI & TABLET 3G/4G

DICHIARAZIONE DI CONFORMITA' UE

La sottoscritta Società: **NEW MAJESTIC S.P.A.**
Via Rossi Martini 41
26013 CREMA (CR)

dichiara sotto la propria responsabilità che il prodotto:

TIPO: SISTEMA AUDIO MULTIMEDIALE BLUETOOTH

MARCA: MAJESTIC

MODELLO: TS 80R BT/USB/AX

è costruito in conformità alle seguenti normative:

EN 55032:2015 + AC:2016, Class B
EN 61000-3-2:2014
EN 61000-3-3:2013
EN 55035:2017
Draft EN 301 489-1 V2.2.0 (2017-03)
Draft EN 301 489-17 V3.2.0 (2017-03)
EN 300 328 V2.1.1 (2016-11)
EN 62479:2010
EN 50564: 2011
EN 60065:2014

e soddisfa i requisiti essenziali richiesti dalla direttiva 2014/53/EU, dalla direttiva 2014/35/EU, dalla direttiva 2011/65/EU, dalla direttiva 2009/125/EC, dalla direttiva 2013/56/EU e dal Regolamento Reach (EC) 1907/2006.

Crema, il 22/02/2019

NEW MAJESTIC S.p.A.
Dean Lacchinelli – Presidente

DATA PRODUZIONE: MARZO 2019

19

MAJESTIC

TS 80R BT/USB/AX – PARTY SPEAKER– 120W

User Manual

PORTABLE BLUETOOTH SPEAKER
RECHARGEABLE BATTERY – DUAL USB INPUT
DISCO LIGHT

Imported by:
New Majestic S.p.A.
Via Rossi Martini, 41
26013 Crema (CR)- Italy
www.newmajestic.com
MADE IN CHINA

Read this booklet thoroughly before using and save it for future reference

⚠ Unit must be fully charged before use

Safety information and Warnings

CAUTION:

The lightning flash with arrowhead symbol, within an equilateral triangle is intended to alert the user to the presence of insulated 'dangerous voltage' within the product's enclosure that may be of sufficient magnitude to constitute a risk of electric shock to persons.

WARNING: TO REDUCE THE RISK OF ELECTRIC SHOCK DO NOT REMOVE COVER (OR BACK), NO USER SERVICEABLE PARTS INSIDE REFER SERVICING TO QUALIFIED SERVICE PERSONNEL

The exclamation point within an equilateral triangle is intended to alert the user to the presence of important operating and maintenance (servicing) instructions in the literature accompanying the appliance.

READ ALL INSTRUCTIONS BEFORE USE

Always follow basic safety precautions when using this Bluetooth speaker system.

SAFETY INSTRUCTIONS

1) Read this Instruction Manual before you attempt to connect or operate the appliance.
2) Keep these instructions in good condition. Heed all warnings. Follow all instructions.
3) The apparatus shall not be exposed to dripping or splashing and no objects filled with liquids, such as vases, shall be placed on the product.
4) No naked flame sources, such as candles, should be placed on the product.
5) Children should be supervised to ensure that they do not play with the appliance.
6) Ventilation should not be impeded by covering the ventilation openings.
7) Ensure that the unit is plugged into an AC 100-240V 60/50Hz power outlet. Using higher voltage may cause the unit to malfunction or even fire catching. Turn off the unit before unplugging it from power source to completely switch it off.
8) Do not plug/ unplug the power plug into/from an electrical outlet with wet hands.
9) If the power plug does not fit into your outlet, do not force the plug into an electrical socket.
10) Place the unit where there is good ventilation. Place the system on a flat, hard and stable surface. Do not expose to temperatures above 35°C. Allow at least 30 cm clearance from the rear and the top of the unit and 5 cm from each side.
11) Press the buttons of the unit gently. Pressing them too hard can damage the unit.
12) Dispose of used batteries in an environmental-responsible manner.
13) Always ensure that the product is unplugged from the electrical outlet before moving or cleaning. Clean it with dry cloth only.
14) Unplug the product during lightning, storms or when it will not be used for long periods of

time.

15) This product has no user-serviceable parts. Do not attempt to repair this product yourself. Only qualified service personnel should perform servicing. Take the product to the electronics repair shop of your choice for inspection and repair.
16) Don’t mount this product on a wall or ceiling.
17) Do not place the unit near TVs, speakers and other objects that generate strong magnetic fields.
18) Do not leave the unit unattended when it is in use.

Guide to the Appliance

Top View

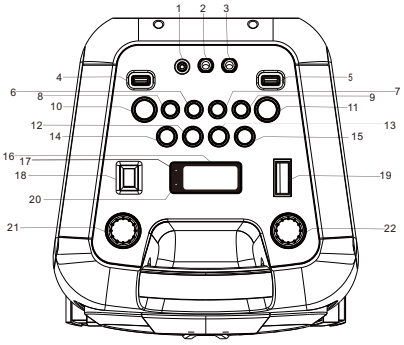

1. 3.5mm AUX IN JACK
2. 6.3mm MIC JACK 1
3. 6.3mm MIC JACK 2
4. USB PORT 1
5. USB PORT 2
6.10/FOLD.+ BUTTON
7. LIGHT BUTTON (ON/OFF)
8. 10/FOLD.- BUTTON
9. ECHO BUTTON
10. EQ BUTTON
11. FUNCTION/ ⏻BUTTON
12. ⏮ BUTTON
13. ⏭ BUTTON
14. P-MODE BUTTON
15. ⏯/PAIR BUTTON
16. LCD DISPLAY
17. PAIR INDICATOR
18. SUPER BASS BUTTON
19. POWER ON/OFF BUTTON
20. CHARGE INDICATOR
21. MIC VOL. CONTROL
22. VOLUME CONTROL

Front and Back view

23. HANDLE
24. 6.5” WOOFER
25. DISCO LED LIGHT
26. 2” TWEETERS
27. VENTILATION HOLES
28. AC SOCKET
29. DECORATION LEDS

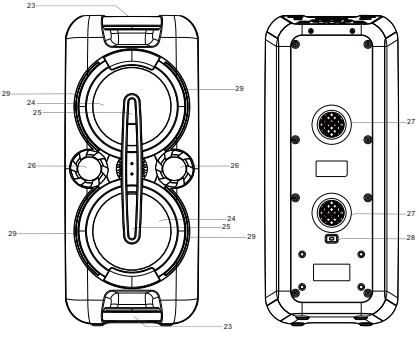

Getting Started

POWER SOURCE

This unit works with rechargeable battery (the battery capacity 4000mAh). Fully charge the unit (around 6/8 hours) before using the product for the first time. The playback time has about 4/5 hours after full charging and at medium volume. Plugging the AC Power cord while the battery pack is attached initiates the charging of this battery, the charge LED indicator lights red during charging, when the battery is fully charged the indicator will turn to green. When the unit is with low battery, the LED indicator will flash in red.
Warning: Do not change the battery, only high-qualified personnel can perform this operation.

OPERATION INSTRUCTIONS

BASIC FUNCTIONS

TURNING THE UNIT ON/OFF

Press the power ON/OFF button to switch the unit on/off.

NOTE: In USB/BT/AUX mode, when the unit is not providing the main function for around 15 minutes, the unit will automatically switch into standby mode. Press the Function/ ⏻ button again to turn on the unit again.

Please note that low volume setting in the audio source may be recognized as “no audio signal”, this will affect the capability of signal detection from the device and can also originate an automatic switch into standby mode. If this happens please reactive the audio signal transmission or increase the volume setting on the audio source player in order to resume playback.

SETTING THE FUNCTION MODES

To change the function modes, press the **FUNCTION/** ⏻ button repeatedly to choose USB1/USB2/BLUETOOTH/AUX function.

ADJUSTING THE VOLUME

1. Rotate the **VOLUME** knob on the unit to increase or decrease the music volume.
2. Rotate the **MIC VOL.** knob on the unit to increase or decrease the microphone volume.

SUPER BASS

Press the **SUPER BASS** button on unit to increase the bass effect.

EQUALIZER (EQ) FUNCTION

This unit has a built-in equalizer system, Press the **EQ** button on unit to select a setting that best matches the music style: FLAT, CLASSIC, ROCK(default), POP and JAZZ.

MICROPHONE ECHO ADJUSTMENT

Press the **ECHO** button on unit turn on or off the microphone echo effect.

FLASHING LIGHT

There are 5 modes for the DISCO LED lighting. Press the **LIGHT** button to choose the light modes.
L-1: By default mode, blue LED will be on constantly when it is selected.
L-2: Blue LED will be on flashing mode.

L-3: Red LED will be on constantly.
L-4: Red LED will be on flashing mode.
L-5: 7 colors LED will be on flashing mode (red, blue, green, purple, light blue, yellow, white)
Press one more time to turn off.

There are 3 modes for the decoration LED lighting around the speakers. Press and hold the **LIGHT** button to choose the light modes.
E-1: By default mode, blue LED will be on constantly when it is selected.
E-2: Red LED will be on constantly.
E-3: Blue and red LED flashing alternatively.
Press one more time to turn off.

USB OPERATION

This unit provides two USB ports for music playback.

1. Press the **FUNCTION/** ⏻ button on unit to select "USB1" or "USB2" mode.
2. Plug the USB memory stick to the USB port on top of the unit. Playback will start automatically from Track 1.
3. To pause playback, press the **PLAY/PAUSE/PAIR** button on unit.
4. To resume playback, press the **PLAY/PAUSE/PAIR** button again.
5. To select a desired track, press the ⏭ or ⏮ button respectively during playing until the desired track appears on the display. The unit will start play automatically.
6. To select a song which track number exceeds 10, press the **10/ FOLD.+** or **10/FOLD.-** button each time to skip forward/backward 10 tracks, then press the ⏭ or ⏮ button to select desired track.

Important: The use of USB extension cords is not recommended. Don't unplug the USB from the unit when playing.

REPEAT PLAY

You can play one track or all tracks on the USB repeatedly.

To Repeat a Single Track

1.Press **P-MODE** button on unit during play, the display will show " 🔁 " and the current track will be played over an over again.
2.To cancel repeat play, press **P-MODE** button on unit until " 🔁 " disappears from the display.

To repeat all the Tracks

1.Press **P-MODE** button on unit until the "🔁" shows steadily on the display, all tracks on the USB will be played over and over again.
2.To cancel repeat play, press the **P-MODE** button on unit until "🔁" disappears from the display.

To repeat the folder (only for USB which contains more than one folder)

1. Press the **P-MODE** button on unit until "🔁 **FOLDER**" shows steadily on the display, the current folder will be repeated over and over again.
2. To cancel repeat play, press the **P-MODE** button on unit until "🔁 **FOLDER"** disappears from the display.

RANDOM PLAY

Press the **P-MODE** button on unit in play mode till the "**RAND**" shows steadily on the display, the random play will start from next track automatically. Press the **P-MODE** button on unit again until the "**RAND**" disappears from the display to cancel.

NOTE: The player could not be compatible with some USB devices (32GB max). This could be due to incompatibility of some processors.

BLUETOOTH OPERATION

1. Press the **FUNCTION/** ⏻ button on unit to switch to BLUETOOTH function, the LCD will display "**BT**" and the pair indicator will flash at high speed.
2. Turn on the Bluetooth function on the device.
3. Scan the unit "**TS 80BT USB/AX"** and connect.
4. Input the password 0000 if required, the pair indicator keep light up to indicate connection done.
5. Press Play on device to start playback. Press the ⏭ or ⏮ button for the track selection.
6. Press and hold the **PLAY/PAUSE/PAIR** button to disconnect the Bluetooth.

Note: The Bluetooth works best within 10 meters in open air.

AUX-IN OPERATION

1. Press the **FUNCTION/** ⏻ button on unit to select the "AUX" mode.
2. Connect your audio device to the AUX IN jack on the top panel of the unit with a 3.5mm AUX IN cable.(audio cable is not included)
3. Press PLAY button on your external device to start playback.

MIC JACK OPERATION

1. Connect your microphone (not included) to the 6.3mm **MIC JACK** found on the top panel of the unit.
2. Rotate the **MIC VOL.** knob on the unit to increase or decrease the microphone volume.
3. Press the **ECHO** Button to turn on or off the echo effect of the microphone.

NOTE: it is possible to use 2 microphones together at the same time.

Technical Specifications

GENERAL

Power Requirements	AC100-240V~50/60Hz
Power consumption	33W
Power output in RMS	30W X 2
Max output power	120W
AUX in jack	3.5mm
Microphone jack	6.3mm
Work temperature	5° C - +35° C

Bluetooth

Communication system	Bluetooth Standard version 2.1+EDR
Reception Range	10 meter (line-of-sight distance)
Compatible Bluetooth profiles	Advanced Audio Distribution Profile (A2DP)

ACCESSORIES

Instruction Manual……x1
AC Cord……x1

Note: Specifications are subject to change for continuous improvement without prior notice.

MAJESTIC

Modello: TS 80R BT/USB/AX

NEW MAJESTIC S.P.A. Via Rossi Martini, 41 26013 CREMA(CR)-Italia
www.newmajestic.com

Alimentazione:
AC 100~240V 50/60 Hz
Consumo: 33W
DC: 12V⎓4.0Ah
USB1/USB2: 5V⎓200mA
MADE IN CHINA

WEEE Logo (Waste electrical and electronic equipment).

Battery disposal

CLASS II, double isolation

INFORMATION TO USERS OF DOMESTIC EQUIPMENTS

Pursuant to Art. 25, Paragraph 1 of the Legislative Act N. 49 14th March 2014, "Implement of the Directives 2011/65 / EU and 2012/19 / EU concerning the reduction of the use of hazardous substances in electrical and electronic equipment, as well as waste disposal".

The crossed bin symbol on the appliance or on its packaging indicates that the product at the end of its useful life must be collected separately from other waste. The user must, therefore, dispose the equipment at the end of its life to the appropriate electronic and electro technical waste centers, or return it to the retailer at the time of purchase of a new type of equivalent equipment, one by one.

Appropriate separate disposal for the subsequent start-up of the disused equipment for recycling, treatment and compatible environmental disposal helps to avoid possible negative effects on the environment and health and favors the re-use and / or recycling of the materials it is composed the equipment.

The illegal disposal of the product by the user involves the application of the penalties referred to in current laws.

Any rechargeable batteries or rechargeable batteries contained in the device must be disposed separately in the appropriate expired batteries bins.

Battery disposal

Disposal of expired batteries must take place at the appropriate recycling centers or according to local authority. Batteries in compliance with the 2013/56 / EC directive.