Questo manuale d’istruzione è fornito da trovaprezzi.it. Scopri tutte le offerte per NZXT H210i o cerca il tuo prodotto tra le migliori offerte di Case e Alimentatori

NZXT

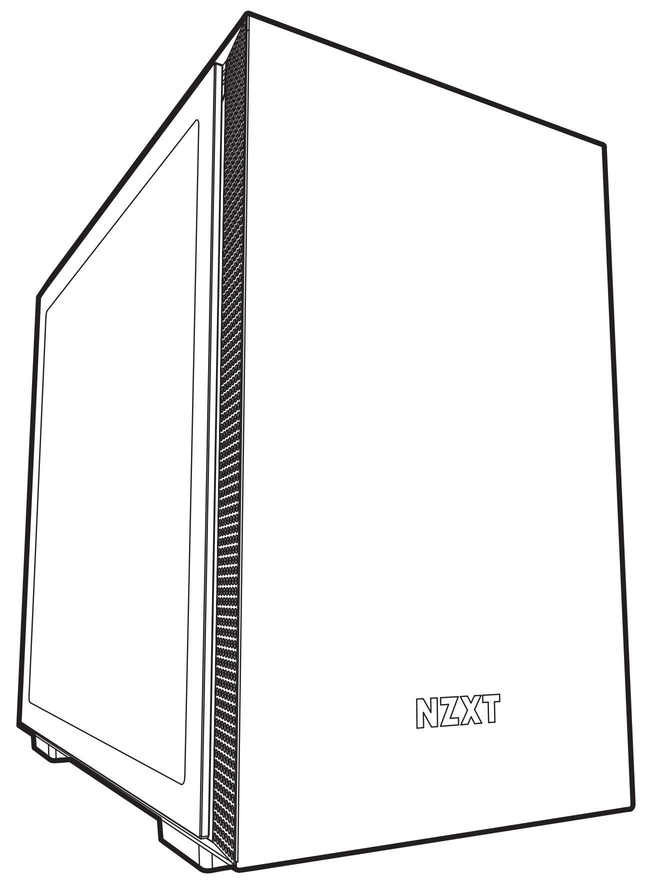

POWERED BY
NZXT CAM

H210 / H210i

MINI-ITX CASE

EXPLODED VIEW

VISTA EXPLOSIONADA
VUE EN ÉCLATÉ
EXPLOSIONSDARSTELLUNG
VEDUTA IN ESPLOSO
VISTA EXPLODIDA
ТРЕХМЕРНОЕ ПРЕДСТАВЛЕНИЕ ДЕТАЛЕЙ
확대도
展開図
部件分解图
部件分解圖

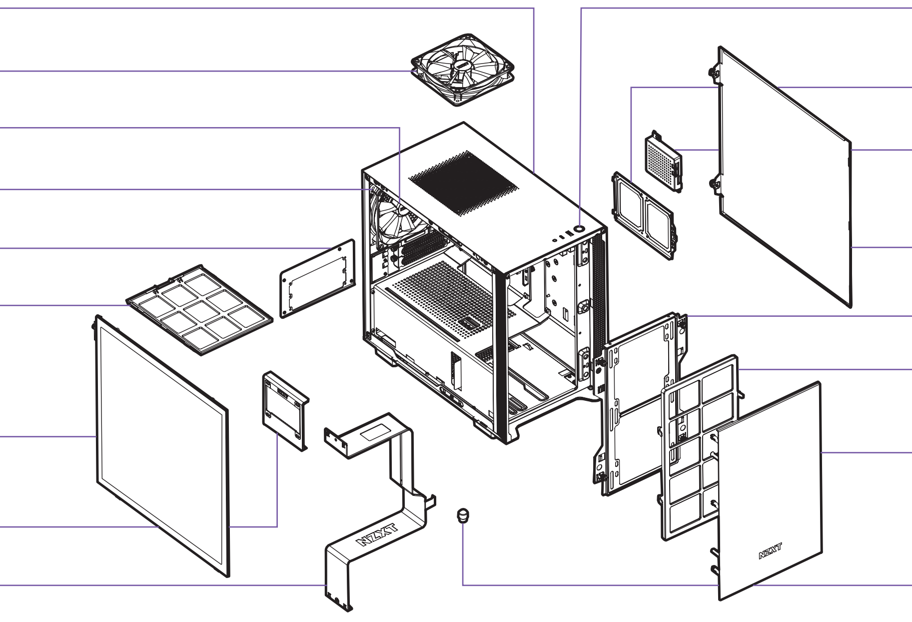

1. Chasis
2. Ventilador de escape superior
3. Tira LED RGB superior (H210i)
4. Ventilador de escape trasero
5. Soporte de la PSU SFX
6. Filtro de polvo de la PSU
7. Panel de vidrio templado lateral izquierdo
8. Bandeja unidad de estado sólido
9. Barra de limpieza
10. E/S frontal
11. Soporte para SSD
12. Dispositivo inteligente V2 (H210i)
13. Panel metálico derecho
14. Soporte del refrigerador frontal
15. Filtro de polvo frontal
16. Bisel frontal
17. Soporte de la GPU

1. Châssis
2. Ventilateur en extraction du haut
3. Bande LED RVB du dessus (H210i)
4. Ventilateur d'échappement arrière
5. Support du bloc d'alimentation SFX
6. Filtre à poussière du bloc d'alimentation
7. Panneau latéral gauche en verre trempé
8. Plateau SSD
9. Barre pour la gestion des câbles
10. E/S avant
11. Support du SSD
12. Smart Device V2 (H210i)
13. Panneau métallique droit
14. Support du dissipateur avant
15. Filtre à poussière avant
16. Cache avant
17. Support du GPU

1. Gehäuse
2. Lüfter für Luftauslass an Oberseite
3. RGB-LED-Streifen an Oberseite (H210i)
4. Lüfter für Luftauslass an Rückseite
5. SFX-Netzteilhalterung
6. Netzteil-Staubfilter
7. Hartglasfenster links
8. SSD-Fach
9. Reinigungsleiste
10. E/A an der Vorderseite
11. SSD-Halterung
12. Smart Device V2 (H210i)
13. Seitliche Abdeckung rechts aus Metall
14. Kühlerhalterung an Vorderseite
15. Staubfilter an Vorderseite
16. Einfassung an Vorderseite
17. GPU-Ständer

1. Chassis
2. Ventola di scarico superiore
3. Striscia LED RGB superiore (H210i)
4. Ventola di scarico posteriore
5. Staffa alimentatore SFX
6. Filtro polvere alimentatore
7. Pannello laterale sinistro in vetro temperato
8. Cassetto SDD
9. Barra di gestione dei cavi
10. I/O anteriore
11. Staffa SSD
12. Dispositivo intelligente V2 (H210i)
13. Pannello destro in metallo
14. Staffa raffreddamento anteriore
15. Filtro polvere anteriore
16. Smussatura anteriore
17. Supporto GPU

1. Chassi
2. Ventoinha de exaustão da parte superior
3. Tira de LED RGB da parte superior (H210i)
4. Ventoinha de exaustão traseira
5. Suporte do PSU SFX
6. Filtro de pó do PSU
7. Vidro temperado do painel lateral esquerdo
8. Tabuleiro de SSD
9. Barra de limpeza
10. E/S frontal
11. Suporte do SSD
12. Dispositivo inteligente V2 (H210i)
13. Painel de metal direito
14. Suporte da ventoinha frontal
15. Filtro de pó frontal
16. Moldura frontal
17. Suporte da GPU

1. Корпус
2. Верхний вытяжной вентилятор
3. Верхняя светодиодная лента RGB (H210i)
4. Задний вытяжной вентилятор
5. Кронштейн блока питания SFX
6. Пылевой фильтр блока питания
7. Левая панель из закаленного стекла
8. Лоток для твердотельных накопителей
9. Панель Clean sweep
10. Разъемы спереди
11. Крепление SSD-накопителя
12. Интеллектуальное устройство V2 (H210i)
13. Правая металлическая панель
14. Кронштейн передней системы охлаждения
15. Передний пылевой фильтр
16. Передняя рамка
17. Подставка для графического процессора

1. 섀시
2. 상단 배기팬
3. 상단 RGB LED 스트립 (H210i)
4. 후면 배기팬
5. SFX PSU 브래킷
6. PSU 먼지 필터
7. 좌측 강화 유리 사이드 패널
8. SSD 트레이
9. 케이블 정리 바
10. 전면 I/O
11. SSD 브래킷
12. 스마트 장치 V2 (H210i)
13. 우측 메탈 패널
14. 전면 쿨러 브래킷
15. 전면 먼지 필터
16. 전면 베젤
17. GPU 스탠드

1. シャーシ
2. トップ排出ファン
3. トップ RGB LED ストリップ (H210i)
4. リア排出ファン
5. SFX PSU ブラケット
6. PSU ダストフィルター
7. 左サイド強化ガラスパネル
8. SSDトレイ
9. クリーン保持具
10. フロント I/O
11. SSD ブラケット
12. スマートデバイス V2 (H210i)
13. 右サイド金属パネル
14. フロントクーラーブラケット
15. フロントダストフィルター
16. フロントベゼル
17. GPU スタンド

1. 机箱
2. 顶部排气扇
3. 顶部 RGB LED 灯带 (H210i)
4. 后排气扇
5. SFX PSU 支架
6. PSU 防尘过滤器
7. 左侧钢化玻璃板
8. SSD 支架
9. 理线档板
10. 前端 I/O
11. SSD 支架
12. 智能设备 V2 (H210i)
13. 右侧金属板
14. 前端冷却器支架
15. 前端灰尘过滤器
16. 前挡板
17. GPU 支架

1. 機殼
2. 頂部排風風扇
3. 頂部 RGB LED 燈條 (H210i)
4. 後方排風風扇
5. SFX 電源供應器架
6. 電源供應器防塵濾網
7. 左側強化玻璃面板
8. SSD 架
9. 理線檔板
10. 前方 I/O
11. SSD 架
12. 智慧裝置 V2 (H210i)
13. 右側金屬面板
14. 前方散熱器架
15. 前方防塵過濾網
16. 前面板
17. GPU 底座

CLEARANCES AND SPECIFICATIONS

MEDIDAS Y ESPECIFICACIONES
DÉGAGEMENTS ET SPÉCIFICATIONS
ABSTÄNDE UND TECHNISCHE DATEN
SPAZI NECESSARI E SPECIFICHE
DIMENSÕES E ESPECIFICAÇÕES
ТЕХНИЧЕСКИЕ ХАРАКТЕРИСТИКИ И ЗАЗОРЫ
간격과 규격
空間と仕様
间距与规格
間距與規格

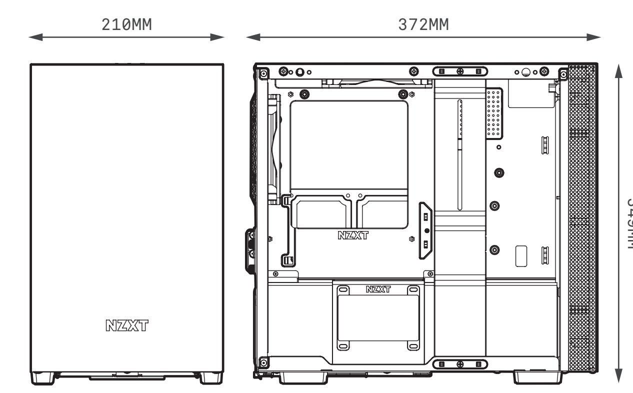

Motherboard Support	Mini-ITX
2.5” SSD Support	3+1
3.5” HDD Support	1
Expansion Slots	2
GPU Clearance	287mm
Cable Management	15.9mm
CPU Cooler Clearance	Up to 166mm
Front Radiator	60mm

Placas base admitidas	Mini-ITX
Unidad de estado sólido de 2,5’’	3+1
Unidad de disco duro de 3,5”	1
Ranuras de expansión	2
Distancia de seguridad para GPU	287mm
Administración de los cables	15.9mm
Disipador de la CPU	Up to 166mm
Radiador frontal	60mm

Cartes mère prises en charge	Mini-ITX
SSD 2,5’’	3+1
Disques durs 3,5’’	1
Baies d'extension	2
Longueur du GPU	287mm
Gestion du câblage	15.9mm
Radiateur du processeur	Up to 166mm
Radiateur avant	60mm

Motherboard-Unterstützung	Mini-ITX
2,5-Zoll-SSD	3+1
3,5-Zoll-Festplatte	1
Erweiterungssteckplätze	2
GPU-Abstand	287mm
Kabelverwaltung	15.9mm
CPU-Kühler	Up to 166mm
Vorderer Kühlkörper	60mm

Scheda madre supportata	Mini-ITX
SDD 2.5”	3+1
HDD 3.5”	1
Alloggi d’espansione	2
Spazio necessario alla GPU	287mm
Gestione dei cavi	15.9mm
Dispersore di calore CPU	Up to 166mm
Radiatore frontale	60mm

Placa-principais suportadas	Mini-ITX
SSD de 2,5"	3+1
HDD de 3,5”	1
Ranhuras de expansão	2
Folga para a GPU	287mm
Gestão de cabos	15.9mm
Dissipador de CPU	Up to 166mm
Radiador frontal	60mm

Поддержка материнской платы	Mini-ITX
для твердотельных накопителей 2,5"	3+1
для жестких дисков 3,5"	1
Разъемы расширения	2
Зазор для графического процессора	287mm
Организация кабельных систем	15.9mm
Кулер процессора	Up to 166mm
Передний радиатор	85mm

마더보드 지원	Mini-ITX
2.5" SSD	3+1
3.5" HDD	1
확장 슬롯	2
GPU 간격	287mm
케이블 정리	15.9mm
CPU 쿨러	Up to 166mm
앞쪽 라디에이터	60mm

マザーボードサポート	Mini-ITX
2.5”SSDサポート	3+1
3.5”HDDサポート	1
エクスパンションスロット	2
GPUクリアランス	287mm
ケーブルの管理	15.9mm
CPUクーラークリアランス	Up to 166mm
フロントラジエーター	60mm

主板支持:	Mini-ITX
2.5”SSD支持	3+1
3.5”HDD支持	1
扩充槽	2
GPU 间距	287mm
线缆管理	15.9mm
CPU 散热器间距	Up to 166mm
前面散热气	60mm

主板支援:	Mini-ITX
2.5”SSD支援	3+1
3.5”HDD支援	1
擴充槽	2
GPU 間距	287mm
線纜管理	15.9mm
CPU 散熱器間距	Up to 166mm
前面散熱氣	60mm

ACCESSORY BOX

CAJA DE ACCESORIOS
BOITE D'ACCESSOIRES
ZUBEHÖRSET
SCATOLA DEGLI ACCESSORI
CAIXA DE ACESSÓRIOS
КОРОБКА С ПРИНАДЛЕЖНОСТЯМИ
악세사리 박스
部品箱（説明書入り）
配件盒
零件盒

A Hexagon screw 6-32 x 6mm
x6

B Screw 6-32 x 5mm
x8

C Screw M3 x 5mm
x16

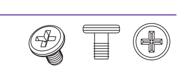

D Screw KB5 x 10mm
x8

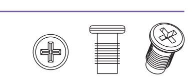

E Standoff wrench
x1

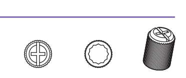

F Cable tie
x10

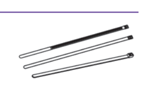

G GPU Stand
x1

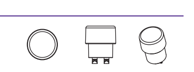

H Breakout Cable
x1

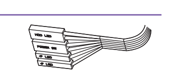

I 3.5mm Headset Audio Jack splitter
x1

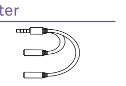

A. Hexagon screw 6-32 x 6mm	Power supply installation
B. Screw 6-32 x 5mm	Motherboard installation, 3.5 hard drive installation
C. Screw M3 x 5mm	2.5 hard drive installation
D. Screw KB5 x 10mm	Fan installation
E. Standoff wrench	Motherboard installation
F. Cable tie	Cable management
G. GPU stand	GPU installation
H. Breakout Cable	For Non-Intel Standard F_Panel Header Use
I. 3.5mm Headset Audio Jack splitter	Convert single 3.5mm 4 poles audio port to two 3.5mm 3 poles audio ports

A. Tornillo hexagonal de 6-32 x 6 mm	instalación de la fuente de alimentación
B. Tornillo de 6-32 x 5 mm	instalación de la placa base e instalación de la unidad de disco duro de 3,5"
C. Tornillo M3 x 5mm	instalación de la unidad de disco duro de 2,5"
D. Tornillo KB5 x 10 mm	instalación del ventilador
E. Llave para separadores	instalación de la placa base
F. Brida para cables	Administración de los cables
G. Soporte de la GPU	Instalación de la GPU
H. Cable multiconector	Para panel frontal de placas base no Intel.
I. Divisor del conector de audio de los auriculares de 3.5mm	Convierta un solo puerto de audio de 3.5 mm y 4 polos en dos puertos de audio de 3.5 mm y 3 polos

A. Vis hexagonale 6-32 x 6 mm	Installation de l'alimentation électrique
B. Vis 6-32 x 5 mm	Installation de la carte mère, installation du disque dur 3,5''
C. Vis M3 x 5 mm	Installation du disque dur 2,5''
D. Vis KB5 x 10 mm	Installation du ventilateur
E. Clé pour entretoise	Installation de la carte mère
F. Attache-câble	Gestion du câblage
G. Support du GPU	Installation du GPU
H. Câble multi connexions	Pour le connecteur Front Panel de cartes mères non-intel
I. Répartiteur audio jack 3,5 mm pour casque	Convertissez un seul port audio 3,5 mm à 4 pôles en deux ports audio 3,5 mm à 3 pôles

A. Sechskantschraube 6 – 32 x 6 mm	Netzteilinstallation
B. Schraube 6 – 32 x 5 mm	Motherboard-Installation, 3,5-Zoll-Festplatteninstallation
C. Schraube M3 x 5 mm	2,5-Zoll-Festplatteninstallation
D. Schraube KB5 x 10 mm	Lüfterinstallation
E. Abstandhalter-Schlüssel	Motherboard-Installation
F. Kabelbinder	Kabelverwaltung
G. GPU-Ständer	GPU-Installation
H. Kabelpeitsche	Front Panel Header für alle gängigen nicht-Intel Mainboards
I. 3,5 mm Kopfhörer-Audio-Splitter	Wandeln Sie einen einzelnen 3,5-mm-4-Pol-Audioport in zwei 3,5-mm-3-Pol-Audioports um

A. Vite esagonale 6-32 x 6 mm	Installazione dell'alimentatore
B. Vite 6-32 x 5 mm	Installazione della scheda madre, installazione HDD 3.5"
C. Vite M3 x 5 mm	Installazione HDD 2.5"
D. Vite KB5 x 10 mm	Installazione della ventola
E. Chiave per distanziatori	Installazione della scheda madre
F. Fascetta per cavi	Gestione dei cavi
G. Supporto GPU	Installazione della GPU
H. Cavo multiconnessione	Connettore F-Panel per Mainboard non Intel
I. Splitter per jack audio da 3,5 mm	Converti singola porta audio da 3,5 mm a 4 poli in due porte audio da 3,5 mm a 3 poli

A. Parafusos hexagonal 6-32 x 6 mm	instalação da fonte de alimentação
B. Parafusos 6-32 x 5 mm	instalação da placa principal, instalação da unidade de 3,5"
C. Parafusos M3 x 5 mm	instalação da unidade de 2,5"
D. Parafusos KB5 x 10 mm	instalação da ventoinha
E. Chave para separador	instalação da placa principal
F. Braçadeira para cabos	Gestão de cabos
G. Suporte da GPU	Instalação da GPU
H. Cabo divisor	Para ligação do painel frontal (F-Panel) em placa-mãe padrão não-Intel
I. Divisor de jack de áudio de 3,5 mm	Converta uma única porta de áudio de 4 polos de 3,5 mm em duas portas de áudio de 3 polos de 3,5 mm

A. Винт шестигранный 6-32 x 6 мм	Установка источника питания
B. Винт 6-32 x 5 мм	Установка материнской платы, установка жесткого диска 3,5"
C. Винт M3 x 5 мм	Установка жесткого диска 2,5"
D. Винт KB5 x 10 мм	Установка вентилятора
E. Гаечный ключ	Установка материнской платы
F. Кабельный хомут:	Организация кабельных систем
G. Подставка для графического процессора	Установка графического процессора
H. Кабель-разветвитель	Для подключения фронтальной панели к материнским платам с разъёмами не-Intel стандарта
I. Разъем 3,5 мм для наушников	Преобразование одного 3,5-мм 4-полюсного аудиопорта в два 3,5-мм 3-полюсных аудиопорта

A. 육각나사 6-32 x 6mm	전원공급장치 설치
B. 나사 6-32 x 5mm	마더보드 설치, 3.5 하드 드라이브 설치
C. 나사 M3 x 5mm	2.5 하드 드라이브 설치
D. 나사 KB5 x 10mm	팬 설치
E. 스탠드오프 렌치	마더보드 설치
F. 케이블 타이	케이블 정리
G. GPU 스탠드	GPU 설치
H. 브레이크아웃 케이블	비 인텔 표준 메인보드 F-패널(전면 패널) 헤더 용
I. 3.5mm 헤드셋 오디오 잭 스플리터	단일 3.5mm 4 극 오디오 포트를 2 개의 3.5mm 3 극 오디오 포트로 변환

A. 6角ネジ6-32 x 6mm	電源装着用
B. ネジ6-32 x 5mm	マザーボード装着、3.5HDD装着用
C. ネジ M3 x 5mm	2.5HDD装着
D. ネジKB5 x 10mm	ファン装着用
E. スタンドオフ　レンチ	マザーボード装着用
F. ケーブルタイ	ケーブル整理用
G. GPU スタンド	GPU 取り付け
H. ブレークアウトケーブル	MBのF-PanelヘッダがIntel標準ではない場合
I. 3.5mmヘッドセットオーディオジャックスプリッタ	単一の3.5mm 4極オーディオポートを2つの3.5mm 3極オーディオポートに変換

A. 六角螺丝 6-32 x 6mm	安装电源
B. 螺丝 6-32 x 5mm	3.5 硬盘安装, 主板安装
C. 螺丝 M3 x 5mm	2.5 硬盘安装
D. 螺丝 KB5 x 10mm	安装风扇
E. 脚柱套筒扳手	主板安装
F. 束线带	线缆管理
G. GPU 支架	GPU 安装
H. 分接线	用于非英特尔标准主板前版接口
I. 3.5mm耳机音频孔分配器	将单个3.5mm 4极音频端口转换为两个3.5mm 3极音频端口

A. 六角螺絲 6-32 x 6mm	安裝電源
B. 螺絲 6-32 x 5mm	3.5 硬碟安裝, 主機板安裝
C. 螺絲 M3 x 5mm	2.5 硬碟安裝
D. 螺絲 KB5 x 10mm	安裝風扇
E. 腳柱套筒扳手	主板安裝
F. 束線帶	線纜管理
G. GPU 底座	GPU 安裝
H. 分接線	用於非英特爾標準主板前版接頭
I. 3.5mm 耳機音源孔分接線	將單個3.5mm 4極音源孔轉換為兩個3.5mm 3極音源孔

SMART DEVICE V2 (H210i)

DISPOSITIVO INTELIGENTE V2
APPAREIL INTELLIGENT V2
SMART DEVICE V2
DISPOSITIVO INTELLIGENTE V2
DISPOSITIVO INTELIGENTE V2
ИНТЕЛЛЕКТУАЛЬНОЕ УСТРОЙСТВО V2
스마트 장치 V2
スマートデバイス V2
智能设备 V2
智慧裝置 V2

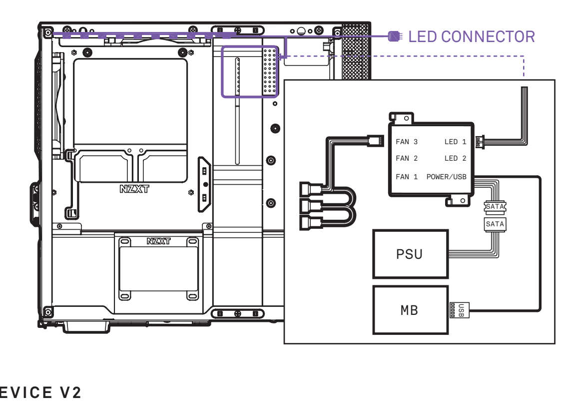

SMART DEVICE V2

The Smart Device connects to your PC via a single internal USB 2.0 connector. To enable control of the Smart Device, download and install NZXT CAM from camwebapp.com.

El dispositivo inteligente se conecta a tu PC mediante un único conector USB 2.0 interno. Para activar el control del dispositivo inteligente, descarga e instala NZXT CAM desde camwebapp.com.

Le Smart Device se connecte à votre PC via un seul port USB 2.0 interne. Pour activer le Smart Device, veuillez télécharger NZXT CAM sur camwebapp.com.

Das Smart Device wird über den internen USB 2.0-Anschluss mit Ihrem PC verbunden. Um die Steuerung des Smart Device zu aktivieren, einfach NZXT CAM über camwebapp.com herunterladen und installieren.

Il dispositivo intelligente si collega al PC tramite un connettore USB 2.0 singolo interno. Per abilitare il controllo del dispositivo, scaricare e installare NZXT CAM da camwebapp.com.

O dispositivo inteligente se conecta a seu computador por um conector USB 2.0 interno simples. Para habilitar o controle do dispositivo inteligente, baixe e instale o NZXT CAM em camwebapp.com.

Интеллектуальное устройство подключается к ПК через внутренний порт USB 2.0 Для управления интеллектуальным устройством загрузите и установите NZXT CAM с сайта camwebapp.com.

이 스마트 장치는 단일 내부 USB 2.0 커넥터를 통해 PC에 연결됩니다. 스마트 장치의 제어 기능을 사용하려면 camwebapp.com에서 NZXT CAM을 다운로드하고 설치하십시오.

スマートデバイスは、内蔵 USB 2.0 コネクタ 1 つで PC に接続します。スマートデバイスを制御するには、camwebapp.com から NZXT CAM をダウンロードしてインストールしてください。

智能设备通过单个 USB 2.0 接口连接到您的计算机。要想控制智能设备，请从 camwebapp.com 下载并安装 NZXT CAM。

智慧裝置透過一個內部的 USB 2.0 連接器連接至電腦。若要控制智慧裝置，請至 camwebapp.com 下載並安裝 NZXT CAM。

PORTS

FAN CONNECTORS - Three Fan connectors for three channels. To attach additional fans, use the included fan splitters.
Note: The first fan connector with 4 pins on the fan splitter will be the primary fan. Do not mix PWM or 3-pin fans.
Note: To most effectively use NZXT CAM's smart Adaptive Noise Reduction, you should connect your CPU fan to the Smart Device. If you choose to do this, you will need to disable the CPU Fan warning in your motherboard's BIOS settings.
RGB LED CONNECTOR - Two LED strips are pre-installed inside the case. Connect additional HUE 2 LED Strips via the end connector located on the top LED strip. To Connect Aer RGB 2, connect directly to the second RGB channel.
POWER CONNECTOR - Connect to the power supply to power on the smart device, fans, and LED strips.
Note: Do not connect while PC is powered on.

CONECTORES DE VENTILADOR - Tres conectores de ventilador para tres canales. Para conectar ventiladores adicionales, utiliza los cables bifurcadores para ventilador incluidos.
Nota: El primer conector de ventilador con 4 patillas del cable bifurcador para ventilador será el ventilador principal. No mezcle ventiladores PWM y de 3 patillas.
Nota: Para utilizar la reducción de ruido adaptativa inteligente de NZXT CAM de la forma más eficaz, debes conectar el ventilador de la CPU al dispositivo inteligente. Si decides hacerlo, deberás desactivar la advertencia del ventilador de la CPU en la configuración de la BIOS de la placa base.
CONECTOR LED RGB - Dos tiras LED vienen preinstaladas dentro de la caja. Conecta tiras LED HUE 2 adicionales a través del conector final situado en la tira LED superior. Para conectar Aer RGB 2, puedes hacerlo directamente al segundo canal RGB.
CONECTOR DE ALIMENTACIÓN - Conéctalo a la fuente de alimentación para alimentar el dispositivo inteligente, los ventiladores y las tiras de LED.
Nota: No lo conectes mientras el PC esté encendido.

CONNECTEURS DE VENTILATEUR - Trois connecteurs de ventilateur pour trois canaux. Pour installer d'autres ventilateurs, utilisez les répartiteurs fournis.
Remarque : le ventilateur branché au premier connecteur de ventilateur à 4 broches du répartiteur de ventilateur est le ventilateur principal. Ne pas brancher les ventilateurs PWM et les modèles à 3 broches sur le même canal.
Remarque : Pour profiter au maximum du système de réduction intelligente de bruit du NZXT CAM, vous devez relier le ventilateur de votre processeur au Smart Device. Dans ce cas, vous devrez désactiver l'avertissement d'absence de ventilateur du processeur dans les paramètres BIOS de votre carte mère.
CONNECTEUR LED RGB - Deux bandes LED sont préinstallées dans le boîtier. Connectez des bandes LED HUE 2 additionnelles au connecteur au bout de la bande LED supérieure. Pour connecter des Aer RGB 2, connectez-les directement sur le second canal RGB.
CONNECTEUR D'ALIMENTATION - Branchez à l'alimentation pour alimenter le Smart Device, les ventilateurs et les bandes LED.
Remarque : ne pas brancher lorsque l'ordinateur est sous tension.

LÜFTERANSCHLÜSSE - Drei Lüfteranschlüsse für drei Kanäle. Weitere Lüfter können über die im Lieferumfang enthaltenen Lüfter-Splitter angeschlossen werden.
Hinweis: Der erste 4-polige Lüfteranschluss am Lüfter-Splitter ist der primäre Lüfter- PWM und 3-polige Lüfter dürfen nicht über denselben Kanal kombiniert werden.
Hinweis: Für den effizienten Einsatz der intelligenten Adaptive Noise Reduction am NZXT CAM sollten Sie den CPU-Lüfter mit dem Smart Device verbinden. Sie müssen dazu die CPU-Lüfterwarnung in den BIOS-Einstellungen des Mainboards deaktivieren.
RGB-LED-STECKVERBINDER - Im Inneren des Gehäuses sind zwei LED-Streifen vorinstalliert. Verbinden Sie zusätzliche HUE 2 LED-Streifen über den Verbindungsstecker, der sich auf dem oberen LED-Streifen befindet. Um Aer RGB 2 Lüfter zu verbinden, verwenden Sie bitte direkt den zweiten RGB-Kanal.
STROMANSCHLUSS - Schließen Sie das Netzteil an, um das Smart Device, die Lüfter und die LED-Streifen einzuschalten.
Hinweis: Nicht anschließen, während der PC eingeschaltet ist.

CONNETTORI VENTOLE - Tre connettori ventole per tre canali. Per fissare le ventole aggiuntive, utilizzare gli splitter ventole inclusi.
Nota: il primo connettore ventole con 4 pin sullo splitter ventola sarà la ventola principale. Non mischiare ventole PWM e ventole a 3 pin nello stesso canale.
Nota: per utilizzare in maniera più efficace la riduzione del rumore adattiva di NZXT CAM, si consiglia di connettere la ventola CPU al dispositivo intelligente. Se si sceglie questa opzione, è necessario disattivare l'avviso relativo alla ventola CPU nelle impostazioni BIOS della scheda madre.
CONNETTORE LED RGB - Im Inneren des Gehäuses sind zwei LED-Streifen vorinstalliert. Verbinden Sie zusätzliche HUE 2 LED-Streifen über den Verbindungsstecker, der sich auf dem oberen LED-Streifen befindet. Um Aer RGB 2 Lüfter zu verbinden, verwenden Sie bitte direkt den zweiten RGB-Kanal.
CONNETTORE DI ALIMENTAZIONE - Collegare l'alimentazione per accendere il dispositivo intelligente, le ventole e i nastri LED.
Nota: non effettuare il collegamento se il PC è acceso.

CONECTORES DE VENTOINHA - Três conectores de ventoinhas para três canais. Para conectar ventoinha adicionais, utilize os divisores para ventoinha incluídos.
Nota: O primeiro conector de ventoinha com 4 pinos no divisor para ventoinha será a ventoinha primária. Não misture ventoinhas PWM ou 3 pinos.
Nota: Para usar a redução adaptável de ruído inteligente da NZXT CAM, você deve conectar a ventoinha da CPU ao dispositivo inteligente. Se você escolher fazer isso, será necessário desabilitar o alerta da ventoinha da CPU nas configurações BIOS da placa-mãe.
CONECTOR RGB DE LED - Duas fitas LED vêm pré-instaladas dentro do gabinete. Conecte outras fitas LED HUE 2 através do conector localizado no final da fita LED do topo. Para conectar o Aer RGB 2, conecte-o diretamente ao segundo canal RGB.
CONECTOR DE ALIMENTAÇÃO - Conecte a fonte de alimentação à alimentação do dispositivo inteligente, às ventoinhas e às faixas de LED.
Nota: Não conecte enquanto o computador estiver ligado.

Разъемы вентиляторов - Три разъема вентиляторов для трех каналов. Чтобы присоединить дополнительные вентиляторы, воспользуйтесь разветвительными кабелями для вентиляторов (в комплекте).
Примечание. Первый 4-контактный разъем разветвительного кабеля предназначен для основного вентилятора. Не используйте PWM и 3-контактные вентиляторы на одном канале.
Примечание. Для максимально эффективного использования интеллектуальной функции адаптивного шумоподавления NZXT CAM необходимо подключить вентилятор ЦП к интеллектуальному устройству. Если вы решите это сделать, необходимо будет отключить предупреждение вентилятора ЦП в настройках BIOS материнской платы.
Светодиодный разъем (RGB) - Внутри корпуса предварительно установлены две дополнительные светодиодные полосы. Подключите дополнительные светодиодные полосы HUE 2 через концевой разъем, расположенный на верхней светодиодной полоске. Для подключения Aer RGB 2 подключите непосредственно ко второму каналу RGB.
Разъем питания - Чтобы включить интеллектуальное устройство, вентиляторы и светодиодные ленты, подключите их к блоку питания. Примечание. Не подключайте, если ПК включен.

팬 커넥터 - 3개 채널을 탑재했으며, 각 채널별로 3개의 팬 커넥터가 있습니다. 다른 팬을 추가로 설치하려면 포함된 팬 스플리터를 사용하십시오.
참고: 팬 스플리터에 핀 4개가 있는 첫 번째 팬 커넥터가 기본 팬입니다. PWM과 3핀 팬을 혼용하지 마십시오.
참고: NZXT CAM의 스마트한 적응형 노이즈 감소 기능을 효율적으로 사용하려면 CPU 팬을 스마트 장치에 연결해야 합니다. CPU 팬을 스마트 장치에 연결할 경우, 마더보드의 BIOS 설정에서 CPU 팬 경고 기능을 비활성화해야 할 수도 있습니다.
RGB LED 커넥터 - LED 개의 LED 스트립이 케이스 내부에 기본 설치되어 있습니다. 상단 LED 스트립의 끝단에 위치한 커넥터를 이용해 HUE 2 LED 스트립을 추가로 연결하십시오. Aer RGB 2 제품을 연결하려면 두 번째 RGB 채널에 직접 연결하십시오.
전원 커넥터 - 전원 공급 장치에 연결하여 스마트 장치, 팬, LED 스트립에 전원을 공급합니다.
참고: PC 전원이 켜져 있는 동안에는 연결하지 마십시오.

ファンコネクタ - 3 つのチャネル用に 3 つのファンコネクタがあります。追加のファンを取り付けるには、付属のファンスプリッタを使用してください。
注：ファンスプリッタの最初の4ピンファンコネクタがプライマリファンになります。同じチャネルにPWMファンと3ピンファンを混在させないでください。
注：NZXT CAMのスマート自動ノイズ低減機能を最も効果的に使用するには、CPUファンをスマートデバイスに接続する必要があります。接続する場合は、マザーボードのBIOS設定でCPUファンの警告を無効にする必要があります。
RGB LED コネクタ - 2つのLEDストリップがハウジングにあらかじめ取り付けられています。追加のHUE 2 LEDストリップは、上部LEDストリップの端にあるコネクタを介して接続されます。Aer RGB 2 ファンを接続するには、2番目のRGBチャンネルに直接接続します。
電源コネクタ - スマートデバイス、ファン、LED ストリップに電源を供給するには、電源に接続してください。
注：PC の電源がオンの間は接続しないでください。

风扇接头 - 三个风扇接头，用于三个通道。要连接额外的风扇，请使用随附的风扇转接线。
注：风扇分频线上第一个 4 针风扇接头将用于主风扇。在同一通道请勿混淆 PWM 或 3 针风扇。
注：为了更有效地使用 NZXT CAM 的智能自适应降噪功能，您应该将 CPU 风扇连接到智能设备上。如果选择这样做，您应该在主板的 BIOS 设置中禁用 CPU 风扇警告。
RGB LED 接头 - 两个LED灯带预装在机箱内。通过位于顶部LED灯带的末端连接器连接额外的HUE 2 LED灯带。要连接Aer RGB 2，请直接连接到第二个RGB通道。
电源接头 - 连接到电源，让智能设备、风扇和 LED 灯带通电。
注：请勿在计算机通电状态下进行连接。

風扇連接器 - 三個風扇連接器供三個通道使用。若要連接額外的風扇，請使用隨附的風扇分線器。
備註：風扇分線器上的第一個 4 針腳風扇連接器將是主要風扇。請勿在同一個通道中混用 PWM 或 3 針腳風扇。
備註：若要以最有效的方式使用 NZXT CAM 的自主適應降噪功能，您應將 CPU 風扇連接到智慧型裝置。若選擇這樣做，您必須停用主機板 BIOS 設定中的 CPU 風扇警告。
RGB LED 接頭 - 兩個LED燈條已預先安裝於機殼內。通過頂部LED燈條末端的連接頭連接額外的HUE 2 LED燈條。若要連接Aer RGB 2風扇，請直接連接到第二個RGB通道。
電源連接器 - 連接至電源供應器，為智慧裝置、風扇及 LED 燈條供電和啟用。
備註：電腦電源開啟時，請勿連接。

CABLE CONNECTIONS

DISCO DE ADMINISTRACIÓN DE CABLES
CONNEXIONS DES CÂBLES
KABELVERBINDUNGEN
COLLEGAMENTI DEI CAVI
LIGAÇÕES DE CABOS
ПОДКЛЮЧЕНИЕ КАБЕЛЕЙ
케이블 연결
ケーブル接続
线缆连接
線路連接

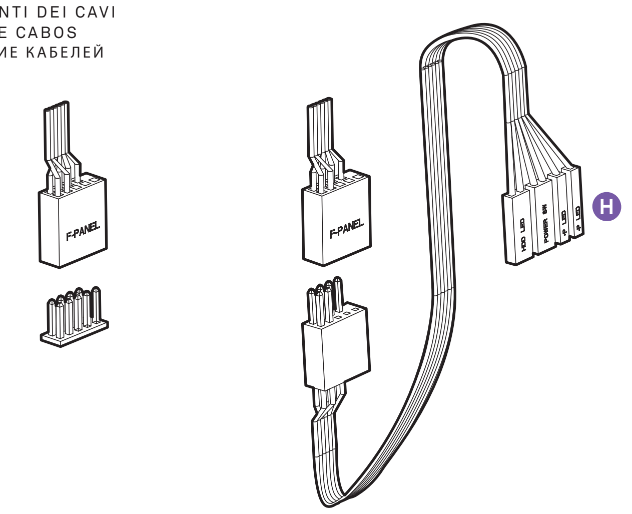

FOR INTEL STANDARD F_PANEL HEADER USE

FOR NON-INTEL STANDARD F_PANEL HEADER USE

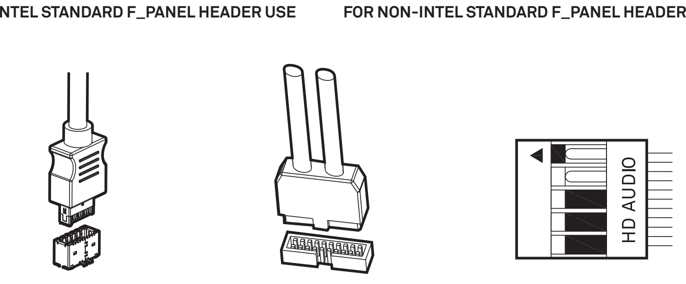

USB3.1 GEN 2

USB 3.1 GEN 1

HD AUDIO

BUTTONS AND I/O

BOTONES Y E/S
BOUTONS ET E/S
TASTEN UND E/A
PULSANTI E I/O
BOTÕES E E/S
КНОПКИ И РАЗЪЕМЫ ВВОДА/ВЫВОДА
버튼 및 I/O
ボタンおよび I/O
按钮和 I/O
按鈕和 I/O

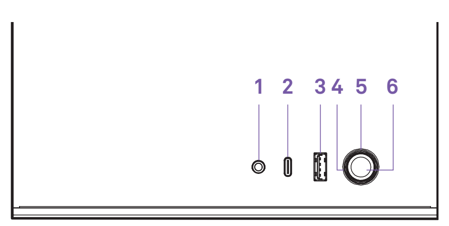

1. HD Audio Output
2. USB 3.1 Gen2 Type-C
3. USB 3.1 Gen1 Type-A
4. HDD LED
5. Power LED
6. Power switch

1. Uscita audio HD
2. USB 3.1 Gen2 Type-C
3. USB 3.1 Gen1 Type-A
4. LED HDD
5. LED alimentazione
6. Interruttore d'alimentazione

1. HDオーディオ
2. USB 3.1 Gen2 Type-C
3. USB 3.1 Gen1 Type-A
4. HDD LED
5. パワーLED
6. 電源スイッチ

1. Salida de audio HD
2. USB 3.1 Gen2 Type-C
3. USB 3.1 Gen1 Type-A
4. LED de unidad de disco duro
5. LED de alimentación
6. Interruptor de encendido

1. Saída de áudio HD
2. USB 3.1 Gen2 Type-C
3. USB 3.1 Gen1 Type-A
4. LED do HDD
5. LED de alimentação
6. Interruptor de alimentação

1. 高清音频输出
2. USB 3.1 Gen2 Type-C
3. USB 3.1 Gen1 Type-A
4. HDD LED
5. 电源LED
6. 电源开关

1. Sortie audio HD
2. USB 3.1 Gen2 Type-C
3. USB 3.1 Gen1 Type-A
4. Témoin disque dur
5. Témoin d'alimentation
6. Interrupteur marche/arrêt

1. Звуковой выход HD
2. USB 3.1 Gen2 Type-C
3. USB 3.1 Gen1 Type-A
4. Индикатор жесткого диска
5. Индикатор питания
6. Выключатель питания

1. 高清音頻輸出
2. USB 3.1 Gen2 Type-C
3. USB 3.1 Gen1 Type-A
4. HDD LED
5. 電源LED
6. 電源開關

1. HD-Audioausgang
2. USB 3.1 Gen2 Type-C
3. USB 3.1 Gen1 Type-A
4. Festplatten-LED
5. Betriebs-LED
6. Netzschalter

1. HD 오디오 출력
2. USB 3.1 Gen2 Type-C
3. USB 3.1 Gen1 Type-A
4. HDD LED
5. 전원 LED
6. 전원 스위치

PANEL REMOVAL

EXTRACCIÓN DE PANEL
RETRAIT DU PANNEAU
BLENDE ENTFERNEN
RIMOZIONE DEL PANNELLO
REMOÇÃO DOS PAINÉIS
СНЯТИЕ ПАНЕЛИ
패널 제거
パネルの取り外し
卸下面板
移除面板

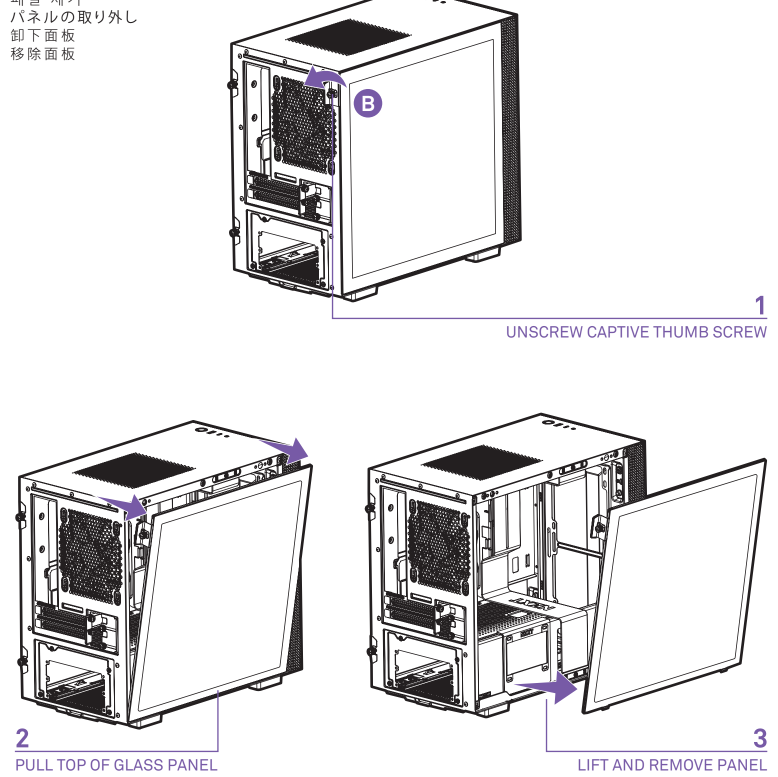

CABLE MANAGEMENT SYSTEM

SISTEMA DE GESTIÓN DE CABLES
SYSTÈME DE CÂBLAGE
KABELMANAGEMENTSYSTEM
SISTEMA DI GESTIONE DEI CAVI
SISTEMA DE GERENCIAMENTO DE CABOS
СИСТЕМА ПРОКЛАДКИ КАБЕЛЕЙ
케이블 관리 시스템
ケーブルマネジメントシステム
理线管理系统
整線管理系統

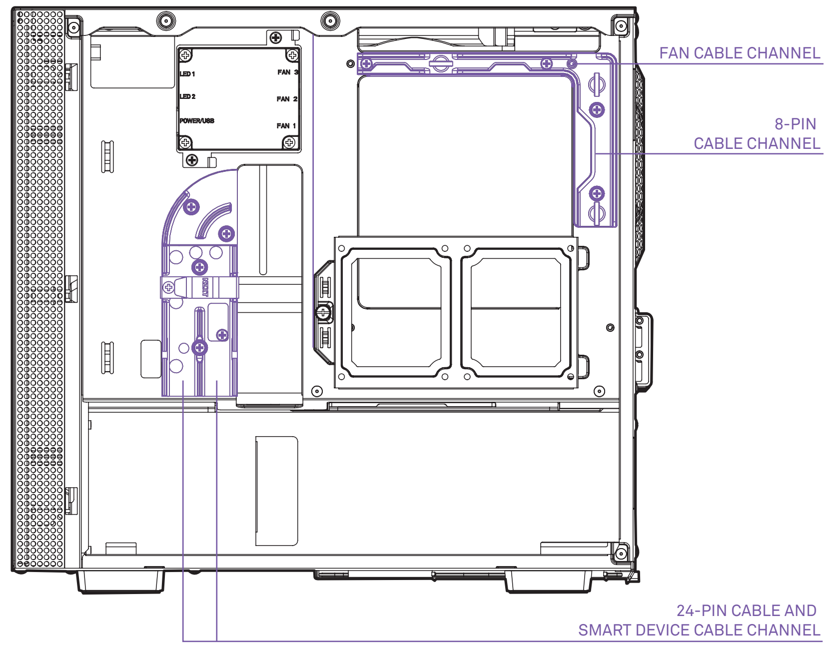

MOTHERBOARD INSTALLATION

INSTALACIÓN DE LA PLACA BASE
INSTALLATION DE LA CARTE MÈRE
INSTALLATION DER HAUPTPLATINE
INSTALLAZIONE DELLA SCHEDA MADRE
INSTALAÇÃO DA PLACA PRINCIPAL
УСТАНОВКА СИСТЕМНОЙ ПЛАТЫ
마더보드 설치
マザーボードの装着
主板安装
主機板安裝

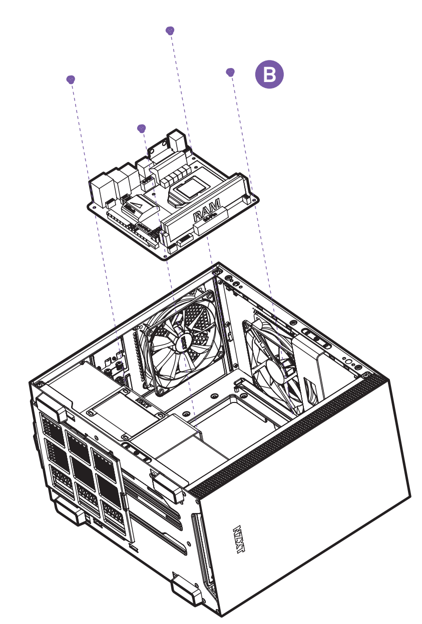

POWER SUPPLY INSTALLATION

INSTALACIÓN DE LA FUENTE DE ALIMENTACIÓN
INSTALLATION DE L'ALIMENTATION
INSTALLATION DER STROMVERSORGUNG
INSTALLAZIONE DELL'ALIMENTATORE
INSTALAÇÃO DA FONTE DE ALIMENTAÇÃO
УСТАНОВКА ИСТОЧНИКА ПИТАНИЯ
전원공급장치 설치
電源の装着
电源安装
電源安裝

SFX PSU INSTALLATION

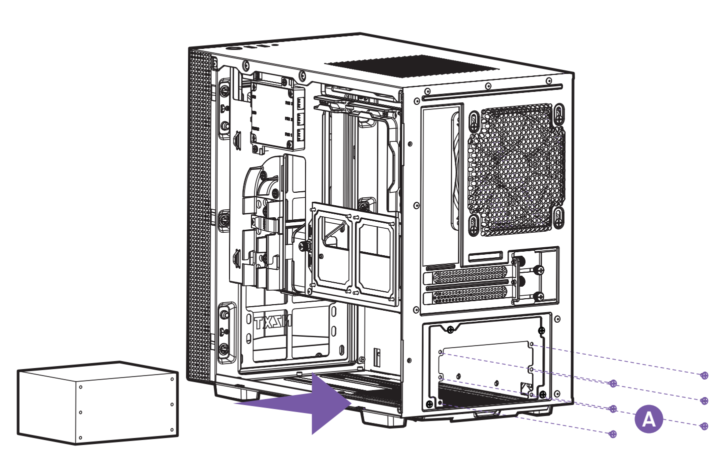

IMPORTANT!
Install the PSU with the fan facing down.

ATX PSU INSTALLATION

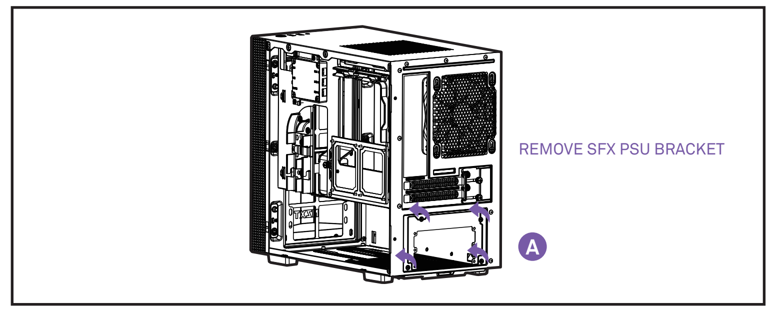

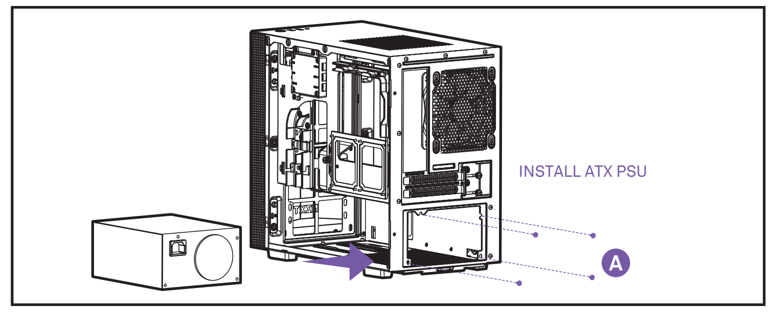

EXPANSION CARD INSTALLATION

INSTALACIÓN DE LA TARJETA DE EXPANSIÓN
INSTALLATION DE LA CARTE D'EXTENSION
INSTALLATION DER ERWEITERUNGSKARTE
INSTALLAZIONE DELLA SCHEDA D'ESPANSIONE
INSTALAÇÃO DA PLACA DE EXPANSÃO
УСТАНОВКА ПЛАТЫ РАСШИРЕНИЯ
확장 카드 설치
拡張カードの装着
扩展卡安装
擴充卡安裝

UNSCREW THE INSERTS COVER

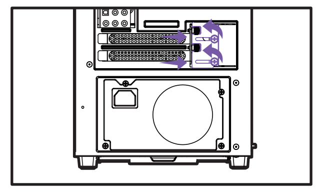

SCREW THE INSERTS COVER

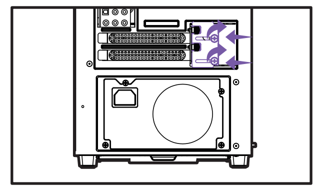

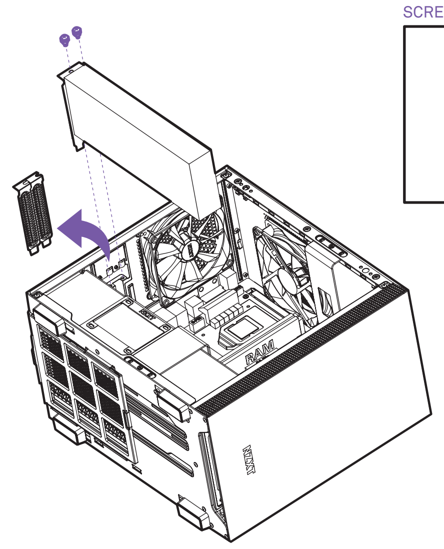

GPU STAND INSTALLATION

INSTALACIÓN DEL SOPORTE DE LA GPU
INSTALLATION DU SUPPORT DU GPU
INSTALLATION DES GPU-STÄNDERS
INSTALLAZIONE SUPPORTO GPU
INSTALAÇÃO DO SUPORTE DA GPU
УСТАНОВКА ПОДСТАВКИ ДЛЯ ГРАФИЧЕСКОГО ПРОЦЕССОРА
GPU 스탠드 설치
GPU スタンド取り付け
GPU 支架安装
GPU 座安裝

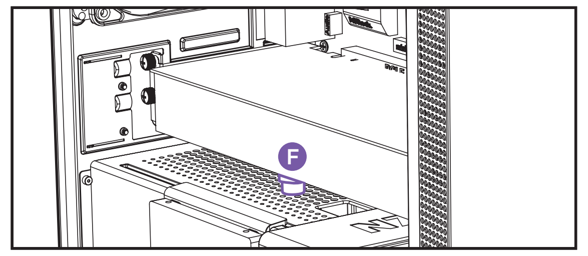

1. Plug the GPU onto the motherboard
2. Find a location where you can place the GPU stand and make sure the GPU stand would not interfere with the GPU fans
3. Remove the GPU and plug the GPU stand onto PSU shroud
4. Plug the GPU onto the motherboard again
5. Raise the GPU stand's top cap until it slightly lifts the GPU

1. Conecta la GPU en la placa base
2. Busca una ubicación en la que puedas colocar el soporte de la GPU y asegúrate de que este no interfiera con los ventiladores de la GPU
3. Extrae la GPU y conecta el soporte de la GPU en la envoltura PSU
4. Conecta la GPU en la placa base de nuevo
5. Levanta la tapa superior del soporte de la GPU hasta que suba levemente la GPU

1. Branchez le GPU sur la carte mère
2. Trouvez un endroit où placer le support du GPU en vous assurant qu'il ne gêne pas le fonctionnement des ventilateurs du GPU
3. Retirez le GPU et branchez le support du GPU à la coque du bloc d'alimentation
4. Branchez à nouveau le GPU sur la carte mère
5. Soulevez le capot du support du GPU jusqu'à ce qu'il le soulève légèrement

1. GPU an die Hauptplatine anschließen
2. GPU-Ständer so positionieren, dass keine Beeinträchtigung der GPU-Lüfter vorliegt
3. GPU entfernen und GPU-Ständer an Netzteilverkleidung anbringen
4. GPU erneut an die Hauptplatine anschließen
5. GPU mit der Oberkappe des Ständers leicht anheben

1. Collegare la GPU alla scheda madre
2. Trovare una posizione in cui si possa collocare il supporto GPU ed accertarsi che questo non interferisca con le ventole della GPU
3. Rimuovere la GPU e collegare il relativo supporto allo strato PSU
4. Ricollegare la GPU alla scheda madre
5. Sollevare la protezione superiore del supporto GPU in modo che sollevi leggermente la GPU

1. Conecte a GPU na placa-mãe
2. Encontre um local no qual você pode colocar o suporte da GPU e certifique-se de que o suporte da GPU não interfere nas ventoinhas da GPU
3. Remova a GPU e conecte o suporte da GPU no compartimento do PSU
4. Conecte a GPU na placa-mãe novamente
5. Levante a tampa superior do suporte da GPU até levantar a GPU levemente

1. Установите графический процессор на материнскую плату
2. Найдите место, куда можно установить подставку для графического процессора, и убедитесь, что она не будет мешать работе вентиляторов графического процессора
3. Извлеките графический процессор и установите подставку на кожух блока питания
4. Повторно установите графический процессор на материнскую плату
5. Поднимите регулятор высоты подставки, чтобы она слегка приподнимала графический процессор

1. GPU를 마더보드에 꽂습니다
2. GPU 스탠드를 배치할 수 있는 위치를 찾고 GPU 스탠드와 GPU 팬이 서로 닿지 않도록 주의합니다
3. GPU를 제거하고 GPU 스탠드를 PSU 덮개에 꽂습니다
4. GPU를 마더보드에 다시 꽂습니다
5. GPU 스탠드가 GPU를 살짝 들 때까지 GPU 스탠드의 상단 캡을 올립니다

1. GPU をマザーボードに差し込みます
2. GPU ファンの動作に干渉しないように GPU スタンドを配置できる場所を決めます
3. GPU を取り外し、GPU スタンドを PSU シュラウドに差し込みます
4. もう一度 GPU をマザーボードに差し込みます
5. GPU スタンド最上部のキャップを引き上げて、GPU を少し持ち上げます

1. 将 GPU 插入主板
2. 找到可以放置 GPU 支架的位置，并确保 GPU 支架不会干扰 GPU 风扇
3. 移开 GPU 并将 GPU 支架插入 PSU 罩盖
4. 再次将 GPU 插入主板
5. 提高 GPU 支架顶盖，直到略微提升起 GPU

1. 將 GPU 插入主機板
2. 找到要安裝 GPU 座的位置，確定 GPU 座不會干擾 GPU 風扇
3. 拆下 GPU 並把 GPU 座插到電源供應器遮罩上
4. 將 GPU 插回主機板
5. 抬升 GPU 底座的頂蓋，直到頂蓋能稍微把 GPU 推起

HDD/SSD INSTALLATION

INSTALACIÓN DE DISCO DURO/SSD
INSTALLATION DU DISQUE DUR/SSD
HDD-/SSD-INSTALLATION
INSTALLAZIONE HDD/SSD
INSTALAÇÃO DO HDD/SSD
УСТАНОВКА ЖЕСТКОГО ДИСКА И SSD-НАКОПИТЕЛЯ
HDD/SSD 설치
HDD/SSD 取り付け
HDD/SSD 安装
HDD/SSD 安裝

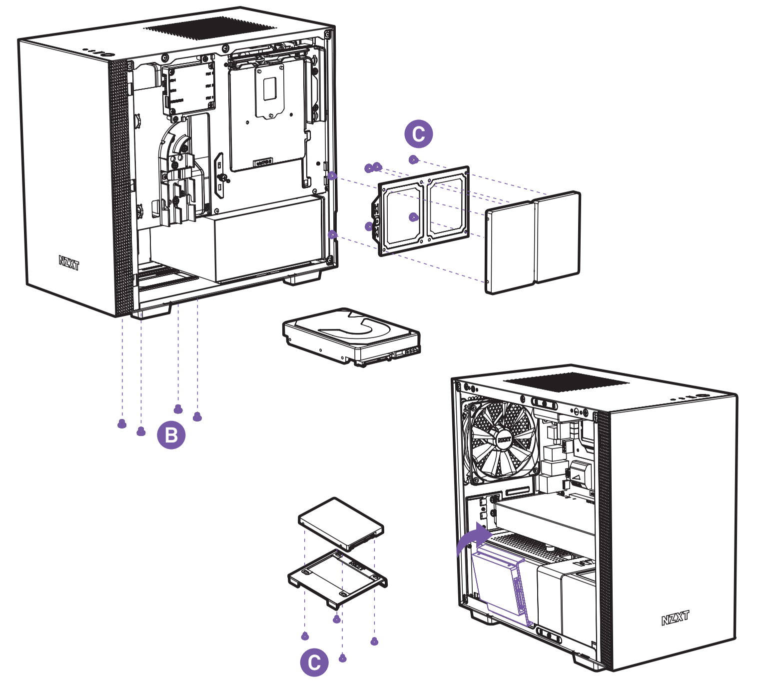

DIY LIQUID COOLER SUPPORT

HAZLO TÚ MISMO: SOPORTE PARA REFRIGERADOR LÍQUIDO
SUPPORT DE REFROIDISSEMENT LIQUIDE À ASSEMBLER VOUS-MÊME
WASSERKÜHLUNG MARKE EIGENBAU
SUPPORTO PER DISSIPATORE A LIQUIDO FAI-DA-TE
SUPORTE A REFRIGERAÇÃO LÍQUIDA DIY
ПОДДЕРЖКА САМОСТОЯТЕЛЬНОЙ СБОРКИ ЖИДКОСТНОЙ СИСТЕМЫ ОХЛАЖДЕНИЯ
DIY 수냉식 쿨러 지원
水冷クーラー支持部の DIY
DIY 液体冷却器支持
DIY 水冷支援

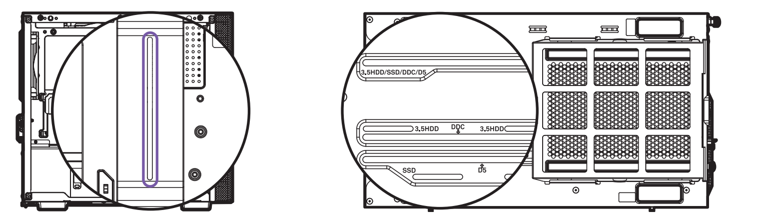

The Cable Bar could support up to 150mm tall tube reservoir with M4 screws
The bottom Panel could support D5 or DDC pump mount with M4 screws

La barra para cables podría soportar un depósito de tubo de hasta 150 mm de alto con tornillos M4
El panel inferior podría soportar el montaje de una bomba D5 o DDC con tornillos M4

La barre de gestion des câbles peut supporter un réservoir d'une hauteur maximale de 150 mm avec des vis M4
Le panneau inférieur peut supporter un montage de pompe D5 ou DDC avec des vis M4

Die Kabelschiene bietet Platz für einen bis zu 150 mm hohen Rohrbehälter mit M4-Schrauben
Die untere Abdeckung bietet Platz für eine D5- oder DDC-Pumpenhalterung mit M4-Schrauben

La barra dei cavi supporta un serbatoio tubolare alto fino a 150 mm con viti M4
Il pannello inferiore supporta il montaggio della pompa D5 o DDC con viti M4

A barra de limpeza pode suportar um reservatório de tubos alto de 150 mm com parafusos M4
O painel inferior pode suportar montagem de bomba D5 ou DDC com parafusos M4

На кабельную панель можно устанавливать трубчатый резервуар высотой до 150 мм с помощью винтов M4
На нижнюю панель можно устанавливать насос D5 или DDC с помощью винтов M4

케이블 바는 M4 나사로 최대 150mm 높이의 튜브 물통을 지지할 수 있습니다
하단 패널은 M4 나사로 D5 또는 DDC 펌프 마운트를 지지할 수 있습니다

ケーブルバーで、M4 ネジで高さが最大 150mm のチューブ式水タンクを支える必要があります
ボトムパネルには、M4 ネジで D5 または DDC ポンプを取り付ける必要があります

线缆条可以用 M4 螺丝支撑高达 150 毫米的高管容器
底部面板可以用 M4 螺丝支持 D5 或 DDC 泵安装

纜線桿使用 M4 螺絲，可以支撐最高 150mm 的蓄水管
底部面板使用 M4 螺絲，可以支撐 D5 或 DDC 泵安裝座

FAN AND RADIATOR SUPPORT

COMPATIBILIDAD DE VENTILADORES Y RADIADORES
PRISE EN CHARGE DES RADIATEURS ET VENTILATEURS
LÜFTER- UND KÜHLER-UNTERSTÜTZUNG
SUPPORTO VENTOLE E RADIATORE
SUPORTE PARA VENTOINHA E A RADIADOR
СОВМЕСТИМЫЕ РАДИАТОР И ВЕНТИЛЯТОР
팬 및 라디에이터 지원
対応ファンおよびラジエータ
风扇和散热器支持
風扇和散熱排支援

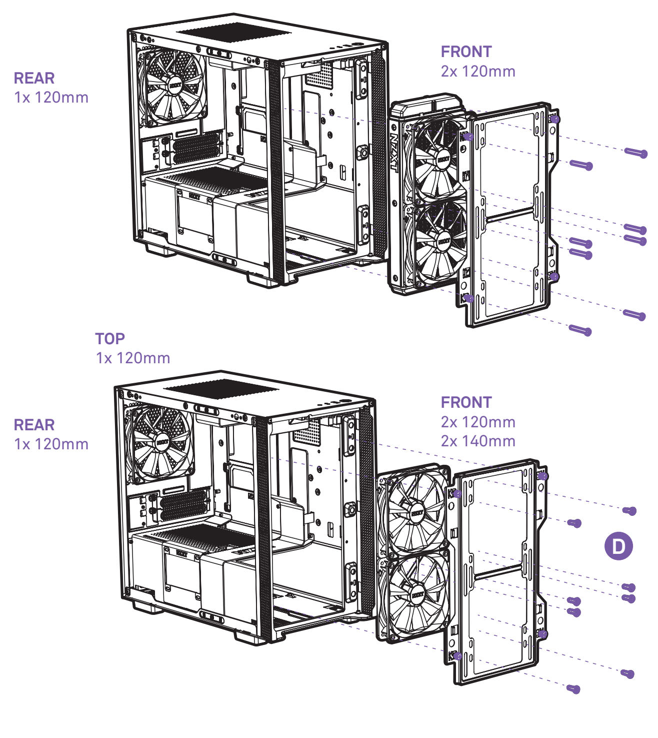

HAZARDOUS SUBSTANCES

有毒有害物质及元素

设备名称：机箱 · H系列

	有害物质					
部件名称	铅 (Pb)	汞(Hg)	镉 (Cd)	六价铬 (Cr^{+6})	多溴联苯 (PBB)	多溴联苯醚 (PBDE)
PCBA及板上元件	○	○	○	○	○	○
连接器	○	○	○	○	○	○
线材	○	○	○	○	○	○
金属结构件	○	○	○	○	○	○
塑胶结构件	○	○	○	○	○	○
风扇	○	○	○	○	○	○
涂料	○	○	○	○	○	○
包装及缓冲材料	○	○	○	○	○	○
纸类及印刷品	○	○	○	○	○	○

本表格依据SJ/T 11364的规定编制。
○：表示该有害物质在该部件所有均质材料中的含量均在GB/T 26572规定的限量要求下。
X：表示该有害物质至少在该部件的某一均值材料中的含量超出GB/T 26572官定的限量要求。

設備名稱：機箱：H系列

	限用物質及其化學符號					
單元	鉛 (Pb)	汞(Hg)	鎘 (Cd)	六價鉻 (Cr^{+6})	多溴聯苯 (PBB)	多溴二苯醚 (PBDE)
PCBA及板上元件	○	○	○	○	○	○
連接器	○	○	○	○	○	○
線材	○	○	○	○	○	○
金屬結構件	○	○	○	○	○	○
塑膠結構件	○	○	○	○	○	○
風扇	○	○	○	○	○	○
塗料	○	○	○	○	○	○
包裝及緩衝材料	○	○	○	○	○	○
紙類及印刷品	○	○	○	○	○	○

備考1. ˝超出0.1 wt%˝及 ˝超出0.01 wt%˝係指限用物質之百分比含量超出百分比含量基準值。
備考2. ˝O˝係指該項限用物質之百分比含量未超出百分比含量基準值。
備考3. ˝-˝ 係指該項限用物質為排除項目。

REGULATIONS

This personal computer case with the smart device is tested to comply with FCC standard, Australian standard and EU EMC Directive (2014/30/EU)
CAN ICES-3(B) / NMB-3(B)
This Class B personal computer case with smart device complies with Canadian ICES-003
Cet étui pour ordinateur personnel de classe B avec dispositif intelligent est conforme à la norme NMB-003 du Canada

NZXT GLOBAL WARRANTY POLICY

This NZXT Global Warranty Policy governs the sale of products by NZXT to you.

I. WARRANTY LENGTH

New NZXT Product	Warranty Length for Parts
Computer Cases	2 Years
Temperature Meters	2 Years
Fans	2 Years
Lighting	2 Years
Accessories	2 Years
Headset/Headphone	2 Years
Headset/Headphone Storage	2 Years
Mixer	2 Years
Speakers	2 Years
KRAKEN M Coolers	3 Years
Motherboards	4 Years
HALE90 Power Supply	5 Years
KRAKEN Coolers	6 Years

Refurbished NZXT Product	Warranty Length for Parts
All NZXT Certified Refurbished Products	1Years

Any replacement product will be covered under warranty for the remainder of the warranty period or thirty days, whichever is longer. Proof of purchase is required for warranty service.

II. WHO IS PROTECTED
The Warranty covers only NZXT products purchased by the original consumer.

III. WHAT IS AND IS NOT COVERED
Please note that our warranty is not an unconditional guarantee. If the product, in NZXT's reasonable opinion, malfunctions within the warranty period, NZXT will provide you at its sole discretion with a repaired or replacement product, either new or refurbished, with a similar function that is equal or greater in value depending on supply. Our warranty does not cover the following:

- any product or serial number/warranty sticker modification applied without permission from NZXT;
- any damage that is not a manufacturing defect;
- damage, deterioration or malfunction resulting from: accident, abuse, misuse, neglect, fire, water, lightning, or other acts of nature, unauthorized product modification or failure to follow instructions included with the product;
- improper installation, unauthorised alterations or modifications, or repair or attempted repair by anyone not authorized by NZXT;
- shipping or transport damage (claims must be made with the carrier); and
- normal wear and tear.

NZXT does not warrant that this product will meet your requirements. It is your responsibility to determine the suitability of this product for your purpose. For NZXT Store orders, we cover two way return shipping for all exchanges and returns. For all other authorized dealers, NZXT Support does not cover return shipping and only covers one way shipping from NZXT back to the end user for exchanges. Two way expedited shipping is provided for all PSUs covered under the Less Than Three program, indiscriminate of purchase location, provided the location is an approved NZXT reseller.

IV. EXCLUSION OF DAMAGES (DISCLAIMER)
NZXT's sole obligation and liability under this warranty is limited to the repair or replacement of a defective product with either a new or refurbished product with a similar function that is equal or greater in value as our option. NZXT shall not, in any event, be liable for any incidental or consequential damage, including but not limited to damages resulting from interruption of service and loss of data, business, or for liability in tort relating to this product or resulting from its use or possession.

V. LIMITATIONS OF IMPLIED WARRANTIES
There are no other warranties, expressed or implied, including but not limited to those of merchantability or fitness for a particular purpose. The duration of implied warranties is limited to the warranty length specified in Paragraph I.

VI. TO OBTAIN TECHNICAL SUPPORT
If you have already referenced your product owner's manual and still need help, you may contact us by phone at +1 (800) 228-9395, by email at service@nzxt.com, or visit the NZXT Support site at https://www.nzxt.com/customer-support.

VIII. APPLICABLE LAW AND ADDITIONAL LEGAL RIGHTS FOR CONSUMERS
This warranty gives you specific legal rights. These conditions are governed and construed in accordance with the laws of California (with exception of its conflict of law provisions), and the application of the United Nations Convention of Contracts for the International Sale of Goods is expressly excluded. The non-exclusive jurisdiction of the courts of California is agreed, which means that you may bring a claim to enforce your consumer protection rights in connection with this Global Warranty in the country which you have your habitual residence where you may have additional rights. These rights may vary.

For original consumers who are covered by consumer protection laws or regulations in their country, state, or province of purchase or, if different, their country, state, or province of residence, the benefits conferred by this warranty are in addition to all rights and remedies conveyed by such consumer protection laws and regulations. To the extent that liability under such consumer laws can be limited, NZXT's liability is limited, and its sole option, to repair or replacement, either new or refurbished, with a similar function that is equal or greater in value depending on supply.

VIII. APPLICABLE LAW AND ADDITIONAL LEGAL RIGHTS FOR CONSUMERS
This warranty gives you specific legal rights. These conditions are governed and construed in accordance with the laws of California (with exception of its conflict of law provisions), and the application of the United Nations Convention of Contracts for the International Sale of Goods is expressly excluded. The non-exclusive jurisdiction of the courts of California is agreed, which means that you may bring a claim to enforce your consumer protection rights in connection with this Global Warranty in the country which you have your habitual residence where you may have additional rights. These rights may vary.

For original consumers who are covered by consumer protection laws or regulations in their country, state, or province of purchase or, if different, their country, state, or province of residence, the benefits conferred by this warranty are in addition to all rights and remedies conveyed by such consumer protection laws and regulations. To the extent that liability under such consumer laws can be limited, NZXT's liability is limited, and its sole option, to repair or replacement, either new or refurbished, with a similar function that is equal or greater in value depending on supply.

In the United Kingdom:

- For NZXT products sold to customers in the UK, during the expected lifespan of your product your legal rights entitle you to the following:
  - Up to 30 days: if your goods are faulty, then you can get an immediate refund.
  - Up to six months: if your goods can't be repaired or replaced, then you're entitled to a full refund, in most cases.
  - Up to six years: if your goods do not last a reasonable length of time you may be entitled to some money back.
- If the person seeking to rely on the guarantee is not the original consumer, the NZXT Warranty will cover the product in relation to that person provided that they are able to provide proof of the transfer of the benefit of the guarantee from the original consumer.
- The implied warranties under the Consumer Rights Act 2015 says that your goods must be as described, fit for all purposes for which such goods are usually supplied, and of satisfactory quality.

In the EU:

- If you are a consumer and have your habitual residence in the EU, you additionally enjoy the protection afforded to you by provisions that cannot be derogated from by agreement by virtue of the law where you have your habitual residence.

IX. WARRANTY SERVICE FROM RESELLERS
In the event that a warranty service is sought, you must provide proof of purchase (store receipt or invoice) in order to receive the service and if deemed necessary, repair or replacement product.

In North America:
Within the first 60 days after purchase, please return your product (or for power supplies installed within our enclosures, just the failed power supply) to your dealer or reseller for a replacement. If the product is still within warranty and you can no longer return it to your dealer, please contact NZXT Customer Support (see above) for assistance and instructions. NZXT will not accept returns without prior approval and an RMA number.

In Europe:
Within the first year after purchase, please return your product (or for power supplies installed within our enclosures, just the failed power supply) to your dealer or reseller for a replacement. If the product is still within warranty and you can no longer return it to your dealer, please contact NZXT Customer Support (see above) for assistance and instructions. NZXT will not accept returns without prior approval.

In Australasia:
Within the first two years after purchase, please return your product (or for power supplies installed within our enclosures, just the failed power supply) to your dealer or reseller for a replacement. If the product is still within warranty and you can no longer return it to your dealer, please contact NZXT Customer Support (see above) for assistance and instructions. NZXT will not accept returns without prior approval.
The cost of shipping will be borne at the first instance by you; however, if the purchased item is defective, NZXT will reimburse reasonable postage or transportation of costs.

Outside North America, Europe, and Australasia:
If your product needs to be returned within the warranty period, please contact the retailer or distributor from whom you purchased the product.

X. NZXT.COM STORE RETURNS/EXCHANGE POLICY
Eligible products under this NZXT Warranty qualify for a full refund or exchange only with an authorized RMA number and if the item is returned to the NZXT.com store inventory within 30 days of purchase. Returns are not allowed beyond 30 days of the purchase date. The NZXT.com Store reserves the right to deny any return or exchange. Refunds will be credited to the original method of payment. To initiate a return, simply submit a request via NZXT support site.

- Visit nzxt.com/warranty and support.nzxt.com for information on warranty coverage and service
- Visite el sitio Web nzxt.com/warranty y support.nzxt.com para obtener información sobre la cobertura y el servicio de la garantía
- Visitez nzxt.com/warranty et support.nzxt.com pour les informations de la couverture de la garantie et du service
- Informationen zu Geltungsbereich und Service der Garantie finden Sie unter support.nzxt.com und nzxt.com/warranty
- Visitare il sito nzxt.com/warranty e support.nzxt.com per informazioni sulla copertura e sul servizio della garanzia
- Visite nzxt.com/warranty e support.nzxt.com para obter informações sobre a cobertura da garantia e assistência
- Подробную информацию об условиях гарантийного обслуживания см. на веб-сайте nzxt.com/warranty и support.nzxt.com
- 제품 보증 범위와 서비스 정보를 확인하시려면 http://nzxt.com/warranty 또는 http://support.nzxt.com 을 방문해 주시기 바랍니다
- 保証範囲およびサービスに関する情報については、support.nzxt.comと nzxt.com/warrantyにアクセスしてください
- 请造访 nzxt.com/warranty 和 support.nzxt.com 了解保修范围和服务的信息
- 請訪問 nzxt.com/warranty 和 support.nzxt.com 了解產品保固範圍和更多服務訊息

SUPPORT AND SERVICE

Support and service
If you have any questions or problems with the NZXT product you purchased, please don't hesitate to contact us using our support system. support.nzxt.com
Please include a detailed explanation of your problem and your proof of purchase. For comments and suggestions, you can e-mail our design team, designer@nzxt.com. Lastly we would like to thank you for your support by purchasing this product.
For more information about NZXT, please visit us online. NZXT Website: nzxt.com

Soporte y servicio
Si tiene preguntas o problemas con el producto NZXT que usted compró, no dure en ponerse en contacto con service@nzxt.com y suministrar una explicación detallada de su problema así como su prueba de compra. Puede hacer consultas sobre piezas de repuesto en support.nzxt.com. Para comentarios y sugerencias, escriba un mensaje de correo electrónico a nuestro equipo de diseño: designer@nzxt.com. Gracias por comprar un producto NZXT. Para más información acerca de NZXT, visítenos en línea. Página web de NZXT: nzxt.com

Support et service
Si vous avez des questions ou des problèmes avec le produit NZXT que vous avez acheté, n'hésitez pas à contacter service@nzxt.com avec une description détaillée de votre problème et votre preuve d'achat. Vous pouvez aussi commander des pièces de remplacement auprès support.nzxt.com. Pour les commentaires et les suggestions, envoyez un email à notre équipe de design, designer@nzxt.com. Merci d'avoir acheté ce produit de NZXT. Pour plus d'informations sur NZXT, visitez notre site Web. Site Web de NZXT : nzxt.com

Kundendienst und service
Falls Fragen oder Probleme bezüglich Ihres NZXT-Produktes auftreten, wenden Sie sich bitte mit einer detaillierten Problembeschreibung und Ihrem Kaufbeleg an service@nzxt.com. Ersatzteile können Sie unter support.nzxt.com anfragen. Kommentare und Anregungen senden Sie bitte per designer@nzxt.com an unser Designteam. Vielen Dank, dass Sie ein NZXT-Produkt erworben haben. Weitere Informationen über NZXT erhalten Sie im Internet. NZXT-Webseite: nzxt.com

Assistenza e servizio
In caso di dubbi o problemi con il prodotto NZXT acquistato, non esitate a contattarci utilizzando il nostro sistema di assistenza. support.nzxt.com
Includere una spiegazione dettagliata del problema e la prova di acquisto. Per commenti e suggerimenti, siete pregati di inviare un messaggio al nostro team di progettisti, all'indirizzo: designer@nzxt.com. Infine, vogliamo ringraziarvi del vostro supporto con l'acquisto di questo prodotto. Per altre informazioni su NZXT, visitate il nostro sito. Sito NZXT: nzxt.com

Assistência e manutenção
Caso tenha questões ou problemas com o produto NZXT adquirido, não hesite em contactar-nos através do endereço service@nzxt.com fornecendo a explicação detalhada do seu problema e a prova de compra. Poderá solicitar peças de substituição através do endereço support.nzxt.com. Para comentários e sugestões, contacte a nossa equipa de design através do endereço de e-mail, designer@nzxt.com. Obrigado por ter adquirido um produto NZXT. Para mais informações acerca da NZXT, visite-nos online. Web site da NZXT: nzxt.com

Служба поддержки и обслуживания
В случае возникновения вопросов или неисправностей в приобретенных вами продуктах NZXT обращайтесь по адресу: service@nzxt.com с подробным описанием проблемы и подтверждением покупки. О наличии запчастей можно узнать, обратившись по адресу: support.nzxt.com. Замечания и предложения отправляйте в адрес нашей группы разработчиков: designer@nzxt.com. Благодарим вас за покупку продукта NZXT. Более подробная информация о компании NZXT представлена на наших веб-сайтах. Веб-сайт NZXT: nzxt.com

지원 및 서비스
구입한 NZXT 제품과 관련하여 질문 또는 문제가 있을 경우, 당사의 지원 시스템(support.nzxt.com)을 사용하여 문의하십시오. 문제를 자세히 기술하고 구매 증빙을 제출하십시오. 의견 또는 제안 사항이 잇을 경우 당사 설계 팀에 designer@nzxt.com으로 이메일을 보내십시오. 마지막으로 이 제품을 구입하여 당사를 응원해 주셔서 감사합니다. NZXT에 대해 자세히 알려면 온라인으로 방문하십시오. NZXT 웹사이트: nzxt.com

サポートおよびサービス
購入されましたNZXTの製品に関するご質問または問題は、問題の詳細および購入の証明を添えて、ご遠慮なくservice@nzxt.comまでご連絡ください。 交換部品はsupport.nzxt.comまでお尋ねください。ご意見およびご提案は弊社設計チーム、designer@nzxt.com までメールを送信してください。NZXT製品をご購入いただきましてありがとうございます。 NZXTに関する詳細は、インターネット上のウェブサイトをご覧ください。NZXT ウェブサイト: nzxt.com

支持和服务
如果有任何疑问或者在使用 NZXT 产品的过程中遇到任何问题,欢迎联络 service@nzxt.com,联络时请提供关于问题的详细说明及购买凭证。您可以向 support.nzxt.com 查询更换部件。如有任何意见或建议,欢迎致信我们的设计团队,电子邮件地址是 designer@nzxt.com。感谢您购买 NZXT 产品。有关 NZXT 的更多信息,请造访我们的在线网站。NZXT 网站：nzxt.com

支援和服務
如果在使用NZXT 產品的過程中有遇到任何問題或疑問，歡迎聯繫 service@nzxt.com， 並請提供問題的詳細敘述及購買證明。您可以透過 support.nzxt.com 查詢更換部件。如有任何意見或建議，歡迎來信與設計團隊聯繫 designer@nzxt.com。最後，感謝您購買 NZXT 產品。有關 NZXT 的更多信息，請訪問我們的網站。NZXT 網站：nzxt.com

nzxt.com
For more building tips and information, visit: blog.nzxt.com
NZXT Europe GmbH
Industieiring Ost 66 47906 Kempen Germany

NZXT, Inc.
13164 E Temple Ave, City of Industry, CA 91746, USA