trovaprezzi.it

Questo manuale d’istruzione è fornito da trovaprezzi.it. Scopri tutte le offerte per Philips 3000 Series AirStyler BHA305/00 o cerca il tuo prodotto tra le migliori offerte di Cura della Persona

PHILIPS

BHA301, BHA303
BHA305, BHA310
BHA313

User manual

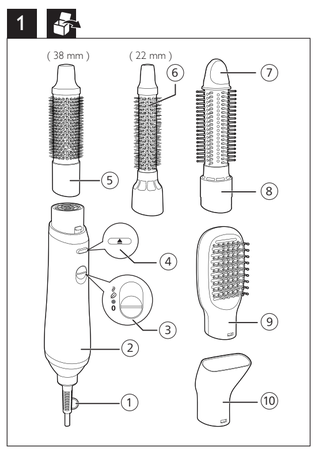

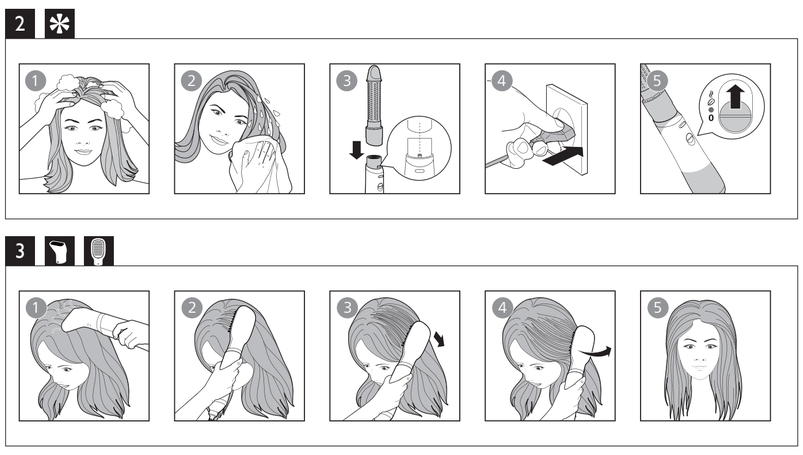

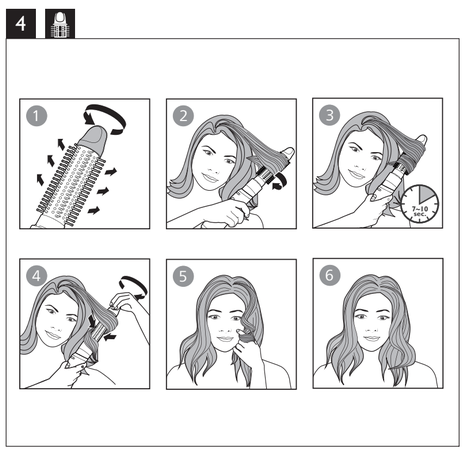

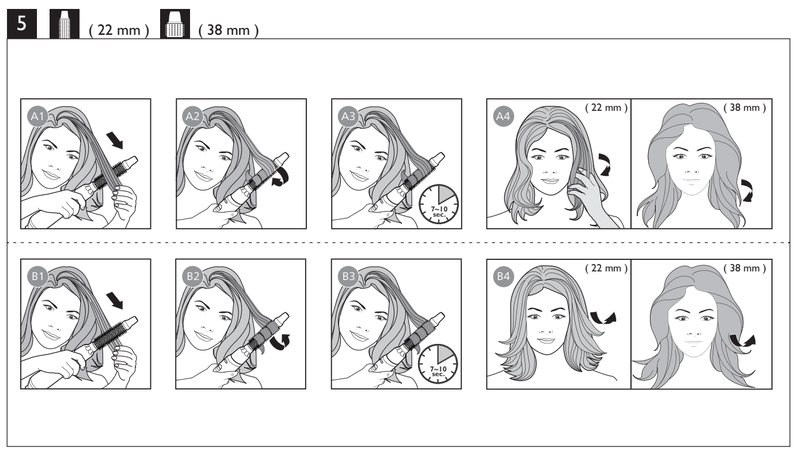

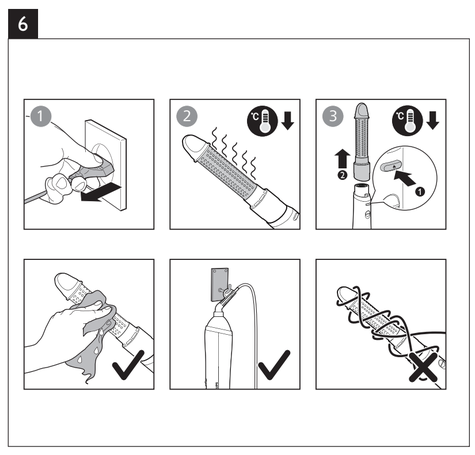

Specifications are subject to change without notice
© 2022 Koninklijke Philips N.V.
All rights reserved.

3000.089.4672.1 (20/07/2022)

English

Congratulations on your purchase, and welcome to Philips! To fully benefit from the support that Philips offers, register your product at www.philips.com/welcome.

1 Important

Read this user manual carefully before you use the appliance and keep it for future reference.

- WARNING: Do not use this appliance near water.
- When the appliance is used in a bathroom, unplug it after use since the proximity of water presents a risk, even when the appliance is switched off.
- WARNING: Do not use this appliance near bathtubs, showers, basins or other vessels containing water.
- Always unplug the appliance after use.
- If the appliance overheats, it switches off automatically. Unplug the appliance and let it cool down for a few minutes. Before you switch the appliance on again, check the grilles to make sure they are not blocked by fluff, hair, etc.
- If the mains cord is damaged, you must have it replaced by Philips, a service centre authorised by Philips or similarly qualified persons in order to avoid a hazard.
- This appliance can be used by children aged from 8 years and above and persons with reduced physical, sensory or mental capabilities or lack of experience and knowledge if they have been given supervision or instruction concerning use of the appliance in a safe way and understand the hazards involved. Children shall not play with the appliance. Cleaning and user maintenance shall not be made by children without supervision.
- For additional protection, we advise you to install a residual current device (RCD) in the electrical circuit that supplies the bathroom. This RCD must have a rated residual operating current not higher than 30mA. Ask your installer for advice.
- Do not insert metal objects into the air grilles to avoid electric shock.
- Never block the air grilles.
- Before you connect the appliance, ensure that the voltage indicated on the appliance corresponds to the local power voltage.
- Do not use the appliance for any other purpose than described in this manual.
- Do not use the appliance on artificial hair.
- When the appliance is connected to the power, never leave it unattended.
- Never use any accessories or parts from other manufacturers or that Philips does not specifically recommend. If you use such accessories or parts, your guarantee becomes invalid.
- Do not wind the mains cord round the appliance.
- Wait until the appliance has cooled down before you store it.
- Do not pull on the power cord after using. Always unplug the appliance by holding the plug.
- Pay full attention when using the appliance since it could be extremely hot. Only hold the handle as other parts are hot and avoid contact with the skin.
- Avoid the main cord from coming into contact with the hot parts of the appliance.
- Never cover the appliance with anything (e.g. a towel or clothing) when it is hot.
- Do not operate the appliance with wet hands.
- Always return the appliance to a service centre authorized by Philips for examination or repair. Repair by unqualified people could result in an extremely hazardous situation for the user.
- Keep the barrel clean and free of dust and styling products such as mousse, spray and gel. Never use the appliance in combination with styling products.
- The barrel has coating. This coating might slowly wear away over time. However, this does not affect the performance of the appliance.
- If the appliance is used on color-treated hair, the barrel may be stained.

Electromagnetic fields (EMF)

This Philips appliance complies with all applicable standards and regulations regarding exposure to electromagnetic fields.

Recycling

- This symbol means that this product shall not be disposed of with normal household waste (2012/19/EU).
- Follow your country’s rules for the separate collection of electrical and electronic products. Correct disposal helps prevent negative consequences for the environment and human health.

2 Overview

① Hanging loop
② Handle
③ Airflow switch
④ Release button
⑤ 38mm Thermobrush
⑥ 22mm Thermobrush **(BHA301 only)**
⑦ Knob
⑧ Retractable bristle brush **(BHA303, BHA305, BHA310, BHA313 only)**
⑨ Paddle brush **(BHA310, BHA313 only)**
⑩ Nozzle

3 Style your hair

Note

- Always let the appliance and attachments **cool down** before you connect or disconnect the attachments.
- Dry your wet hair with a clean towel first as the appliance is most effective on towel-dry hair.

To select a suitable attachment for the hairstyle you want, please refer to the table below:

Hairstyle	Attachment
Dry hair	Nozzle (⑩)
Create loose curls	Retractable bristle brush(⑧) **(BHA303, BHA305, BHA310, BHA313 only)**
Create natural straight hair	Paddle brush(⑨) **(BHA310, BHA313 only)**
Create inward/outward flicks and natural waves	38mm Thermobrush (⑤)
	22mm Thermobrush (⑥) **(BHA301 only)**

Select the desired setting to switch on the appliance :

- : High temperature with strong airflow for fast drying
- : Care temperature setting for gentle airflow to prevent your hair from overheating
- ● : Cool airflow for fixing your hair style

↳ (Only for BHA303, BHA305, BHA310, BHA313) Ions are automatically and continuously dispensed to provide additional shine and reducing frizz when the appliance is powered on.

After use:

1 Place it on a heat-resistant surface until it cools down.
2 Remove hairs and dust from the appliance and attachments.

4 Guarantee and service

If you need more information or if you have any problems, please visit the Philips website at www.philips.com or contact the Philips Customer Care Centre in your country (you can find its phone number in the worldwide guarantee leaflet). If there is no Consumer Care Centre in your country, go to your local Philips dealer.

Dansk

Tillykke med dit køb, og velkommen til Philips! Hvis du vil have fuldt udbytte af den support, som Philips tilbyder, kan du registrere dit produkt på www.philips.com/welcome.

1 Vigtigt

Læs denne brugervejledning grundigt, før du tager apparatet i brug, og opbevar den til senere brug.

- ADVARSEL: Benyt ikke dette apparat i nærheden af vand.
- Hvis du anvender apparatet i badeværelset, skal du trække stikket ud efter brug, da vand udgør en risiko, selvom apparatet er slukket.
- ADVARSEL: Brug ikke dette apparat i nærheden af badekar, brusekabiner, kummer eller andre kar, der indeholder vand.
- Tag altid stikket ud, efter du har brugt apparatet.
- Hvis apparatet bliver overophedet, slukker det automatisk. Tag stikket ud af stikkontakten, og lad apparatet afkøle i et par minutter. Før du tænder apparatet igen, skal du kontrollere gitrene for at sikre, at de ikke er blokeret af fnug, hår osv.
- Hvis netledningen beskadiges, må den kun udskiftes af Philips, et autoriseret Philips-serviceværksted eller en tilsvarende kvalificeret fagmand for at undgå enhver risiko.
- Dette apparat kan bruges af børn fra 8 år og opefter og af personer med reducerede fysiske, sensoriske eller mentale evner eller manglende erfaring og viden, hvis de er blevet instrueret i sikker brug af apparatet og forstår de medfølgende risici. Lad ikke børn lege med apparatet. Rengøring og vedligeholdelse må ikke foretages af børn uden opsyn.
- Som en ekstra sikkerhedsforanstaltning anbefales det, at installationen til badeværelset er forsynet med et HFI-relæ, der ikke overstiger 30mA. Kontakt eventuelt en el-installatør.
- Stik aldrig metalgenstande ind i luftgitrene, da dette kan give elektrisk stød.
- Blokér aldrig luftgitrene.
- Før du tilslutter apparatet, skal du sikre dig, at den spænding, der er angivet på apparatet, svarer til den lokale spænding.
- Brug ikke apparatet til andre formål end dem, der er beskrevet i vejledningen.
- Brug ikke apparatet på kunstigt hår.
- Hold konstant opsyn med apparatet, når det er sluttet til stikkontakten.
- Brug aldrig tilbehør eller dele fra andre fabrikanter eller tilbehør/dele, som ikke specifikt er anbefalet af Philips. Hvis du anvender en sådan type tilbehør eller dele, annulleres garantien.
- Du må ikke sno ledningen rundt om apparatet.
- Læg aldrig apparatet væk, før det er helt afkølet.
- Træk ikke i netledningen efter brug. Tag altid stikket ud af stikkontakten ved at holde fast i stikket.
- Vær meget opmærksom, når du bruger apparatet, da det kan være meget varmt. Hold kun i håndtaget, da de øvrige dele er varme, og undgå kontakt med huden.
- Netledningen må ikke komme i kontakt med apparatets varme dele.
- Dæk aldrig apparatet til med f.eks. håndklæder eller tøj, når det er varmt.
- Undlad at betjene apparatet med våde hænder.
- Reparation og eftersyn af apparatet skal altid foretages på et autoriseret Philips-serviceværksted. Reparation udført af ukvalificeret personale kan medføre ekstremt farlige situationer for brugeren.
- Hold cylinderen ren og fri for støv og stylingprodukter som f.eks. mousse, spray og gel. Brug aldrig apparatet sammen med stylingprodukter.
- Cylinderen har en belægning. Denne belægning slides muligvis væk med tiden. Dette påvirker dog ikke apparatets ydeevne.
- Hvis apparatet bruges til farvet hår, kan det smitte af på cylinderen.

Elektromagnetiske felter (EMF)

Dette Philips-apparat overholder alle branchens gældende standarder og regler angående eksponering for elektromagnetiske felter.

Genbrug

- Dette symbol betyder, at dette produkt ikke må bortskaffes sammen med almindeligt husholdningsaffald (2012/19/EU).
- Følg dit lands regler for særskilt indsamling af elektriske og elektroniske produkter. Korrekt bortskaffelse er med til at forhindre negativ påvirkning af miljøet og menneskers helbred.

2 Oversigt

① Ophængningskrog
② Greb
③ Knap til luftstrøm
④ Udløserknap
⑤ 38 mm termobørste
⑥ 22 mm termobørste **(kun BHA301)**
⑦ knap
⑧ Børste med indtrækkelige pigge **(kun BHA303, BHA305, BHA310, BHA313)**
⑨ Pladebørste **(kun BHA310, BHA313)**
⑩ Mundstykke

3 Styling af dit hår

Bemærk

- Lad altid apparatet og dets tilbehør **køle af,** før du tilslutter eller fjerner tilbehøret.
- Tør dit våde hår med et rent håndklæde først, da apparatet er mest effektivt i håndklædetørret hår.

Vælg en passende tilbehørsdel og en passende styler til den frisure, du ønsker, ved hjælp af nedenstående tabel:

Frisure	Tilbehør
Tørt hår	Mundstykke (⑩)
Lav løse krøller	Børste med indtrækkelige pigge (⑧) **(kun BHA303, BHA305, BHA310, BHA313)**
Skab naturligt glat hår	Pladebørste (⑨) **(kun BHA310, BHA313)**
Lav spidser, der bukker indad eller udad og naturlige bølger	38 mm termobørste (⑤)
	22 mm termobørste (⑥) **(kun BHA301)**

Vælg den ønskede indstilling til at tænde apparatet :

- : Høj temperatur med stærk luftstrøm til hurtig tørring
- : Skånsom temperaturindstilling for moderat luftstrøm til at beskytte dit hår mod overophedning
- ● : Kold luftstrøm, som giver dit hår det rigtige look

↳ (Kun til BHA303, BHA305, BHA310, BHA313) Ioner frigives automatisk og kontinuerlig for at give yderligere glans og reducere krusning, når apparatet er tændt.

Efter brug:

1 Placer det på en overflade, der kan tåle varme, mens det køler ned.
2 Fjern hår og støv fra apparatet og tilbehørsdelene.

4 Garanti og service

Hvis du har behov for flere oplysninger eller har et problem, kan du besøge Philips’ websted på www.philips.com eller kontakte Philips Kundecenter i dit land (telefonnummeret findes i folderen “World-Wide Guarantee”). Hvis der ikke findes et kundecenter i dit land, bedes du kontakte din lokale Philips-forhandler.

Deutsch

Herzlichen Glückwunsch zu Ihrem Kauf und willkommen bei Philips! Um den Service von Philips optimal nutzen zu können, sollten Sie Ihr Produkt unter www.philips.com/welcome registrieren.

1 Wichtig!

Lesen Sie vor Gebrauch des Geräts die Bedienungsanleitung sorgfältig durch, und bewahren Sie sie für die Zukunft auf.

- WARNHINWEIS: Verwenden Sie dieses Gerät nicht in der Nähe von Wasser.
- Wenn das Gerät in einem Badezimmer verwendet wird, ziehen Sie nach dem Gebrauch den Netzstecker. Die Nähe zum Wasser stellt ein Risiko dar, selbst wenn das Gerät abgeschaltet ist.
- WARNHINWEIS: Verwenden Sie das Gerät nicht in der Nähe von Badewannen, Duschen, Waschbecken oder sonstigen Behältern mit Wasser.
- Ziehen Sie nach jedem Gebrauch den Netzstecker aus der Steckdose.
- Bei Überhitzung wird das Gerät automatisch ausgeschaltet. Ziehen Sie den Stecker aus der Steckdose, und lassen Sie das Gerät einige Minuten lang abkühlen. Vergewissern Sie sich vor dem erneuten Einschalten, dass keine Flusen, Haare usw. die Gebläseöffnung blockieren.
- Um Gefährdungen zu vermeiden, darf ein defektes Netzkabel nur von einem Philips Service-Center, einer von Philips autorisierten Werkstatt oder einer ähnlich qualifizierten Person durch ein Original-Ersatzkabel ersetzt werden.
- Dieses Gerät kann von Kindern ab 8 Jahren und Personen mit verringerten physischen, sensorischen oder psychischen Fähigkeiten oder Mangel an Erfahrung und Kenntnis verwendet werden, wenn sie bei der Verwendung beaufsichtigt werden oder Anweisung zum sicheren Gebrauch des Geräts erhalten und die Gefahren verstanden haben. Kinder dürfen nicht mit dem Gerät spielen. Die Reinigung und Wartung darf nicht von Kindern ohne Aufsicht durchgeführt werden.
- Der Einbau einer Fehlerstromschutzeinrichtung in dem Stromkreis, der das Badezimmer versorgt, bietet zusätzlichen Schutz. Dieses Gerät muss über einen Nennauslösestrom von maximal 30 mA verfügen. Bei Fragen wenden Sie sich an Ihren Installateur.
- Führen Sie keine Metallgegenstände in die Lufteinlass- oder Gebläseöffnung ein, da dies zu Stromschlägen führen kann.
- Halten Sie Lufteinlassgitter und Gebläseöffnung immer frei.
- Bevor Sie das Gerät an eine Steckdose anschließen, überprüfen Sie, ob die auf dem Gerät angegebene Spannung mit der Netzspannung vor Ort übereinstimmt.
- Verwenden Sie das Gerät nie für andere als in dieser Bedienungsanleitung beschriebene Zwecke.
- Verwenden Sie das Gerät nicht zum Trocknen von Kunsthaar.
- Wenn das Gerät an eine Steckdose angeschlossen ist, lassen Sie es zu keiner Zeit unbeaufsichtigt.
- Verwenden Sie niemals Zubehör oder Teile, die von Drittherstellern stammen bzw. nicht von Philips empfohlen werden. Wenn Sie diese(s) Zubehör oder Teile verwenden, erlischt Ihre Garantie.
- Wickeln Sie das Netzkabel nicht um das Gerät.
- Lassen Sie das Gerät abkühlen, bevor Sie es wegräumen.
- Ziehen Sie nach der Verwendung nicht am Netzkabel. Ziehen Sie stattdessen am Netzstecker, um das Gerät von der Stromversorgung zu trennen.
- Geben Sie acht bei der Verwendung des Geräts, da es äußerst heiß sein könnte. Halten Sie nur den Griff, da die anderen Teile heiß sind, und vermeiden Sie Kontakt mit der Haut.
- Achten Sie darauf, dass das Netzkabel nicht mit den heißen Teilen des Geräts in Berührung kommt.
- Bedecken Sie das heiße Gerät niemals mit Handtüchern, Kleidungsstücken oder anderen Gegenständen.
- Bedienen Sie das Gerät nicht mit nassen Händen.
- Geben Sie das Gerät zur Überprüfung bzw. Reparatur stets an ein von Philips autorisiertes Service-Center. Eine Reparatur durch unqualifizierte Personen kann zu einer hohen Gefährdung für den Verbraucher führen.
- Halten Sie die Aufsätze sauber und frei von Staub sowie von Stylingprodukten, wie Schaumfestiger, Styling-Spray, Gel. Verwenden Sie das Gerät nie in Kombination mit Stylingprodukten.
- Der Lockenstab ist beschichtet. Diese Beschichtung nutzt sich im Laufe der Zeit ab. Dies hat jedoch keinerlei Einfluss auf die Leistung des Geräts.
- Bei Verwendung mit getöntem oder gefärbtem Haar kann sich der Lockenstab möglicherweise verfärben.

Elektromagnetische Felder

Dieses Philips Gerät erfüllt sämtliche Normen und Regelungen bezüglich der Exposition in elektromagnetischen Feldern.

Recycling

Hinweise für Verbraucher in Deutschland

- Dieses Symbol bedeutet, dass Elektrogeräte und Akkus/Batterien nicht mit dem normalen Hausmüll entsorgt werden dürfen.
- Beachten Sie die örtlichen Vorschriften zur getrennten Entsorgung von Elektrogeräten und Akkus/Batterien.

1 Altgeräte/Altakkus/Batterien können kostenlos an geeigneten Rücknahmestellen abgegeben werden.
2 Diese werden dort fachgerecht gesammelt oder zur Wiederverwendung vorbereitet. Altgeräte/Altakkus/Batterien können Schadstoffe enthalten, die der Umwelt und der menschlichen Gesundheit schaden können. Enthaltene Rohstoffe können durch ihre Wiederverwertung einen Beitrag zum Umweltschutz leisten. Sofern die Batterie Blei (Pb), Cadmium (Cd) oder Quecksilber (Hg) enthält, ist die Batterie entsprechend gekennzeichnet.
3 Die Löschung personenbezogener Daten auf den zu entsorgenden Altgeräten muss vom Endnutzer eigenverantwortlich vorgenommen werden.
4 Hinweise für Verbraucher in Deutschland: Die in Punkt 1 genannte Rückgabe ist gesetzlich vorgeschrieben. Altgeräte mit Altbatterien und/oder Altakkus und Lampen, die nicht vom Altgerät umschlossen sind, sind vor der Abgabe an einer Rücknahmestelle von diesen zu trennen. Dies gilt nicht, falls die Altgeräte für eine Wiederverwendung noch geeignet (d.h. funktionstüchtig) sind und von den anderen Altgeräten getrennt werden. Sammel- und Rücknahmestellen in DE: **https://www.stiftung-ear.de/**; für Batterien auch Rückgabe im Handel möglich. Informationen über Sammel- und Recyclingquoten **https://www.bmu.de**

Rücknahme von Altgeräten

Rücknahmepflichtig sind Geschäfte mit einer Verkaufsfläche von mindestens 400 m² für Elektro- und Elektronikgeräte sowie diejenigen Lebensmittelgeschäfte mit einer Gesamtverkaufsfläche von mindestens 800 m², die mehrmals pro Jahr oder dauerhaft Elektro- und Elektronikgeräte anbieten und auf dem Markt bereitstellen.

Diese Händler müssen:

- beim Verkauf eines neuen Elektrogeräts ein Altgerät der gleichen Art kostenfrei zurücknehmen (1:1-Rücknahme); auch bei Lieferungen nach Hause.
- bis zu drei kleine Altgeräte (keine äußere Abmessung größer als 25 cm) kostenfrei im Verkaufsgeschäft oder in unmittelbarer Nähe zurücknehmen, ohne Neukaufverpflichtung.

Rücknahmepflichten gelten auch für den Versandhandel, wobei die Pflicht zur 1:1-Rücknahme im privaten Haushalt nur für Wärmeüberträger (Kühl-/Gefriergeräte, Klimageräte u.a.), Bildschirmgeräte und Großgeräte gilt; für die 1:1-Rücknahme von Lampen, Kleingeräten und kleinen ITK-Geräten sowie die 0:1-Rücknahme müssen Versandhändler Rückgabemöglichkeiten in zumutbarer Entfernung zum Endverbraucher bereitstellen.

Die Philips GmbH ist Mitglied des Rücknahmesystems „take-e-back“. Mehr Information unter: **www.take-e-back.de**. So Verbraucher über Philips Consumer Lifestyle B.V. ein Produkt erworben haben, können sie ebenso die Möglichkeiten des Systems nutzen.

Rückgabemöglichkeiten für Verbraucher in Österreich

Die Philips Austria GmbH und die Philips Consumer Lifestyle B.V. sind Mitglied beim Sammel- und Verwertungssytem des UFH. Sammelstellen und Öffnungszeiten siehe **https://ufh.at/**. So Verbraucher das Produkt andernorts erworben haben, haben sie gemäß §5 EAG Anspruch auf eine 1:1-Rücknahme. Für Haushalts- und Gewerbeverpackungen sind die Philips Austria GmbH und die Philips Consumer Lifestyle B.V. Mitglied beim Sammelund Verwertungssystem RecycleMe GmbH.

2 Übersicht

① Aufhängeöse
② Handstück
③ Gebläseschalter
④ Entriegelungstaste
⑤ 38-mm-Thermobürste
⑥ 22-mm-Thermobürste **(nur BHA301)**
⑦ Regler
⑧ Bürste mit einziehbaren Bürstenreihen **(nur BHA303, BHA305, BHA310, BHA313)**
⑨ Langhaar-Stylingbürste **(nur BHA310, BHA313)**
⑩ Düse

3 Haare stylen

Hinweis

- Lassen Sie das Gerät und die Aufsätze immer **abkühlen**, bevor Sie Aufsätze anbringen oder abnehmen.
- Trocknen Sie Ihr nasses Haar zuerst mit einem sauberen Handtuch, da das Gerät bei handtuchtrockenem Haar am effektivsten ist.

In der nachstehenden Tabelle finden Sie den Aufsatz, der für Ihr gewünschtes Haarstyling am besten geeignet ist:

Look	Aufsatz
Trockenes Haar	Düse (⑩)
Für lose Locken	Bürste mit einziehbaren Bürstenreihen (⑧) **(nur BHA303, BHA305, BHA310, BHA313)**
Erzeugen von natürlichem, glattem Haar	Langhaar-Stylingbürste (⑨) **(nur BHA310, BHA313)**
Stylen Sie nach innen/außen gerichtete wellige Strähnen und natürliche Wellen	38-mm-Thermobürste (⑤)
	22-mm-Thermobürste (⑥) **(nur BHA301)**

Wählen Sie zum Einschalten des Geräts die gewünschte Einstellung:

- : Hohe Temperatur mit starkem Luftstrom für schnelles Trocknen
- : Schonende Temperatureinstellung für sanften Luftstrom, damit Ihr Haar nicht überhitzt
- ● : Kühler Luftstrom, um Ihre Frisur zu fixieren

↳ (nur für BHA303, BHA305, BHA310, BHA313) Wenn das Gerät eingeschaltet ist, werden automatisch und kontinuierlich Ionen abgegeben, um zusätzlichen Glanz zu verleihen und statische Aufladung zu reduzieren.

Nach der Verwendung:

1 Legen Sie das Gerät auf eine hitzebeständige Unterlage, und lassen Sie es abkühlen.
2 Entfernen Sie Haare und Staub vom Gerät und den Aufsätzen.

4 Garantie und Kundendienst

Benötigen Sie weitere Informationen oder treten Probleme auf, besuchen Sie die Philips Website unter www.philips.com, oder setzen Sie sich mit einem Philips Service-Center in Ihrem Land in Verbindung (Sie finden die Telefonnummer in der internationalen Garantieschrift). Sollte es in Ihrem Land kein Service-Center geben, wenden Sie sich bitte an Ihren lokalen Philips Händler.

Ελληνικά

Συγχαρητήρια για την αγορά σας και καλωσορίσατε στη Philips! Για να επωφεληθείτε πλήρως από την υποστήριξη που προσφέρει η Philips, δηλώστε το προϊόν σας στη διεύθυνση www.philips.com/welcome.

1 Σημαντικό!

Διαβάστε το παρόν εγχειρίδιο χρήσης προτού χρησιμοποιήσετε τη συσκευή και κρατήστε το για μελλοντική αναφορά.

- ΠΡΟΕΙΔΟΠΟΙΗΣΗ: Μην χρησιμοποιείτε αυτή τη συσκευή κοντά σε νερό.
- Όταν χρησιμοποιείτε τη συσκευή στο μπάνιο, αποσυνδέετέ την από την πρίζα μετά τη χρήση καθώς η εγγύτητα με νερό αποτελεί κίνδυνο ακόμα και όταν η συσκευή είναι απενεργοποιημένη.
- ΠΡΟΕΙΔΟΠΟΙΗΣΗ: Μην χρησιμοποιείτε αυτή τη συσκευή κοντά σε μπανιέρες, ντουζέρες, νιπτήρες ή άλλου είδους δοχεία που περιέχουν νερό.
- Αποσυνδέετε πάντα τη συσκευή από την πρίζα μετά από κάθε χρήση.
- Αν η συσκευή υπερθερμανθεί, απενεργοποιείται αυτόματα. Αποσυνδέστε τη συσκευή από την πρίζα και αφήστε τη να κρυώσει για μερικά λεπτά. Πριν ενεργοποιήσετε ξανά τη συσκευή, ελέγξτε τις γρίλιες ώστε να βεβαιωθείτε ότι δεν έχουν μπλοκάρει από χνούδια, τρίχες, κτλ.
- Εάν το καλώδιο υποστεί φθορά, θα πρέπει να αντικατασταθεί από ένα κέντρο σέρβις εξουσιοδοτημένο από τη Philips ή από εξίσου εξειδικευμένα άτομα προς αποφυγή κινδύνου.
- Αυτή η συσκευή μπορεί να χρησιμοποιηθεί από παιδιά από 8 ετών και πάνω και από άτομα με περιορισμένες σωματικές, αισθητήριες ή διανοητικές ικανότητες ή από άτομα χωρίς εμπειρία και γνώση, με την προϋπόθεση ότι τη χρησιμοποιούν υπό επιτήρηση ή ότι έχουν λάβει οδηγίες σχετικά με την ασφαλή της χρήση και κατανοούν τους ενεχόμενους κινδύνους. Τα παιδιά δεν πρέπει να παίζουν με τη συσκευή. Τα παιδιά δεν πρέπει να καθαρίζουν και να συντηρούν τη συσκευή χωρίς επιτήρηση.
- Για επιπλέον προστασία, σας συνιστούμε να εγκαταστήσετε ένα μηχανισμό προστασίας από διαρροή ρεύματος (RCD) στο ηλεκτρικό κύκλωμα που τροφοδοτεί το μπάνιο σας. Αυτός ο μηχανισμός δεν θα πρέπει να έχει διαβαθμισμένη τιμή παραμένοντος ρεύματος λειτουργίας υψηλότερη από 30mA. Για περαιτέρω πληροφορίες, συμβουλευτείτε τον ηλεκτρολόγο σας.
- Μην βάζετε μεταλλικά αντικείμενα μέσα στις γρίλιες προς αποφυγή ενδεχομένου ηλεκτροπληξίας.
- Μην φράζετε ποτέ τις γρίλιες αέρα.
- Προτού συνδέσετε τη συσκευή, βεβαιωθείτε ότι η τάση που αναγράφεται στη συσκευή αντιστοιχεί στην τοπική τάση ρεύματος.
- Μην χρησιμοποιείτε τη συσκευή για κανένα άλλο σκοπό εκτός από αυτόν που περιγράφεται στο παρόν εγχειρίδιο.
- Μην χρησιμοποιείτε τη συσκευή σε τεχνητά μαλλιά.
- Όταν η συσκευή είναι συνδεδεμένη στην πρίζα, μην την αφήνετε χωρίς παρακολούθηση.
- Μην χρησιμοποιείτε ποτέ εξαρτήματα ή μέρη από άλλους κατασκευαστές ή που δεν συνιστώνται ρητά από τη Philips. Εάν χρησιμοποιήσετε τέτοια εξαρτήματα ή αξεσουάρ, η εγγύησή σας καθίσταται άκυρη.
- Μην τυλίγετε το καλώδιο γύρω από τη συσκευή.
- Περιμένετε μέχρι να κρυώσει η συσκευή για να την αποθηκεύσετε.
- Μετά τη χρήση, μην τραβάτε το καλώδιο από την πρίζα. Να αποσυνδέετε πάντα τη συσκευή από την πρίζα κρατώντας την από το βύσμα.
- Να χρησιμοποιείτε τη συσκευή με πολλή προσοχή, καθώς μπορεί να αναπτύξει ιδιαίτερα υψηλή θερμοκρασία. Να κρατάτε μόνο τη λαβή, καθώς τα υπόλοιπα μέρη είναι ζεστά, και να αποφεύγετε την επαφή με την επιδερμίδα.
- Μην αφήνετε το καλώδιο να έρθει σε επαφή με τα ζεστά μέρη της συσκευής.
- Ποτέ μην καλύπτετε τη συσκευή με οτιδήποτε (π.χ. πετσέτα ή ρούχα) όταν είναι ζεστή.
- Μην χρησιμοποιείτε τη συσκευή με βρεγμένα χέρια.
- Για έλεγχο ή επισκευή της συσκευής, να απευθύνεστε πάντα σε ένα εξουσιοδοτημένο κέντρο επισκευών της Philips. Η επισκευή από μη εξουσιοδοτημένα άτομα μπορεί να αποβεί άκρως επικίνδυνη για το χρήστη.
- Να διατηρείτε το σώμα της συσκευής καθαρό, χωρίς ακόνη και υπολείμματα από προϊόντα φορμαρίσματος όπως αφρό, σπρέι και τζελ. Μην χρησιμοποιείτε ποτέ τη συσκευή σε συνδυασμό με προϊόντα φορμαρίσματος.
- Η ράβδος διαθέτει επίστρωση. Η επίστρωση μπορεί να φθαρεί με το πέρασμα του χρόνου. Ωστόσο, το φαινόμενο αυτό δεν επηρεάζει την απόδοση της συσκευής.
- Αν η συσκευή χρησιμοποιηθεί σε βαμμένα μαλλιά, ενδέχεται να εμφανιστούν κηλίδες στο σώμα της.

Ηλεκτρομαγνητικά πεδία (EMF)

Η συγκεκριμένη συσκευή της Philips συμμορφώνεται με όλα τα ισχύοντα πρότυπα και τους κανονισμούς σχετικά με την έκθεση σε ηλεκτρομαγνητικά πεδία.

Ανακύκλωση

- Αυτό το σύμβολο υποδεικνύει ότι το παρόν προϊόν δεν πρέπει να απορριφθεί μαζί με τα συνηθισμένα οικιακά σας απορρίμματα (2012/19/ΕΕ).
- Ακολουθήστε τους κανονισμούς της χώρας σας για την ξεχωριστή συλλογή των ηλεκτρικών και ηλεκτρονικών προϊόντων. Η σωστή απόρριψη συμβάλλει στην αποφυγή αρνητικών επιπτώσεων για το περιβάλλον και την ανθρώπινη υγεία.

2 Επισκόπηση

① Θηλάκι για κρέμασμα
② Λαβή
③ Διακόπτης ροής αέρα
④ Κουμπί απασφάλισης
⑤ Θερμική βούρτσα 38 mm
⑥ Θερμική βούρτσα 22 mm **(μόνο στο μοντέλο BHA301)**
⑦ Κουμπί
⑧ Βούρτσα με σκληρές τρίχες που αποσύρονται **(μόνο στα μοντέλα BHA303, BHA305, BHA310, BHA313)**
⑨ Χοντρή βούρτσα **(μόνο στα μοντέλα BHA310, BHA313)**
⑩ Στόμιο

3 Διαμορφώστε το στυλ των μαλλιών σας

Σημείωση

- Να αφήνετε πάντα τη συσκευή και τα εξαρτήματα **να κρυώσουν** προτού συνδέσετε ή αποσυνδέσετε κάποιο εξαρτήματα.
- Στεγνώστε πρώτα τα βρεγμένα μαλλιά σας με μια καθαρή πετσέτα, καθώς η συσκευή είναι πιο αποτελεσματική σε μαλλιά που έχουν στεγνώσει με πετσέτα.

Για να επιλέξετε ένα κατάλληλο εξάρτημα και βούρτσα για το στυλ που θέλετε, συμβουλευτείτε τον παρακάτω πίνακα:

Στυλ μαλλιών	Εξάρτημα
Στεγνά μαλλιά	Στόμιο (⑩)
Δημιουργήστε χαλαρές μπούκλες	Βούρτσα με σκληρές τρίχες που αποσύρονται (⑧) **(μόνο στα μοντέλα BHA303, BHA305, BHA310, BHA313)**
Φυσικά ίσια μαλλιά	Χοντρή βούρτσα (⑨) **(μόνο στα μοντέλα BHA310, BHA313)**
Μύτες προς τα μέσα ή προς τα έξω και φυσικοί κυματισμοί	Θερμική βούρτσα 38 mm (⑤)
	Θερμική βούρτσα 22 mm (⑥) **(μόνο στο μοντέλο BHA301)**

Επιλέξτε την επιθυμητή ρύθμιση για να ενεργοποιήσετε τη συσκευή :

- : Υψηλή θερμοκρασία με ισχυρή ροή αέρα για γρήγορο στέγνωμα
- : Ρύθμιση θερμοκρασίας προστασίας για ήπια ροή αέρα που αποτρέπει την υπερθέρμανση της τρίχας
- ● : Ροή κρύου αέρα στα μαλλιά σας για να σταθεροποιήσετε το φορμάρισμα των μαλλιών σας

↳ (Μόνο για τα μοντέλα BHA303, BHA305, BHA310, BHA313) Διαχέονται αυτόματα και σταθερά ιόντα στα μαλλιά για περισσότερη λάμψη και λιγότερο φριζάρισμα όταν η συσκευή είναι ενεργοποιημένη.

Μετά τη χρήση:

1 Τοποθετήστε τη σε μια αντιθερμική επιφάνεια μέχρι να κρυώσει.
2 Αφαιρέστε τις τρίχες και τη σκόνη από τη συσκευή και τα εξαρτήματα.

4 Εγγύηση και σέρβις

Αν χρειάζεστε περισσότερες πληροφορίες ή αν αντιμετωπίζετε κάποιο πρόβλημα, επισκεφτείτε την τοποθεσία της Philips στη διεύθυνση www.philips.com ή επικοινωνήστε με το Τμήμα Εξυπηρέτησης Καταναλωτών της Philips στη χώρα σας (θα βρείτε το τηλέφωνο στο φυλλάδιο της διεθνούς εγγύησης). Εάν δεν υπάρχει Κέντρο Εξυπηρέτησης Καταναλωτών της Philips στη χώρα σας, απευθυνθείτε στον τοπικό αντιπρόσωπο της Philips.

Español

Le felicitamos por su compra y le damos la bienvenida a Philips. Para sacar el máximo partido de la asistencia que ofrece Philips, regístre su producto en www.philips.com/welcome.

1 Importante

Antes de usar el aparato, lea atentamente este manual de usuario y consérvelo por si necesitara consultarlo en el futuro.

- ADVERTENCIA: No utilice este aparato cerca del agua.
- Cuando se utiliza el aparato en el cuarto de baño, desenchúfelo después de utilizarlo ya que la proximidad del agua representa un riesgo aunque el aparato esté apagado.
- ADVERTENCIA: No utilice este aparato cerca de la bañera, la ducha, el fregadero, el lavabo o cualquier otro recipiente que contenga agua.
- Desenchufe siempre el aparato después de usarlo.
- Si el aparato se calienta en exceso, se apaga automáticamente. Desenchufe el aparato y deje que se enfríe durante unos minutos. Antes de encender de nuevo el aparato, compruebe las rejillas para asegurarse de que no estén obstruidas con pelusas, pelos, etc.
- Si el cable de alimentación está dañado, deberá ser sustituido por Philips, por un centro de servicio autorizado por Philips o por personal cualificado, con el fin de evitar situaciones de peligro.
- Este aparato puede ser usado por niños a partir de ocho años, por personas con capacidad física, psíquica o sensorial reducida y por quienes no tengan los conocimientos y la experiencia necesarios siempre que lo hagan bajo supervisión o hayan recibido instrucciones sobre cómo utilizar el aparato de forma segura y conozcan los riesgos que conlleva su uso. No permita que los niños jueguen con el aparato. Los niños no deben llevar a cabo la limpieza ni el mantenimiento a menos que lo hagan bajo supervisión.
- Como protección adicional, aconsejamos que instale en el circuito que suministre al cuarto de baño un dispositivo de corriente residual (RCD). Este RCD debe tener una corriente operacional residual que no exceda de 30 mA. Consulte a su electricista.
- Para evitar descargas eléctricas, no introduzca objetos metálicos por las rejillas de aire.
- No bloquee nunca las rejillas del aire.
- Antes de enchufar el aparato, compruebe que el voltaje indicado en el mismo se corresponde con el voltaje de la red eléctrica local.
- No utilice este aparato para otros fines distint

Selecteer de gewenste instelling om het apparaat in te schakelen :
- ≀ : Hoge temperatuur met sterke luchtstroom om het haar snel te drogen
- ⊘ : Verzorgende temperatuurinstelling met een zachte luchtstroom om te voorkomen dat uw haar oververhit raakt.
- ● : Koude luchtstroom voor het fixeren van uw haarstijl

↪ (Alleen BHA303, BHA305, BHA310, BHA313) Ionen worden automatisch en voortdurend afgegeven voor extra glans en het verminderen van kroezen als het apparaat wordt ingeschakeld.

Na gebruik:
1 Plaats het apparaat op een hittebestendig oppervlak tot het is afgekoeld.
2 Verwijder haren en stof van het apparaat en de hulpstukken.

4 Garantie en service

Als u meer informatie nodig hebt of als u een probleem hebt, bezoek dan de Philips-website www.philips.com of neem contact op met het Philips Customer Care Centre in uw land (u vindt het telefoonnummer in het 'worldwide guarantee'-vouwblad). Als er geen Klantenservice in uw land is, ga dan naar uw Philips-dealer.

Norsk

Gratulerer med kjøpet, og velkommen til Philips! For å få fullt utbytte av støtten som Philips tilbyr, registrerer du produktet ditt på www.philips.com/welcome.

1 Viktig

Les denne brukerveiledningen nøye før du bruker apparatet, og ta vare på den for senere referanse.
- ADVARSEL: Ikke bruk dette apparatet nær vann.
- Når du bruker apparatet på badet, må du koble det fra etter bruk. Nærheten til vann utgjør en risiko, selv når apparatet er slått av.
- ADVARSEL: Ikke bruk apparatet nær badekar, dusjer, håndvasker eller andre elementer som inneholder vann.
- Koble alltid fra apparatet etter bruk.
- Hvis apparatet overopphetes, slår det seg av automatisk. Trekk ut støpselet på apparatet, og la det avkjøles noen minutter. Kontroller at gitrene ikke er blokkert av lo, hår osv. før du slår på apparatet igjen.
- Hvis ledningen er ødelagt, må den alltid skiftes ut av Philips, et servicesenter som er godkjent av Philips, eller lignende kvalifisert personell, slik at man unngår farlige situasjoner.
- Dette apparatet kan brukes av barn over 8 år og av personer med nedsatt sanseevne eller fysisk eller psykisk funksjonsevne, eller personer med manglende erfaring eller kunnskap, dersom de får instruksjoner om sikker bruk av apparatet eller tilsyn som sikrer sikker bruk, og hvis de er klar over risikoen. Barn skal ikke leke med apparatet. Barn skal ikke utføre rengjøring eller vedlikehold uten tilsyn.
- Hvis du vil ha ekstra beskyttelse, råder vi deg til å installere en reststrømsenhet (RCD) i den elektriske kretsen som forsyner badet. Denne enheten må ha et spenningsnivå for reststrøm som ikke er høyere enn 30 mA. Be installatøren om råd.
- Ikke stikk metallgjenstander inn i gitrene. Det kan føre til elektrisk støt.
- Ikke blokker luftinntaket.
- Før du kobler til apparatet, må du kontrollere at spenningen som er angitt på apparatet, stemmer med den lokale nettspenningen.
- Ikke bruk apparatet til noe annet formål enn det som beskrives i denne veiledningen.
- Ikke bruk apparatet på kunstig hår.
- Når apparatet er koblet til strømmen, må du aldri la det stå uten tilsyn.
- Ikke bruk tilbehør eller deler fra andre produsenter eller som Philips ikke spesifikt anbefaler. Hvis du bruker slikt tilbehør eller slike deler, blir garantien ugyldig.
- Ikke surr ledningen rundt apparatet.
- Vent til apparatet er avkjølt før du legger det vekk.
- Ikke trekk i nettledningen etter bruk. Hold alltid i støpselet når du trekker ut ledningen til apparatet.
- Vær forsiktig når du bruker apparatet siden det kan være svært varmt. Bare hold i håndtaket ettersom andre deler er varme og ikke må tas på.
- Unngå kontakt mellom nettledningen og de varme delene av apparatet.
- Aldri dekk til apparatet med noe (f.eks. et håndkle eller et klesplagg) når det er varmt.
- Ikke bruk apparatet med våte hender.
- Ta alltid med apparatet til et servicesenter som er autorisert av Philips, for undersøkelse eller reparasjon. Reparasjoner som er utført av ukvalifiserte personer, kan skape svært farlige situasjoner for brukeren.
- Hold alltid sylinderen ren og fri for støv og friseringsprodukter som skum, spray og gelé. Bruk aldri apparatet i kombinasjon med friseringsprodukter.
- Sylinderen har et belegg. Dette belegget kan kanskje slites sakte vekk over tid. Dette påvirker ikke ytelsen til apparatet.
- Hvis apparatet brukes på farget hår, kan sylinderen bli flekkete.

Elektromagnetiske felt (EMF)

Dette Philipsapparatet overholder alle aktuelle standarder og forskrifter for eksponering for elektromagnetiske felt.

Resirkulering

- Dette symbolet betyr at dette produktet ikke skal kastes i vanlig husholdningsavfall (2012/19/EU).
- Følg nasjonale regler for egen innsamling av elektriske og elektroniske produkter. Hvis du kaster produktet på riktig måte, bidrar du til å forhindre negative konsekvenser for helse og miljø.

2 Oversikt

① Hengeløkke
② Håndtak
③ Luftstrømbryter
④ Utløserknapp
⑤ 38 mm termobørste
⑥ 22 mm termobørste **(bare BHA301)**
⑦ Bryter
⑧ Inntrekkbar børste **(bare BHA303, BHA305, BHA310, BHA313)**
⑨ Hårbørste **(bare BHA310, BHA313)**
⑩ Munnstykke

3 Frisere håret

Merk
- La alltid apparatet og tilbehørene **avkjøles** før du kobler til eller kobler fra tilbehørene.
- Hvis håret er vått, tørker du det først med et rent håndkle, da apparatet er mest effektivt på håndkletørket hår.

Se tabellen under for å velge passende tilbehør for frisyren du ønsker:

Frisyre	Tilbehør
Tørt hår	Munnstykke (⑩)
Lage løse krøller	Inntrekkbar børste (⑧) **(kun BHA303, BHA305, BHA310, BHA313)**
Få naturlig rett hår	Hårbørste (⑨) **(bare BHA310, BHA313)**
Få innoverbøyde/ utoverbøyde vipper og naturlige bølger	38 mm termobørste (⑤)
	22 mm termobørste (⑥) **(bare BHA301)**

Velg ønsket innstilling for å slå på apparatet :
- ≀ : Høy temperatur med sterk luftstrøm for rask tørking
- ⊘ : Skånsom temperaturinnstilling med mild luftstrøm for å hindre at håret overopphetes
- ● : Sval luftstrøm for fiksering av frisyren

↪ (Bare for BHA303, BHA305, BHA310, BHA313) Når apparatet er slått på, utløses ioner automatisk og kontinuerlig for å redusere krus og gi håret mer glans.

Etter bruk:
1 Plasser det på et varmebestandig underlag til det er avkjølt.
2 Fjern hår og støv fra apparatet og tilbehørene.

4 Garanti og service

Hvis du trenger informasjon, eller det har oppstått problemer, kan du besøke våre Internett-sider på www.philips.com eller ta kontakt med Philips' kundestøtte der du bor (du finner telefonnummeret i garantiheftet). Hvis det ikke er noen forbrukerstøtte der du bor, kan du gå til den lokale Philips-forhandleren.

Português

Parabéns pela compra do seu produto e bem-vindo à Philips! Para tirar o máximo partido do suporte oferecido pela Philips, registe o seu produto em www.philips.com/welcome.

1 Importante

Leia cuidadosamente este manual do utilizador antes de utilizar o aparelho e guarde-o para consultas futuras.
- ADVERTÊNCIA: Não utilize este aparelho perto de água.
- Quando o aparelho for utilizado numa casa de banho, desligue-o da corrente após a utilização, uma vez que a presença de água apresenta riscos, mesmo com o aparelho desligado.
- ADVERTÊNCIA: Não utilize este aparelho perto de banheiras, chuveiros, lavatórios ou outros recipientes que contenham água.
- Desligue sempre da corrente após cada utilização.
- Se o aparelho aquecer excessivamente, desliga-se automaticamente. Desligue o aparelho e deixe-o arrefecer durante alguns minutos. Antes de voltar a ligar o aparelho, verifique as grelhas e certifique-se de que não estão bloqueadas com pelos, cabelos, etc.
- Se o fio estiver danificado, deve ser sempre substituído pela Philips, por um centro de assistência autorizado da Philips ou por pessoal devidamente qualificado para se evitarem situações de perigo.
- Este aparelho pode ser utilizado por crianças com idade igual ou superior a 8 anos e por pessoas com capacidades físicas, sensoriais ou mentais reduzidas, ou com falta de experiência e conhecimento, caso sejam supervisionadas ou lhes tenham sido dadas instruções relativas à utilização segura do aparelho e se tiverem sido alertadas para os perigos envolvidos. As crianças não podem brincar com o aparelho. A limpeza e a manutenção pelo utilizador não podem ser efetuadas por crianças sem supervisão.
- Para maior segurança, aconselhamos a instalação de um dispositivo de corrente residual (disjuntor) no circuito elétrico que abastece a casa de banho. Este disjuntor deve ter uma corrente residual nominal não superior a 30 mA. Aconselhe-se com o seu eletricista.
- Não introduza objetos metálicos nas grelhas de ar para evitar choques elétricos.
- Nunca obstrua as grelhas de ventilação.
- Antes de ligar o aparelho, certifique-se de que a tensão indicada no mesmo corresponde à tensão do local onde está a utilizá-lo.
- Não utilize o aparelho para outro fim que não o descrito neste manual.
- Não utilize o aparelho em cabelo artificial.
- Nunca deixe o aparelho sem vigilância quando estiver ligado à corrente.
- Nunca utilize quaisquer acessórios ou peças de outros fabricantes ou que a Philips não tenha especificamente recomendado. Se utilizar tais acessórios ou peças, a garantia perderá a validade.
- Não enrole o cabo de alimentação à volta do aparelho.
- Aguarde que o aparelho arrefeça antes de o guardar.
- Não puxe o cabo de alimentação após a utilização. Desligue o aparelho segurando sempre na ficha.
- Tenha muito cuidado ao utilizar o aparelho, pois este pode estar extremamente quente. Segure apenas pela pega, visto que as outras peças estão quentes, e evite o contacto com a pele.
- Evite que o cabo de alimentação entre em contacto com as partes quentes do aparelho.
- Nunca cubra o aparelho (com, por exemplo, uma toalha ou roupa) enquanto este estiver quente.
- Não utilize o aparelho com as mãos molhadas.
- Leve sempre o aparelho a um centro de assistência autorizado da Philips para verificação ou reparação. Reparações efetuadas por pessoas não qualificadas poderiam provocar uma situação extremamente perigosa para o utilizador.
- Mantenha o modelador limpo e sem pó e produtos de modelação do cabelo como espuma, laca e gel. Nunca utilize o aparelho em combinação com produtos de modelação do cabelo.
- O modelador possui um revestimento. Este revestimento poderá desgastar-se com o passar do tempo. No entanto, isto não afecta o desempenho do aparelho.
- Se o aparelho for utilizado em cabelos pintados, o modelador pode ficar manchado.

Campos eletromagnéticos (CEM)

Este aparelho Philips cumpre todas as normas e regulamentos aplicáveis relativos à exposição a campos eletromagnéticos.

Reciclagem

- Este símbolo significa que este produto não deve ser eliminado juntamente com os resíduos domésticos comuns (2012/19/UE).
- Siga as normas do seu país para a recolha seletiva de produtos elétricos e eletrónicos. A eliminação correcta ajuda a evitar consequências prejudiciais para o meio ambiente e para a saúde pública.

2 Visão geral

① Argola de suspensão
② Pega
③ Interruptor de fluxo do ar
④ Botão de libertação
⑤ Escova térmica de 38 mm
⑥ Escova térmica de 22 mm **(apenas BHA301)**
⑦ Botão
⑧ Escova com cerdas retráteis **(apenas BHA303, BHA305, BHA310, BHA313)**
⑨ Escova plana **(apenas BHA310, BHA313)**
⑩ Bico concentrador

3 Modele o seu cabelo

Nota
- Deixe sempre que o aparelho e os acessórios **arrefeçam** antes de colocar ou retirar os acessórios.
- Comece por secar o cabelo molhado com uma toalha limpa, uma vez que o aparelho é mais eficaz em cabelo seco com a toalha.

Para selecionar um acessório adequado para o penteado que pretende, consulte a tabela abaixo:

Penteado	Acessório
Cabelo seco	Bico concentrador (⑩)
Modelar caracóis soltos	Escova com cerdas retráteis (⑧) **(apenas BHA303, BHA305, BHA310, BHA313)**
Obter um cabelo liso natural	Escova plana (⑨) **(apenas BHA310, BHA313)**
Criar pontas voltadas para dentro/para fora e ondulado natural	Escova térmica de 38 mm (⑤)
	Escova térmica de 22 mm (⑥) **(apenas BHA301)**

Selecione a definição pretendida para ligar o aparelho :
- ≀ : Temperatura elevada com fluxo de ar forte, para uma secagem rápida
- ⊘ : Definição de temperatura moderada com fluxo de ar suave, para evitar que o cabelo aqueça em demasia
- ● : Fluxo de ar frio para fixar o penteado

↪ (Apenas para BHA303, BHA305, BHA310, BHA313) Quando o aparelho é ligado, são libertados automaticamente iões de forma contínua para criar um brilho adicional e reduzir o frisado.

Após a utilização:
1 Coloque-o numa superfície resistente ao calor até que arrefeça.
2 Remova cabelos e pó do aparelho e dos acessórios.

4 Garantia e assistência

Se precisar de mais informações ou se tiver algum problema, visite o website da Philips em www.philips.com ou contacte o Centro de Apoio ao Cliente da Philips do seu país (pode encontrar o número de telefone no folheto da garantia mundial). Se não existir um Centro de Assistência ao Cliente no seu país, dirija-se ao representante local da Philips.

Svenska

Vi tycker att det är roligt att du har köpt en Philips-produkt! Genom att registrera din produkt på www.philips.com/welcome kan du dra nytta av Philips support.

1 Viktigt

Läs användarhandboken noggrant innan du använder produkten och spara den för framtida bruk.
- VARNING: Använd inte produkten i närheten av vatten.
- Om du använder produkten i ett badrum måste du dra ut kontakten efter användning. Närhet till vatten utgör en fara, även när produkten är avstängd.
- Varning: Använd inte produkten i närheten av badkar, duschar, behållare eller kärl som innehåller vatten.
- Dra alltid ut nätsladden efter användning.
- Om apparaten blir överhettad stängs den av automatiskt. Dra ut apparatens stickkontakt och låt den svalna ett par minuter. Innan du slår på apparaten igen måste du kontrollera gallren så att de inte har täppts till av ludd, hår eller dylikt.
- Om nätsladden är skadad måste den alltid bytas ut av Philips, ett av Philips auktoriserade serviceombud eller liknande behöriga personer för att undvika olyckor.
- Den här produkten kan användas av barn från 8 års ålder, personer med olika funktionshinder samt av personer som inte har kunskap om produkten såvida det sker under tillsyn eller om de har informerats om hur produkten används på ett säkert sätt och de eventuella medförda riskerna. Barn ska inte leka med produkten. Barn får inte rengöra eller underhålla produkten utan överinseende av en vuxen.
- Av säkerhetsskäl rekommenderar vi att du installerar jordfelsbrytare för den krets som strömförsörjer badrummet. Jordfelsbrytaren måste ha en brytströmstyrka som inte överstiger 30 mA. Kontakta en behörig elektriker för mer information.
- För inte in metallföremål i luftgallren eftersom det medför risk för elektriska stötar.
- Blockera aldrig luftgallren.
- Innan du ansluter produkten kontrollerar du att spänningen som anges på produkten motsvarar den lokala nätspänningen.
- Använd inte produkten för något annat ändamål än vad som beskrivs i den här användarhandboken.
- Använd inte produkten på konstgjort hår.
- Lämna aldrig produkten obevakad när den är ansluten till elnätet.
- Använd aldrig tillbehör eller delar från andra tillverkare, eller delar som inte uttryckligen har rekommenderats av Philips. Om du använder sådana tillbehör eller delar gäller inte garantin.
- Linda inte nätsladden runt apparaten.
- Vänta tills produkten har svalnat innan du lägger undan den.
- Dra inte i nätsladden efter användning. Koppla alltid från produkten genom att hålla i kontakten.
- Var försiktig när du använder produkten, eftersom den kan vara mycket varm. Håll endast i handtaget eftersom andra delar är varma, och undvik kontakt med huden.
- Undvik att nätsladden kommer i kontakt med produktens varma delar.
- Täck aldrig över produkten med något (t.ex. en handduk) när den är varm.
- Använd inte produkten med våta händer.
- Lämna alltid in produkten till ett serviceombud auktoriserat av Philips för undersökning och reparation. Reparation som görs av en okvalificerad person kan innebära en ytterst riskfylld situation för användaren.
- Håll kolven ren och fri från damm och stylingprodukter som hårskum, hårspray och hårgelé. Använd aldrig produkten tillsammans med stylingprodukter.
- Handtaget har en beläggning. Beläggningen kan nötas bort efter längre tids användning. Det påverkar dock inte produktens prestanda.
- Om du använder apparaten på färgat hår kan det bli fläckar på kolven.

Elektromagnetiska fält (EMF)

Den här Philips-produkten uppfyller alla tillämpliga standarder och regler gällande exponering av elektromagnetiska fält.

Återvinning

– Den här symbolen betyder att produkten inte ska slängas bland hushållssoporna (2012/19/EU).
– Följ de regler som gäller i ditt land för återvinning av elektriska och elektroniska produkter. Korrekt kassering förhindrar negativ påverkan på miljö och hälsa.

2 Översikt

① Upphängningsögla
② Handtag
③ Luftflödesreglage
④ Frigöringsknapp
⑤ 38 mm Termoborste
⑥ 22 mm Termoborste **(endast BHA301)**
⑦ Vred
⑧ Indragbar rundborste **(endast BHA303, BHA305, BHA310, BHA313)**
⑨ Paddelborste **(endast BHA310, BHA313)**
⑩ Munstycke

3 Forma håret

Obs!
- Låt alltid apparaten och tillbehören **svalna** innan du fäster eller tar bort tillbehören.
- Torka ditt blöta hår med en ren handduk först eftersom apparaten är mest effektiv på handdukstorrt hår.

För att välja ett lämpligt tillbehör för den frisyr du vill ha, se tabellen nedan:

Frisyr	Tillbehör
Torka håret	Munstycke (⑩)
Skapa lösa lockar	Indragbar rundborste(⑧) **(endast BHA303, BHA305, BHA310, BHA313)**
Skapa naturligt rakt hår	Paddelborste(⑨) **(endast BHA310, BHA313)**
Skapa inåt/utåt snärtar och naturliga vågor	38 mm Termoborste (⑤)
	22 mm Termoborste (⑥) **(endast BHA301)**

Slå på apparaten genom att välja önskad inställning :
- ≀ : Hög temperatur med kraftigt luftflöde så att håret torkar snabbt
- ⊘ : Vårdtemperaturinställning för skonsamt luftflöde för att förhindra att håret överhettas
- ● : Svalt luftflöde för att forma din frisyr

↪ (Only for BHA303, BHA305, BHA310, BHA313) När apparaten slås på avges joner automatiskt och kontinuerligt för att minska krullighet och ge extra glans.

Efter användning:
1 Placera den på en värmetålig yta tills den svalnar.
2 Ta bort hår och damm från produkten och tillbehören.

4 Garanti och service

Om du behöver mer information eller har problem med apparaten kan du gå till Philips webbplats på www.philips.com eller kontakta Philips kundtjänst i ditt land (telefonnumret finns i garantibroschyren). Om det inte finns någon kundtjänst i ditt land kan du vända dig till din lokala Philips-återförsäljare.

Türkçe

Bu ürünü satın aldığınız için teşekkür ederiz; Philips'e hoş geldiniz! Philips'in sunduğu destekten tam olarak yararlanmak için ürününüzü www.philips.com/welcome adresinde kaydettirin.

1 Önemli

Cihazı kullanmadan önce bu kullanım kılavuzunu dikkatle okuyun ve daha sonra yeniden başvurmak için saklayın.
- UYARI: Bu cihazı su yakınında kullanmayın.
- Yakında su bulunması, cihaz kapalı bile olsa tehlike oluşturacağından, cihazı banyoda kullandıktan sonra fişini prizden çekin.
- UYARI: Bu cihazı banyo küveti, duş, lavabo veya suyla dolu başka eşyaların yakınında çalıştırmayın.
- Her kullanımdan sonra cihazın fişini mutlaka çekin.
- Cihaz aşırı ısınırsa otomatik olarak kapanır. Cihazın fişini prizden çekerek birkaç dakika soğuması için bekleyin. Cihazı tekrar çalıştırmadan önce, giriş deliklerinin tüy, saç, vb. nedeniyle tıkanmadığından emin olun.
- Cihazın elektrik kablosu hasarlıysa bir tehlike oluşturmasını önlemek için mutlaka Philips'in yetki verdiği bir servis merkezi veya benzer şekilde yetkilendirilmiş kişiler tarafından değiştirilmesini sağlayın.
- Bu cihazın 8 yaşın üzerindeki çocuklar ve fiziksel, duyumsal ya da zihinsel becerileri gelişmemiş veya bilgi ve tecrübe açısından eksik kişiler tarafından kullanımı sadece bu kişilerin denetiminden sorumlu kişilerin bulunması veya güvenli kullanım talimatlarının bu kişilere sağlanması ve olası tehlikelerin anlaşılması durumunda mümkündür. Çocuklar cihazla oynamamalıdır. Temizleme ve kullanıcı bakımı, denetim altında olmayan çocuklar tarafından yapılmamalıdır.
- Ek koruma için banyonun elektrik devresine bir rezidüel akım koruma cihazı (RCD) takmanızı tavsiye ederiz. Bu rezidüel akım koruma cihazının rezidüel çalışma akımı değeri 30mA'dan yüksek olmamalıdır. Kurulumu yapan kişiye danışın.
- Elektrik çarpması riski bulunduğundan hava ızgaralarına metal cisimler sokmayın.
- Hava ızgaralarını kesinlikle engellemeyin.
- Cihazı bağlamadan önce, cihaz üzerinde belirtilen gerilim değerinin yerel şebeke gerilimiyle aynı olduğundan emin olun.
- Cihazı bu kılavuzda açıklanan dışında bir amaç için kullanmayın.
- Cihazı peruk üzerinde kullanmayın.
- Güce bağlıyken cihazı hiçbir zaman gözetimsiz bırakmayın.
- Başka üreticilere ait olan veya Philips tarafından özellikle tavsiye edilmeyen aksesuar ve parçaları kesinlikle kullanmayın. Bu tür aksesuar veya parçalar kullanırsanız garantiniz geçerliliğini yitirir.
- Elektrik kablosunu cihazın etrafına sarmayın.
- Cihazı kaldırmadan önce soğumasını bekleyin.
- Kullandıktan sonra güç kablosunu çekmeyin. Cihazı prizden çekerken mutlaka fişten tutarak çekin.
- Cihaz aşırı derecede sıcak olduğundan, kullanırken çok dikkatli olun. Diğer parçalar sıcak olduğundan sadece sapından tutun ve ciltle temasını engelleyin.
- Elektrik kablosunun cihazın ısınan bölümlerine temas etmesini önleyin.
- Cihaz sıcakken üzerini havlu veya bez gibi kumaşlarla örtmeyin.
- Cihazı ıslak elle çalıştırmayın.
- Cihazı kontrol veya onarım için mutlaka yetkili bir Philips servis merkezine gönderin. Onarımın yetkili olmayan kişilerce yapılması kullanıcı için çok tehlikeli durumlara yol açabilir.
- Bigudiyi temiz tutun ve içine tozun ve krem, sprey, jöle gibi saç şekillendirme ürünlerinin girmesini önleyin. Cihazı kesinlikle şekillendirme ürünleriyle birlikte kullanmayın.
- Bigudinin üzerinde kaplama vardır. Bu kaplama zaman içinde yavaşça yıpranabilir. Ancak bu durum cihazın performansını etkilemez.
- Cihaz boyalı saçlarla kullanıldığında bigudi lekelenebilir.

Elektromanyetik alanlar (EMF)

Bu Philips cihazı, elektromanyetik alanlara maruz kalmaya ilişkin geçerli tüm standartlara ve düzenlemelere uygundur.

Geri dönüşüm

- Bu simge, bu ürünün normal evsel atıklarla birlikte atılmaması gerektiği anlamına gelir (2012/19/EU).
- Elektrikli ve elektronik ürünlerin ayrı olarak toplanması ile ilgili ülkenizin kurallarına uyun. Eski ürünlerin doğru şekilde atılması, çevre ve insan sağlığı üzerindeki olumsuz etkileri önlemeye yardımcı olur.

2 Genel Bakış

① Asma kancası
② Tutma yeri
③ Hava akımı düğmesi
④ Ayırma düğmesi
⑤ 38 mm Termo fırça
⑥ 22 mm Termo fırça **(sadece BHA301)**
⑦ Düğme
⑧ Geri çekilebilir kıl fırça **(sadece BHA303, BHA305, BHA310, BHA313)**
⑨ Saç açma fırçası **(sadece BHA310, BHA313)**
⑩ Başlık

3 Saçınızı şekillendirin

Not
- Aparatları takmadan ve çıkarmadan önce mutlaka cihazın ve aparatların **soğumasını** bekleyin.
- Cihaz en fazla havluyla kurutulmuş saç üzerinde etkili olduğundan ıslak saçlarınızı önce temiz bir havluyla kurutun.

İstediğiniz saç şekline uygun bir aparat seçmek için lütfen aşağıdaki tabloya bakın:

Saç şekli	Aparat
Saç kurutma	Başlık (⑩)
Hafif bukleler yapma	Geri çekilebilir kıl fırça (⑧) **(sadece BHA303, BHA305, BHA310, BHA313)**
Doğal düz saçlar yaratma	Saç açma fırçası (⑨) **(sadece BHA310, BHA313)**
İçe/dışa doğru kıvrımlar ve doğal dalgalar oluşturma	38 mm Termo fırça (⑤)
	22 mm Termo fırça (⑥) **(sadece BHA301)**

Cihazı çalıştırmak için istediğiniz ayarı seçin :
- ≀ : Hızlı kurutma için güçlü hava akımı sunan yüksek sıcaklık
- ⊘ : Saçınızın aşırı ısınmasını önlemek için hassas hava akımı sağlayan düşük sıcaklık ayarı
- ● : Saç stilinizi sabitlemek için soğuk hava akımı

↪ (Sadece BHA303, BHA305, BHA310, BHA313 için) Cihaz açık olduğunda otomatik olarak sürekli dağıtılan iyonlar, saçınıza ekstra parlaklık verir ve elektriklenmeyi azaltır.

Kullanımdan sonra:
1 Soğuyana kadar ısıya dayanıklı bir yüzeye yerleştirin.
2 Cihaz ve aparatlarda kalan saçı temizleyin.

4 Garanti ve servis

Daha fazla bilgiye ihtiyaç duyuyorsanız veya bir sorununuz varsa lütfen www.philips.com adresindeki Philips web sitesini ziyaret edin veya ülkenizdeki Philips Müşteri Desteği Merkezi ile iletişim kurun (telefon numaralarını dünya çapında garanti kitapçığında bulabilirsiniz). Ülkenizde Müşteri Destek Merkezi yoksa yerel Philips satıcınıza gidin.

Български

Поздравяваме ви за покупката и добре дошли във Philips! За да се възползвате изцяло от предлаганата от Philips поддръжка, регистрирайте продукта си на www.philips.com/welcome.

1 Важно

Преди да използвате уреда, прочетете внимателно това ръководство за потребителя и го запазете за справка в бъдеще.
- ПРЕДУПРЕЖДЕНИЕ: Не използвайте този уред близо до вода.
- Ако уредът се използва в банята, след употреба го изключвайте от контакта. Близостта до вода води до риск дори когато уредът не работи.
- ПРЕДУПРЕЖДЕНИЕ: Не използвайте уреда близо до вани, душове, мивки или други съдове с вода.
- След употреба винаги изключвайте уреда от контакта.
- При прегряване уредът се изключва автоматично. Изключете уреда и го оставете да изстива няколко минути. Преди да включите отново уреда, проверете дали решетките не са задръстени с пух, косми и др.
- С оглед предотвратяване на опасност, при повреда в захранващия кабел той трябва да бъде сменен от Philips, оторизиран от Philips сервиз или квалифициран техник.
- Този уред може да се използва от деца на възраст над 8 години и от лица с намалени физически възприятия, умствени недостатъци или без опит и познания, ако са инструктирани за безопасна употреба с уреда или са под наблюдение с цел гарантиране на безопасна употреба и ако са им разяснени евентуалните опасности. Не позволявайте на деца да си играят с уреда. Не позволявайте на деца да извършват почистване или поддръжка на уреда без надзор.
- За допълнителна защита ви съветваме да инсталирате в електрозахранващата мрежа на банята диференциалнотокова защита (RCD). Тази RCD трябва да е с обявен работен ток на утечка не повече от 30 mA. Обърнете се за съвет към вашия монтажник.
- За избягване на токов удар не пъхайте метални предмети през решетките за въздух.
- Никога не блокирайте притока на въздух през решетката.
- Преди да включите уреда в контакта, проверете дали посоченото върху уреда напрежение отговаря на това на местната електрическа мрежа.
- Не използвайте уреда за цели, различни от указаното в това ръководство.
- Не използвайте уреда на изкуствена коса.
- Никога не оставяйте уреда без надзор, когато е включен в електрическата мрежа.
- Никога не използвайте аксесоари или части от други производители или такива, които не са конкретно препоръчвани от Philips. При използване на такива аксесоари или части вашата гаранция става невалидна.
- Не навивайте захранващия кабел около уреда.
- Изчакайте уреда да изстине, преди да го приберете.
- Не дърпайте захранващия кабел след използване. Винаги изключвайте уреда от контакта, като държите щепсела.
- Уредът се нагорещява много, затова бъдете изключително внимателни при използването му. Хващайте уреда само за дръжката, тъй като другите части са горещи, и избягвайте контакт с кожата.
- Пазете захранващия кабел от допир с горещите части на уреда.
- Никога не покривайте уреда с каквото и да е (напр. хавлия или дреха), когато е горещ.
- Не използвайте уреда с мокри ръце.
- За проверка или ремонт носете уреда само в упълномощен от Philips сервиз. Ремонт, извършен от неквалифицирани лица, може да създаде изключително опасни ситуации за потребителя.
- Пазете стеблото на уреда чисто, без прах и стилизиращи продукти като пяна, лак или гел за коса. Никога не използвайте уреда в съчетание със стилизиращи продукти.
- Цилиндърът има покритие. С течение на времето покритието може постепенно да се износи. Това обаче не влияе на работата на уреда.
- Ако уредът се използва върху боядисана коса, стеблото може да стане на петна.

Електромагнитни полета (EMF)

Този уред на Philips е в съответствие с нормативната уредба и всички действащи стандарти, свързани с излагането на електромагнитни полета.

Рециклиране

- Този символ означава, че продуктът не може да се изхвърля заедно с обикновените битови отпадъци (2012/19/ЕС).
- Следвайте правилата на държавата си относно разделното събиране на електрическите и електронните уреди. Правилното изхвърляне помага за предотвратяването на потенциални негативни последици за околната среда и човешкото здраве.

2 Общ преглед

① Окачалка
② Дръжка
③ Превключвател за сила на въздушната струя
④ Бутон за освобождаване
⑤ 38 мм Термочетка
⑥ 22 мм Термочетка **(само за BHA301)**
⑦ Ключ
⑧ Четка с прибиращи се зъбци **(само за BHA303, BHA305, BHA310, BHA313)**
⑨ Плоска четка **(само за BHA310, BHA313)**
⑩ Накрайник

3 Оформяне на прическата

Забележка
- Винаги оставяйте уреда и приставките да се **охладят**, преди да поставяте или сваляте приставки.
- Първо подсушете косата си с чиста хавлия, тъй като уредът работи най-добре при подсушена коса.

За да изберете подходяща приставка за прическата, която искате, моля, вижте таблицата по-долу:

Прическа	Приставка
Суха коса	Накрайник (⑩)
Свободни къдрици	Четка с прибиращи се зъбци (⑧) **(само за BHA303, BHA305, BHA310, BHA313)**
Създайте естествено права коса	Плоска четка (⑨) **(само за BHA310, BHA313)**
Създайте завити навън/навътре къдрици и естествени вълни	38 мм Термочетка (⑤)
	22 мм Термочетка (⑥) **(само за BHA301)**

Изберете желаната настройка, за да включите уреда:
- ≀ : Висока температура и силна въздушна струя за бързо сушене
- ⊘ : Настройка за температура за грижа с нежна въздушна струя за предпазване на косата от прегряване
- ● : Хладна въздушна струя за фиксиране на прическата ви

↪ (Само за BHA303, BHA305, BHA310, BHA313) Йоните се отделят автоматично и постоянно, за да придадат повече блясък и да намалят начупването на косата, когато уредът е включен.

След употреба:
1 Оставете уреда върху топлоустойчива повърхност, докато се охлади.
2 Отстранете космите и праха от уреда и приставките.

4 Гаранция и сервиз

Ако се нуждаете от повече информация или имате проблем, посетете уеб сайта на Philips на адрес www.philips.com или се обърнете към Центъра за обслужване на клиенти на Philips във вашата страна (телефонния му номер можете да намерите в международната гаранционна карта). Ако във вашата страна няма център за обслужване на потребители, обърнете се към местния търговец на уреди на Philips.

Čeština

Gratulujeme k nákupu a vítáme vás mezi uživateli výrobků společnosti Philips! Chcete-li využívat všech výhod podpory nabízené společností Philips, zaregistrujte svůj výrobek na stránkách www.philips.com/welcome.

1 Důležité informace

Před použitím tohoto přístroje si pečlivě přečtěte tuto uživatelskou příručku a uschovejte ji pro budoucí použití.
- VAROVÁNÍ: Zařízení nepoužívejte poblíž vody.
- Pokud je přístroj používán v koupelně, odpojte ho po použití ze sítě, neboť blízkost vody představuje riziko i v případě, že je přístroj vypnutý.
- VAROVÁNÍ: Nepoužívejte přístroj v blízkosti van, sprch, umyvadel či jiných nádob s vodou.
- Po použití přístroj vždy odpojte ze sítě.
- Pokud se přístroj přehřeje, automaticky se vypne. Odpojte přístroj a nechte ho několik minut vychladnout. Než přístroj znovu zapnete, přesvědčte se, že mřížky vstupu a výstupu vzduchu nejsou blokovány například prachem, vlasy apod.
- Pokud by byl poškozen napájecí kabel, musí jeho výměnu provést společnost Philips, autorizovaný servis společnosti Philips nebo obdobně kvalifikovaní pracovníci, aby se předešlo možnému nebezpečí.
- Děti od 8 let věku a osoby s omezenými fyzickými, smyslovými nebo duševními schopnostmi nebo nedostatkem zkušeností a znalostí mohou tento přístroj používat v případě, že jsou pod dohledem nebo byly poučeny o bezpečném používání přístroje a chápou rizika, která mohou hrozit. Děti si s přístrojem nesmí hrát. Čištění a uživatelskou údržbu nesmí provádět děti bez dozoru.
- Jako dodatečnou ochranu doporučujeme instalovat do elektrického obvodu koupelny proudový chránič. Jmenovitý zbytkový provozní proud tohoto proudového chrániče nesmí být vyšší než 30 mA. Více informací vám poskytne elektrikář.
- Nevkládejte kovové předměty do mřížek pro vstup a výstup vzduchu. Předejdete tak úrazu elektrickým proudem.
- Mřížky pro vstup vzduchu udržujte trvale volné.
- Před zapojením přístroje se ujistěte, zda napětí uvedené na přístroji odpovídá místnímu napětí.
- Nepoužívejte přístroj pro jiné účely než uvedené v této příručce.
- Přístroj nepoužívejte na umělé vlasy.
- Je-li přístroj připojen k napájení, nikdy jej neponechávejte bez dozoru.
- Nikdy nepoužívejte příslušenství nebo díly od jiných výrobců nebo takové, které nebyly doporučeny společností Philips. Použijete-li takové příslušenství nebo díly, pozbývá záruka platnosti.
- Nenavíjejte napájecí kabel okolo přístroje.
- Před uložením přístroje počkejte, až zcela vychladne.
- Po použití netahejte za napájecí kabel. Přístroj odpojte vždy vytažením zástrčky.
- Při použití přístroje vždy dávejte dobrý pozor, protože může být velmi horký. Držte jej pouze za rukojeť a zabraňte styku s pokožkou, protože jeho ostatní části jsou horké.
- Zabraňte tomu, aby se horké díly přístroje dotkly napájecího kabelu.
- Je-li přístroj horký, nikdy jej ničím nezakrývejte (např. ručníkem nebo oblečením).
- Nepoužívejte přístroj, pokud máte mokré ruce.
- Kontrolu nebo opravu přístroje svěřte vždy servisu společnosti Philips. Opravy provedené nekvalifikovanými osobami mohou být pro uživatele mimořádně nebezpečné.
- Válec udržujte čistý a bez prachu a kadeřnických přípravků, jako jsou pěnové tužidlo, sprej či gel. Přístroj nepoužívejte v kombinaci s kadeřnickými přípravky.
- Kovový válec má povrchovou úpravu. Ta se může postupně pomalu odírat. Tento jev však nemá žádný vliv na výkon přístroje.
- Pokud používáte přístroj na barvené vlasy, válec se může ušpinit.

Elektromagnetická pole (EMP)

Tento přístroj Philips odpovídá všem platným normám a předpisům týkajícím se elektromagnetických polí.

Recyklace

– Tento symbol znamená, že výrobek nelze likvidovat s běžným komunálním odpadem (2012/19/EU).
– Řiďte se pravidly vaší země pro sběr elektrických a elektronických výrobků. Správnou likvidací pomůžete předejít negativním dopadům na životní prostředí a lidské zdraví.

2 Přehled

① Závěsná smyčka
② Rukojeť
③ Přepínač proudu vzduchu
④ Uvolňovací tlačítko
⑤ 38mm termokartáč
⑥ 22mm termokartáč **(pouze model BHA301)**
⑦ Knoflík
⑧ Kartáč se zasunovacími štětinkami **(pouze modely BHA303, BHA305, BHA310, BHA313)**
⑨ Kartáč **(pouze modely BHA310, BHA313)**
⑩ Hubice

3 Úprava vlasů

Poznámka
- Před připojováním nebo odpojováním nástavců **vždy nechte** přístroj a nástavce vychladnout.
- Mokré vlasy nejprve vysušte čistým ručníkem, protože přístroj je nejúčinnější, pokud jsou vlasy vysušené na ručníkem.

Chcete-li vybrat vhodný nástavec pro požadovaný účes, nahlédněte do níže uvedené tabulky:

Účes	Nástavec
Suché vlasy	Hubice (⑩)
Vytváření volných vln	Kartáč se zasunovacími štětinkami (⑧) **(pouze modely BHA303, BHA305, BHA310, BHA313)**
Vytvořte účes s přirozeně rovnými vlasy	Kartáč (⑨) **(pouze modely BHA310, BHA313)**
Vytočení nebo podtočení vlasů a přirozené kadeře	38mm termokartáč (⑤)
	22mm termokartáč (⑥) **(pouze model BHA301)**

Přístroj zapnete volbou požadovaného nastavení:
- ≀ : Vysoká teplota a silný proud vzduchu pro rychlé vysoušení
- ⊘ : Nastavení šetrné teploty pro jemný proud vzduchu, které chrání vlasy před přehřátím.
- ● : Proud chladného vzduchu pro zafixování upravených vlasů

↪ (pouze modely BHA303, BHA305, BHA310, BHA313) Když je přístroj zapnutý, neustále generuje ionty, které usnadňují rozčesávání a dodávají vlasům lesk.

Po použití:
1 Položte jej na žáruvzdorný povrch, dokud nevychladne.
2 Odstraňte z přístroje a nástavců vlasy a prach.

4 Záruka a servis

Pokud byste měli jakýkoli problém nebo pokud potřebujete nějakou informaci, navštivte web společnosti Philips www.philips.com nebo kontaktujte středisko péče o zákazníky společnosti Philips ve své zemi (telefonní číslo najdete na záručním listu s celosvětovou platností). Pokud se ve vaší zemi středisko péče o zákazníky společnosti Philips nenachází, obraťte se na místního prodejce výrobků Philips.

Eesti

Õnnitleme ostu puhul ja tervitame Philipsi poolt! Philipsi pakutava tugiteenuse maksimaalseks kasutamiseks registreerige oma toode aadressil www.philips.com/welcome.

1 Tähtis!

Enne seadme kasutamist lugege seda kasutusjuhendit hoolikalt ja hoidke see edaspidiseks alles.
- HOIATUS! Ärge kasutage seadet vee läheduses.
- Pärast seadme kasutamist vannitoas võtke pistik kohe pistikupesast välja, kuna vee lähedus kujutab endast ohtu ka väljalülitatud seadme korral.
- HOIATUS! Ärge kasutage seda seadet vannide, duššide, basseinide või teiste vett sisaldavate anumate läheduses.
- Võtke seade alati pärast kasutamist vooluvõrgust välja.
- Ülekuumenemisel lülitub seade automaatselt välja. Lülitage seade vooluvõrgust välja ja laske mõned minutid jahtuda. Enne kui lülitate seadme uuesti sisse, kontrollige, ega õhuavad pole ebemete, juuste vms ummistunud.
- Kui toitekaabel on rikutud, siis tuleb ohtlike olukordade vältimiseks lasta toitekaabel vahetada Philipsil, Philipsi volitatud hoolduskeskuses või kvalifitseeritud isikul.
- Seda seadet võivad kasutada lapsed alates 8. eluaastast ning füüsiliste puuete ja vaimuhäiretega isikud või isikud, kellel puuduvad kogemused ja teadmised, kui neid valvatakse või neile on antud juhendid seadme ohutu kasutamise kohta ja nad mõistavad sellega seotud ohte. Lapsed ei tohi seadmega mängida. Lapsed ei tohi seadet ilma järelevalveta puhastada ega hooldada.
- Täiendavaks kaitseks soovitame vannitoa elektrisüsteemi paigaldada rikkevoolukaitsme (RCD). Rikkevoolukaitsme (RCD) rakendusvool ei tohi ületada 30 mA. Küsige elektrikult nõu.
- Elektrilöögi ärahoidmiseks ärge pistke õhuava vahelt seadmesse metallesemeid.
- Ärge kunagi katke õhuavasid kinni.
- Enne seadme sisselülitamist kontrollige, kas seadmele märgitud pinge vastab kohaliku elektrivõrgu pingele.
- Ärge kasutage seadet muuks, kui selles kasutusjuhendis kirjeldatud otstarbeks.
- Ärge kasutage seadet kunstjuustega.
- Ärge jätke kunagi elektrivõrku ühendatud seadet järelevalveta.
- Ärge kunagi kasutage teiste tootjate poolt tehtud tarvikuid või osi, mida Philips ei ole eriliselt soovitanud. Selliste tarvikute või osade kasutamisel kaotab garantii kehtivuse.
- Ärge kerige toitejuhet ümber seadme.
- Enne hoiukohta panekut laske seadmel täielikult maha jahtuda.
- Ärge sikutage toitejuhet pärast kasutamist. Alati eemaldage seade vooluvõrgust pistikust kinni hoides.
- Olge seadme kasutamisel väga tähelepanelik, kuna see võib olla äärmiselt kuum. Hoidke kinni üksnes käepidemest, kuna teised osad on kuumad. Vältige kokkupuudet nahaga.
- Ärge laske toitejuhtmel vastu seadme kuumi osi minna.
- Ärge katke kuuma seadet asjadega (nt käterätt või laudlinaga).
- Ärge kasutage seadet märgade kätega.
- Viige seade tõrke otsimiseks või parandamiseks alati Philipsi volitatud teeninduskeskusesse. Kui seadet parandab kvalifitseerimata isik, võib see seada kasutaja väga ohtlikku olukorda.
- Hoidke rullikut puhtana ning ärge laske sellele tolmu ja juuksehooldusvahendite nagu juuksevahu, piserdusvahendite ja geeli jääke koguneda. Ärge kunagi kasutage seda seadet koos juuksehooldusvahenditega.
- Rullikul on pinnakate. See kate võib pika aja jooksul ära kuluda. Samas ei mõjuta kulumine seadme jõudlust.
- Kui seadet kasutada värvitud juuste koolutamiseks, siis võib rullik määrduda.

Elektromagnetväljad (EMF)

See Philipsi seade vastab kõikidele elektromagnetväljaga kokkupuudet käsitlevatele kohaldatavatele standarditele ja õigusnormidele.

Jäätmekäitlus

– See sümbol tähendab, et seda toodet ei tohi visata tavaliste olmejäätmete hulka (2012/19/EL).
– Järgige elektriliste ja elektrooniliste toodete lahuskogumise kohalikke eeskirju. Õigel viisil kasutusest kõrvaldamine aitab ära hoida võimalikke kahjulikke tagajärgi keskkonnale ja inimese tervisele.

2 Ülevaade

① Riputusaas
② Käepide
③ Õhuvoo lüliti
④ Vabastusnupp
⑤ 38 mm termohari
⑥ 22 mm termohari **(ainult mudel BHA301)**
⑦ Nupp
⑧ Sissetõmmatavate harjastega hari **(ainult mudelid BHA303, BHA305, BHA310, BHA313)**
⑨ Kandiline juuksehari **(ainult mudelid BHA310, BHA313)**
⑩ Otsak

3 Seadke oma juuksed soengusse

Märkus
- Enne otsakute külgepanemist või äravõtmist laske seadmel ja selle otsakutel **maha jahtuda**.
- Kuivatage märjad juuksed kõigepealt puhta rätikuga, sest seade töötab kõige paremini rätikukuivadel juustel.

Sobiva otsaku valimiseks soengu jaoks, mida soovite teha, vt allpool toodud tabelit.

Soeng	Otsak
Juuste kuivatamine	Otsak (⑩)
Vabalt langevad lokid	Sissetõmmatavate harjastega hari (⑧) **(ainult mudelid BHA303, BHA305, BHA310, BHA313)**
Andke juustele loomulik sirge välimus	Kandiline juuksehari (⑨) **(ainult mudelid BHA310, BHA313)**
Sissepoole/väljapoole keeratud lokid ja loomulikud lained	38 mm termohari (⑤)
	22 mm termohari (⑥) **(ainult mudel BHA301)**

Seadme sisselülitamiseks valige soovitud seadistus.
- ≀ : Kõrge temperatuur ja tugev õhuvoog kiireks kuivatamiseks
- ⊘ : Hooliva temperatuuri seadistus ja õrn õhuvoog, et kaitsta juukseid liigse kuumuse eest
- ● : Jahe õhuvoog soengu fikseerimiseks

↪ (Ainult mudelid BHA303, BHA305, BHA310, BHA313) Kui seade on sisse lülitatud, väljuvad automaatselt ja pidevalt ioonid täiendava läike andmiseks ning juuste käharuse vähendamiseks.

Pärast kasutamist toimige järgmiselt.
1 Asetage see kuumusekindlale pinnale jahtuma.
2 Eemaldage seadmelt ja otsakutelt juuksed ja tolm.

4 Garantii ja hooldus

Kui vajate teavet või teil on mõni probleem, külastage Philipsi veebisaiti www.philips.com või pöörduge oma riigi Philipsi klienditeeninduskeskusesse (telefoninumbri leiate garantiilehelt). Kui teie riigis ei ole klienditeeninduskeskust, pöörduge Philipsi toodete kohaliku müügiesindaja poole.

Hrvatski

Čestitamo vam na kupnji i dobro došli u Philips! Kako biste potpuno iskoristili podršku koju nudi Philips, registrirajte svoj proizvod na www.philips.com/welcome.

1 Važno

Prije uporabe aparata pažljivo pročitajte ovaj korisnički priručnik i spremite ga za buduće potrebe.
- UPOZORENJE: Ovaj aparat nemojte upotrebljavati u blizini vode.
- Kad aparat upotrebljavate u kupaonici, iskopčajte ga nakon uporabe jer blizina vode predstavlja opasnost, čak i kada je aparat isključen.
- UPOZORENJE: Aparat nemojte upotrebljavati blizu kada, tuševa, umivaonika ili posuda s vodom.
- Nakon uporabe aparat iskopčajte.
- Ako se aparat pregrije, automatski će se isključiti. Isključite aparat te ga nekoliko minuta ostavite da se ohladi. Prije no što ponovo uključite aparat provjerite rešetke kako biste se uvjerili da nisu blokirane nakupinama prašine, kose itd.
- Ako se kabel za napajanje ošteti, mora ga zamijeniti tvrtka Philips, ovlašteni Philips servisni centar ili neka druga kvalificirana osoba kako bi se izbjegle potencijalno opasne situacije.
- Ovaj aparat mogu upotrebljavati djeca iznad 8 godina starosti i osobe sa smanjenim fizičkim ili mentalnim sposobnostima te osobe koje nemaju dovoljno iskustva i znanja, pod uvjetom da su pod nadzorom ili da su primili upute u vezi rukovanja aparatom na siguran način te razumiju moguće opasnosti. Djeca se ne smiju igrati aparatom. Ako nisu pod nadzorom, djeca ne smiju čistiti aparat niti ga održavati.
- Kao dodatnu zaštitu savjetujemo montiranje zaštitne strujne sklopke (RCD) u strujni krug koji opskrbljuje kupaonicu. Ta sklopka mora imati preostalu radnu električnu energiju koja ne prelazi 30 mA. Savjet zatražite od montažera.
- Nemojte umetati metalne predmete u rešetke za propuštanje zraka kako biste izbjegli opasnost od strujnog udara.
- Nikada ne blokirajte rešetke za propuštanje zraka.
- Prije no što priključite aparat provjerite odgovara li mrežni napon naveden na aparatu naponu lokalne električne mreže.
- Aparat upotrebljavajte isključivo za radnje opisane u ovim uputama.
- Nemojte upotrebljavati aparat na umjetnoj kosi.
- Dok je aparat priključen na napajanje, nikada ga nemojte ostavljati bez nadzora.
- Nikad nemojte upotrebljavati dodatke ili dijelove drugih proizvođača ili proizvođača koje tvrtka Philips nije izričito preporučila. Ako upotrebljavate takve dodatke ili dijelove, vaše jamstvo prestaje vrijediti.
- Kabel za napajanje ne omatajte oko aparata.
- Prije pohrane pričekajte da se aparat ohladi.
- Nakon upotrebe nemojte potezati kabel za napajanje. Aparat obavezno iskopčajte držeći utikač.
- Budite vrlo pažljivi prilikom uporabe aparata jer on može biti izuzetno vruć. Aparat držite samo za dršku jer su drugi dijelovi vrući te izbjegavajte kontakt s kožom.
- Izbjegavajte dodir mrežnog kabela s vrućim dijelovima aparata.
- Dok je vruć, aparat nikada nemojte prekrivati (ručnikom ili tkaninom).
- S aparatom nemojte raditi ako su vam ruke mokre.
- Aparat uvijek dostavite u ovlašteni Philips servisni centar na ispitivanje ili popravak. Popravak od strane nestručnih osoba može rezultirati izuzetno opasnom situacijom za korisnika.
- Cijev treba biti očišćena od prljavštine, prašine i sredstava za oblikovanje frizure poput pjene, laka ili gela. Aparat nikada nemojte upotrebljavati u kombinaciji s proizvodima za oblikovanje.
- Cijev ima oblogu. Ta obloga s vremenom se može polako trošiti. Međutim, to ne utječe na rad aparata.
- Ako aparat koristite na obojanoj kosi, na cijevi mogu ostati mrlje.

Elektromagnetska polja (EMF)

Ovaj aparat tvrtke Philips sukladan je svim primjenjivim standardima i propisima koji se tiču izloženosti elektromagnetskim poljima.

Recikliranje

- Ovaj simbol znači da se proizvod ne smije odlagati zajedno s običnim kućanskim otpadom (2012/19/EU).
- Poštujte propise svoje države o zasebnom prikupljanju električnih i elektroničkih proizvoda. Ispravno odlaganje pridonosi sprječavanju negativnih posljedica po okoliš i ljudsko zdravlje.

2 Pregled

① Kvačica za vješanje
② Drška
③ Prekidač za protok zraka
④ Gumb za otpuštanje
⑤ Termo-četka od 38 mm
⑥ Termo-četka od 22 mm **(samo BHA301)**
⑦ Regulator
⑧ Četka s vlaknima koja se mogu uvući **(samo BHA303, BHA305, BHA310, BHA313)**
⑨ Plosnata četka **(samo BHA310, BHA313)**
⑩ Usmjerivač

3 Oblikovanje kose

Napomena
- Prije spajanja i odvajanja nastavaka obavezno ostavite aparat i njegove nastavke da se **ohlade**.
- Prvo osušite mokru kosu čistim ručnikom zato što aparat najbolje radi na ručnikom osušenoj kosi.

Da biste odabrali nastavak i dodatak za oblikovanje koji odgovara željenoj frizuri, pogledajte tablicu u nastavku:

Frizura	Nastavak
Suha kosa	Mlaznica (⑩)
Stvorite opuštene kovrče	Četka s vlaknima koja se mogu uvući (⑧) **(samo BHA303, BHA305, BHA310, BHA313)**
Postignite izgled prirodno ravne kose	Plosnata četka (⑨) **(samo BHA310, BHA313)**
Oblikovanje uvojaka okrenutih prema unutra/van i prirodnih valova	Termo-četka od 38 mm (⑤)
	Termo-četka od 22 mm (⑥) **(samo BHA301)**

Odaberite željenu postavku kako biste uključili aparat :
- ≀ : visoka temperatura sa snažnim protokom zraka za brzo sušenje
- ⊘ : postavka temperature za njegovanje s nježnim protokom zraka kako bi se spriječilo pretjerano zagrijavanje kose
- ● : hladan protok zraka za fiksiranje frizure

↪ (samo za BHA303, BHA305, BHA310, BHA313) Ioni se automatski i kontinuirano raspršuju radi pružanja dodatnog sjaja i smanjenja statičkog elektriciteta kada je aparat uključen.

Nakon uporabe:
1 Stavite ga na površinu otpornu na toplinu dok se ne ohladi.
2 S aparata i nastavaka skinite kosu i prašinu.

4 Jamstvo i servis

Ako su vam potrebne dodatne informacije ili imate bilo kakav problem, posjetite web-stranicu tvrtke Philips na www.philips.com ili se obratite Philips centru za korisničku podršku u svojoj državi (telefonski broj se nalazi u međunarodnom jamstvenom listu). Ako u vašoj državi ne postoji centar za korisničku podršku, obratite se lokalnom prodavaču proizvoda tvrtke Philips.

Magyar

Köszönjük, hogy Philips terméket vásárolt, és üdvözöljük a Philips világában! A Philips által biztosított teljes körű támogatás igénybevételéhez regisztrálja a terméket a www.philips.com/welcome címen.

1 Fontos

A készülék első használata előtt figyelmesen olvassa el a felhasználói kézikönyvet, és őrizze meg későbbi használatra.
- FIGYELMEZTETÉS: Óvja a készüléket a víztől.
- Ha fürdőszobában használja a készüléket, használat után húzza ki a csatlakozódugót a fali aljzatból, mivel a víz még kikapcsolt készülék esetén is veszélyforrást jelent.
- FIGYELMEZTETÉS: Ne használja a készüléket fürdőkád, zuhanyzó, mosdókagyló, vagy egyéb folyadékkal teli edény közelében.
- Használat után mindig húzza ki dugót az aljzatból.
- Túlhevülés esetén a készülék automatikusan kikapcsol. Húzza ki a készülék csatlakozódugóját a fali aljzatból, és néhány percig hagyja hűlni. Mielőtt újra bekapcsolná a készüléket, ellenőrizze a szellőzőrácsot, hogy haj, szösz stb. nem akadályozza-e a levegő áramlását.
- Ha a hálózati kábel meghibásodik, a kockázatok elkerülése érdekében Philips szakszervizben vagy hivatalos szakszervizben ki kell cserélni.
- A készüléket 8 éven felüli gyermekek, illetve csökkent fizikai, érzékelési vagy szellemi képességekkel rendelkező, vagy a készülék működtetésében járatlan személyek is használhatják, amennyiben ezt felügyelet mellett teszik, illetve ismerik a készülék biztonságos működtetésének módját és az azzal járó veszélyeket. Ne engedje, hogy gyermekek játsszanak a készülékkel. Gyermekek felügyelet nélkül nem tisztíthatják a készüléket, és nem végezhetnek felhasználói karbantartást rajta.
- A még nagyobb védelem érdekében ajánlott egy hibaáram-védőkapcsoló (RCD) beépítése a fürdőszobát ellátó áramkörbe. A hibaáram-védőkapcsoló a 30 mA névleges hibaáramot nem lépheti túl. További tanácsot szakembertől kaphat.
- Az áramütés veszélyének elkerülése érdekében ne helyezzen fémtárgyat a levegőrácsok közé.
- Soha ne fedje le a levegőrácsokat.
- Mielőtt csatlakoztatná a készüléket, ellenőrizze, hogy az azon feltüntetett feszültség megegyezik-e a helyi hálózati feszültséggel.
- Csak a kézikönyvben meghatározott rendeltetés szerint használja a készüléket.
- Ne használja a készüléket műhajhoz vagy parókához.
- Ha a készülék csatlakoztatva van a feszültséghez, soha ne hagyja azt felügyelet nélkül.
- Ne használjon más gyártótól származó, vagy a Philips által nem kifejezetten javasolt tartozékot vagy alkatrészt. Ellenkező esetben a garancia érvényét veszti.
- Ne tekerje a hálózati csatlakozó kábelt a készülék köré.
- Mielőtt eltenné, várja meg, amíg a készülék lehűl.
- A használatot követően ne húzza meg a hálózati kábelt. Mindig a csatlakozódugónál fogva húzza ki a készülék kábelét fali aljzatból.
- Nagyon figyeljen a készülék használatakor, hiszen az rendkívül forró lehet. Csak a fogantyújánál fogja meg a készüléket, mivel a többi része forró, illetve óvakodjon az érintésétől.
- Kerülje el, hogy a hálózati kábel a készülék forró részeihez érjen.
- Sose takarja le a készüléket (pl. törölközővel vagy ruhával), amíg meleg.
- Ne működtesse a készüléket nedves kézzel.
- A készüléket kizárólag Philips hivatalos szakszervizbe vigye vizsgálatra, illetve javításra. A szakszerűtlen javítás a felhasználó számára különösen veszélyes lehet.
- Tartsa a hajformázó hengert tisztán, portól és szennyeződéstől, valamint hajformázó habtól, spray-től és zselétől mentesen. Ne használja a készüléket hajformázó készítményekkel együtt.
- A henger bevonattal rendelkezik. A bevonat az idő folyamán kophat. Ez azonban nem befolyásolja a készülék teljesítményét.
- Ha festett hajon használja a készüléket, a hajformázó henger elszíneződhet.

Elektromágneses mezők (EMF)

Ez a Philips készülék az elektromágneses mezőkre érvényes összes vonatkozó szabványnak és előírásnak megfelel.

Újrahasznosítás

- Ez a szimbólum azt jelenti, hogy a termék nem kezelhető normál háztartási hulladékként (2012/19/EU).
- Kövesse az országában érvényes, az elektromos és elektronikus készülékek hulladékainak kezelésére vonatkozó jogszabályokat. A megfelelő hulladékkezelés segítséget nyújt a környezettel és az emberi egészséggel kapcsolatos negatív következmények megelőzésében.

2 Áttekintés

① Akasztógyűrű
② Markolat
③ Légáramkapcsoló
④ Kioldógomb
⑤ 38 mm-es termokefe
⑥ 22 mm-es termokefe **(csak a BHA301 típusnál)**
⑦ Gomb
⑧ Behúzható tüskéjű hajkefe **(csak a BHA303, BHA305, BHA310 és BHA313 típusnál)**
⑨ Párnázott kefe **(csak a BHA310 és BHA313 típusnál)**
⑩ Szűkítőfej

3 Formázza haját

Megjegyzés
- A kefefejek csatlakoztatása és leválasztása előtt várja meg, amíg a készülék és a fejek **lehűlnek**.
- A nedves hajat először tiszta törölközővel szárítsa meg, mivel a készülék törölközőszáraz hajon működik a leghatékonyabban.

A kívánt frizurához megfelelő tartozék kiválasztásához lásd az alábbi táblázatot:

Frizura	Tartozék
Száraz haj	Szűkítőfej (⑩)
Laza fürtök	Behúzható tüskéjű hajkefe (⑧) **(csak a BHA303, BHA305, BHA310 és BHA313 típusnál)**
Természetes egyenes haj	Párnázott kefe (⑨) **(csak a BHA310 és BHA313 típusnál)**
Befelé / kifelé göndörödő fürtök és természetes hullámok	38 mm-es termokefe (⑤)
	22 mm-es termokefe (⑥) **(csak a BHA301 típusnál)**

A kívánt beállítás kiválasztásával kapcsolja be a készüléket :
- ≀ : magas hőmérsékletű, erős légáram a gyors szárításhoz.
- ⊘ : kímélő hőmérsékletű, enyhe légáram a haj túlmelegedésének megelőzésére.
- ● : hideg légáram a frizura rögzítéséhez.

↪ (Csak a BHA303, BHA305, BHA310 és BHA313 típusnál) Ha a készülék be van kapcsolva, automatikusan ionokat bocsát ki, amelyek simaságot és extra ragyogást kölcsönöznek a hajnak.

A használatot követően:
1 Helyezze a készüléket egy hőálló felületre, amíg az ki nem hűl.
2 Távolítsa el a hajszálakat és a port a készülékről, valamint a tartozékokról.

4 Jótállás és szerviz

Ha információra van szüksége, vagy valamilyen probléma merül fel, látogasson el a Philips honlapjára (www.philips.com), vagy forduljon országa Philips vevőszolgálatához (a telefonszámot megtalálja a világszerte érvényes garancialevélen). Ha országában nem működik ilyen vevőszolgálat, forduljon a Philips helyi szaküzletéhez.

Қазақша

Сатып алғаныңыз құтты болсын және Philips компаниясына қош келдіңіз! Philips ұсынатын қолдауды толық пайдалану үшін өнімді келесі торапта тіркеңіз: www.philips.com/welcome.

1 Маңызды ақпарат

Құралды қолданар алдында осы пайдаланушы нұсқаулығын мұқият оқып шығыңыз және болашақта анықтама құралы ретінде пайдалану үшін сақтап қойыңыз.
- ЕСКЕРТУ: Бұл құралды судың жанында қолданбаңыз.
- Жуынатын бөлмеде пайдаланып болғаннан кейін, құралды розеткадан ажыратыңыз. Себебі, құралдың өшірілген күйінде де суға жақын орналасуы қауіпті болып есептеледі.
- ЕСКЕРТУ: Құралды ванна, душ, бассейн немесе сумен толтырылған басқа заттардың жанында қолданбаңыз.
- Пайдаланып болғаннан кейін, құралды ток көзінен ажыратыңыз.
- Қатты қызып кетсе, құрал автоматты түрде өшеді. Құралды ток көзінен ажыратып, бірнеше минут бойы суытыңыз. Құралды қайтадан тоққа қосар алдында, ауа торын тексеріп, оның мамықпен, шашпен немесе т.б. заттармен жабылып қалмағанын тексеріңіз.
- Қуат сымы зақымданған болса, қауіпті жағдай орын алмауы үшін, оны тек Philips компаниясында, Philips мақұлдаған қызмет орталығында немесе білікті мамандар ауыстыруы керек.
- Бұл құрылғыны 8 және одан жоғары жастағы балалар мен физикалық, сезу немесе ойлау қабілеттері шектеулі не болмаса тәжірибесі және білімі аз адамдар қадағалаумен немесе құрылғыны қауіпсіз пайдалануға қатысты нұсқаулар алған және байланысты қауіптерді түсінген жағдайда пайдалана алады. Балалар құралмен ойнамауы керек. Тазалау және пайдаланушының қызмет көрсету жұмысын балалар бақылаусыз орындамауы керек.
- Қосымша қауіпсіздік үшін ваннаның электр желісіне қауіпсіздік мақсатында өшірілу құралын орнату ұсынылады. Бұл құралдың мөлшерленген жұмыс тогы 30 мА мәнінен аспауы керек. Орнатушымен кеңесіңіз.
- Электр тогы соқпауы үшін, ауа кіріп-шығатын торларға темір заттарды салмаңыз.
- Еш уақытта ауа кіріп-шығатын торларды бөгемеңіз.
- Құралды қосар алдында, онда көрсетілген кернеу жергілікті кернеуге сәйкес келетінін тексеріңіз.
- Құрылғыны осы нұсқаулықта көрсетілмеген басқа мақсаттарға пайдаланбаңыз.
- Құралды жасанды шашқа пайдаланбаңыз.
- Розеткаға қосылып тұрғанда, құралды еш уақытта қадағалаусыз қалдырмаңыз.
- Басқа өндірушілер шығарған немесе Philips компаниясы нақты ұсынбаған қосалқы құралдар мен бөлшектерді пайдаланбаңыз. Ондай қосалқы құралдар мен бөлшектерді пайдалансаңыз, кепілдік өз күшін жояды.
- Қуат сымын құралға орамаңыз.
- Құрылғыны жинап қоярдың алдында, оның сәл суығанын күтіңіз.
- Қолданғаннан кейін қуат сымынан ұстап тартпаңыз. Құрылғыны ток көзінен әрдайым штепсельдік ашасынан ұстап ажыратыңыз.
- Құралды пайдаланғанда толық мұқият болыңыз, себебі ол қатты ыстық болады. Басқа бөліктері ыстық болатындықтан тек тұтқасынан ұстаңыз және теріге тигізбеңіз.
- Қуат сымын құрылғының қызып кететін жерлеріне тигізбеңіз.
- Құрал қызып тұрғанда, оны ешқашан ештеңемен жаппаңыз (мысалы сүлгімен немесе матамен).
- Ылғал қолмен құралды пайдаланбаңыз.
- Тексеру немесе жөндету үшін құралды тек қана Philips рұқсат еткен қызмет орталығына апарыңыз. Біліктілігі жоқ адамдардың жөндеуі пайдаланушыға өте қауіпті жағдай тудыруы мүмкін.
- Цилиндрді таза ұстаңыз, оларды шаңнан және мусс, спрей және гель сияқты шаш үлгілерін жасайтын заттардан таза ұстаңыз. Құрылғыны ешқашан шаш үлгілерін жасайтын заттармен бірге пайдаланбаңыз.
- Цилиндр жабынмен қапталған. Бұл жабын уақыт өте жайлап ескіреді. Дегенмен, бұл құрылғының жұмысына әсер етпейді.
- Егер құрылғыны боялған шашқа қолдансаңыз, цилиндрде дақтар пайда болуы ықтимал.

Электромагниттік өрістер (ЭМӨ)

Осы Philips құрылғысы электромагниттік өрістерге қатысты барлық қолданыстағы стандарттар мен ережелерге сәйкес келеді.

Өңдеу

- Бұл таңба осы өнімді қалыпты тұрмыстық қалдықпен бірге тастауға болмайтынын білдіреді (2012/19/EU).
- Электр және электрондық өнімдердің қалдықтарын бөлек жинау жөніндегі еліңіздің ережелерін сақтаңыз. Қоқысқа дұрыс тастау қоршаған ортаға және адам денсаулығына тиетін зиянды әсерлердің алдын алуға көмектеседі.

2 Жалпы шолу

① Ілмек
② Сап
③ Ауа ағыны қосқышы
④ Шешу түймесі
⑤ 38 мм термотарақ
⑥ 22 мм термотарақ **(тек BHA301)**
⑦ Тұтқа
⑧ Жиналмалы тісті тарақ **(тек BHA303, BHA305, BHA310, BHA313)**
⑨ Массаж щеткасы **(тек BHA310, BHA313)**
⑩ Саптама

3 Шашты сәндеу

Ескертпе
- Саптамаларды жалғау немесе ажыратудың алдында оларды және құралдың өзін **суытып** алыңыз.
- Алдымен ылғал шашыңызды таза сүлгімен кептіріңіз, себебі құрылғы сүлгімен кептірілген шашқа тиімдірек.

Қалаған шаш үлгісіне сәйкес бөлшекті таңдау үшін төмендегі кестені қараңыз:

Шаш үлгісі	Қосымша бөлшек
Құрғақ шаш	Саптама (⑩)
Ірілеп бұйралау	Жиналмалы тісті тарақ (⑧) **(тек BHA303, BHA305, BHA310, BHA313)**
Табиғи түзу шаш жасау	Массаж щеткасы (⑨) **(тек BHA310, BHA313)**
Шашты ішке/сыртқа қарай қайыру және табиғи толқындар	38 мм термотарақ (⑤)
	22 мм термотарақ (⑥) **(тек BHA301)**

Құралды қосу үшін, қажетті параметрді таңдаңыз :
- ≀ : Жоғары температуралы күшті ауа ағыны шашты жылдам кептіреді
- ⊘ : Шашыңыздың қызып кетуіне жол бермейтін, жай ауа ағынына арналған күтім температурасы параметрі
- ● : Шаш үлгіңізді жөндеуге арналған салқын ауа ағыны

↪ (Тек BHA303, BHA305, BHA310, BHA313 түрлеріне арналған) Құрылғының қуаты қосылған кезде, қосымша жылтырлық беру және бұйралықты азайту үшін иондар автоматты түрде және үздіксіз беріледі.

Пайдаланғаннан кейін:
1 Оны әбден суығанша ыстыққа төзімді бетке қойыңыз.
2 Құрал мен қосымша бөлшектерден шаш пен шаңды түсіріп тастаңыз.

4 Кепілдік және қызмет көрсету

Қосымша ақпарат қажет болса немесе шешілмеген мәселе болса, www.philips.com мекенжайындағы Philips компаниясының веб-торабына кіріңіз немесе еліңіздегі Philips тұтынушыларға қолдау көрсету орталығына (оның нөмірін дүниежүзілік кепілдік кітапшасынан табуға болады) хабарласыңыз. Егер еліңізде тұтынушыларға қолдау көрсету орталығы болмаса, онда жергілікті Philips компаниясының дилеріне барыңыз.

Фен-Қылшақ

Тұрмыстық қажеттіліктерге арналған

Өндіруші: "Филипс Консьюмер Лайфстайл Б.В.", Туссендиепен 4, 9206 АД, Драхтен, Нидерланды.

Қытайда жасалған

Ресей және Кедендік одақ территориясына импорттаушы: «ФИЛИПС» ЖШҚ, Ресей Федерациясы, 123022, Мәскеу қ., Сергей Макеев к-сі, 13-үй, телефон нөмірі +7 495 961-1111

BHA310, BHA303, BHA305, BHA310, BHA313
220-240 V; 50-60 Hz; 650-800 W

EAC

ІІ санатты аспап

Сақтау шарттары, пайдалану		
Температура		Салыстырмалы ылғалдылық
Сақтау пайдалану	Сақтау шарттары	
+10 °C ÷+30 °C	-25 °C ÷ +60 °C	35 % ÷ 99 %

Lietuviškai

Sveikiname įsigijus „Philips" gaminį ir sveiki atvykę! Norėdami pasinaudoti „Philips" siūloma pagalba, užregistruokite savo gaminį adresu www.philips.com/welcome.

1 Svarbu

Prieš pradėdami naudoti prietaisą atidžiai perskaitykite šį vartotojo vadovą ir saugokite jį, nes jo gali prireikti ateityje.
- ĮSPĖJIMAS: Nenaudokite šio prietaiso netoli vandens.
- Naudodami prietaisą vonioje, iš karto po naudojimo ištraukite kištuką iš elektros lizdo. Arti esantis vanduo kelią grėsmę net ir tada, kai prietaisas yra išjungtas.
- ĮSPĖJIMAS: nenaudokite prietaiso šalia vonios, dušo, kriauklės ar kitų indų, pripildytų vandens.
- Baigę naudoti, būtinai išjunkite prietaisą iš maitinimo tinklo.
- Kai prietaisas perkaista, jis išsijungia automatiškai. Išjunkite prietaisą iš elektros lizdo ir palikite jį kelioms minutėms, kad atvėstų. Prieš vėl įjungdami prietaisą, patikrinkite, ar grotelės neužkimštos pūkeliais, plaukais ir pan.
- Jei pažeistas maitinimo laidas, jį turi pakeisti „Philips" darbuotojai, „Philips" įgaliotasis techninės priežiūros centras arba kiti panašios kvalifikacijos specialistai, kitaip kyla pavojus.
- Šį prietaisą gali naudoti 8 metų ir vyresni vaikai bei asmenys, kurių fiziniai, jutimo ir protiniai gebėjimai yra silpnesni, arba neturintieji patirties ir žinių su sąlyga, kad jie bus išmokyti saugiai naudoti prietaisą ir prižiūrimi siekiant užtikrinti, jog jie saugiai naudotų prietaisą, ir supažindinti su susijusiais pavojais. Vaikai negali žaisti su šiuo prietaisu. Valyti ir taisyti prietaiso vaikai be suaugusiųjų priežiūros negali.
- Dėl papildomo saugumo patariame elektros grandinėje, kuria tiekiamas maitinimas voniai, įrengti liekamosios srovės įtaisą (RCD). Šio RCD nominalioji liekamoji darbinė srovė turi būti ne didesnė kaip 30 mA. Patarimo kreipkitės į montuotoją.
- Į oro groteles nekiškite metalinių daiktų, kad nepatirtumėte elektros šoko.
- Neuždenkite oro grotelių.
- Prieš įjungdami prietaisą įsitikinkite, kad ant prietaiso nurodyta įtampa atitinka vietinę tinklo įtampą.
- Nenaudokite prietaiso kitais tikslais, išskyrus nurodytus šiame vadove.
- Nenaudokite prietaiso dirbtiniams plaukams.
- Prijungę prietaisą prie maitinimo tinklo, nepalikite jo be priežiūros.
- Nenaudokite jokių priedų ar dalių, pagamintų kitų bendrovių arba nerekomenduojamų „Philips". Jei naudosite tokius priedus arba dalis, nebegalios jūsų garantija.
- Nevyniokite prietaiso į maitinimo laidą.
- Prieš padėdami į laikymo vietą, palaukite, kol prietaisas atvės.
- Baigus naudoti, neištraukite maitinimo laido. Prietaisą visada atjunkite prilaikydami kištuką.
- Naudodami prietaisą būkite atidūs, nes jis gali būti labai įkaitęs. Laikykite rankeną, nes kitos dalys yra įkaitusios, kad išvengtumėte kontakto su oda.
- Saugokite, kad maitinimo laidas nesiliestų prie karštų prietaiso dalių.
- Įkaitusio prietaiso jokiu būdu neuždenkite (pvz., rankšluosčiu arba drabužiu).
- Nenaudokite prietaiso, jei jūsų rankos šlapios.
- Prietaisą apžiūrėti ar taisyti pristatykite tik į „Philips" įgaliotąjį techninės priežiūros centrą. Prietaisą taisantys nekvalifikuoti darbuotojai gali naudotojui sukelti itin didelį pavojų.
- Vamzdelį saugokite nuo dulkių ir šukuosenai formuoti skirtų priemonių, pvz., putų, lako ir želės. Niekada nenaudokite prietaiso kartu su šukuosenai formuoti skirtomis priemonėmis.
- Vamzdelis padengtas danga. Ši danga gali pamažu dėvėtis. Tačiau tai nekenkia prietaiso veikimo efektyvumui.
- Naudojant prietaisą su dažytais plaukais, vamzdelis gali išsitepti.

Elektromagnetiniai laukai (EML)

Šis „Philips" prietaisas atitinka visus taikomus standartus ir normas dėl elektromagnetinių laukų poveikio.

Perdirbimas

- Šis simbolis reiškia, kad gaminio negalima išmesti kartu su įprastomis buitinėmis atliekomis (2012/19/ES).
- Laikykitės jūsų šalyje galiojančių taisyklių, kuriomis reglamentuojamas atskiras elektros ir elektronikos gaminių surinkimas. Tinkamai išmetus galima nuo neigiamo poveikio apsaugoti aplinką ir žmonių sveikatą.

2 Apžvalga

① Pakabinimo kilpa
② Rankena
③ Oro srovės jungiklis
④ Atlaisvinimo mygtukas
⑤ 38 mm šildomasis šepetys
⑥ 22 mm šildomasis šepetys **(tik BHA301)**
⑦ Rankenėlė
⑧ Šepetys su įtraukiamais šeriais **(tik BHA303, BHA305, BHA310, BHA313)**
⑨ Platus šepetys **(tik BHA310, BHA313)**
⑩ Antgalis

3 Šukuosenos formavimas

Pastaba
- Prieš prijungdami arba atjungdami priedus visada palaukite, kol prietaisas ir jo priedai **atvės**.
- Pirmiausia džiovinkite drėgnus plaukus švariu rankšluosčiu, nes prietaisas veiksmingiausias, kai plaukai padžiovinti rankšluosčiu.

Norėdami pasirinkti tinkamą priedą pageidaujamai šukuosenai, žr. toliau esančią lentelę:

Šukuosena	Priedas
Sausi plaukai	Antgalis (⑩)
Formuokite laisvas garbanas	Šepetys su įtraukiamais šeriais (⑧) **(tik BHA303, BHA305, BHA310, BHA313)**
Formuokite natūraliai tiesius plaukus	Platus šepetys (⑨) **(tik BHA310, BHA313)**
Užrieskite sruogas į vidų ar išorę ir suformuokite natūraliai atrodančias bangas	38 mm šildomasis šepetys (⑤)
	22 mm šildomasis šepetys (⑥) **(tik BHA301)**

Kad įjungtumėte prietaisą, pasirinkite norimą nustatymą :
- ≀ : Aukšta temperatūra su stipriu oro srautu, kad greitai išdžiūtų
- ⊘ : Priežiūros temperatūros nustatymas, švelnus oro srautas, kad plaukai neperkaistų
- ● : Vėsus oro srautas šukuosenai užfiksuoti

↪ (Tik BHA303, BHA305, BHA310, BHA313) sruogos automatiškai ir nuolat išskiriamos, kad būtų suteikta papildomo blizgesio ir sumažintas perkaitinimas, kai prietaiso maitinimas įjungtas.

Po naudojimo:
1 Padėkite jį ant karščiui atsparaus paviršiaus, kol jis atvės.
2 Pašalinkite plaukus ir dulkes iš prietaiso ir priedų.

4 Garantija ir techninė priežiūra

Jei reikia daugiau informacijos arba kilo problemų, apsilankykite „Philips" svetainėje adresu www.philips.com arba kreipkitės į „Philips" klientų aptarnavimo centrą savo šalyje (jo telefono numerį rasite visame pasaulyje galiojančios garantijos lankstinuke). Jei jūsų šalyje nėra klientų aptarnavimo centro, kreipkitės į vietinį „Philips" platintoją.

Latviešu

Apsveicam ar pirkumu un laipni lūdzam Philips! Lai pilnībā izmantotu Philips piedāvātā atbalsta iespējas, reģistrējiet produktu vietnē www.philips.com/welcome.

1 Svarīgi

Pirms ierīces izmantošanas uzmanīgi izlasiet šo lietošanas instrukciju un saglabājiet to, lai vajadzības gadījumā varētu ieskatīties arī turpmāk.
- BRĪDINĀJUMS. Neizmantojiet šo ierīci ūdens tuvumā.
- Ja lietojat ierīci vannas istabā, pēc lietošanas atvienojiet ierīci no elektrotīkla, jo ūdens tuvums ir bīstams pat tad, ja ierīce ir izslēgta.
- BRĪDINĀJUMS! Nelietojiet ierīci vannu, dušu, izlietņu vai citu ar ūdeni pildītu trauku tuvumā.
- Pēc lietošanas vienmēr atvienojiet ierīci no sienas kontaktligzdas.
- Ja ierīce pārkarst, tā automātiski izslēdzas. Atvienojiet ierīci no elektrotīkla un ļaujiet tai dažas minūtes atdzist. Pirms atkal ieslēdzat ierīci, pārbaudiet, vai gaisa plūsmas atveres nav aizsprostotas ar pūkām, matiem u.tml.
- Ja elektrības vads ir bojāts, lai izvairītos no bīstamām situācijām, jums tas jānomaina Philips pilnvarotā servisa centrā vai pie līdzīgi kvalificētām personām.
- Šo ierīci var izmantot bērni vecumā no 8 gadiem un personas ar ierobežotām fiziskajām, sensorajām vai garīgajām spējām vai bez pieredzes un zināšanām, ja tiek nodrošināta uzraudzība vai norādījumi par drošu ierīces lietošanu un panākta izpratne par iespējamo bīstamību. Bērni nedrīkst rotaļāties ar ierīci. Ierīces tīrīšanu un apkopi nedrīkst veikt bērni bez pieaugušo uzraudzības.
- Papildu aizsardzībai iesakām uzstādīt elektriskās shēmas, kas pievada elektrību vannas istabā, Aizsardzības atslēgšanas ierīci (RCD). RCD ir jābūt nominālai darba strāvai, kas nepārsniedz 30mA. Sazinieties ar savu uzstādītāju.
- Neievietojiet metāla priekšmetus gaisa ieplūdes režģos, lai izvairītos no elektriskā strāvas trieciena.
- Nekādā gadījumā neaizsprostojiet gaisa plūsmas atveres.
- Pirms ierīces pievienošanas elektrotīklam pārliecinieties, ka uz ierīces norādītais spriegums atbilst elektrotīkla spriegumam jūsu mājā.
- Neizmantojiet ierīci citiem nolūkiem, kas nav aprakstīti šajā rokasgrāmatā.
- Nelietojiet ierīci mākslīgos matos/parūkās.
- Nekādā gadījumā neatstājiet ierīcei bez uzraudzības, kad tā ir pievienota elektrotīklam.
- Nekad neizmantojiet citu ražotāju piederumus vai detaļas, kuras Philips nav īpaši ieteicis. Ja izmantojat šādus piederumus vai detaļas, garantija vairs nav spēkā.
- Netiniet elektrības vadu ap ierīci.
- Pirms novietojat ierīci glabāšanā, pagaidiet, līdz tā atdziest.
- Pēc lietošanas neraujiet aiz strāvas vada. Vienmēr atvienojiet ierīci, turot aiz kontaktdakšas.
- Uzmanieties ierīces lietošanas laikā, jo tā var būt ļoti karsta. Satveriet ierīci tikai aiz roktura, jo citas daļas ir karstas, un izvairieties no saskares ar ādu.
- Nepieļaujiet, ka elektrības vads saskaras ar ierīces karstajām daļām.
- Nekad neapsedziet ierīci ar kaut kādiem priekšmetiem (piem., dvieli vai drāniņu), kad tā ir karsta.
- Nelietojiet ierīci ar slapjām rokām.
- Vienmēr nododiet ierīci Philips pilnvarotam servisa centram, ja nepieciešama apskate vai remonts. Nekvalificētu personu veikts remonts var radīt ļoti bīstamas situācijas lietotājam.
- Uzglabājiet cilindru tīru un brīvu no putekļiem un matu veidošanas izstrādājumiem, piemēram, putām, lakas un želejas. Nekad neizmantojiet ierīci apvienojumā ar matu veidošanas produktiem.
- Cilindram ir pārklājums. Šis pārklājums var samazināt nodilumu laika gaitā. Tomēr tas neietekmē ierīces darbību.
- Ja ar ierīci ieveido krāsotus matus, cilindrs var nosmērēties.

Elektromagnētiskie lauki (EMF)

Šī Philips ierīce atbilst visiem piemērojamiem standartiem un noteikumiem, kas attiecas uz elektromagnētisko lauku iedarbību.

Otrreizējā pārstrāde

- Šis simbols nozīmē, ka izstrādājumu nedrīkst izmest kopā ar parastajiem sadzīves atkritumiem (2012/19/ES).
- Ievērojiet savas valsts tiesību aktu prasības par atsevišķu elektrisko un elektronisko produktu utilizāciju. Pareiza utilizācija palīdz novērst negatīvu ietekmi uz vidi un cilvēku veselību.

2 Pārskats

① Cilpiņa pakarināšanai
② Rokturis
③ Gaisa plūsmas slēdzis
④ Atbrīvošanas poga
⑤ 38 mm termiskā suka
⑥ 22 mm termiskā suka **(tikai modelim BHA301)**
⑦ Poga
⑧ Suka ar ievelkamiem sariem **(tikai modeļiem BHA303, BHA305, BHA310 un BHA313)**
⑨ Lāpstiņu suka **(tikai modeļiem BHA310 un BHA313)**
⑩ Uzgalis

3 Matu ieveidošana

Piezīme
- Pirms uzgaļu pievienošanas vai noņemšanas, vienmēr ļaujiet ierīcei un uzgaļiem **atdzist**.
- Mitrus matus vispirms nosusiniet ar tīru dvieli, jo ierīce darbojas visefektīvāk, ja mati vispirms ir nosusināti ar dvieli.

Lai izvēlētos vēlamajai frizūrai piemērotu uzgali, skatiet turpinājumā sniegto tabulu.

Frizūra	Uzgalis
Sausi mati	Uzgalis (⑩)
Izveidojiet brīvas cirtas	Suka ar ievelkamiem sariem (⑧) **(tikai modeļiem BHA303, BHA305, BHA310 un BHA313)**
Ieveidojiet dabiskus taisnus matus	Lāpstiņu suka (⑨) **(tikai modeļiem BHA310 un BHA313)**
Izveidojiet uz iekšu/uz āru izliektas lokas un dabiska izskata sprogas	38 mm termiskā suka (⑤)
	22 mm termiskā suka (⑥) **(tikai modelim BHA301)**

Lai ieslēgtu ierīci, izvēlieties vēlamo režīmu :
- ≀ : augsta temperatūra ar spēcīgu gaisa plūsmu ātrai žāvēšanai;
- ⊘ : saudzīga temperatūra un maiga gaisa plūsma, kas pasargā matus no pārkarsēšanas;
- ● : vēsa gaisa plūsmai matu sakārtojuma nostiprināšanai.

↪ (Tikai modeļiem BHA303, BHA305, BHA310 un BHA313) Ja ierīce ir ieslēgta, tiek automātiski un nepārtraukti izdalīti joni, lai nodrošinātu papildu mirdzumu un samazinātu sprogošanos.

Pēc lietošanas:
1 Novietojiet to uz karstumizturīgas virsmas, līdz tā atdziest.
2 Noņemiet matus un putekļus no ierīces un uzgaļiem.

4 Garantija un apkalpošana

Ja ir nepieciešama papildu informācija vai radušās problēmas, lūdzu, apmeklējiet Philips tīmekļa vietni www.philips.com vai sazinieties ar Philips klientu apkalpošanas centru savā valstī (tā tālruņa numurs atrodams pasaules garantijas brošūrā). Ja jūsu valstī nav klientu apkalpošanas centra, vērsieties pie vietējā Philips preču izplatītāja.

PHILIPS

BHA301, BHA303
BHA305, BHA310
BHA313

User manual

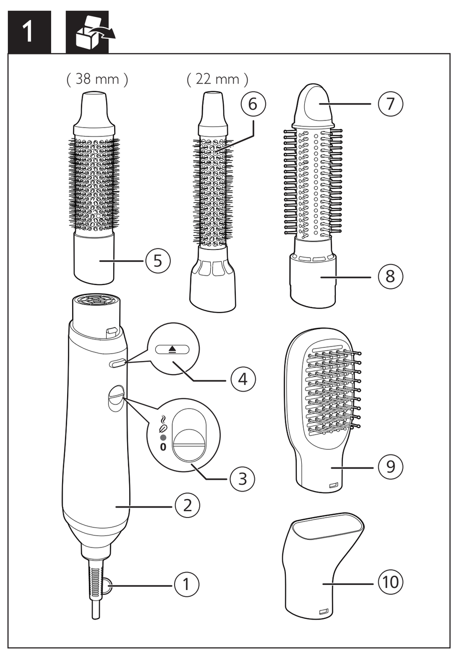

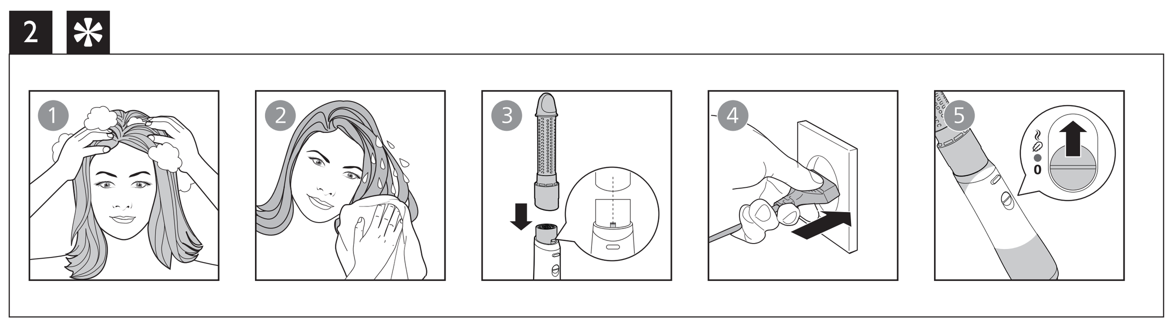

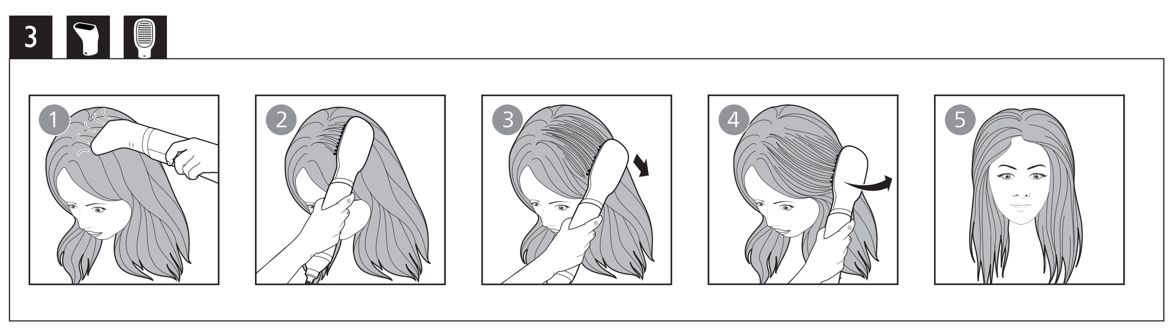

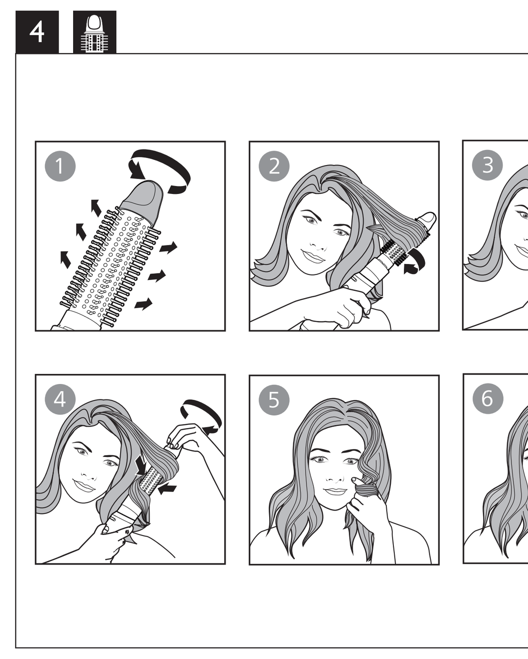

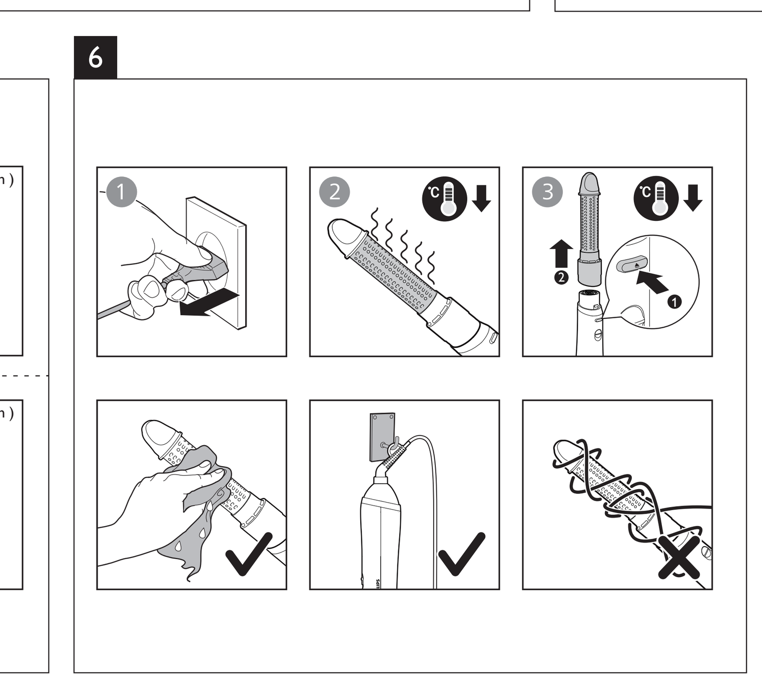

Specifications are subject to change without notice
© 2022 Koninklijke Philips N.V.
All rights reserved.

3000.089.4682.1 (20/07/2022)

Polski

Gratulujemy zakupu i witamy wśród klientów firmy Philips! Aby w pełni skorzystać z obsługi świadczonej przez firmę Philips, należy zarejestrować zakupiony produkt na stronie www.philips.com/welcome.

1 Ważne

Przed pierwszym użyciem urządzenia zapoznaj się dokładnie z niniejszą instrukcją obsługi i zachowaj ją na przyszłość.

- OSTRZEŻENIE: Nie korzystaj z urządzenia w pobliżu wody.
- Jeśli korzystasz z urządzenia w łazience, po zakończeniu użytkowania wyjmij wtyczkę z gniazdka elektrycznego. Obecność wody stanowi zagrożenie nawet wtedy, gdy urządzenie jest wyłączone.
- OSTRZEŻENIE: Nie korzystaj z urządzenia w pobliżu wanny, prysznica, umywalki ani innych naczyń napełnionych wodą.
- Zawsze po zakończeniu korzystania z urządzenia wyjmij wtyczkę z gniazdka elektrycznego.
- Jeśli dojdzie do przegrzania urządzenia, wyłączy się ono automatycznie. Wyjmij wtyczkę urządzenia z gniazdka elektrycznego i poczekaj kilka minut, aż urządzenie ostygnie. Przed ponownym włączeniem urządzenia sprawdź, czy kratki nie są zatkane kłaczkami kurzu, włosami itp.
- Ze względów bezpieczeństwa wymianę uszkodzonego przewodu sieciowego zleć autoryzowanemu centrum serwisowemu firmy Philips lub odpowiednio wykwalifikowanej osobie.
- Urządzenie może być używane przez dzieci w wieku powyżej 8 lat oraz osoby z ograniczonymi zdolnościami fizycznymi, sensorycznymi lub umysłowymi, a także nieposiadające wiedzy lub doświadczenia w zakresie użytkowania tego typu urządzeń, pod warunkiem, że będą one nadzorowane lub zostaną poinstruowane na temat korzystania z tego urządzenia w bezpieczny sposób oraz zostaną poinformowane o potencjalnych zagrożeniach. Dzieci nie mogą bawić się urządzeniem. Dzieci chcące pomóc w czyszczeniu i obsłudze urządzenia zawsze powinny to robić pod nadzorem dorosłych.
- Jako dodatkowe zabezpieczenie zalecamy zainstalowanie w obwodzie elektrycznym zasilającym gniazdka elektryczne w łazience bezpiecznika różnicowo-prądowego (RCD). Wartość znamionowego prądu pomiarowego tego bezpiecznika nie może przekraczać 30 mA. Aby uzyskać więcej informacji, skontaktuj się z monterem.
- Aby uniknąć porażenia prądem, nie umieszczaj metalowych przedmiotów w kratkach nadmuchu powietrza.
- Nigdy nie blokuj kratek nadmuchu powietrza.
- Przed podłączeniem urządzenia upewnij się, że napięcie podane na urządzeniu jest zgodne z napięciem w domowej instalacji elektrycznej.
- Urządzenia używaj zgodnie z jego przeznaczeniem, opisanym w tej instrukcji obsługi.
- Nie używaj urządzenia na sztucznych włosach.
- Nigdy nie pozostawiaj bez nadzoru urządzenia podłączonego do zasilania.
- Nie korzystaj z akcesoriów ani części innych producentów, ani takich, których nie zaleca w wyraźny sposób firma Philips. Wykorzystanie tego typu akcesoriów lub części spowoduje unieważnienie gwarancji.
- Nie zawijaj przewodu sieciowego wokół urządzenia.
- Przed schowaniem urządzenia odczekaj, aż ostygnie.
- Po zakończeniu korzystania nie ciągnij za przewód zasilający. Zawsze odłączaj urządzenie od gniazdka elektrycznego, trzymając za wtyczkę.
- Podczas korzystania z urządzenia zachowaj szczególną ostrożność — może być bardzo gorące. Chwytaj wyłącznie za uchwyt, ponieważ pozostałe części są gorące. Unikaj kontaktu ze skórą.
- Nie dopuszczaj do zetknięcia się przewodu sieciowego z rozgrzanymi częściami urządzenia.
- Gdy urządzenie jest gorące, nigdy go nie przykrywaj (np. ręcznikiem lub odzieżą).
- Nie używaj urządzenia, gdy masz mokre dłonie.
- Konieczność przeglądu lub naprawy urządzenia zawsze zgłaszaj do autoryzowanego centrum serwisowego firmy Philips. Naprawy przez osoby niewykwalifikowane mogą prowadzić do poważnego zagrożenia dla użytkownika urządzenia.
- Na bieżąco czyść wałek z kurzu oraz środków do układania włosów (np. pianki, lakieru, żelu). Nigdy nie używaj lokówki w połączeniu z takimi środkami.
- Wałek jest pokryty powłoką. Powłoka ta może zużywać się z upływem czasu. Nie wpływa to na prawidłowe funkcjonowanie urządzenia.
- Jeśli urządzenie jest używane do włosów farbowanych, wałek może się zabarwić.

Pola elektromagnetyczne (EMF)

To urządzenie firmy Philips spełnia wszystkie normy i jest zgodne z wszystkimi przepisami dotyczącymi narażenia na działanie pól elektromagnetycznych.

Recykling

Symbol przekreślonego kontenera na odpady, oznacza, że produkt podlega selektywnej zbiórce zgodnie z Dyrektywą 2012/19/UE i informuje, że sprzęt po okresie użytkowania, nie może być wyrzucony z innymi odpadami gospodarstwa domowego. Użytkownik ma obowiązek oddać go do podmiotu prowadzącego zbieranie zużytego sprzętu elektrycznego i elektronicznego, tworzącego system zbierania takich odpadów - w tym do odpowiedniego sklepu, lokalnego punktu zbiórki lub jednostki gminnej.

Zużyty sprzęt może mieć szkodliwy wpływ na środowisko i zdrowie ludzi z uwagi na potencjalną zawartość niebezpiecznych substancji, mieszanin oraz części składowych. Gospodarstwo domowe spełnia ważną rolę w przyczynianiu się do ponownego użycia i odzysku surowców wtórnych, w tym recyklingu zużytego sprzętu. Na tym etapie kształtuje się postawy, które wpływają na zachowanie wspólnego dobra jakim jest czyste środowisko naturalne.

2 Opis

① Uchwyt do zawieszania
② Uchwyt
③ Przełącznik regulacji strumienia powietrza
④ Przycisk zwalniający
⑤ Termoszczotka 38 mm
⑥ Termoszczotka 22 mm **(tylko model BHA301)**
⑦ Pokrętło
⑧ Szczotka z wysuwanymi ząbkami **(tylko modele BHA303, BHA305, BHA310, BHA313)**
⑨ Płaska szczotka **(tylko modele BHA310, BHA313)**
⑩ Nasadka

3 Układanie fryzury

Uwaga

- Przed włożeniem lub zdjęciem nasadek poczekaj, aż urządzenie i nasadki **ostygną**.
- Mokre włosy najpierw osusz czystym ręcznikiem, gdyż urządzenie działa najlepiej na włosach osuszonych ręcznikiem.

Aby wybrać odpowiednią nasadkę w celu uzyskania żądanej fryzury, skorzystaj z poniższej tabeli:

Fryzura	Nasadka
Suszenie włosów	Nasadka (⑩)
Tworzenie delikatnych loków	Szczotka z wysuwanymi ząbkami (⑧) **(tylko modele BHA303, BHA305, BHA310, BHA313)**
Tworzenie naturalnie prostych włosów	Płaska szczotka (⑨) **(tylko modele BHA310, BHA313)**
Podwijanie lub wywijanie włosów i tworzenie naturalnie wyglądających fal	Termoszczotka 38 mm (⑤)
	Termoszczotka 22 mm (⑥) **(tylko model BHA301)**

Aby włączyć urządzenie, wybierz żądane ustawienie:

- ≀ : Wysoka temperatura i silny strumień powietrza zapewniające szybkie suszenie
- ⊘ : Łagodne ustawienie temperatury zapewniające delikatny strumień powietrza, aby zapobiec przegrzaniu włosów
- ● : Chłodny strumień powietrza do utrwalania fryzury

↳ (Tylko modele BHA303, BHA305, BHA310, BHA313) Przy włączonym urządzeniu jony są uwalniane automatycznie i bez przerwy, aby nadać włosom dodatkowy blask i zmniejszyć ich skręcanie się.

Po użyciu:

1 Umieść je na odpornej na wysokie temperatury powierzchni i pozostaw do ostygnięcia.
2 Usuń włosy i kurz z urządzenia i nasadek.

4 Gwarancja i serwis

W razie jakichkolwiek pytań lub problemów prosimy odwiedzić naszą stronę internetową www.philips.com lub skontaktować się z lokalnym Centrum Obsługi Klienta firmy Philips (numer telefonu znajduje się w ulotce gwarancyjnej). Jeśli w Twoim kraju nie ma Centrum Obsługi Klienta, zwróć się o pomoc do sprzedawcy produktów firmy Philips.

Română

Felicitări pentru achiziție și bun venit la Philips! Pentru a beneficia pe deplin de asistența oferită de Philips, înregistrează-ți produsul la www.philips.com/welcome.

1 Important

Citește cu atenție acest manual de utilizare înainte de a utiliza aparatul și păstrează-l pentru consultare ulterioară.

- AVERTISMENT: Nu utiliza acest aparat în apropierea apei.
- Atunci când aparatul este utilizat în baie, trebuie să îl scoateți din priză după utilizare deoarece apa reprezintă un risc chiar și atunci când aparatul este oprit.
- AVERTISMENT: Nu utilizați acest aparat în apropierea căzilor, a dușurilor, a bazinelor sau a altor recipiente cu apă.
- Scoate întotdeauna aparatul din priză după utilizare.
- Aparatul se oprește automat în cazul supraîncălzirii. Scoate aparatul din priză și lasă-l să se răcească timp de câteva minute. Înainte de a porni aparatul din nou, verifică grilajul pentru a te asigura că nu este blocat cu puf, păr etc.
- În cazul în care cablul de alimentare este deteriorat, acesta trebuie înlocuit întotdeauna de Philips, de un centru de service autorizat de Philips sau de personal calificat în domeniu, pentru a evita orice accident.
- Acest aparat poate fi utilizat de către persoane care au capacități fizice, senzoriale sau mentale reduse sau care sunt lipsite de experiență și cunoștințe și copii cu vârsta minimă de 8 ani dacă sunt supravegheați sau instruiți cu privire la utilizarea în condiții de siguranță a aparatului și înțeleg pericolele implicate. Copiii nu trebuie să se joace cu aparatul. Curățarea și întreținerea de către utilizator nu trebuie realizate de către copii nesupravegheați.
- Pentru protecție suplimentară, te sfătuim să instalezi un dispozitiv pentru curent rezidual (RCD) în circuitul electric care alimentează baia. Acest RCD trebuie să aibă un curent rezidual nominal de operare de maxim 30 mA. Cere sfatul instalatorului.
- Nu introdu obiecte metalice în grilajele pentru aer, pentru a evita electrocutarea.
- Nu bloca niciodată grilajele pentru aer.
- Înainte de a conecta aparatul, asigură-te că tensiunea indicată pe aparat corespunde tensiunii rețelei locale.
- Nu utiliza aparatul în alt scop decât cel descris în acest manual.
- Nu utilizați aparatul pe păr artificial.
- Nu lăsa niciodată aparatul nesupravegheat când este conectat la sursa de alimentare.
- Nu utiliza niciodată accesorii sau componente de la alți producători sau nerecomandate explicit de Philips. Dacă utilizezi astfel de accesorii sau componente, garanția se anulează.
- Nu înfășura cablul de alimentare în jurul aparatului.
- Înainte de a depozita aparatul, așteaptă să se răcească.
- Nu trage de cablul de alimentare după utilizare. Scoate întotdeauna aparatul din priză ținând de ștecher.
- Ai foarte mare grijă atunci când utilizezi aparatul, întrucât poate fi extrem de fierbinte. Apucă doar mânerul, deoarece celelalte componente sunt fierbinți, și evită contactul cu pielea.
- Nu lăsa cablul de alimentare să intre în contact cu piesele fierbinți ale aparatului.
- Nu acoperi niciodată aparatul cu ceva (de exemplu, un prosop sau un articol vestimentar) când este fierbinte.
- Nu utiliza aparatul cu mâinile ude.
- Pentru control sau depanare, du aparatul numai la un centru service autorizat de Philips. Repararea făcută de persoane necalificate poate genera situații periculoase pentru utilizator.
- Păstrați bara curată și curățați-o de praf și produse pentru coafat precum spumă, spray sau gel. Nu folosi niciodată aparatul împreună cu produse de coafat.
- Bara prezintă un înveliș. Acest înveliș se poate uza lent în timp. Totuși, acest lucru nu afectează performanța aparatului.
- Dacă aparatul este utilizat pe păr vopsit, bara se poate păta.

Câmpuri electromagnetice (EMF)

Acest aparat Philips respectă toate standardele și reglementările aplicabile privind expunerea la câmpuri electromagnetice.

Reciclarea

– Acest simbol înseamnă că produsul nu trebuie eliminat împreună cu gunoiul menajer (2012/19/UE).
– Respectați regulile din țara dvs. pentru colectarea separată a produselor electrice și electronice. Eliminarea corectă ajută la prevenirea consecințelor negative asupra mediului și sănătății umane.

2 Prezentare generală

① Agățătoare
② Mâner
③ Comutator pentru debit de aer
④ Buton de eliberare
⑤ Perie termică de 38 mm
⑥ Perie termică de 22 mm **(exclusiv BHA301)**
⑦ Buton rotativ
⑧ Perie cu peri retractabili **(exclusiv BHA303, BHA305, BHA310, BHA313)**
⑨ Perie dreptunghiulară **(exclusiv BHA310, BHA313)**
⑩ Cap de coafare

3 Coafați-vă părul

Notă

- Întotdeauna lăsați aparatul și accesoriile sale **să se răcească** înainte de a conecta sau a deconecta accesoriile.
- Mai întâi, uscați-vă părul ud cu un prosop curat deoarece aparatul este cel mai eficient pe părul uscat cu prosopul.

Pentru a selecta un accesoriu adecvat pentru coafura dorită, consultați tabelul de mai jos:

Coafură	Accesoriu
Păr uscat	Cap de coafare (⑩)
Creați bucle lejere	Perie cu peri retractabili (⑧) **(exclusiv BHA303, BHA305, BHA310, BHA313)**
Creați păr drept natural	Perie dreptunghiulară (⑨) **(exclusiv BHA310, BHA313)**
Creați spirale în interior/în exterior și onduleuri naturale	Perie termică de 38 mm (⑤)
	Perie termică de 22 mm (⑥) **(exclusiv BHA301)**

Selectați setarea dorită pentru a porni aparatul:

- ≀ : Temperatură ridicată cu flux puternic de aer pentru uscare rapidă
- ⊘ : Setare de temperatură de îngrijire pentru flux de aer ușor, pentru a împiedica supraîncălzirea părului
- ● : Flux de aer rece pentru fixarea coafurii

↳ (Exclusiv pentru BHA303, BHA305, BHA310, BHA313) Ionii sunt generați în mod automat și continuu pentru a oferi un plus de strălucire și a reduce încrețirea părului atunci când aparatul este pornit.

După utilizare:

1 Așază-l pe o suprafață termorezistentă până la răcire.
2 Îndepărtează firele de păr și praful de pe aparat și accesorii.

4 Garanție și service

Dacă aveți nevoie de mai multe informații sau întâmpinați orice probleme, vizitați site-ul web Philips la adresa www.philips.com sau contactați centrul de asistență pentru clienți Philips din țara dvs. (numărul de telefon îl puteți găsi în broșura de garanție internațională). Dacă în țara nu există un centru de asistență pentru clienți, contactează distribuitorul Philips local.

Airstyler

Русский

Поздравляем с покупкой, и добро пожаловать в клуб Philips! Чтобы воспользоваться всеми преимуществами поддержки Philips, зарегистрируйте продукт на сайте www.philips.com/welcome.

1 Важная информация

Перед использованием прибора внимательно ознакомьтесь с инструкцией по эксплуатации и сохраните ее для дальнейшего использования в качестве справочного материала.

- ВНИМАНИЕ. Запрещается использовать прибор возле воды.
- Выньте вилку шнура питания прибора из розетки электросети после использования прибора в ванной комнате. Близость воды представляет риск, даже если прибор выключен.
- ВНИМАНИЕ. Не используйте прибор в ванной, душе, бассейне или других помещениях с повышенной влажностью.
- После завершения работы отключите прибор от розетки электросети.
- Прибор автоматически отключается при перегреве. Отключите прибор от сети и дайте ему остыть в течение нескольких минут. Перед повторным включением прибора убедитесь, что решетка не засорена пылью, волосами и т.п.
- В случае повреждения сетевого шнура его необходимо заменить. Чтобы обеспечить безопасную эксплуатацию прибора, заменяйте шнур только в авторизованном сервисном центре Philips или в сервисном центре с персоналом высокой квалификации.
- Дети старше 8 лет и лица с ограниченными возможностями сенсорной системы или ограниченными умственными или физическими способностями, а также лица с недостаточным опытом и знаниями могут пользоваться этим прибором под присмотром или после получения инструкций о безопасном использовании прибора и потенциальных опасностях. Не позволяйте детям играть с прибором. Дети могут осуществлять очистку и обслуживание прибора только под присмотром взрослых.
- Для обеспечения дополнительной защиты рекомендуется установить ограничитель остаточного тока (RCD), предназначенный для электропитания ванной комнаты. Номинальный остаточный рабочий ток не должен превышать 30 мА. Посоветуйтесь с электриком, выполняющим электромонтаж.
- Во избежание поражения электрическим током не просовывайте металлические предметы через вентиляционную решетку прибора.
- Никогда не блокируйте вентиляционные решетки.
- Перед подключением прибора убедитесь, что указанное на нем напряжение соответствует напряжению местной электросети.
- Не используйте прибор для целей, отличных от описанных в данной инструкции по эксплуатации.
- Не используйте прибор для обработки искусственных волос.
- Не оставляйте включенный в сеть прибор без присмотра.
- Запрещается пользоваться какими-либо аксессуарами или деталями других производителей, а также аксессуарами и деталями, не имеющими специальной рекомендации Philips. При использовании таких аксессуаров и деталей гарантийные обязательства теряют силу.
- Не обматывайте сетевой шнур вокруг прибора.
- Прежде чем убрать прибор на хранение, дайте ему остыть.
- Не тяните на себя шнур питания после использования. Держитесь только за вилку при отключении прибора от сети.
- Соблюдайте осторожность при использовании прибора, так как он может сильно нагреваться. Держите прибор только за рукоятку, так как остальные части очень горячие. Избегайте контакта с кожей.
- Не допускайте контакта сетевого шнура с горячими частями прибора.
- Запрещается покрывать неостывший прибор (например, полотенцем или одеждой).
- Запрещается брать прибор мокрыми руками.
- Для проверки или ремонта прибора следует обращаться только в авторизованный сервисный центр Philips. Ремонт, произведенный неквалифицированным лицом, может привести к особо опасным для пользователя ситуациям.
- Корпус прибора следует содержать в чистоте. Очищайте его от пыли, грязи и средств для укладки: муссов, спреев и гелей. Запрещается использовать прибор вместе со средствами для укладки.
- На корпус прибора нанесено покрытие. Со временем это покрытие может стираться. Это не влияет на работу прибора.
- При использовании прибора на окрашенных волосах на корпусе могут появиться пятна.

Электромагнитные поля (ЭМП)

Этот прибор Philips соответствует всем применимым стандартам и нормам по воздействию электромагнитных полей.

Утилизация

- Этот символ означает, что продукт не может быть утилизирован вместе с бытовыми отходами (2012/19/EU).
- Выполняйте раздельную утилизацию электрических и электронных изделий в соответствии с правилами, принятыми в вашей стране. Правильная утилизация помогает предотвратить негативное воздействие на окружающую среду и здоровье человека.

2 Обзор

① Петелька для подвешивания
② Корпус
③ Переключатель интенсивности воздушного потока
④ Кнопка отсоединения
⑤ Термощетка, 38 мм
⑥ Термощетка, 22 мм **(только для модели BHA301)**
⑦ Регулятор
⑧ Щетка с втягиваемой щетиной **(только для моделей BHA303, BHA305, BHA310, BHA313)**
⑨ Массажная щетка **(только для моделей BHA310, BHA313)**
⑩ Насадка

3 Укладка волос

Примечание

- Перед установкой или отсоединением насадок убедитесь, что они **остыли**.
- Сначала высушите свои мокрые волосы полотенцем, поскольку наилучший эффект от применения прибора достигается при условии, что волосы, высушены полотенцем.

Чтобы выбрать наиболее подходящую насадку для создания желаемой прически, см. таблицу ниже:

Прическа	Насадка
Простая сушка	Насадка (⑩)
Создание естественных локонов	Щетка с втягиваемой щетиной (⑧) **(только для моделей BHA303, BHA305, BHA310, BHA313 only)**
Выпрямление волос	Массажная щетка (⑨) **(только для моделей BHA310, BHA313 only)**
Закручивание локонов внутрь/наружу и создание естественных волн	Термощетка, 38 мм (⑤)
	Термощетка, 22 мм (⑥) **(только для модели BHA301)**

Чтобы включить прибор, выберите необходимую настройку:

- ≀ : высокая температура и мощный воздушный поток для быстрой сушки
- ⊘ : : настройка подходящей температуры, обеспечивающей мягкий воздушный поток для предотвращения перегрева волос.
- ● : поток холодного воздуха для закрепления укладки

↳ (Только для моделей BHA303, BHA305, BHA310, BHA313) Пока прибор включен, автоматически и непрерывно генерируются ионы, что придает волосам дополнительный блеск и уменьшает их спутывание.

После завершения пользования прибором:

1 Положите прибор на термостойкую поверхность для остывания.
2 Удалите волосы и пыль с прибора и насадок.

4 Гарантия и обслуживание

При возникновении проблем и при необходимости получения обслуживания или дополнительной информации посетите веб-сайт компании Philips www.philips.com или обратитесь в центр поддержки потребителей в вашей стране (номер телефона центра указан на гарантийном талоне). Если в вашей стране нет центра поддержки потребителей Philips, обратитесь по месту приобретения изделия.

Фен-щетка

Для бытовых нужд

Изготовитель: "Филипс Консьюмер Лайфстайл Б.В.", Туссендиепен 4, 9206 АД, Драхтен, Нидерланды

Сделано в Китае

Импортер на территории России и Таможенного союза: ООО «ФИЛИПС», Российская Федерация, 123022, г. Москва, ул. Сергея Макеева, д. 13, номер телефона +7 495 961-1111

BHA310, BHA303, BHA305, BHA310, BHA313
220-240 В; 50-60 Гц; 650-800 Вт

Прибор класса II

Условия хранения, эксплуатации		
Температура		Относительная влажность
Условия эксплуатации	Условия хранения	
+10 °C ÷ +30 °C	-25 °C ÷ +60 °C	35 % ÷ 99 %

Slovensky

Blahoželáme vám ku kúpe a vítame vás medzi zákazníkmi spoločnosti Philips. Ak chcete naplno využívať podporu ponúkanú spoločnosťou Philips, zaregistrujte svoj produkt na stránke www.philips.com/welcome.

1 Dôležité

Pred použitím zariadenia si pozorne prečítajte tento návod na používanie a ponechajte si ho pre prípad potreby v budúcnosti.

- VAROVANIE: Nepoužívajte zariadenie v blízkosti vody.
- Ak zariadenie používate v kúpeľni, hneď po použití ho odpojte zo siete, pretože voda v jeho blízkosti predstavuje nebezpečenstvo, aj keď je zariadenie vypnuté.
- VAROVANIE: Toto zariadenie nepoužívajte v blízkosti vane, sprchy, umývadla ani inej nádoby obsahujúcej vodu.
- Po použití vždy odpojte zariadenie zo siete.
- Ak sa zariadenie prehreje, automaticky sa vypne. Odpojte zariadenie zo siete a nechajte ho niekoľko minút vychladnúť. Pred opätovným zapnutím zariadenia skontrolujte, či nie sú mriežky upchaté chuchvalcami prachu, vlasmi a pod.
- V prípade poškodenia elektrického kábla je potrebné si ho dať vymeniť v spoločnosti Philips, servisnom stredisku spoločnosti Philips alebo u podobne kvalifikovaných osôb, aby sa predišlo možným rizikám.
- Toto zariadenie môžu používať deti od 8 rokov a osoby, ktoré majú obmedzené telesné, zmyslové alebo mentálne schopnosti alebo nemajú dostatok skúseností a znalostí, pokiaľ sú pod dozorom alebo im boli vysvetlené bezpečné používanie tohto zariadenia a za predpokladu, že rozumejú príslušným rizikám. Deti sa nesmú hrať s týmto zariadením. Deti bez dozoru nesmú čistiť ani vykonávať údržbu tohto zariadenia.
- Ak chcete zabezpečiť zvýšenú ochranu, odporúčame vám namontovať do elektrického obvodu, ktorý privádza elektrickú energiu do kúpeľne, zariadenie zvyškového prúdu (RCD). Toto zariadenie RCD nesmie mať nominálny zostatkový prevádzkový prúd vyšší ako 30 mA. Požiadajte o radu inštalatéra.
- Do mriežok na vstup a výstup vzduchu nezasúvajte kovové objekty. Predídete tak zásahu elektrickým prúdom.
- Nikdy neblokujte mriežku na vstup vzduchu.
- Pred pripojením zariadenia sa presvedčte, či napätie udávané na zariadení zodpovedá napätiu v miestnej elektrickej sieti.
- Zariadenie nepoužívajte na iné účely, ako tie, ktoré sú opísané v tomto návode na použitie.
- Zariadenie nepoužívajte na úpravu umelých vlasov.
- Keď je zariadenia pripojené k elektrickej sieti, nikdy ho nenechávajte bez dozoru.
- Nikdy nepoužívajte príslušenstvo ani súčiastky od iných výrobcov ani príslušenstvo, ktoré spoločnosť Philips výslovne neodporučila. Ak takéto príslušenstvo alebo súčiastky použijete, záruka stráca platnosť.
- Sieťový kábel nenavíjajte okolo zariadenia.
- Predtým, ako zariadenie odložíte, nechajte ho vychladnúť.
- Po použití neťahajte za napájací kábel. Zariadenie vždy odpojte od siete uchopením a potiahnutím za zástrčku.
- Pri používaní zariadenia buďte mimoriadne opatrní, pretože môže byť veľmi horúce. Zariadenie držte len za rukoväť, pretože ostatné časti sú horúce. Zabráňte kontaktu s pokožkou.
- Dávajte pozor, aby sa sieťový kábel nedotýkal horúcich častí zariadenia.
- Zapnuté zariadenie nikdy ničím neprikrývajte (napr. uterákom alebo oblečením).
- Zariadenie nepoužívajte, ak máte mokré ruky.
- Zariadenie vždy vráťte do servisného strediska autorizovaného spoločnosťou Philips, kde ho skontrolujú, prípadne opravia. Oprava nekvalifikovanou osobou môže pre používateľa predstavovať veľké nebezpečenstvo.
- Valec udržiavajte čistý, chráňte ho pred prachom a znečistením prípravkami na tvarovanie účesu, ako napríklad penovým tužidlom, lakom alebo gélom. Zariadenie nikdy nepoužívajte v kombinácii s prostriedkami na úpravu účesov.
- Na valci sa nachádza povrchová vrstva. Povrchová vrstva sa môže časom postupne opotrebovať. Toto však nemá vplyv na činnosť ani výkon zariadenia.
- Ak sa zariadenie používa na úpravu farbených vlasov, valec kulmy sa môže znečistiť.

Elektromagnetické polia (EMF)

Tento spotrebič značky Philips vyhovuje všetkým príslušným normám a smerniciam týkajúcim sa vystavenia elektromagnetickým poliam.

Recyklácia

– Tento symbol znamená, že tento výrobok sa nesmie likvidovať s bežným komunálnym odpadom (smernica 2012/19/EÚ).
– Postupujte podľa predpisov pre separovaný zber elektrických a elektronických výrobkov platných vo vašej krajine. Správna likvidácia pomáha zabrániť negatívnym dopadom na životné prostredie a zdravie človeka.

2 Prehľad

① Očko na zavesenie
② Rukoväť
③ Prepínač prúdu vzduchu
④ Uvoľňovacie tlačidlo
⑤ 38 mm termokefa
⑥ 22 mm termokefa **(len model BHA301)**
⑦ Gombík
⑧ Kefa s vysúvateľnými vláknami **(len modely BHA303, BHA305, BHA310, BHA313)**
⑨ Plochá kefa **(len modely BHA310, BHA313)**
⑩ Hubica

3 Tvarovanie účesu

Poznámka

- Pred pripájaním alebo odpájaním nadstavcov vždy nechajte zariadenie a nadstavce **vychladnúť**.
- Mokré vlasy najprv vysušte čistým uterákom, pretože zariadenie najúčinnejšie pôsobí po vysušení vlasov uterákom.

Pri výbere vhodného nadstavca pre požadovaný účes využite informácie v nasledujúcej tabuľke:

Účes	Nadstavec
Sušenie vlasov	Hubica (⑩)
Vytvorenie voľných kučier	Kefa s vysúvateľnými vláknami (⑧) **(len modely BHA303, BHA305, BHA310, BHA313)**
Vytvorenie prirodzene rovných vlasov	Plochá kefa (⑨) **(len modely BHA310, BHA313)**
Zahnutie končekov k sebe/od seba a prirodzené vlny	38 mm termokefa (⑤)
	22 mm termokefa (⑥) **(len model BHA301)**

Vyberte požadované nastavenie a zapnite zariadenie:

- ≀ : Vysoká teplota so silným prúdom vzduchu na rýchle usušenie
- ⊘ : Nastavenie šetrnej teploty s jemným prúdom vzduchu na zabránenie prehrievaniu vlasov
- ● : Prúd chladného vzduchu na zafixovanie upravených vlasov

↳ (Platí len pre modely BHA303, BHA305, BHA310, BHA313) Keď je zariadenie zapnuté, neustále vytvára ióny, ktoré uľahčujú rozčesávanie a dodávajú vlasom lesk.

Po použití:

1 Umiestnite ju na teplovzdorný podklad a počkajte, kým vychladne.
2 Zo zariadenia a nadstavcov odstráňte vlasy a prach.

4 Záruka a servis

Ak potrebujete viac informácií alebo ak sa vyskytne akýkoľvek problém, navštívte webovú lokalitu spoločnosti Philips na adrese www.philips.com alebo kontaktujte Stredisko starostlivosti o zákazníkov spoločnosti Philips vo svojej krajine (telefónne číslo do tohto strediska nájdete v medzinárodnom záručnom liste). Ak sa vo vašej krajine toto stredisko nenachádza, obráťte sa na miestneho predajcu výrobkov Philips.

Slovenščina

Čestitamo vam za nakup in dobrodošli pri Philipsu! Če želite popolnoma izkoristiti podporo, ki jo ponuja Philips, izdelek registrirajte na spletnem mestu www.philips.com/welcome.

1 Pomembno

Pred uporabo aparata natančno preberite ta uporabniški priročnik in ga shranite za poznejšo uporabo.

- OPOZORILO: Aparata ne uporabljajte v bližini vode.
- Ko aparat uporabljate v kopalnici, ga po uporabi vedno izključite iz omrežja, ker neposredna bližina vode predstavlja nevarnost, četudi je aparat izklopljen.
- OPOZORILO: Aparata ne uporabljajte v bližini kadi, tušev, umivalnikov ali drugih posod z vodo.
- Po uporabi aparat vedno izklopite iz omrežne vtičnice.
- Če se aparat pregreje, se samodejno izklopi. Izključite aparat iz električnega omrežja in pustite, da se ohladi. Pred ponovnim vklopom aparata preverite, da zračne mreže niso zamašene s puhom, lasmi itd.
- Poškodovani omrežni kabel sme zamenjati le podjetje Philips, Philipsov pooblaščeni servis ali ustrezno usposobljene osebe.
- Ta aparat lahko uporabljajo otroci od 8. leta starosti naprej in osebe z zmanjšanimi fizičnimi ali psihičnimi sposobnostmi ali s pomanjkljivimi izkušnjami in znanjem, če so prejele navodila glede varne uporabe aparata ali jih pri uporabi nadzoruje odgovorna oseba, ki jih opozori na morebitne nevarnosti. Otroci naj se ne igrajo z aparatom. Otroci aparata ne smejo čistiti in vzdrževati brez nadzora.
- Za dodatno zaščito vam svetujemo vgradnjo varnostnega tokovnega stikala (FID) v električni tokokrog kopalnice. Izklopni tok varnostnega tokokroga ne sme presegati 30 mA. Za nasvet se obrnite na električarja.
- V zračno mrežo ne vstavljajte kovinskih predmetov, da ne povzročite električnega šoka.
- Ne blokirajte zračnih mrež.
- Preden aparat priključite, preverite, ali na aparatu označena napetost ustreza napetosti lokalnega električnega omrežja.
- Aparat uporabljajte izključno v namene, ki so opisani v tem priročniku.
- Aparata ne uporabljajte na umetnih laseh.
- Ko je aparat priključen na napajanje, ga ne puščajte brez nadzora.
- Ne uporabljajte dodatne opreme ali delov drugih proizvajalcev, ki jih Philips izrecno ne priporoča. Uporaba takšne dodatne opreme ali delov razveljavi garancijo.
- Omrežnega kabla ne navijajte okoli aparata.
- Preden aparat shranite, počakajte, da se ohladi.
- Po uporabi ne vlecite za napajalni kabel. Aparat iz električnega omrežja vedno izključite tako, da primete vtič.
- Pri uporabi aparata bodite zelo pozorni, ker je lahko izjemno vroč. Primite samo ročaj, ker so drugi deli vroči, in se izogibajte stiku s kožo.
- Preprečite stik omrežnega kabla z vročimi deli aparata.
- Vročega aparata ne pokrivajte (npr. z brisačo ali obleko).
- Aparata ne uporabljajte z mokrimi rokami.
- Za pregled ali popravilo aparata se obrnite na Philipsov pooblaščeni servis. Popravilo s strani neusposobljenih oseb je lahko za uporabnika izredno nevarno.
- Cevka mora biti čista in brez prahu, umazanije in sredstev za oblikovanje, kot so pena, razpršilo in gel. Aparata ne uporabljajte v kombinaciji s sredstvi za oblikovanje.
- Cevka ima prevleko. Prevleka se sčasoma lahko obrabi. Vendar to ne vpliva na delovanje aparata.
- Če aparat uporabljate na barvanih laseh, se cevka lahko umaže.

Elektromagnetna polja (EMF)

Ta Philipsov aparat ustreza vsem veljavnim standardom in predpisom glede izpostavljenosti elektromagnetnim poljem.

Recikliranje

- Ta simbol pomeni, da izdelka ne smete zavreči skupaj z običajnimi gospodinjskimi odpadki (2012/19/EU).
- Upoštevajte državne predpise za ločeno zbiranje električnih in elektronskih izdelkov. S pravilnim odlaganjem pripomorete k preprečevanju negativnih vplivov na okolje in zdravje ljudi.

2 Pregled

① Obešalna zanka
② Ročaj
③ Stikalo za zračni tok
④ Gumb za sprostitev
⑤ 38 mm termo krtača
⑥ 22 mm termo krtača **(samo BHA301)**
⑦ Gumb
⑧ Krtača s pogrezljivimi ščetinami **(samo BHA303, BHA305, BHA310, BHA313)**
⑨ Krtača za lase **(samo BHA310, BHA313)**
⑩ Šoba

3 Oblikovanje pričeske

Opomba

- Preden namestite ali odstranite nastavke, počakajte, da se aparat in nastavki **ohladijo**.
- Mokre lase najprej osušite s čisto brisačo, saj je aparat najbolj učinkovit na tako osušenih laseh.

Primeren nastavek za želeno pričesko izberite po spodnji tabeli:

Pričeska	Nastavek
Sušenje las	Šoba (⑩)
Ustvarite spuščene kodre	Krtača s pogrezljivimi ščetinami (⑧) **(samo BHA303, BHA305, BHA310, BHA313)**
Oblikujte naravno ravno pričesko	Krtača za lase (⑨) **(samo BHA310, BHA313)**
Lase zavihajte navznoter/navzven in ustvarite naravne kodre	38 mm termo krtača (⑤)
	22 mm termo krtača (⑥) **(samo BHA301)**

Izberite želeno nastavitev za vklop aparata:

- ≀ : Visoka temperatura z močnim pretokom zraka za hitro sušenje
- ⊘ : Nastavitev temperature za nežen pretok zraka brez pregrevanja las
- ● : Hladen zračni tok za utrjevanje pričeske

↳ (samo za BHA303, BHA305, BHA310, BHA313) Ko je aparat vklopljen, se samodejno neprekinjeno sproščajo ioni za dodaten lesk in gladke lase.

Po uporabi:

1 Položite ga na površino, ki je odporna na vročino, da se ohladi.
2 Z aparata in nastavkov odstranite lase in prah.

4 Garancija in servis

Če želite več informacij ali imate težave, obiščite Philipsovo spletno mesto www.philips.com ali pa se obrnite na Philipsov center za pomoč uporabnikom v svoji državi (telefonsko številko centra najdete v mednarodnem garancijskem listu). Če v vaši državi takšnega centra ni, se obrnite na lokalnega Philipsovega prodajalca.

Srpski

Čestitamo na kupovini i dobro došli u Philips! Da biste na najbolji način iskoristili podršku koju nudi kompanija Philips, registrujte proizvod na stranici www.philips.com/welcome.

1 Važno

Pre upotrebe aparata pažljivo pročitajte ovo uputstvo i sačuvajte ga za buduću upotrebu.

- UPOZORENJE: Ovaj aparat nemojte da koristite u blizini vode.
- Kada koristite aparat u kupatilu, isključite ga iz struje nakon upotrebe jer blizina vode predstavlja rizik, čak i kad je aparat isključen.
- UPOZORENJE: Nemojte da koristite ovaj aparat u blizini kade, tuš kabine, umivaonika ili drugih posuda sa vodom.
- Aparat posle upotrebe uvek isključite iz napajanja.
- Ako se aparat pregreje, automatski će se isključiti. Isključite aparat iz struje i ostavite ga da se hladi nekoliko minuta. Pre nego što ponovo uključite aparat proverite da rešetka nije blokirana prašinom, kosom itd.
- Ako je glavni kabl oštećen, on uvek mora biti zamenjen od strane kompanije Philips, ovlašćenog Philips servisa ili na sličan način kvalifikovanih osoba, kako bi se izbegao rizik.
- Ovaj aparat mogu da koriste deca starija od 8 godina i osobe sa smanjenim fizičkim, senzornim ili mentalnim sposobnostima, ili nedostatkom iskustva i znanja, pod uslovom da su pod nadzorom ili da su dobile uputstva za bezbednu upotrebu aparata i da razumeju moguće opasnosti. Deca ne bi trebalo da se igraju aparatom. Deca ne bi trebalo da čiste aparat niti da ga održavaju bez nadzora.
- U cilju dodatne zaštite preporučujemo vam ugradnju automatskog osigurača na strujno kolo kupatila. Ovaj osigurač ne sme da ima radnu struju višu od 30 mA. Za savet se obratite stručnom licu.
- Da biste izbegli strujni udar, nemojte da stavljate metalne predmete u rešetku za propuštanje vazduha.
- Nikada nemojte da blokirate rešetke za propuštanje vazduha.
- Pre nego što povežete aparat uverite se da oznaka voltaže na aparatu odgovara voltaži u lokalnoj mreži.
- Aparat koristite isključivo u svrhu opisanu u ovim uputstvima.
- Nemojte da koristite aparat na umetnoj kosi.
- Kada je aparat povezan na napajanje, nikada ga nemojte ostavljati bez nadzora.
- Nikada nemojte da koristite dodatke niti delove drugih proizvođača koje kompanija Philips nije izričito preporučila. U slučaju upotrebe takvih dodataka ili delova, garancija prestaje da važi.
- Nemojte da namotavate kabl za napajanje oko aparata.
- Pre odlaganja sačekajte da se aparat ohladi.
- Nakon korišćenja nemojte vući kabl za napajanje. Prilikom isključivanja aparata iz električne mreže uvek vucite utikač.
- Budite veoma pažljivi prilikom upotrebe aparata jer može biti veoma vruć. Aparat držite samo za dršku jer su drugi delovi vrući te izbegavajte kontakt sa kožom.
- Izbegavajte dodir kabla za napajanje sa vrelim delovima aparata.
- Nikada nemojte pokrivati aparat (npr. peškirom ili odećom) kada je vruć.
- Nemojte da rukujete aparatom dok su vam ruke mokre.
- U slučaju provere ili popravke aparat uvek vratite u ovlašćeni Philips servisni centar. Popravka od strane nekvalifikovanih osoba može da izazove izuzetno opasne situacije po korisnika.
- Pazite da cev uvek bude čista i bez tragova prašine i proizvoda za oblikovanje kose, poput pene, spreja ili gela. Nikada nemojte da koristite aparat u kombinaciji sa proizvodima za oblikovanje kose.
- Cev ima premaz. Taj premaz se tokom vremena može polako istrošiti. Međutim, to ne utiče na performanse aparata.
- Ako aparat koristite na ofarbanoj kosi, cev može da se oboji.

Elektromagnetna polja (EMF)

Ovaj Philips aparat usklađen je sa svim primenjivim standardima i propisima u vezi sa elektromagnetnim poljima.

Recikliranje

- Ovaj simbol označava da se ovaj proizvod ne sme odlagati zajedno sa običnim kućnim otpadom (2012/19/EU).
- Pratite propise svoje zemlje za zasebno prikupljanje otpadnih električnih i elektronskih proizvoda. Pravilno odlaganje doprinosi sprečavanju negativnih posledica po životnu sredinu i zdravlje ljudi.

2 Pregled

① Petlja za kačenje
② Drška
③ Prekidač za mlaz vazduha
④ Dugme za otpuštanje
⑤ Termo četka od 38 mm
⑥ Termo četka od 22 mm **(samo BHA301)**
⑦ Regulator
⑧ Četka sa vlaknima koja mogu da se uvuku **(samo BHA303, BHA305, BHA310, BHA313)**
⑨ Široka pljosnata četka **(samo BHA310, BHA313)**
⑩ Mlaznica

3 Oblikovanje kose

Napomena

- Pre postavljanja ili skidanja dodataka **obavezno** ostavite aparat i dodatke da se ohlade.
- Kosu prvo osušite čistim peškirom jer je aparat tada najdelotvorniji.

Da biste izabrali dodatak koji odgovara željenoj frizuri, pogledajte tabelu u nastavku:

Frizura	Dodatak
Suva kosa	Mlaznica (⑩)
Pravljenje opuštenih kovrdža	Četka sa vlaknima koja mogu da se uvuku (⑧) **(samo BHA303, BHA305, BHA310, BHA313)**
Kreiranje ravne kose prirodnog izgleda	Široka pljosnata četka (⑨) **(samo BHA310, BHA313)**
Pravljenje krajeva izvijenih ka unutra i ka spolja i prirodni talasi	Termo četka od 38 mm (⑤)
	Termo četka od 22 mm (⑥) **(samo BHA301)**

Izaberite željenu postavku da biste uključili aparat :

- ≀ : Visoka temperatura sa snažnim protokom vazduha za brzo sušenje
- ⊘ : Podešavanje umerene temperature za nežan protok vazduha bez pregrevanja
- ● : Protok hladnog vazduha ako želite da učvrstite frizuru

↳ (Samo za BHA303, BHA305, BHA310, BHA313) Joni se automatski i neprestano generišu radi stvaranja dodatnog sjaja i sprečavanja kovrdžanja kada je aparat uključen.

Nakon upotrebe:

1 Postavite ga na površinu koja je otporna na toplotu dok se ne ohladi.
2 Sa aparata i dodataka skinite kosu i prašinu.

4 Garancija i servis

Ukoliko su vam potrebne dodatne informacije ili imate bilo kakav problem, posetite veb-sajt kompanije Philips na adresi www.philips.com ili se obratite centru za korisničku podršku kompanije Philips u svojoj zemlji (broj telefona ćete pronaći na međunarodnom garantnom listu). Ako u vašoj zemlji ne postoji centar za korisničku podršku, obratite se lokalnom distributeru Philips proizvoda.

Aparat za oblikovanje i sušenje kose

Philips Consumer Lifestyle B.V. Tussendiepen 4 9206 AD Drachten

Українська

Вітаємо вас із покупкою та ласкаво просимо до клубу Philips! Щоб у повній мірі скористатися підтримкою, яку пропонує компанія Philips, зареєструйте свій виріб на веб-сайті www.philips.com/welcome.

1 Важлива інформація

Перед тим як використовувати пристрій, уважно прочитайте цей посібник користувача і зберігайте його для майбутньої довідки.

- ПОПЕРЕДЖЕННЯ. Не використовуйте цей пристрій біля води.
- У разі використання пристрою у ванній кімнаті витягуйте шнур із розетки після використання, оскільки перебування пристрою біля води становить ризик, навіть якщо пристрій вимкнено.
- ПОПЕРЕДЖЕННЯ. Не використовуйте цей пристрій біля ванн, душів, басейнів або інших ємностей із водою.
- Після використання завжди від'єднуйте пристрій від мережі.
- Якщо пристрій перегріється, він вимкнеться автоматично. Від'єднайте пристрій від мережі і дайте йому охолонути кілька хвилин. Перед тим, як знову увімкнути пристрій, перевірте, чи решітку не заблоковано пухом, волоссям тощо.
- Якщо шнур живлення пошкоджено, для уникнення небезпеки його необхідно замінити, звернувшись до сервісного центру, уповноваженого Philips, або фахівців із належною кваліфікацією.
- Цим пристроєм можуть користуватися діти віком від 8 років або більше чи особи з послабленими фізичними відчуттями або розумовими здібностями, чи без належного досвіду та знань, за умови, що користування відбувається під наглядом, їм було проведено інструктаж щодо безпечного користування пристроєм та їх було повідомлено про можливі ризики. Не дозволяйте дітям бавитися пристроєм. Не дозволяйте дітям виконувати чищення та догляд без нагляду дорослих.
- Для додаткового захисту рекомендується використовувати пристрій залишкового струму (RCD) в електромережі ванної кімнати. Номінальний залишковий струм пристрою залишкового струму (RCD) не повинен перевищувати 30 мА. Рекомендації щодо використання цього виробу можна одержати в спеціаліста.
- Не вставляйте металеві предмети в решітку для повітря, це може призвести до ураження електричним струмом.
- Не блокуйте решітку для повітря.
- Перш ніж під'єднувати пристрій до електромережі, перевірте, чи збігається напруга, вказана на ньому, із напругою у мережі.
- Не використовуйте пристрій для інших цілей, не описаних у цьому посібнику.
- Не використовуйте пристрій на штучному волоссі.
- Ніколи не залишайте під'єднаний пристрій без нагляду.
- Не використовуйте аксесуари чи деталі інших виробників, за винятком тих, які рекомендує компанія Philips. Використання таких аксесуарів чи деталей призведе до втрати гарантії.
- Не накручуйте шнур живлення на пристрій.
- Перш ніж відкласти пристрій для зберігання, дайте йому охолонути.
- Не тягніть за кабель живлення після використання. Завжди від'єднуйте пристрій від мережі, тримаючи за штекер.
- Будьте дуже уважними під час використання пристрою, оскільки він може сильно нагрітися. Тримайте пристрій лише за ручку та уникайте контакту зі шкірою, оскільки інші частини є гарячі.
- Запобігайте контакту шнура живлення із гарячими частинами пристрою.
- Ніколи нічим не обгортайте пристрій (наприклад, рушником чи одягом), коли він гарячий.
- Не користуйтеся пристроєм, якщо у Вас мокрі руки.
- Перевірку та ремонт пристрою слід проводити виключно у сервісному центрі, уповноваженому Philips. Ремонт, виконаний особами без спеціальної кваліфікації, може спричинити дуже небезпечну ситуацію для користувача.
- Слідкуйте, щоб циліндр був чистим від пилу та засобів моделювання зачіски: пінки, лаку та гелю для волосся. Ніколи не користуйтеся пристроєм у поєднанні з засобами моделювання.
- Циліндр має покриття. Із часом це покриття може зноситися. Однак, це не впливає на роботу пристрою.
- Якщо пристрій використовується для вкладання фарбованого волосся, на циліндрі можуть з'явитися плями.

Електромагнітні поля (ЕМП)

Цей пристрій Philips відповідає усім чинним стандартам та правовим нормам, що стосуються впливу електромагнітних полів.

Переробка

– Цей символ означає, що виріб не підлягає утилізації зі звичайними побутовими відходами (згідно з директивою ЄС 2012/19/EU).
– Дотримуйтесь правил розділеного збору електричних та електронних пристроїв у вашій країні. Належна утилізація допоможе запобігти негативному впливу на навколишнє середовище та здоров'я людей.

2 Загальний огляд

① Петля для підвішування
② Ручка
③ Перемикач струменя повітря
④ Кнопка розблокування
⑤ Термощітка 38 мм
⑥ Термощітка 22 мм **(тільки BHA301)**
⑦ Регулятор
⑧ Щітка з висувною щетиною **(лише BHA303, BHA305, BHA310, BHA313)**
⑨ Масажна щітка **(лише BHA310, BHA313)**
⑩ Насадка

3 Моделювання волосся

Примітка

- Перш ніж під'єднувати чи від'єднувати насадки, завжди слідкуйте, щоб пристрій і насадки були **холодними**.
- Спочатку підсушіть вологе волосся чистим рушником, пристрій працює найефективніше, коли волосся підсушене.

Щоб вибрати насадку, яка найкраще підходить для створення потрібної зачіски, див. таблицю нижче.

Зачіска	Насадка
Висушування волосся	Насадка (⑩)
Створення вільних завитків	Щітка з висувною щетиною (⑧) **(лише BHA303, BHA305, BHA310, BHA313)**
Створення природного прямого волосся	Масажна щітка (⑨) **(лише BHA310, BHA313)**
Створення завитків досередини/назовні та природних хвиль	Термощітка 38 мм (⑤)
	Термощітка 22 мм (⑥) **(лише BHA301)**

Увімкніть пристрій, вибравши потрібне налаштування .

- ≀ : Висока температура з потужним струменем повітря для швидкого висушування
- ⊘ : Слабкий струмінь не дуже помірно теплого повітря для запобігання перегріванню волосся
- ● : Холодне повітря для фіксації зачіски.

↳ (Лише для BHA303, BHA305, BHA310, BHA313) Якщо пристрій увімкнено, іони автоматично та постійно розподіляються для надання додаткового блиску та зменшення скуйовдження.

Після використання:

1 Поставте пристрій на жаростійку поверхню і дайте йому охолонути.
2 Почистіть пристрій і насадки від волосся і бруду.

4 Гарантія та обслуговування

Якщо вам необхідна інформація або у вас виникла проблема, відвідайте веб-сайт компанії Philips www.philips.com або зверніться до Центру обслуговування клієнтів компанії Philips у вашій країні (телефон можна знайти на гарантійному талоні). Якщо у вашій країні немає Центру обслуговування клієнтів, зверніться до місцевого дилера Philips.

Компанія Philips встановлює строк служби на даний виріб – не менше 3 років

Служба підтримки споживачів
тел.: 0-800-500-697
(дзвінки зі стаціонарних і мобільних телефонів у межах України безкоштовні)

для більш детальної інформації завітайте на www.philips.ua

Македонски

Ви честитаме за купувањето и добре дојдовте во Philips! За да ја искористите целосната поддршка што ја нуди Philips, регистрирајте го вашиот производ на www.philips.com/welcome.

1 Леток со

Внимателно прочитајте го ова упатство за користење пред да го користите апаратот и зачувајте го за идни потреби.

- ПРЕДУПРЕДУВАЊЕ: не користете го овој апарат блиску до вода.
- Кога апаратот се користи во бања, откачете го од штекер по употребата бидејќи близината до вода претставува ризик, дури и кога апаратот е исклучен.
- ПРЕДУПРЕДУВАЊЕ: не користете го апаратот во близина на кади, тушеви, базени или други садови што содржат вода.
- Секогаш исклучувајте го апаратот од штекер по користењето.
- Ако апаратот се прегрее, тој автоматски се исклучува. Исклучете го апаратот од штекер и оставете го да се олади неколку минути. Пред повторно да го вклучите апаратот, проверете дали решетките се блокирани од коса, прашина и сл.
- Во случај на оштетување, кабелот за напојување мора да го замени компанијата Philips, односно сервисен центар овластен од Philips или лица со слични квалификации за да се избегне опасност.
- Овој апарат може да го користат деца постари од 8 години и лица со ограничени физички, сензорни или ментални способности или лица со недостаток на искуство и знаење, под услов да се под надзор или да добиле упатства за безбедно користење на апаратот и да ги разбираат можните опасности. Децата не смеат да си играат со апаратот. Децата не смеат да го чистат или да го одржуваат апаратот без надзор.
- За дополнителна заштита, советуваме да инсталирате уред за остаточна струја во електричното коло што ја напојува бањата. Овој уред мора да има номинална остаточна работна струја што не е повисока од 30 mA. Прашајте го електричарот за совет.
- Не вметнувајте метални предмети во решетките за воздух за да се избегне краток спој.
- Никогаш не блокирајте ги решетките за воздух.
- Пред да го приклучите апаратот, проверете дали напонот наведен на апаратот одговара на напонот на локалната електрична мрежа.
- Апаратот употребувајте го исклучиво за намените опишани во ова упатство за користење.
- Не користете го апаратот на вештачка коса.
- Никогаш не го оставајте апаратот без надзор кога е приклучен во струја.
- Никогаш не користете додатоци или делови од други производители, или кои не се препорачани од Philips. Доколку користите вакви додатоци или делови, вашата гаранција ќе престане да важи.
- Не намотувајте го кабелот околу апаратот.
- Почекајте да се олади апаратот пред да го складирате.
- Не тегнете го кабелот за напојување по користењето. Секогаш исклучувајте го апаратот од штекер држејќи го за приклучокот.
- Потполно внимавајте кога го користите апаратот бидејќи може да биде екстремно жежок. Држете ја само рачката бидејќи другите делови се жешки и избегнувајте контакт со кожата.
- Не дозволувајте жешките површини на адаптерот да дојдат во контакт со кабелот.
- Никогаш не покривајте го апаратот (на пример, со крпа или платно) кога е жежок.
- Не допирајте го апаратот со влажни раце.
- Секогаш доставувајте го апаратот во овластен сервисен центар на Philips за испитување или поправка. Поправката од нестручни лица може да предизвика исклучително опасна ситуација за корисникот.
- Буренцето треба да го одржувате чисто, без прав и производи за обликување на косата како мус, лак и гел. Никогаш не користете го апаратот во комбинација со производи за обликување на косата.
- Буренцето има облога. Таа може да се изаби со текот на времето. Сепак, ова не влијае на перформансите на апаратот.
- Ако го користите апаратот на фарбана коса, буренцето може да се обои.

Електромагнетни полиња (EMF)

Овој уред од Philips е усогласен со сите важечки стандарди и прописи што се однесуваат на изложеноста на електромагнетни полиња.

Рециклирање

- Овој симбол означува дека производот не треба да се фрла со обичниот отпад од домаќинства (2012/19/EU).
- Придржувајте се до законите во вашата земја за одделно собирање на електричните и електронските производи. Правилното фрлање помага во спречувањето на негативните последици по животната средина и човековото здравје.

2 Преглед

① Јамка за закачување
② Рачка
③ Прекинувач за проток на воздух
④ Копче за отпуштање
⑤ Термочетка од 38 mm
⑥ Термочетка од 22 mm **(само за BHA301)**
⑦ Копче
⑧ Отстранлива четка со влакна **(само за BHA303, BHA305, BHA310, BHA313)**
⑨ Плочеста четка **(само за BHA310, BHA313)**
⑩ Млазница

3 Обликување на косата

Забелешка

- Секогаш оставајте ги апаратот и додатоците **да се оладат** пред да ги прикачите или откачите додатоците.
- Прво исушете ја мократа коса со чиста крпа бидејќи апаратот е најефикасен на коса исушена со крпа.

За да изберете соодветен додаток за фризурата што ја сакате, погледнете во табелата подолу:

Фризура	Додаток
Сушење на косата	Млазница (⑩)
За лабави кадри	Отстранлива четка со влакна (⑧) **(само за BHA303, BHA305, BHA310, BHA313)**
За природно права коса	Плочеста четка (⑨) **(само за BHA310, BHA313)**
За подвиткани краеви навнатре и нанадвор и природни бранови	Термочетка од 38 mm (⑤)
	Термочетка од 22 mm (⑥) **(само за BHA301)**

Изберете ја саканата поставка за да го вклучите апаратот:

- ≀ : Висока температура со силен проток на воздух за брзо сушење
- ⊘ : Поставка за температура за негување за нежен проток на воздух за да се спречи прегревање на косата
- ● : Ладен воздух за поправка на фризурата

↳ (Само за BHA303, BHA305, BHA310, BHA313) Јоните се испуштаат автоматски и континуирано за да се обезбеди дополнителен сјај и да се намали електризираноста кога ќе се вклучи апаратот.

По употребата:

1 Ставете го на површина отпорна на топлина додека не се олади.
2 Отстранете ги влакната и прашината од апаратот и додатоците.

4 Гаранција и сервисирање

Ако ви се потребни повеќе информации или имате проблеми, посетете ја веб-страницата на Philips на www.philips.com или контактирајте со центарот за корисничка поддршка на Philips во вашата земја (телефонскиот број се наоѓа во меѓународниот гарантен лист). Ако во вашата земја нема центар за корисничка поддршка, обратете се на локалниот продавач на производи од Philips.

Обликувач за коса

Монгол

Худалдан авалт хийсэнд тань баярлалаа, Philips-д тавтай морилно уу! Philips-ээс үзүүлж буй хэрэглэгчийн үйлчилгээг бүрэн авахын тулд бүтээгдэхүүнээ www.philips.com/welcome хаягаар бүртгүүлээрэй.

1 Чухал

Цахилгаан хэрэгслийг хэрэглэхийн өмнө энэхүү гарын авлагыг сайтар уншиж, дараа дахин хэрэглэхээр хадгална уу.

- АНХААРУУЛГА: Энэ хэрэгслийг усны дэргэд хэрэглэж болохгүй.
- Цахилгаан хэрэгслийг угаалгын өрөөнд хэрэглэх үед цахилгаан хэрэгслийг унтраасан үед ч устай ойр байх нь эрсдэлтэй тул хэрэглэсний дараа цахилгаанаас салгана уу.
- АНХААРУУЛГА: Энэ цахилгаан хэрэгслийг усны онгоц, шүршүүр, тосгуур болон устай савны ойролцоо хэрэглэж болохгүй.
- Ахуйн цахилгаан хэрэгслийг хэрэглэсний дараа цахилгаанаас заавал салгана.
- Цахилгаан хэрэгсэл хэт халбал автоматаар унтарна. Хэрэгслийг салгаад хэсэг хугацаанд хөргөнө. Хэрэгслийг дахин асаахын өмнө үлээх амсрыг үс, хог халхалсан эсэхийг шалга.
- Хэрэв залгуурын утас гэмтсэн бол Philips, түүний засвар үйлчилгээний төв аль эсвэл төстэй мэргэжлийн хүн учирч болох аюулаас сэргийлэн солих ёстой.
- Энэ гэр ахуйн хэрэгслийг 8 болон түүнээс дээш насны хүүхдүүд, мөн учирч болох аюулыг нь ойлгуулж, тус гэр ахуйн цахилгаан хэрэгслийг ашиглахтай холбогдуулан зааврыг өгч, хараа хяналттай байлгаж байгаа бол бие мах бодын, мэдрэхүйн болон оюуны чадамж багатай, туршлагагүй хүмүүс ашиглаж болно. Хүүхдүүдийг тус гэр ахуйн цахилгаан хэрэгслээр тоглуулж болохгүй. Цэвэрлэх болон хэрэглэгчийн засварын үйл ажиллагааг хүүхдүүд хараа хяналтгүй хийж болохгүй.
- Нэмэлтээр хамгаалахын тулд бид таныг угаалгын өрөөний цахилгаан хэлхээнд автомат таслуур холбохыг зөвлөж байна. Энэ таслуурын ажиллах гүйдэл 30мА-аас ихгүй байх ёстой. Цахилгаанчинтайгаа зөвлөлдөнө үү.
- Цахилгаанд цохиулахаас сэргийлж метал эд зүйлсийг үлээх амсарт хийж болохгүй.
- Үлээх амсрыг хааж болохгүй.
- Ахуйн цахилгаан хэрэгслийг холбохын өмнө тухайн хэрэгсэлд заасан хүчдэл тухайн орон нутгийн үндсэн цахилгаан хүчдэлд тохирч байгаа эсэхийг шалгана уу.
- Цахилгаан хэрэгслийг энэхүү хэрэглэгчийн гарын авлагад заасанаас өөр зориулалтаар бүү хэрэглэ.
- Энэ хэрэгслийг хиймэл үсэнд хэрэглэж болохгүй.
- Ахуйн цахилгаан хэрэгслийг цахилгаанд залгасан бол хараа хяналтгүй орхиж болохгүй.
- Philips тусгайлан зөвлөөгүй л бол аливаа туслах хэрэгсэл болон бусад үйлдвэрлэгчийн эд ангийг ашиглаж огт болохгүй. Хэрэв та иим дагалдах хэрэгсэл, эд анги ашигладаг бол таны баталгаа хүчингүй болно.
- Залгуурын утсаар цахилгаан хэрэгслийн их биеийг ороож болохгүй.
- Хураахын өмнө цахилгаан хэрэгслийг хөртөл хүлээнэ үү.
- Хэрэглэсний дараа залгуурын утсыг татаж, чангааж болохгүй. Цахилгаан хэрэгслийн залгуураас барьж цахилгаанаас салгана.
- Цахилгаан хэрэгсэл маш их халж болох тул хэрэглэх үедээ анхаарлаа бүрэн хандуулна уу. Бусад эд анги мөн нь халдаг тул арьсанд хүргэлгүй, зөвхөн бариулаас барина уу.
- Цахилгаан хэрэгслийн халсан хэсгийг залгуурын утсанд хүргэж болохгүй.
- Хэрэгслийг халуун байхад нь ямар нэг зүйлээр (алчуур, хувцас гэх мэт) хучиж болохгүй.
- Цахилгаан хэрэгслийг нойтон гараар ажиллуулж болохгүй.
- Цахилгаан хэрэгслийг шалгаж, засуулахын тулд зөвхөн Philips-ийн эрх бүхий үйлчилгээний төвд аваачиж өгнө үү. Мэргэжлийн бус хүнээр засуулбал хэрэглэгчийг ноцтой аюулд хүргэж болзошгүй.
- Ороох голыг тоос шороо, үс заслын хөөс, лак, гел зэргээс салгаж цэвэрлэнэ үү. Цахилгаан хэрэгслийг үс заслын бүтээгдэхүүнтэй хамт хэрэглэж болохгүй.
- Ороох гол нь тусгай бүрээстэй. Тодорхой хугацаа өнгөрөхөд уг бүрээс аажмаар арилж болно. Энэ нь цахилгаан хэрэгслийн ажиллагаанд нөлөөлөхгүй.
- Хэрэв хэрэгслийг будагтай үсэнд хэрэглэсэн бол ороох голд толбо тогтож болно.

Цахилгаан соронзон орон (EMF)

Энэ Philips-ийн цахилгаан хэрэгсэл нь цахилгаан соронзон оронд өртөх магадлалтай холбогдуулан зохих бүх стандарт, дүрэм журмыг мөрддөг.

Дахин боловсруулах

- Энэхүү тэмдэг нь энэ бүтээгдэхүүнийг ахуйн ердийн хог хаягдалтай (2012/19/EU) хамт устгахгүй гэдгийг илтгэнэ.
- Өөрийн орны цахилгаан болон электрон бүтээгдэхүүнийг ангилан хаях журмыг баримтална уу. Хог хаягдлыг зохистой хаях нь байгаль орчин болон хүний эрүүл мэндэд сөрөг үр дагавар учруулахаас сэргийлэхэд тустай.

2 Ерөнхий мэдээлэл

① Өлгөх гогцоо
② Бариул
③ Үлээлгэх сэлгүүр
④ Салгах товч
⑤ 38мм халуун сойз
⑥ 22мм халуун сойз **(зөвхөн BHA301)**
⑦ Кноп
⑧ Угсардаг сойз **(Зөвхөн BHA303, BHA305, BHA310, BHA313)**
⑨ Өргөн сойз **(Зөвхөн BHA310, BHA313)**
⑩ Хошуу

3 Үсийг хэлбэрт оруулах

Жич

- Дагалдах зүйлсийг залгаж, салгахаас өмнө хэрэгслийг болон дагалдах хэрэгслүүдийг заавал **хөргөнө үү**.
- Хэрэгслийг алчуураар хатаасан үсэнд хэрэглэхэд эвтэйхэн тул нойтон үсийг хуурай алчуураар эхлэж хатаана уу.

Үсний хэлбэрийг гаргахад тохирсон дагалдах хэрэгслийг дараах хүснэгтийн дагуу сонго:

Үс засалт	Дагалдах хэрэгсэл
Хуурай үс	Хошуу (⑩)
Сул долгион үүсгэх	Угсардаг сойз (⑧) **(Зөвхөн BHA303, BHA305, BHA310, BHA313)**
Төрөлхийн мэт шулуун болгох	Өргөн сойз (⑨) **(Зөвхөн BHA310, BHA313)**
Дотогшоо, гадагшаа эргүүлж, төрөлхийн мэт долгион үүсгэнэ	38мм халуун сойз (⑤)
	22мм халуун сойз (⑥) **(Зөвхөн BHA301)**

Хэрэгслийг асаахдаа хүссэн горимоо сонго :

- ≀ : Хурдан хатаахын тулд өндөр хэмээр хүчтэй үлээлгэнэ
- ⊘ : Үсийг хэт халахаас сэргийлж бага хэмээр зөөлөн үлээлгэх горим
- ● : Үсийг хэлбэрт оруулахын тулд сэрүүн үлээлгэх

↳ (Зөвхөн BHA303, BHA305, BHA310, BHA313) Хэрэгслийг асаамагц хуурайшихаас сэргийлж, үсийг гялалзуулах ион автоматаар ялгарна.

Хэрэглэсний дараа:

1 Үүнийг халуунд тэсвэртэй гадаргуу дээр хөртөл нь байрлуулна.
2 Тус хэрэгслийг болон дагалдах хэрэгслээс үс, хогийг салгаж цэвэрлэнэ.

4 Баталгаа, үйлчилгээ

Хэрэв танд нэмэлт мэдээлэл хэрэгтэй байгаа, эсвэл асуудал тулгарсан бол www.philips.com вэбсайт руу орох юм уу өөрийн улсад буй Philips-ийн Хэрэглэгчийн тусламж үйлчилгээний төвд (дэлхийн бүх оронд зориулсан баталгааны товхимлоос утасны дугаарыг авна уу) хандана уу. Хэрэв танай улсад Хэрэглэгчийн тусламж үйлчилгээний төв байхгүй бол орон нутгийнхаа Philips-ийн борлуулагчид хандана уу.

Shqip

Urime për blerjen dhe mirë se vini te Philips! Për të përfituar plotësisht nga mbështetja që ofron "Philips", regjistrojeni produktin në www.philips.com/welcome.

1 E rëndësishme

Lexojeni me kujdes këtë manual përdorimi përpara se ta vini në punë pajisjen dhe ruajeni për referencë në të ardhmen.

- PARALAJMËRIM: Mos e përdorni këtë pajisje pranë ujit.
- Kur pajisja përdoret në tualet, hiqeni atë nga priza pas përdorimit pasi prania e ujit paraqet rrezik, edhe kur pajisja është e fikur.
- PARALAJMËRIM: Mos e përdorni këtë pajisje në afërsi të vaskave, dusheve, basen ose enë të tjera që përmbajnë ujë.
- Hiqeni gjithnjë pajisjen nga priza pas përdorimit.
- Nëse pajisja mbinxehet, ajo fiket automatikisht. Hiqni pajisjen nga priza dhe lëreni të ftohet për pak minuta. Përpara se të ndizni sërish pajisjen, kontrolloni vrimat për t'u siguruar që ato nuk janë të bllokuara me push, flokë etj.
- Nëse kordoni elektrik është i dëmtuar, ai duhet ndërruar nga "Philips", nga një pikë servisi e autorizuar nga "Philips" ose nga persona me kualifikim të ngjashëm, në mënyrë që të shmangni rreziqet.
- Kjo pajisje mund të përdoret nga fëmijë të moshës 8 vjeç e lart dhe nga persona me aftësi të kufizuara fizike, ndijuese ose mendore, apo që kanë mungesë përvoje dhe njohurish vetëm nëse ata mbikëqyren ose udhëzohen për përdorimin e sigurt të pajisjes dhe nëse kuptojnë rreziqet e përfshira. Fëmijët nuk duhet të luajnë me pajisjen. Pastrimi dhe mirëmbajtja nga përdoruesi nuk duhen kryer nga fëmijët pa qenë të mbikëqyrur.
- Për mbrojtje shtesë, ju këshillojmë të instaloni një automat diferencial pa shkëputje (RCD) në qarkun e elektrik që furnizon tualetin. Ky RCD duhet të ketë një rrymë funksionale të mbetur jo më të lartë se 30 mA. Kërkoni këshillën e instaluesit.
- Mos fusni objekte metalike në vrimat e ajrit për të shmangur goditjen elektrike.
- Mos i bllokoni asnjëherë vrimat e ajrit.
- Përpara se ta lidhni pajisjen sigurohuni nëse tensioni i treguar në pajisje përkon me tensionin e rrjetit elektrik lokal.
- Mos e përdorni pajisjen për asnjë qëllim tjetër që nuk përshkruhet në këtë manual përdorimi.
- Mos e përdorni pajisjen në flokë artificialë.
- Mos e lini asnjëherë pa mbikëqyrje pajisjen kur është e lidhur në rrjetin elektrik.
- Mos përdorni kurrë aksesorë apo pjesë nga prodhues të tjetër apo që nuk rekomandohen konkretisht nga "Philips". Nëse përdorni aksesorë apo pjesë të tilla, garancia juaj bëhet e pavlefshme.
- Mos e lidhni kordonin elektrik rreth pajisjes.
- Prisni derisa pajisja të jetë ftohur përpara se ta ruani atë.
- Mos e tërhiqni kordonin elektrik pas përdorimit. Hiqeni gjithmonë pajisjen duke e mbajtur atë nga priza.
- Tregohuni plotësisht të kujdesshëm kur përdorni pajisje, pasi ajo mund të jetë jashtëzakonisht e nxehtë. Mbani vetëm dorezën pasi pjesët e tjera janë të nxehta dhe shmangni kontaktin me lëkurën.
- Shmangni rënien e kordonit elektrik në kontakt me pjesët e nxehta të pajisjes.
- Mos e mbuloni asnjëherë pajisjen me diçka (p.sh. peshqir apo veshje) kur është e nxehtë.
- Mos e përdorni pajisjen me duar të lagura.
- Gjithmonë dërgojeni pajisjen te një qendër shërbimi e autorizuar nga "Philips" për kontroll ose riparim. Riparimi nga persona të pakualifikuar mund të rezultojë në rrethana jashtëzakonisht të rrezikshme për përdoruesin.
- Mbajeni cilindrin të pastër dhe pa pluhura dhe produkte stilimi, si p.sh. krem, llak apo xhel. Mos e përdorni pajisjen në kombinim me produkte stilimi.
- Cilindri ka veshje. Kjo veshje mund të konsumohet ngadalë me kalimin e kohës. Megjithatë, kjo nuk ndikon te rendimenti i pajisjes.
- Nëse pajisja përdoret në flokë të lyer, cilindri mund të njolloset.

Fushat elektromagnetike (EMF)

Kjo pajisje "Philips" pajtohet me të gjitha standardet dhe rregulloret në fuqi për ekspozimin ndaj fushave elektromagnetike.

Riciklimi

- Ky simbol do të thotë që produkti nuk duhet të hidhet me mbetjet normale të shtëpisë (2012/19/BE).
- Ndiqni rregullat e shtetit tuaj për grumbullimin e ndarë të produkteve elektrike dhe elektronike. Hedhja e duhur ndihmon në parandalimin e pasojave negative ndaj mjedisit dhe shëndetit të njeriut.

2 Shikim i përgjithshëm

① Varësja
② Doreza
③ Çelësi i rrymës së ajrit
④ Butoni i lirimit
⑤ Furça termike 38 mm
⑥ Furça termike 22 mm **(vetëm BHA301)**
⑦ Doreza
⑧ Furça me fije me tërheqje **(vetëm BHA303, BHA305, BHA310, BHA313)**
⑨ Furça lopatëz **(vetëm BHA310, BHA313)**
⑩ Grykëza

3 Stilimi i flokëve

Shënim

- Lëreni gjithnjë pajisjen dhe kokat **të ftohen** përpara se të vendosni apo të hiqni kokat.
- Thani flokët e lagur me një peshqir të pastër fillimisht, pasi pajisja është më efikase në flokët e tharë me peshqir.

Për të zgjedhur një kokë të përshtatshme për stilin e flokëve që dëshironi, shikoni tabelën më poshtë:

Stili i flokëve	Koka
Flokë të tharë	Grykëza (⑩)
Krijoni kaçurrele të lira	Furça me fije me tërheqje (⑧) **(vetëm BHA303, BHA305, BHA310, BHA313)**
Krijoni flokë natyral të drejtë	Furça lopatëz (⑨) **(vetëm BHA310, BHA313)**
Krijoni kthime nga brenda/jashtë dhe onde natyrale	Furça termike 38 mm (⑤)
	Furça termike 22 mm (⑥) **(vetëm BHA301)**

Zgjidhni cilësimin e dëshiruar ku dëshironi të kaloni pajisjen :

- ≀ : Temperaturë e lart me qarkullim të fortë të ajrit për tharje më të shpejtë
- ⊘ : Cilësim i temperaturës delikate për qarkullim të lehtë të ajrit për të mbrojtur flokët nga mbinxehja
- ● : Qarkullim ajri të ftohët për të ruajtur stilin tuaj të flokëve

↳ (Vetëm për BHA303, BHA305, BHA310, BHA313) Jonet shpërndahen automatikisht dhe në mënyrë të vazhdueshme për të ofruar shkëlqim shtesë dhe për të reduktuar elektrizimin kur pajisja është e ndezur.

Pas përdorimit:

1 Vendoseni në një sipërfaqe rezistente ndaj nxehtësisë derisa të ftohet.
2 Hiqni flokët dhe pluhurat nga pajisja dhe kokat.

4 Garancia dhe servisi

Nëse ju nevojiten informacione shtesë apo nëse keni ndonjë problem, vizitoni faqen e internetit të "Philips" në adresën www.philips.com ose kontaktoni me pikën e shërbimit të klientit të "Philips" në shtetin tuaj (numrin e telefonit mund ta gjeni në fletëpalosjen e garancisë botërore). Nëse nuk keni qendër shërbimi të klientit në shtetin tuaj, paraqituni pranë shitësit vendas të "Philips".

Stilues flokësh me ajër

Azərbaycan

Alış-verişiniz üçün sizi təbrik edir və Philips-a xoş gəlmisiniz deyirik! Philips-in təklif etdiyi dəstəkdən tam şəkildə yararlanmaq üçün məhsulunuzu www.philips.com/welcomesəhifəsində qeydiyyatdan keçirin.

1 Vacib

Cihazdan istifadə etməzdən əvvəl bu istifadəçi təlimatını diqqətlə oxuyun və gələcəkdə istinad etmək üçün saxlayın.
- XƏBƏRDARLIQ: Bu cihazı suyun yaxınlığında istifadə etməyin.
- Cihaz vanna otağında istifadə edildikdə istifadədən sonra onu şəbəkədən ayırın, çünki suyun yaxınlığı hətta cihaz söndürüldükdə belə, təhlükə yaradır.
- XƏBƏRDARLIQ: Bu cihazı vanna, duş, hovuz və ya içərisində su olan digər yerlərin yanında istifadə etməyin.
- Həmişə istifadədən sonra cihazı şəbəkədən ayırın.
- Cihaz həddən artıq qızarsa, avtomatik olaraq sönür. Cihazı şəbəkədən ayırın və bir neçə dəqiqə soyumasını gözləyin. Cihazı yenidən yandırmazdan əvvəl barmaqlıqları yoxlayaraq onların tük, saç və s. ilə tıxanmadığından əmin olun.
- Şəbəkə kabeli zədələnibsə, təhlükədən yayınmaq üçün onu Philips, Philips-in səlahiyyət verdiyi xidmət mərkəzi və ya oxşar səlahiyyətə malik ixtisaslaşmış şəxslər dəyişdirməlidir.
- Bu cihaz yaşı 8-dən çox olan uşaqlar və fiziki, hissiyyat və ya əqli qabiliyyətləri zəif olan, yaxud cihazın istifadəsi ilə bağlı təcrübə və biliyi olmayan insanlar tərəfindən o zaman istifadə oluna bilər ki, onlara cihazın təhlükəsiz istifadəsinə dair təlimat verilib və ya təhlükəsiz istifadəni təmin etmək üçün nəzarət altında olacaqlar, yaxud əlaqədar təhlükələr barədə məlumatlandırılıblar. Uşaqlar cihazla oynamamalıdır. Uşaqlar nəzarət olmadan təmizlik və ya istifadəçi baxımını həyata keçirməməlidir.
- Əlavə qorunma üçün vanna otağını təchiz edən elektrik dövrəsində qalıq cərəyan cihazını (RCD) quraşdırmağı məsləhət görürük. Bu RCD 30mA-dan çox olmayan nominal qalıq iş cərəyanına malik olmalıdır. Məsləhət üçün quraşdırıcınıza müraciət edin.
- Elektrik cərəyanına məruz qalmamaq üçün havalandırma barmaqlıqlarına metal əşyalar daxil etməyin.
- Heç vaxt havalandırma barmaqlıqlarını bağlamayın.
- Cihazı qoşmazdan əvvəl onun üzərində göstərilən gərginliyin yerli elektrik gərginliyinə uyğun olub-olmadığını yoxlayın.
- Cihazı bu təlimatda təsvir ediləndən başqa heç bir məqsəd üçün istifadə etməyin.
- Cihazı süni saçlar üzərində istifadə etməyin.
- Cihaz elektrik şəbəkəsinə qoşulduqda onu heç vaxt nəzarətsiz qoymayın.
- Heç vaxt digər istehsalçılara aid və ya Philips-in xüsusilə tövsiyə etmədiyi aksesuar, yaxud hissələrdən istifadə etməyin. Bu cür aksesuarlardan və ya hissələrdən istifadə etsəniz, zamanətiniz etibarsız olacaq.
- Elektrik kabelini cihazın ətrafına sarmayın.
- Cihazı saxlamamışdan əvvəl soyuyana qədər gözləyin.
- İstifadə etdikdən sonra cihazı elektrik kabelindən çəkməyin. Hər zaman rozetkadan tutaraq cihazı elektrik şəbəkəsindən ayırın.
- Cihazdan istifadə edərkən diqqətli olun, çünki o, həddindən artıq isti ola bilər. Digər hissələr isti olduğundan yalnız tutacaqdan tutun və həmin hissələrin dəri ilə təmasına yol verməyin.
- Əsas kabelin cihazın isti hissələri ilə təmas etməsinə yol verməyin.
- İsti olduqda cihazı heç vaxt heç bir şeylə (məsələn, dəsmal və ya parça) örtməyin.
- Yaş əllərlə cihazı işlətməyin.
- Hər zaman cihazı yoxlamaq və ya təmir etmək üçün Philips-in rəsmi xidmət mərkəzinə qaytarın. İxtisassız şəxslər tərəfindən təmir istifadəçi üçün son dərəcə təhlükəli vəziyyətlə nəticələnə bilər.
- Barabanı tozlanmadan və köpük, sprey və gel kimi saç düzümü məhsullarından təmiz saxlayın. Cihazı heç vaxt saç düzümü məhsulları ilə birlikdə istifadə etməyin.
- Baraban örtüyə malikdir. Bu örtük zamanla yavaş-yavaş köhnələ bilər. Bununla belə, bu cihazın işinə təsir göstərmir.
- Cihaz rənglənmiş saçlarda istifadə edilərsə, barel ləkələnə bilər.

Elektromaqnit sahələr (EMS)

Bu Philips cihazı elektromaqnit sahələrə təsir ilə əlaqədar bütün müvafiq standartlara və qaydalara uyğundur.

Təkrar emal

- Bu simvol bu məhsulun normal məişət tullantıları ilə birlikdə atılmamalı olduğunu bildirir (2012/19/Aİ).
- Ayrı-ayrı elektrik və elektron məhsulların ayrıca toplanması üçün ölkənizin qaydalarına əməl edin. Düzgün atılma ətraf mühit və insan sağlamlığı üçün mənfi nəticələrin qarşısını almağa kömək edir.

2 Ümumi baxış

① Asma ilgək
② Tutacaq
③ Hava axını dəyişdiricisi
④ Açma düyməsi
⑤ 38 mm Termo fırça
⑥ 22 mm Termo fırça **(yalnız BHA301 üçün)**
⑦ Düymə
⑧ Çıxarıla bilən tüklü fırça **(yalnız BHA303, BHA305, BHA310, BHA313)**
⑨ Şotka fırça **(yalnız BHA310, BHA313)**
⑩ Ucluq

3 Saçınıza forma verin

Qeyd
- Əlavələri cihaza qoşmazdan və ya çıxarmazdan əvvəl cihazın və əlavənin **soyumasına** şərait yaradın.
- Nəm saçınızı əvvəlcə təmiz dəsmal ilə qurudun, çünki cihaz dəsmal ilə qurudulmuş saçlarda daha təsirli olur.

İstədiyiniz saç düzümünə uyğun əlavə seçmək üçün aşağıdakı cədvələ nəzər salın:

Saç düzümü	Əlavə
Saçınızı qurudun	Ucluq (⑩)
Boş buruqlar yaradın	Çıxarıla bilən tüklü fırça (⑧) **(yalnız BHA303, BHA305, BHA310, BHA313)**
Təbii düz saçlar yaradın	Şotka fırça (⑨) **(yalnız BHA310, BHA313)**
İçəri/çölə hərəkətlərlə təbii dalğalar yaradın	38 mm Termo fırça (⑤)
	22 mm Termo fırça (⑥) **(yalnız BHA301)**

Cihazı işə salmaq üçün istədiyiniz parametri seçin :
- ℓ : Saçların tez qurudulması üçün güclü hava axını ilə yüksək temperatur.
- Ø : Saçınızın hədsiz qızmasının qarşısını alaraq, yumşaq hava axını üçün saça qulluq temperaturu
- ● : Saçlarınıza forma vermək üçün sərin hava axını

↪ (Yalnız BHA303, BHA305, BHA310, BHA313 üçün) Cihaz işə salındıqda saça əlavə parıltı vermək və qıvrımları azaltmaq üçün ionlar avtomatik və davamlı olaraq paylanır.

İstifadədən sonra:
1 Cihaz soyuyana qədər onu istiliyədavamlı bir səthə qoyun.
2 Cihazı və əlavələri toz və saçlardan təmizləyin.

4 Zəmanət və xidmət

Daha ətraflı məlumat lazımdırsa və ya hər hansı probleminiz varsa, www.philips.com veb-saytına daxil olun və ya ölkənizdəki Philips İstehlakçılara Yardım Mərkəzi ilə əlaqə saxlayın (onun telefon nömrəsini dünya üzrə zəmanət bukletində tapa bilərsiniz). Ölkənizdə Müştəriyə Qulluq Mərkəzi yoxdursa, yerli Philips dilerinizə yaxınlaşın.

Հայերեն

Շնորհավորում ենք գնման կապակցությամբ և բարի գալուստ Philips: Philips-ի կողմից առաջարկվող աջակցությունից լիարժեք օգտվելու համար գրանցեք ձեր սարքը www.philips.com/welcome կայքում:

1 Ուշադրություն

Սարքավորումն օգտագործելուց առաջ կարդացեք այս օգտվողի ձեռնարկը և պահպանեք այն հետագայի համար:
- ԶԳՈՒՇԱՑՈՒՄ. Այս սարքը ջրի մոտակայքում մի օգտագործեք:
- Սարքը լոգարանում օգտագործելուց հետո անջատեք այն էլեկտրասնուցման աղբյուրից, քանի որ ջրի մոտակայքն առաջացնում է ռիսկեր, նույնիսկ եթե սարքն անջատված է:
- ԶԳՈՒՇԱՑՈՒՄ. Մի օգտագործեք սարքը լոգարանների, ցնցուղների, լողավազանների կամ ջուր պարունակող այլ անոթների մոտակայքում:
- Օգտագործելուց հետո միշտ անջատեք սարքը վարդակից:
- Երբ սարքը գերտաքանում է, այն ինքնաբերաբար անջատվում է: Անջատեք սարքը էլեկտրասնուցման աղբյուրից և սպասեք մի քանի րոպե, մինչև այն հովանա: Սարքը կրկին միացնելուց առաջ ստուգեք վանդակացանցը և համոզվեք, որ այն խցանված չէ նրբաթելիկներով, մազերով և այլն:
- Եթե հոսանքի լարը վնասված է, այն հարկավոր է փոխել Philips-ի, Philips-ի կողմից լիազորված սպասարկման կենտրոնի կամ նման որակավորում ունեցող անձանց կողմից՝ վտանգից խուսափելու համար:
- Այս սարքը կարող են օգտագործել 8 տարեկան և բարձր տարիքի երեխաները, սահմանափակ ֆիզիկական, զգայական կամ մտավոր ունակություններ կամ փորձի և գիտելիքների պակաս ունեցող անձինք, եթե նրանց տրամադրվել են սարքի անվտանգ օգտագործման հրահանգները, կամ ապահովվել է վերահսկողություն՝ անվտանգ օգտագործումը երաշխավորելու համար և, եթե նրանք տեղեկացված են դրա հետ կապված վտանգների մասին: Երեխաներին արգելվում է խաղալ սարքի հետ: Երեխաները չպետք է առանց վերահսկողության մաքրման աշխատանքներ և սպասարկում իրականացնեն:
- Լրացուցիչ պաշտպանության համար խորհուրդ ենք տալիս լոգարանը սնուցող էլեկտրական շղթայի վրա տեղադրել Դիֆերենցիալ պաշտպանության սարք (residual current device, RCD): Այս RCD սարքի անվանական մնացորդային աշխատանքային հոսանքը չպետք է գերազանցի 30 մԱ-ն: Խորհրդակցեք տեղադրող կազմակերպության հետ:
- Օդափոխության վանդակացանցի մեջ մետաղական առարկաներ մի մտցրեք՝ հոսանքահարումից խուսափելու համար:
- Երբեք մի արգելափակեք օդափոխության վանդակացանցը:
- Սարքը հոսանքին միացնելուց առաջ համոզվեք, որ դրա վրա նշված լարումը համապատասխանում է տեղական էլեկտրամատակարարման ցանցի լարմանը:
- Սարքն օգտագործեք միայն այս ձեռնարկում նշված նպատակներով:
- Սարքն արհեստական մազերի համար մի օգտագործեք:
- Եթե սարքը միացված է էլեկտրասնուցման աղբյուրին, այն առանց հսկողության մի թողեք:
- Երբեք մի օգտագործեք ուրիշ արտադրողների աքսեսուարներ կամ մասեր, կամ այնպիսիք, որոնք Philips-ը մասնավորապես խորհուրդ չի տալիս: Եթե դուք օգտագործում եք այդպիսի աքսեսուարներ կամ մասեր, ձեր երաշխիքը անվավեր է դառնում:
- Սնուցման լարը սարքի շուրջ մի փաթաթեք:
- Նախքան սարքը դարակի մեջ դնելը սպասեք, որ այն հովանա:
- Սարքն օգտագործելուց հետո դրա հոսանքի լարը մի քաշեք: Միշտ անջատեք սարքը՝ խրոցակից բռնելով:
- Սարքն օգտագործելիս եղեք շատ ուշադիր, քանի որ այն կարող է գերտաքանալ: Դիպչեք միայն սարքի բռնակին, քանի որ այլ մասերը տաքանում են, և թույլ մի տվեք, որ սարքը շփման մեջ մտնի մաշկի հետ:
- Թույլ մի տվեք, որ հոսանքի լարը շփման մեջ մտնի սարքի տաքացած մասերի հետ:
- Մի ծածկեք սարքը (օրինակ՝ սրբիչով կամ հագուստով), երբ այն տաք է:
- Մի օգտագործեք սարքը խոնավ ձեռքերով:
- Ստուգման կամ նորոգման համար միշտ տարեք սարքը Philips-ի կողմից լիազորված սպասարկման կենտրոն: Պատշաճ որակավորում չունեցող մարդկանց կողմից սարքի նորոգումը կարող է չափազանց վտանգավոր իրավիճակներ առաջացնել օգտվողի համար:
- Սարքի փողը պահեք մաքուր վիճակում, ինչպես նաև վարսահարդարման տարբեր միջոցներից (օրինակ՝ մուս, սփրեյ, դոնդող) զերծ: Սարքը երբեք մի օգտագործեք վարսահարդարման միջոցների հետ միասին:
- Սարքի փողն ունի ծածկույթ: Այդ ծածկույթը կարող է ժամանակի ընթացքում աստիճանաբար մաշվել: Սակայն դա չի ազդում սարքի աշխատանքի արդյունավետության վրա:
- Եթե սարքն օգտագործվում է ներկած մազերի հարդարման համար, սարքի փողը կարող է բծոտվել:

Էլեկտրամագնիսական դաշտեր (EMF)

Այս Philips սարքը համապատասխանում է էլեկտրամագնիսական դաշտերի ազդեցությանը վերաբերող բոլոր կիրառելի ստանդարտներին և կանոնակարգերին:

Օգտահանում

- Այս նշանը ցույց է տալիս, որ տվյալ սարքը չի կարող թափոնացվել սովորական կենցաղային աղբի հետ (2012/19/EU):
- Հետևեք էլեկտրական և էլեկտրոնային ապրանքների առանձին աղբահանման վերաբերյալ ձեր երկրում ընդունված կանոններին: Ճիշտ օգտահանումն օգնում է կանխել շրջակա միջավայրի և մարդու առողջության համար բացասական հետևանքները:

2 Հակիրճ նկարագրություն

① Կախելու կեռիկ
② Ինչպես վարվել
③ Օդի հոսքի փոխանջատիչ
④ Բացելու կոճակ
⑤ 38 մմ ջերմախոզանակ
⑥ 22 մմ ջերմախոզանակ **(միայն BHA301 մոդել)**
⑦ Բռնակ
⑧ Արտաշարժ թավամազ խոզանակ **(միայն BHA303, BHA305, BHA310, BHA313 մոդելներ)**
⑨ Մեծ մերսող խոզանակ **(միայն BHA310, BHA313 մոդելներ)**
⑩ Փողակ

3 Մազերի հարդարում

Նշում
- Միշտ սպասեք, որպեսզի սարքը և կցորդները **հովանան** նախքան կցորդները միացնելը կամ անջատելը:
- Նախ չորացրեք Ձեր թաց մազերը մաքուր սրբիչով, քանի որ սարքն առավել արդյունավետ է սրբիչով չորացրած մազերը հարդարելու դեպքում:

Մազերի Ձեր նախընտրած հարդարմանը համապատասխանող կցորդ ընտրելու համար, տես ստորև աղյուսակը:

Հարդարանք	Կցորդ
Չոր մազեր	Փողակ (⑩)
Ազատ գանգուրների ստեղծում	Արտաշարժ թավամազ խոզանակ (⑧) **(միայն BHA303, BHA305, BHA310, BHA313 մոդելներ)**
Բնական ուղիղ մազերի ստեղծում	Մեծ մերսող խոզանակ (⑨) **(միայն BHA310, BHA313 մոդելներ)**
Դեպի ներս/դուրս ուղղված մազափնջերի և բնական ալիքների ստեղծում	38 մմ ջերմախոզանակ (⑤)
	22 մմ ջերմախոզանակ (⑥) **(միայն BHA301 մոդելի դեպքում)**

Սարքը միացնելու համար ընտրեք ցանկալի կարգավորումը .
- ℓ : Բարձր ջերմաստիճան ուժեղ օդի հոսքով՝ արագ չորացման համար
- Ø : Խնամքի ջերմաստիճանը տեղակայեք նուրբ հոսքի վրա՝ կանխելու մազերի գերտաքացումը
- ● : Օդի զով հոսք՝ ձեր մազերի ոճը շտկելու համար

↪ (Միայն BHA303, BHA305, BHA310, BHA313 մոդելների համար) Իոնները ավտոմատ և շարունակաբար բաշխվում են՝ լրացուցիչ փայլ ապահովելու և գանգուրները նվազեցնելու համար, երբ սարքը միացված է:

Օգտագործումից հետո.
1 Սարքը տեղադրեք ջերմակայուն մակերևույթի վրա, որպեսզի այն հովանա:
2 Հեռացրեք մազերը և փոշին սարքից և կցորդներից:

4 Երաշխիք և սպասարկում

Եթե ձեզ անհրաժեշտ են լրացուցիչ տեղեկություններ կամ եթե ունեք խնդիրներ, այցելեք Philips-ի վեբ կայք՝ www.philips.com կամ դիմեք ձեր երկրում գործող Philips-ի Յաճախորդների սպասարկման կենտրոն (հեռախոսահամարը կարող եք գտնել համաշխարհային երաշխիքի թերթիկում): Եթե ձեր երկրում գործող Յաճախորդների սպասարկման կենտրոն չկա, դիմեք ձեր տեղական Philips-ի դիլերին:

Ֆեն-խոզանակ

Կենցաղային կարիքների համար

Արտադրող՝ «Ֆիլիպս Քոնսյումեր Լայֆսթայլ Բ.Վ.», Տուսսենդիեպ 4, 9206 ԱԴ, Դրախտեն, Նիդեռլանդներ

Արտադրված է Չինաստանում

Ներկրող Ռուսաստանի և Մաքսային միության տարածք: «ՖԻԼԻՊՍ» ՍՊԸ, Ռուսաստանի Դաշնություն, 123022, ք. Մոսկվա, Սերգեյ Մակեևի փ., տ. 13, հեռախոսահամար +7 495 961-1111

BHA310, BHA303, BHA305, BHA310, BHA313
220-240 V; 50-60 Hz; 650-800 W

EAC Սարք II դասի

Պահպանման և օգտագործման պայմաններ		
Ջերմաստիճան՝		Հարաբերական խոնավություն՝
Օգտագործման պայմաններ	Պահպանման պայմանները	
+10 °C ÷+30 °C	-25 °C ÷ +60 °C	35 % ÷ 99 %

ქართული

Philips მოგესალმებათ და გილოცავთ შენაძენს! სრულად რომ ისარგებლოთ იმ მხარდაჭერით, რომელსაც Philips გთავაზობთ, დაარეგისტრირეთ თქვენი პროდუქტი აქ: www.philips.com/welcome.

1 მნიშვნელოვანია

მოწყობილობის გამოყენებამდე ყურადღებით წაიკითხეთ მომხმარებლის სახელმძღვანელო და შეინახეთ სამომავლო გამოყენებისათვის.
- გაფრთხილება: არ გამოიყენოთ ეს მოწყობილობა წყლის სიახლოვეს.
- აბაზანაში გამოყენების შემდეგ გამოაერთეთ მოწყობილობა დენის წყაროდან, რადგან წყლის სიახლოვე საფრთხეს უქმნის, მაშინაც კი როდესაც მოწყობილობა გამორთულია.
- გაფრთხილება: არ გამოიყენოთ ეს მოწყობილობა აბაზანასთან, საშხაპესთან, ხელსაბანთან ან წყლის სხვა რეზერვუარების სიახლოვეს.
- გამოყენების შემდეგ ყოველთვის გამორთეთ მოწყობილობა შტეფსელიდან.
- თუ მოწყობილობა გადახურდება, ის ავტომატურად გამოირთვება. გამოაერთეთ მოწყობილობა და დაელოდეთ მის გაციებას რამდენიმე წუთის განმავლობაში. ვიდრე ხელახლა ჩართავდეთ მოწყობილობას, შეამოწმეთ ცხაურები და დარწმუნდით, რომ ისინი არაა დაბლოკილი ღინღლით, თმით და ა.შ.
- საფრთხის თავიდან ასაცილებლად დაზიანების შემთხვევაში ელექტროკაბელი უნდა გამოცვალოს Philips-მა, Philips-ის ავტორიზებულმა სერვისცენტრმა ან მსგავსმა კვალიფიციურმა პირებმა.
- ამ მოწყობილობის გამოყენება დასაშვებია ბავშვებისთვის 8 წლიდან და ასევე შეზღუდული ფიზიკური, სენსორული ან მენტალური შესაძლებლობების ან გამოცდილებისა და ცოდნის არქონის მქონე პირებისთვის, თუ მათ მიიღეს ინსტრუქცია მოწყობილობის უსაფრთხო გამოყენების შესახებ ან მეთვალყურეობის ქვეშ იმყოფებიან და ესმით, რა საფრთხეები არსებობს. ბავშვებმა არ უნდა ითამაშონ მოწყობილობით. ბავშვებისთვის აკრძალულია მოწყობილობის გაწმენდა და მოვლა-შენახვა მეთვალყურეობის გარეშე.
- დამატებითი დაცვისთვის, გირჩევთ, რომ ელექტრულ წრედში, რომელიც ამარაგებს აბაზანას, დააყენოთ დიფერენციალური ამომრთველი (RCD). ამ RCD-ს უნდა ჰქონდეს ნომინალური დიფერენციული სამუშაო დენი არაუმეტეს 30 მა-სა. ჰკითხეთ რჩევა თქვენს შემმოწმებელს.
- არ ჩადოთ მეტალის საგნები ჰაერის ცხაურში ელექტრო შოკის თავიდან ასაცილებლად.
- არ დაბლოკოთ ჰაერის ცხაურები.
- მოწყობილობის შეერთებამდე დარწმუნდით, რომ მასზე მითითებული ვოლტაჟი შეესაბამება ადგილობრივი ქსელის ვოლტაჟს.
- არ გამოიყენოთ მოწყობილობა ამ სახელმძღვანელოში აღწერილის გარდა სხვა დანიშნულებისათვის.
- არ გამოიყენოთ მოწყობილობა ხელოვნურ თმაზე.
- არ დატოვოთ დენის წყაროსთან მიერთებული მოწყობილობა უყურადღებოდ.
- არასოდეს არ გამოიყენოთ სხვა მწარმოებლების აქსესუარები ან ისეთი ნაწილები, რომლებიც არ არის კომპანია Philips-ის მიერ კონკრეტულად რეკომენდებული. ასეთი აქსესუარების ან ნაწილების გამოყენებისას თქვენი გარანტია ძალას კარგავს.
- არ შემოახვიოთ ძირითადი კაბელი მოწყობილობას.
- შენახვამდე დაელოდეთ მოწყობილობის გაგრილებას.
- არ გამოქაჩოთ კვების სადენი გამოყენების შემდეგ. ყოველთვის მოკიდეთ ხელი შტეკერს და ისე გამოაერთეთ მოწყობილობა.
- ყურადღებით იყავით მოწყობილობის გამოყენებისას, ვინაიდან შესაძლოა ის ძალიან გაცხელებული იყოს. დაიჭირეთ მხოლოდ სახელურით ვინაიდან სხვა ნაწილები ცხელია და მოარიდეთ კანთან კონტაქტს.
- მოარიდეთ ძირითადი კაბელი მოწყობილობის ცხელ ზედაპირთან კონტაქტს.
- არ გადააფაროთ ცხელ მოწყობილობას რამე (მაგ. პირსახოცი ან ნაჭერი) როცა ის ცხელია.
- არ ამუშაოთ მოწყობილობა სველი ხელებით.
- ყოველთვის დააბრუნეთ მოწყობილობა Philips-ის მიერ ავტორიზებულ მომსახურების ცენტრში შემოწმების ან შეკეთების მიზნით. არაკვალიფიციური პირების მიერ შეკეთებამ, შესაძლებელია გამოიწვიოს საფრთხის შემცველი სიტუაცია მომხმარებლისათვის.
- ცილინდრი ყოველთვის შეინახეთ სუფთა მდგომარეობაში და თავისუფალი მტვრისაგან და ვარცხნილობის ისეთი პროდუქტებისაგან, როგორიცაა მუსი, სპრეი და გელი. არ გამოიყენოთ მოწყობილობა ვარცხნილობის პროდუქტებთან ერთად.
- ცილინდრს აქვს საფარი. ეს საფარი შესაძლებელია დროთა განმავლობაში ნელ-ნელა გაცვდეს. თუმცა, ეს არ ახდენს გავლენას მოწყობილობის მუშაობაზე.
- თუ მოწყობილობა გამოყენებულია შეღებილ თმაზე, ცილინდრი შეიძლება დაიხვაროს.

ელექტრომაგნიტური ველები (EMF)

Philips-ის ეს მოწყობილობა აკმაყოფილებს ყველა მოქმედ სტანდარტსა და რეგულაციას, რომლებიც ელექტრომაგნიტურ ველებთან კონტაქტს ეხება.

გადამუშავება

- ეს სიმბოლო ნიშნავს, რომ ეს პროდუქტი არ უნდა გადაავდოთ ჩვეულებრივ საყოფაცხოვრებო ნარჩენებთან ერთად (2012/19/EU).
- დაიცავით თქვენი ქვეყნის წესები ელექტრო და ელექტრონული პროდუქციის ცალკე მოგროვებასთან დაკავშირებით. ნარჩენების სწორი უტილიზაცია ხელს უწყობს გარემოსა და ადამიანის ჯანმრთელობისთვის უარყოფითი შედეგების თავიდან აცილებას.

2 მიმოხილვა

① ჩამოსაკიდი მარყუჟი
② სახელური
③ ჰაერის ნაკადის გადამრთველი
④ მოხსნის ღილაკი
⑤ 38 მმ თერმოჯაგრისი
⑥ 22 მმ თერმოჯაგრისი **(მხოლოდ BHA301)**
⑦ თავაკი
⑧ ჯაგრისი გამოსაწევი ჯაგრულით **(მხოლოდ BHA303, BHA305, BHA310, BHA313)**
⑨ დიდი სამასაჟო ჯაგრისი **(მხოლოდ BHA310, BHA313)**
⑩ საქშენი

3 დაიყენეთ ვარცხნილობა

შენიშვნა
- ყოველთვის აცადეთ მოწყობილობას და მის ნაწილებს **გაგრილება** სანამ თქვენ ჩართავთ ან გამოაერთებთ ნაწილებს.
- გაიშრეთ თქვენი სველი თმა სუფთა პირსახოცით, ვინაიდან მოწყობილობა ყველაზე ეფექტურია პირსახოცით გამშრალ თმაზე.

შესაბამისი ნაწილის ასარჩევად, თქვენთვის სასურველი ვარცხნილობისათვის, გთხოვთ იხილოთ ქვემოთ მოცემული ცხრილი:

ვარცხნილობა	საცვლელი ნაწილი
მშრალი თმა	საქშენი (⑩)
დაიყენეთ მსუბუქი ხვეულები	ჯაგრისი გამოსაწევი ჯაგრულით (⑧) **(მხოლოდ BHA303, BHA305, BHA310, BHA313)**
დაიყენეთ ბუნებრივი სწორი თმა	დიდი სამასაჟო ჯაგრისი (⑨) **(მხოლოდ BHA310, BHA313)**
დაიყენეთ შიდა/გარე ხვეულები და ბუნებრივი ტალღები	38 მმ თერმოჯაგრისი (⑤)
	22 მმ თერმოჯაგრისი (⑥) **(მხოლოდ BHA301)**

მოწყობილობის ჩასართავად აირჩიეთ სასურველი პარამეტრი :
- ℓ : მაღალი ტემპერატურა ჰაერის ძლიერი ნაკადით სწრაფი გაშრობისთვის
- Ø : მოვლის ტემპერატურის პარამეტრი ჰაერის მსუბუქი ნაკადისთვის თმის გადახურების თავიდან ასაცილებლად
- ● : ჰაერის გრილი ნაკადი თმის ვარცხნილობის დასაფიქსირებლად

↪ (მხოლოდ BHA303, BHA305, BHA310, BHA313 მოდელებისთვის) როდესაც მოწყობილობა ჩართულია, იონები ავტომატურად და უწყვეტად გამოიფრქვევა, ამცირებს ჩახვევას და უზრუნველყოფს დამატებით ბზინვარებას.

გამოყენების შემდეგ:
1 მოათავსეთ სითბომედეგ ზედაპირზე სანამ არ გაგრილდება.
2 მოაშორეთ თმა და მტვერი მოწყობილობიდან და მისი საცვლელი ნაწილებიდან.

4 გარანტია და მომსახურება

თუ გჭირდებათ ინფორმაცია ან გაქვთ პრობლემა, გთხოვთ ეწვიოთ Philips-ის ვებ-გვერდს www.philips.com ან დაუკავშირდით Philips-ის მომხმარებელზე ზრუნვის ცენტრს თქვენს ქვეყანაში (ტელეფონის ნომერი შეგიძლიათ იხილოთ საერთაშორისო გარანტიის ბროშურაში). თუ მომხმარებელთა მხარდაჭერის ცენტრი თქვენს ქვეყანაში არაა, Philips-ის ადგილობრივ სავაჭრო აგენტს მიმართეთ.

Кыргызча

Шайманды сатып алышыңыз менен куттуктайбыз! Philips'ке кош келиңиз! Philips сунуштаган колдоо кызматын толугу менен пайдалануу үчүн өнүмүңүздү www.philips.com/welcome сайтында каттаңыз.

1 Маанилүү

Түзмөктү колдонуудан мурун ушул колдонуучу маалыматын кылдат окуп чыгыңыз жана кийинчерээк колдонуу үчүн сактап коюңуз.
- ЭСКЕРТҮҮ: Бул шайманды суунун жанында колдонбоңуз.
- Шайман ванна бөлмөсүндө колдонулганда, аны колдонгондон кийин дароо сууруп коюңуз, себеби суунун жакын болгону ал өчүк кезде да коркунуч жаратып турат.
- ЭСКЕРТҮҮ: Бул шайманды ванна, душ, бассейн же башка суу болгон идиштер бар жерге жакын колдонбоңуз.
- Колдонуп бүткөндөн кийин шайманды дайыма сууруп коюңуз.
- Эгерде шайман өтө ысып кетсе, ал автоматтык түрдө өчөт. Шайманды сууруп коюуп, бир нече мүнөт муздата туруңуз. Шайманды кайрадан күйгүзүүдөн мурун, жылытуучу аймактарында була, чач ж.б. нерселер менен бөгөттөлүп калбаганын текшериңиз.
- Эгерде электр кабели бузулган болсо, коркунучтун алдын алуу үчүн Philips'ке, Philips тарабынан уруксат берилген тейлөө борборуна же ушул сыяктуу квалификациялуу адамдарга алмаштыртышыңыз керек.
- Бул шайманды анын коркунучтары тууралуу түшүнгөн, аны коопсуз пайдалануу боюнча көрсөтмөлөр менен таанышкан 8 жаш жана андан жогорку куракталгы балдар жана физикалык жактан, сезүү жөндөмү же акыл-эси чектелген адамдар же тажрыйбасыз адамдар өз алдынча же чоңдордун көзөмөлү астында колдоно алышат. Балдар шайман менен ойнобошу керек. Жаш балдарга чоңдордун көзөмөлүсүз шаймандын тазалоого же техникалык тейлөө иштерин жүргүзүүгө тыюу салынат.
- Кошумча коргоо үчүн биз ваннаны камсыз кылуучу электр чынжырына калдык токтун түзмөгүн (КТТ) орнотууну сунуштайбыз. Бул КТТда 30 мА жогору эмес номиналдык калдык иштөө тогу болушу керек. Орнотуп жаткан адистен кеңеш сураңыз.
- Токко урунуп калбоо үчүн, аба ысытуучу аймактарына темир буюмдарды салбаңыз.
- Аба ысытуучу аймактарды эч качан бөгөттөбөңүз.
- Шайманды туташтыруудан мурун, анда көрсөтүлгөн чыңалуу жергиликтүү кубат чыңалуусуна туура келерин текшериңиз.
- Шайманды ушул нускамада көрсөтүлгөндөн башка максатта колдонбоңуз.
- Шайманды жасалма чач үчүн колдонбоңуз.
- Шайман кубат булагына туташтырылып турганда, аны кароосуз калтырбаңыз.
- Эч качан башка өндүрүүчүлөрдүн же Philips компаниясы атайын сунуштабаган аксессуарларды же бөлүктөрдү колдонбоңуз. Эгерде сиз мындай аксессуарларды же тетиктерди колдонсоңуз, анда сиздин кепилдигиңиз жараксыз болуп эсептелинет.
- Кубат кабелин шайманга оробоңуз.
- Сактап коюудан мурун, шайман муздаганча күтө туруңуз.
- Колдонуп бүткөндөн кийин кабелди тартпаңыз. Шайманды сууруп жатканда ар дайым аны айрысынан кармап сууруңуз.
- Шайманды колдонуп жатканда абайлаңыз, себеби ал абдан ысык болушу мүмкүн. Туткасынан гана кармаңыз, себеби башка бөлүктөрү ысык болгондуктан, териге тийгизбеңиз.
- Электр шнурун шаймандын ысык жерлерине тийгизбеңиз.
- Шайман ысык кезде, аны кандайдыр бир нерсе менен (мис. сүлгү же кийим) жаппаңыз.
- Шайманды суу колуңуз менен иштетпеңиз.
- Шайманды ар дайым Philips уруксат берген тейлөө борборуна текшертип же оңдотуңуз. Атайын билими болбогон адамдар тарабынан оңдолсо, ал колдонуучу үчүн өтө коркунучтуу абалга себеп болушу мүмкүн.
- Корпусу чаң, мусс, лак жана гель сыяктуу чач жасалга өнүмдөрүнө булгабай кармаңыз. Шайманды эч качан чач жасалга продукттары менен бирге колдонбоңуз.
- Корпустун кабы бар. Кабы бир канча убакыт өткөндөн кийин чечилип калышы мүмкүн. Кантсе да, бул шаймандын өндүрүмдүүлүгүнө эч кандай таасирин тийгизбейт.
- Эгер шайман боёлгон чачка колдонулса, корпусу так болуп калышы мүмкүн.

Электромагниттик талаалар (ЭМТ)

Бул Philips шайманы электромагниттик талаа боюнча күчүндөгү стандарттардын жана эрежелердин баарына жооп берет.

Кайра иштетүү

- Бул символ бул өнүмдү кадимки тиричилик таштандысы катары ыргытпоо керектигин билдирет (2012/19/EU).
- Электрдик жана электрондук өнүмдөрдү өлкөңүздүн мыйзамдарына ылайык өзүнчө чогултуңуз. Туура жок кылуу айлана-чөйрөгө жана адамдын ден соолугуна терс таасир этүүнүн алдын алат.

2 Жалпы маалымат

① Илүү илмеги
② Кармагыч
③ Аба агымынын которгучу
④ Бошотуу баскычы
⑤ 38 мм Термощетка
⑥ 22 мм Термощетка **(BHA301 гана)**
⑦ Бурагыч
⑧ Кылдары ичине киргизилген щетка **(BHA303, BHA305, BHA310, BHA313 гана)**
⑨ Чоң массаждык щетка **(BHA310, BHA313 гана)**
⑩ Сопло

3 Чачыңызды жасалгалаңыз

Эскертүү
- Ар дайым шайманды жана анын саптарын **муздатып алып,** анан аларды тагып же чыгарып салыңыз.
- Суу чачыңызды биринчи сүлгү менен кургатып алыңыз, себеби шайман сүлгү менен кургатылган чачтарды жакшыраак кургатат.

Сиз каалаган чач жасалгасы үчүн ылайыктуу сапты тандоо үчүн төмөндөгү жадыбалды караңыз:

Чач жасалгасы	Сап
Чачты кургатуу	Сопло (⑩)
Чоң тармалдарды жасоо	Кылдары ичине киргизилген щетка (⑧) **(BHA303, BHA305, BHA310, BHA313 гана)**
Табигый түз чачты жасоо	Чоң массаждык щетка (⑨) **(BHA310, BHA313 гана)**
Ичке/тышка кыймылдарды кылып, табигый толкундарды жасаңыз	38 мм Термощетка (⑤)
	22 мм Термощетка (⑥) **(BHA301 гана)**

Шайманды күйгүзүү үчүн каалаган жөндөөнү тандаңыз:
- ℓ : Тез кургатуу үчүн күчтүү аба агымы
- Ø : Чачыңыз өтө ысып кетпеши үчүн кам көрүү температура тууралоосу
- ● : Чачыңыздын жасалгасын турукташтыруу үчүн салкын аба агымы

↪ (Жалгыз гана BHA303, BHA305, BHA310, BHA313 үчүн) Шайман күйгүзүлүп турганда иондор автоматтык жана үзгүлтүксүз түрдө таратылып, кошумча жылтыратууну жана тармалдатууну азайтат.

Колдонуудан кийин:
1 Аны ысыкка туруктуу бетке муздагыча коюп коюңуз.
2 Шаймандан жана саптарынын чач жана чаңды чыгарыңыз.

4 Кепилдик жана тейлөө

Эгер кошумча маалымат керек болуп же кандайдыр бир көйгөйүңүз чыкса, www.philips.com дарегинде жайгашкан Philips вебсайтына баш багып же өлкөңүздөгү Philips Кардарларды тейлөө борборуна кайрылыңыз (ал телефонду дүйнө жүзү боюнча кепилдик брошюрасынан таба аласыз). Эгерде сиздин өлкөңүздө Кардарларды Тейлөө Борбору жок болсо, жергиликтүү Philips ортомчусуна барыңыз.

Чач кургаткыч щетка

Үй тиричилигине керектөө үчүн

Өндүрүүчү: «Филипс Консьюмер Лайфстайл Б.В.», Нидерланд, Драхтен, 9206 АД, Туссендиепен 4

Кытайда жасалган

Россия аймагына жана Бажы биримдигине импорттоочу: ЖЧК «ФИЛИПС», Россия Федерациясы, 123022, Москва ш., Сергей Макеев көч., 13-үй, телефон номери +7 495 961-1111

BHA310, BHA303, BHA305, BHA310, BHA313
220-240 V; 50-60 Hz; 650-800 W

EAC II класстагы жабдык

Сактоо жана колдонуу шарттары		
Температура		Салыштырма нымдуулук
Иштөө шарттары	Сактоо шарттары	
+10 °C ÷+30 °C	-25 °C ÷ +60 °C	35 % ÷ 99 %

Тоҷикӣ

Шуморо бо харидатон табрик намуда ба Philips хуш омадед мегӯем! Барои пурра истифода бурдан аз дастгирие, ки Philips пешниҳод мекунад, маҳсули худро дар www.philips.com/welcome ба қайд гиред.

1 Муҳим

Пеш аз истифода бурдани таҷҳизот, ин дастури корбариро мутолиа кунед ва барои муроҷиати оянда нигоҳ доред.
- ОГОҲӢ: Дастгоҳро дар наздикии об истифода набаред.
- Вақте ки шумо таҷҳизотро дар ҳаммом истифода мебаред, онро аз барқ ҷудо намоед, зеро ки наздикии об метвонад хатарро ба вуҷуд орад, ҳатто агар таҷҳизот хомӯш шуда бошад.
- ДИҚҚАТ: Дастгоҳи мазкурро дар наздикии ҳаммомҳо, душҳо, зарфҳо ё зарфҳои дигари дорои об истифода набаред.
- Пас аз истифода ҳамеша дастгоҳро аз барқ ҷудо кунед.
- Агар дастгоҳ аз ҳад зиёд гарм шавад, он ба таври худкор хомӯш мешавад. Таҷҳизотро аз барқ ҷудо кунед ва ба муддати якчанд дақиқа иҷозат диҳед, ки хунук шавад. Пеш аз он ки шумо таҷҳизотро аз нав фаъол мекунед, панҷараҳоро тафтиш кунед, ки онҳо бо пар, мӯй ё чизер дигар баста набошанд.
- Агар сими барқӣ хароб шуда бошад, шумо бояд онро аз ҷониби Philips, маркази хидматрасонии аз ҷониби Philips ваколатдоршуда ё шахсони ба ин монанд тахассусӣ иваз намоед, то аз хатар пешгирӣ карда шавад.
- Ин дастгоҳ метавонад аз ҷониби кӯдакони аз 8 сола боло ва шахсони дорои қобилияти ҷисмонӣ, ҳассосӣ ё ақлӣ ё таҷрибаи кофӣ ва дониш надошта истифода бурда шавад, агар ба онҳо назорат ё дастур оид ба истифодаи бехатари дастгоҳ дода шуда бошад ва онҳо хатарҳои марбутро фаҳманд. Кӯдакон набояд бо асбоб бозӣ кунанд. Тозакунӣ ва нигоҳубини истифодабарандагон набояд аз ҷониби кӯдакон бидуни назорат анҷом дода шавад.
- Барои муҳофизати иловагӣ, мо тавсия медиҳем, ки дастгоҳи ҷараёнҳои боқимонда (RCD) дар нақшаи барқие, ки ҳаммомро таъмин мекунад, насб кунед. Ин RCD бояд ҷараёни номиналии боқимондаи кории на бештар аз 30 мА дошта бошад. Аз устои худ маслиҳат пурсед.
- Барои пешгирӣ кардани зарбаи электрикӣ, объектҳои металлиро ба панҷараҳои ҳавогузар нагузоред.
- Панҷараҳои ҳавогузарро ҳеҷ вақт маҳкам накунед.
- Пеш аз пайваст кардани дастгоҳ, боварӣ ҳосил кунед, ки шиддати дар дастгоҳ нишондодашуда ба шиддати барқи маҳаллӣ мувофиқат мекунад.
- Таҷҳизотро ба ягон мақсади дигаре, ки дар ин дастур тавсиф нашудааст, истифода набаред.
- Таҷҳизоти барои мӯйи ғайритабиӣ истифода набаред.
- Вақте ки дастгоҳ ба қувваи барқ пайваст аст, онро ҳеҷ гоҳ беназорат нагузоред.
- Ҳеҷ гоҳ лавозимот ё қисмҳои дигар истеҳсолкунандагонро, ки Philips тавсия накардааст, истифода набаред. Агар шумо чунин лавозимот ё қисмҳоро истифода баред, кафолати шумо беэътибор мешавад.
- Сими барқро дар гирди таҷҳизот напечонед.
- Пеш аз дастгоҳро барои нигоҳдорӣ гузошан, хунукшавии онро интизор шавед.
- Пас аз истифода сими барқро накашед. Дастгоҳро ҳамеша аз васлаки барқии сим ҷудо кунед.
- Таҷҳизотро бо эҳтиёти комил истифода баред, зеро ки он метавонад хеле гарм шавад. Танҳо дастакро ба даст гиред, зеро ки қисмҳои дигар гарманд, ва аз расиши онҳо ба пӯст эҳтиёт бошед.
- Нагузоред, ки сими барқ ба қисмҳои гарми таҷҳизот расад.
- Вақте ки таҷҳизот гарм аст, онро ҳеҷ гоҳ бо ягон чиз (сачоқ ё либос) напӯшонед.
- Таҷҳизотро бо дасти тар истифода набаред.
- Дастгоҳро ҳамеша ба маркази хидматрасоние, ки Philips иҷозат додааст, барои тафтиш ё таъмир баргардонед. Таъмири таҷҳизот аз тарафи одами бетаҷриба метавонад ҳолати хатарнокро барои корбар ба вуҷуд орад.
- Чалакро тоза ва аз чирк ва маҳсулоти косметикӣ монанди мусс, спрей ва гел дур нигоҳ доред. Ҳеҷ гоҳ таҷҳизотро бо маҳсулоти косметикӣ якҷоя истифода набаред.
- Чалак дорои қабат мебошад. Ин қабат метавонад пас аз вақти дароз оҳиста тоза шавад. Новобаста аз ин, қабат ба самаранокии таҷҳизот таъсир намерасонад.
- Агар таҷҳизот болои мӯйи рангшуда истифода шавад, чалак метавонад ранг карда шавад.

Майдонҳои электромагнитӣ (EMF)

Ин дастгоҳи Philips ба ҳама стандартҳо ва қоидаҳои амалкунанда оид ба таъсири майдонҳои электромагнитӣ мувофиқат мекунад.

Истифодаи дубора

- Ин рамз маънои онро дорад, ки ин маҳсул набояд бо партовҳои муқаррарии маишӣ партофта шавад (2012/19/EU).
- Қоидаҳои давлати худро барои ҷамъоварии алоҳидаи маҳсулот ва маҷмӯи барқӣ риоя кунед. Истифодаи дурусти он барои пешгирии оқибатҳои манфӣ барои муҳити зист ва саломатии инсон мусоидат мекунад.

2 Маълумоти умумӣ

① Ҳалқа барои овехтан
② Дастак
③ Васлаки ҳавогузарӣ
④ Тугмаи озодкунӣ
⑤ Чӯткаи ҳароратии 38мм
⑥ Чӯткаи ҳароратии 22мм **(танҳо BHA301)**
⑦ Сарак
⑧ Чӯткаи кашидашаванда **(танҳо BHA303, BHA305, BHA310, BHA313)**
⑨ Чӯткаи шонадор **(танҳо BHA310, BHA313)**
⑩ Сопло

3 Мӯйи худро услуб кунед

Шарҳ
- Пеш аз он ки шумо пайвастагиҳоро пайваст ё ҷудо мекунед, ҳамеша имкон диҳед, ки таҷҳизот ва пайвастагиҳои он **хунук шаванд**.
- Аввал мӯйи сари худро бо сачоқи тоза хушк кунед, зеро ки таҷҳизот мӯйи бо сачоқ хушккардашударо беҳтар услуб мекунад.

Барои интихоб кардани пайвастагии мувофиқ барои услубкунии хоҳиши мӯй, лутфан, ба ҷадвали зерин муроҷиат кунед:

Услуби мӯй	Пайвастагӣ
Мӯйи худро хушк кунед	Сопло (⑩)
Зулфҳои озодро созед	Чӯткаи кашидашаванда (⑧) **(танҳо BHA303, BHA305, BHA310, BHA313)**
Мӯйи рости табииро созед	Чӯткаи шонадор (⑨) **(танҳо BHA310, BHA313)**
Таконҳои дарунӣ/берунӣ ва мавҷҳои табииро созед	Чӯткаи ҳароратии 38мм (⑤)
	Чӯткаи ҳароратии 22мм (⑥) **(танҳо BHA301)**

Барои фаъол кардани таҷҳизот, танзими дилхоҳро интихоб кунед :
- ℓ : Ҳарорати баланд бо ҷараёни ҳавоии бошиддат барои хушккунии зуд
- Ø : Танзими ғамхории ҳарорат барои ҷараёни ҳавоии бароҳат, ки мӯйи шуморо аз гармкунии барзиёд ҳифз мекунад
- ● : Ҷараёни ҳавоии хунук барои сахт кардани услуби мӯйсари шумо

↪ (Танҳо барои BHA303, BHA305, BHA310, BHA313) вақте ки таҷҳизот фаъол мешавад, ионҳо ба таври худкор ва бардавом пахш мешаванд, чингилаҳоро кам мекунанд ва дурахши иловагиро медиҳанд.

Пас аз истифода:
1 Онро ба сатҳи гармитобовар то хунукшавӣ ҷойгир намоед.
2 Мӯйи сар ва чиркро аз дастгоҳ ва пайвастагиҳо тоза кунед.

4 Кафолат ва хидмат

Агар ба шумо маълумоти бештар лозим бошад ё агар шумо мушкилӣ кашед, лутфан, ба сомонаи Philips дар www.philips.com ворид шавед ё дар кишвари худ бо Маркази дастгирии муштариёни Philips дар тамос шавед (агар шумо тавонед рақами телефони Марказро аз рӯи варақаи кафолати умумиҷаҳонӣ ёбед). Агар дар кишвари шумо Маркази нигоҳубини истеъмолкунандагон мавҷуд набошад, ба дилери маҳаллии Philips равед.

Türkmençe

Satyn almagyňyz bilen gutlaýarys we Philips dünýäsine hoş geldiňiz! Philips tarapyndan hödürlenilýän goldawdan doly peýdalanmak üçin önümiňizi www.philips.com/welcome salgysynda bellige aldyryň.

1 Möhüm

Enjamy ulanmazdan ozal şu ulanyjy gollanmasyny üns bilen okaň we geljekde gollanmak üçin saklaň.
- DUÝDURYŞ: Bu enjamy suwuň golaýynda ulanmaň.
- Enjam wanna otagynda ulanylanda, ony ulanyşdan soň tokdan soruň, sebäbi enjamyň togy öçük hem bolsa, suwa ýakyn bolmagy howp salýar.
- DUÝDURYŞ: Bu enjamy wannalaryň, duşlaryň, rakowinalaryň ýa-da beýleki suw gaplarynyň ýanynda ulanmaň.
- Ulanyp bolanyňyzdan soň elmydama enjamy tokdan aýryň.
- Eger enjam aşa gyzsa, ol awtomatik ýagdaýda öçýär. Elektrik dürtgüji rozetkadan aýryň we enjamyň birnäçe minut sowamagyna maý beriň. Enjamy täzeden işletmezden ozal, gözenegiň gyl, saç we ş.m. bilen petiklenen däldigine göz ýetiriň.
- Eger-de elektrik kabeline zeper ýeten bolsa, howpuň öňüni almak üçin onuň Philips, Philips ygtyýarly hyzmat ediş merkezi ýa-da şoňa meňzeş ygtyýarly şahslar tarapyndan çalşylmagyny üpjün etmelisiňiz.
- Enjamy 8 ýaşyny dolduran we has uly ýaşly çagalar, şeýle hem enjamy howpsuz görnüşde ulanmak boýunça gözükdirijiler berlen ýa-da howpsuz ulanmak boýunça gözegçilik astyndaky we degişli howplar özlerine mälim edilen ýagdaýynda fiziki, duýgurlyk ýa-da zehin ukyplary pes ýa-da tejribesi we bilimi bolmadyk şahslar hem ulanyp biler. Çagalar enjam bilen oýnamaly däl. Çagalar gözegçilik astynda däl wagty enjamda arassaçylyk we ulanyjy tarapyndan geçirilmäge degişli abatlaýyş işlerini geçirmeli däl.
- Goşmaça gorag üçin, wanna otagyna tok üpjün edýän elektrik zynjyryndan galyndy tok enjamyny (RCD) gurnamagy maslahat berýäris. Ol RCD enjamynda 30 mA-dan ýokary bolmadyk nominal galyndy işleýiş togy bolmalydyr. Gurnaýjyňyzdan maslahat soraň.
- Tok urmazlygy üçin howa gözenegine metal zatlary salmaň.
- Hiç wagt howa gözenegini petiklemäň.
- Enjamy birikdirmezden öň, enjamda görkezilen güýjenmäniň ýerli tok güýjenmesine gabat gelýändigine göz ýetiriň.
- Enjamy şu gollanmada görkezilen maksatlardan başga maksatlar bilen ulanmaň.
- Enjamy emeli saçda ulanmaň.
- Enjam toga birikdirilende, ony hiç wagt gözegçiliksiz goýmaň.
- Beýleki öndürijilerden alnan ýa-da Philips tarapyndan ýörite maslahat berilmeýän aksessuarlary ýa-da şaýlary hiç haçan ulanmaň. Şeýle aksessuarlary ýa-da şaýlary ulanan halatyňyzda size berlen kepilligiň güýji ýitýär.
- Esasy şnury enjamyň daşyna saramaň.
- Enjamy ýygnamak üçin ol sowaýança garaşyň.
- Ulanyşdan soň, tok şnuruny çekmäň. Enjamy elmydama wilkany tutup tokdan sogruň.
- Enjamy ulananyňyzda doly seresap boluň, sebäbi ol gaty gyzgyn bolup biler. Başga ýerleri gyzgyndygy sebäpli, diňe tutawajyndan tutuň we teniňize galtaşmagyndan gaça duruň.
- Esasy şnuruň enjamyň gyzgyn ýerlerine galtaşmagyndan gaça duruň.
- Gyzgyn bolanda enjamy hiç haçan hiç zat (meselem, polotense ýa-da eşik) bilen ýapmaň.
- Enjamy öl elleriňiz bilen işletmäň.
- Enjamy barlatmak ýa-da bejertmek üçin ony elmydama Philips tarapyndan ygtyýar berlen serwis merkezine eltiň. Ökde hünärsiz adamlar tarapyndan geçirilen abatlaýyş ulanyjy üçin çendenaşa howply ýagdaýa eltip biler.
- Korpusy tozandan we mus, spreý hem-de gel ýaly timarlama önümlerinden arassa saklaň. Enjamy hiç haçan timarlama önümleri bilen bilelikde ulanmaň.
- Korpusyň örtügi bardyr. Bu örtük wagtyň geçmegi bilen kem-kemden könelip biler. Emma, ol enjamyň öndürijiligine täsir etmeýär.
- Enjam boýalan saçda ulanylsa, korpusa tegmil ýokmagy mümkindir.

Elektromagnit meýdançalar (EMF)

Şu Philips enjamy elektromagnit meýdançalara sezewar bolmak boýunça ähli degişli standartlara we düzgünnamalara gabat gelýär.

Zibile zyňmak

- Bu simwol enjamy adaty öý hojalygy zibilleri bilen bilelikde zibile zyňmak bolmaýandygyny aňladýar (2012/19/EU).
- Elektrikli we elektron önümleri aýratyn ýygnamak boýunça öz ýurduňyzyň düzgünlerini berjaý ediň. Dogry görnüşde zibile zyňmaklyk daşky gurşawa we adamyň saglygyna ýaramaz täsir ýetirýän netijeleriň öňüni almaga ýardam berýär.

2 Umumy syn

① Ilgençek
② Tutawaç
③ Howa akymy geçirgiji
④ Goýberiş düwmesi
⑤ 38 mm Termoçotga
⑥ 22 mm Termoçotga **(diňe BHA301)**
⑦ Towlawaç
⑧ Süýşýän gylly çotga **(diňe BHA303, BHA305, BHA310, BHA313)**
⑨ Massaž çotgasy **(diňe BHA310, BHA313)**
⑩ Nasadka

3 Saçyňyzy timarlaň

Bellik
- Nasadkalary dakmazdan ýa-da aýyrmazdan öň, hemişe enjamyň we nasadkalaryň **sowamagyna** maý beriň.
- Ilki, öl saçyňyzy arassa polotense bilen guradyň, sebäbi enjam polotenseli guradylan saça iň gowy täsir edýär.

Isleýän saç timaryňyza amatly nasadkany saýlamak üçin, aşakdaky tablisa serediň:

Saç timary	Nasadka
Gury saç	Nasadka (⑩)
Erkin buýralar döret	Süýşýän gylly çotga (⑧) **(diňe BHA303, BHA305, BHA310, BHA313)**
Tebigy göni saç döret	Massaž çotgasy (⑨) **(diňe BHA310, BHA313)**
Içerik/daşaryk towlar we tebigy tolkunlar döret	38 mm Termoçotga (⑤)
	22 mm Termoçotga (⑥) **(diňe BHA301)**

Enjamy işletmek üçin gerekli sazlamany saýlaň :
- ℓ : Çalt guratmak üçin ýokary temperaturaly güýçli howa akymy
- Ø : Saçyňyz gaty gyzmaz ýaly, mylaýym howa akymy üçin ideg ediji temperatura sazlamasy
- ● : Saç timaryňyzy düzetmek üçin salkyn howa akymy

↪ (Diňe BHA303, BHA305, BHA310, BHA313 üçin) Enjam işledilende goşmaça lowurdy bermek we hüžžermegi azaltmak üçin, ionlar awtomatik we yzygiderli görnüşde ýaýradylýar.

Ulanyşdan soň:
1 Ony gyzgyna çydamly ýerde sowaýança goýuň.
2 Enjamdan we nasadkalardan saçlary hem-de tozany aýryň.

4 Kepillik we hyzmat

Size goşmaça maglumat gerek bolsa ýa-da islendik meseläňiz bar bolsa, www.philips.com salgysyndaky Philips internet sahypasyna giriň ýa-da ýurduňyzdaky Philips Müşderiler bilen işleşmek boýunça merkezine ýüz tutuň (onuň telefon belgisini bütin dünýä kepillik kagyzyndan tapyp bilersiňiz). Ýurduňyzda Philips Müşderiler bilen işleşmek boýunça merkezi ýok bolsa, ýerli Philips dileriňize baryň.

O’zbek

Xaridingiz muborak va Philips kompaniyasiga xush kelibsiz! Philips taklif qiladigan yordamdan to’liq foydalanish uchun www.philips.com/welcome manzilida mahsulotingizni registratsiya qiling.

1 Muhim

Jihozdan foydalanishdan avval, ushbu qo’llanmani diqqat bilan o’qib chiqing va kelajakda murojaat qilish uchun uni saqlab qo’ying.
- OGOHLANTIRISH: Bu jihozdan suv yaqinida foydalanmang.
- Jihozdan hojatxonada foydalanganda, foydalangandan so’ng quvvat manbaidan uzib qo’ying, chunki suv unga shikast yetkazishi mumkin, hatto jihoz o’chiq bo’lganda ham.
- OGOHLANTIRISH: Bu jihozdan dush kabinalari, dush, suv havzalari yoki suv solingan boshqa havzalar yonida foydalanmang.
- Doim ishlatilganidan keyin quvvatdan uzib qo’ying.
- Agar jihoz qizib ketsa, u avtomatik o’chib qoladi. Jihozni tarmoqdan uzing va sovishi uchun unga bir necha daqiqa teginmay turing. Jihozni qayta yoqishdan oldin panjaralar yung, soch va boshqa narsalar bilan to’lib qolmaganligini tekshiring.
- Agar tarmoq shnuri shikastlangan bo’lsa, uni Philips kompaniyasi, Philips tomonidan vakolat berilgan servis markazi yoki shu kabi malakali mutaxassislar almashtirishi kerak.
- Bu jihozdan xavfsiz foydalanish bo’yicha ko’rsatma berilgan yoki xavfsiz foydalanish uchun kuzatuv ostida bo’lsa va unga bog’liq xatarlardan xabardor bo’lsa, 8 yosh va undan katta yoshdagilar va jismoniy, sezgi yoki ruhiy qobiliyati cheklangan yoki tajribasiz va tushunchaga ega bo’lmagan odamlar ham foydalanishi mumkin. Bolalar jihoz bilan o’ynashiga yo’l qo’ymang. Tozalash va foydalanuvchi o’tkazadigan texnik xizmatlar bolalar tomonidan nazoratsiz amalga oshirilishi mumkin emas.
- Qo’shimcha himoya maqsadida, hammomni ta’minlaydigan elektr zanjirga himoyaviy uzish qurilmasini (RCD) o’rnatishni tavsiya qilamiz. Ushbu RCD 30 mA tok kuchidan kam bo’lgan nominal qoldiq ishchi tokiga ega bo’lishi lozim. O’rnatuvchidan maslahat so’rang.
- Tok urishidan saqlanish uchun havo panjarasi orasiga metall buyumlar kiritmang.
- Havo panjaralarini hech qachon to’smang.
- Jihozni ulashdan oldin, jihozda berilgan kuchlanish mahalliy quvvat kuchlanishiga mos ekanligiga ishonch hosil qiling.
- Jihozdan ushbu qo’llanmada berilgandan boshqa maqsadlarda foydalanmang.
- Jihozdan sun’iy soch uchun foydalanmang.
- Jihoz quvvat manbaiga ulangan vaqtda uni e’tiborsiz qoldirmang.
- Boshqa ishlab chiqaruvchilarning Philips tomonidan tavsiya etilmagan aksessuarlari yoki ehtiyot qismlarini ishlatmang. Agar bunday aksessuarlar yoki ehtiyot qismlaridan foydalanilsa, kafolat bekor qilinadi.
- Tarmoq kabellarini jihoz atrofiga o’ramang.
- Jihozni saqlashga olishdan avval uning sovishini kuting.
- Foydalanib bo’lgach, tarmoq kabelini tortib olmang. Jihozni tarmoqdan, doimo uning vilkasidan ushlagan holda uzing.
- Jihozdan foydalanayotganda diqqatli bo’ling, chunki u juda issiq bo’lishi mumkin. Boshqa qismlar issiq bo’lgani uchun faqat jihozning dastasidan ushlang va teriga tegishdan saqlaning.
- Tarmoq kabeli jihozning issiq qismlariga tegishidan saqlaning.
- Issiq jihozni hech qachon biror narsa (masalan sochiq yoki kiyim) bilan yopmang.
- Jihozni ho’l qo’llar bilan ishlatmang.
- Jihozni ko’rikdan o’tkazish yoki ta’mirlash maqsadida, uni Philips tomonidan vakolatlangan xizmat ko’rsatish markaziga olib boring. Jihozning vakolatsiz xodim tomonidan ta’mirlanishi, foydalanuvchi uchun favqulodda xavfli vaziyatga olib kelishi mumkin.
- Korpusni toza saqlang va unga chang va muss, sprey va gel kabi sochni turmaklash vositalari tushishiga yo’l qo’ymang. Jihozni hech qachon sochni turmaklash vositalari bilan birga ishlatmang.
- Korpus qoplamaga ega. Bu qoplama vaqt o’tishi bilan asta-sekin yeyilib ketishi mumkin. Shunga qaramay bu jihozning ish unumdorligiga ta’sir ko’rsatmaydi.
- Agar jihozdan bo’yalgan sochlar uchun foydalanilsa, korpusda dog’lar qolishi mumkin.

Elektromagnit maydonlar (EMF)

Bu Philips jihozi elektromagnit maydonlarning ta’siri bo’yicha barcha amaldagi standart va me’yorlarga javob beradi.

Qayta ishlash

- Bu maxsus belgi ushbu mahsulot odatiy xo’jalik chiqindisi sifatida chiqitga chiqarilmasligini anglatadi (2012/19/EU).
- Mamlakatingizdagi elektrotexnika va elektronika mahsulotlarini alohida to’plash qoidalariga amal qiling. To’g’ri utilizatsiya qilish atrof-muhit va insonlar salomatligiga salbiy oqibatlarning oldini olishda yordam beradi.

2 Qisqacha ma’lumot

① Ilgak
② Tutqich
③ Havo oqimi kaliti
④ Chiqarish tugmasi
⑤ 38 mm termocho’tka
⑥ 22mm termocho’tka **(faqat BHA301)**
⑦ Dastak
⑧ Yig’iladigan qilli cho’tka **(faqat BHA303, BHA305, BHA310, BHA313)**
⑨ Yassi cho’tka **(faqat BHA310, BHA313)**
⑩ Uchlik

3 Sochingizga shakl bering

Eslatma
- Biriktirmalarni ulash yoki uzishdan oldin har doim jihoz va biriktirmalarni **soviting**.
- Nam sochingizni avval toza sochiq bilan quriting, chunki jihoz sochiq bilan quritilgan sochlarda samaraliroq ishlaydi.

Sizning soch turmagingizga mos jihoz uchini tanlash uchun quyidagi jadvalga murojaat qiling:

Soch turmagi	Jihoz uchi
Sochni quritish	Uchlik (⑩)
Yengil jingalaklar yaratish	Yig’iladigan qilli cho’tka(⑧) **(faqat BHA303, BHA305, BHA310, BHA313)**
Tabiiy tekis soch turmagini yarating	Yassi cho’tka(⑨) **(faqat BHA310, BHA313)**
Ichkariga/tashqariga yo’nalgan jingalaklar va tabiiy to’lqinlarni yaratish	38 mm termocho’tka (⑤)
	22 mm termocho’tka (⑥) **(faqat BHA301)**

Jihozni yoqish uchun kerakli sozlamalarni tanlang :
- ℓ : Tez quritish uchun kuchli havo oqimiga ega yuqori harorat
- Ø : Sochingiz qizib ketishining oldini olish maqsadida yumshoq havo oqimi uchun parvarish haroratini sozlash
- ● : Soch turmagingizni tuzatish uchun sovuq havo oqimi

↪ (Faqat BHA303, BHA305, BHA310, BHA313 uchun) Jihoz yoqilganida qo’shimcha jilva berish va jingalaklanishni kamaytirish uchun ionlar avtomatik va doimiy ravishda taqsimlanadi.

Foydalangandan keyin:
1 Sovitish uchun uni issiqqa bardoshli yuzaga qo’ying.
2 Jihozni va jihoz uchini sochdan va changdan tozalang.

4 Kafolat va servis

Agar batafsil axborot kerak bo’lsa yoki biror muammoga duch kelsangiz, www.philips.com manzilidagi Philips veb-saytiga kiring yoki mamlakatingizdagi Philips mijozlarga yordam xizmati markaziga murojaat qiling (uning telefon raqamini dunyo bo’ylab kafolat talonida topishingiz mumkin). Agar mamlakatingizdagi Mijozlarga xizmat ko’rsatish markazi bo’lmasa, mahalliy Philips dileri bilan bog’laning.

မြန်မာ

Philips က ကြိုဆိုပါသည်။ ဝယ်ယူအားပေးမှုအတွက် ကျေးဇူးတင်ပါသည်။ Philips က ကမ်းလှမ်းလျက်ရှိသည့် အကျိုးကျေးဇူးများကို အပြည့်အဝရရှိခံစားနိုင်ရန်အတွက် သင့်ကုန်ပစ္စည်းကို www.philips.com/welcome တွင် မှတ်ပုံတင်ပါ။

1 အရေးကြီးအချက်

စက်ပစ္စည်းကိုမသုံးမီ အရေးကြီးသည့် ဤအချက်အလက်များကို သေချာစွာ ဖတ်ရှုပြီး နောက်တွင် ပြန်လည်ကြည့်ရှုရန်အတွက် သိမ်းထားပါ။
- သတိပေးချက်- ရေအနီးတွင် ဤစက်ပစ္စည်းကို မသုံးပါနှင့်။
- ပစ္စည်းအား ရေချိုးခန်းတစ်ခုတွင် အသုံးပြုသည့်အခါ ရေနှင့် ထိတွေ့ခြင်းသည် အန္တရာယ်များသည့်အတွက် ပစ္စည်းအား မီးပိတ်ထားသည့်တိုင်အောင် အသုံးပြုပြီးသည်နှင့် ပလပ်ဖြုတ်ပါ။
- သတိပေးချက်- ဤစက်ပစ္စည်းအား ရေချိုးဇလုံများ၊ ရေပန်းများ၊ လက်ဆေးကန်များ သို့မဟုတ် အခြားသော ရေပါဝင်သည့် ပစ္စည်းများအနီးတွင် အသုံးမပြုပါနှင့်။
- အသုံးပြုပြီးပါက ပလပ်ဖြုတ်ထားပါ။
- စက်ပစ္စည်း အပူလွန်သွားလျှင် ၎င်းသည် အလိုအလျောက် ပိတ်သွားပါမည်။ မိနစ်အနည်းငယ်ကြာပြီးနောက် စက်ပစ္စည်းကို ဖြုတ်၍ အအေးခံပါ။ စက်ပစ္စည်းကို ထပ်၍ မဖွင့်မီ လိုင်းများတွင် အမျှင်စများ၊ ဆံပင်များ၊ အစရှိသည်တို့ ပိတ်ဆို့မနေစေကြောင်း သေချာအောင် စစ်ဆေးပါ။
- ဝါယာကြိုးပျက်စီးနေပါက အန္တရာယ်ဖြစ်ခြင်းမှ ကာကွယ်ရန် Philips၊ Philips က တရားဝင်လုပ်ပိုင်ခွင့်ပေးထားသော ပြုပြင်ရေးဌာန သို့မဟုတ် အလားတူ အရည်အချင်းပြည့်မီသော လူပုဂ္ဂိုလ်များက ပြုပြင်ရမည်။
- ဤစက်ပစ္စည်းကို အသက် 8 နှစ်နှင့်အထက် ကလေးများနှင့် ရုပ်ပိုင်း၊ အာရုံခံစားမှုပိုင်းနှင့် စိတ်ပိုင်းဆိုင်ရာ ချို့တဲ့သူ သို့မဟုတ် အသုံးပြုသည့် အတွေ့အကြုံမရှိသူများက အသုံးပြုမည်ဆိုပါက စောင့်ကြည့်မှုရှိခြင်း၊ သို့မဟုတ် စက်ပစ္စည်းကို ဘေးကင်းစွာနှင့် သုံးရန် ညွှန်ကြားမှု ရရှိခြင်းနှင့် ပါဝင်သော ပစ္စည်းများ၏ အန္တရာယ်ကို နားလည်ပါက အသုံးပြုနိုင်ပါသည်။ စက်ပစ္စည်းကို ကလေးများ မကစားစေရပါ။ စက်ပစ္စည်းအား ဆေးကြောခြင်းနှင့် အသုံးပြုသူက ပြုပြင်ထိန်းသိမ်းခြင်းများကို ကြီးကြပ်မှုမပါရှိဘဲ ကလေးသူငယ်များက လုပ်ဆောင်ခြင်းမပြုရပါ။
- နောက်ထပ် ကာကွယ်ရေးအတွက်၊ ရေချိုးခန်းတွင် ပေးထားသည့် လျှပ်စစ် ဆားကစ်ရှိ သီးသန့် လျှပ်စီး ကိရိယာ (RCD) တစ်ခုတပ်ဆင်ရန် အကြံပြုပါသည်။ ထို RCD သည် 30mA ထက်ပိုမမြင့်သည့် သီးသန့်လျှပ်စီးအဖြစ် အဆင့်သတ်မှတ်မှုတစ်ခု ရှိထားရမည်။ အကြံဉာဏ်တောင်းခံရန် သင့်တပ်ဆင်သူထံ မေးမြန်းပါ။
- လျှပ်စစ်ရှော့ခ်မှ ရှောင်ရှားရန် လေထွက်သည့် လိုင်းများအတွင်းသို့ သတ္တု အရာဝတ္ထုများ မထည့်ပါနှင့်။
- လေထွက်လိုင်းများကို ဘယ်တော့မှ မပိတ်ဆို့ပါနှင့်။
- စက်ပစ္စည်းအား မချိတ်ဆက်မီ၊ စက်တွင် ဖော်ပြထားသည့် ဗို့အားနှင့် ဒေသတွင်း ဗို့အားတို့ ကိုက်ညီမှုရှိကြောင်း သေချာပါစေ။
- ဤအသုံးပြုသူလက်စွဲတွင် ဖော်ပြထားသည့်အတိုင်းမဟုတ်ဘဲ အခြားသော မည်သည့်ရည်ရွယ်ချက်များမဆိုအတွက်ကိုမှ မသုံးရ။
- ပစ္စည်းအား ဆံပင်တုများတွင် အသုံးမပြုပါနှင့်။
- စက်ပစ္စည်းအား ပါဝါနှင့်ချိတ်ဆက်ထားသည့်အခါ ၎င်းအား စောင့်ကြည့်မှုမရှိဘဲ ဘယ်တော့မှ မထားခဲ့ပါနှင့်။
- အခြားထုတ်လုပ်သူများထံမှ တွဲဖက်ပစ္စည်းများ သို့မဟုတ် Philips က သီးခြားအကြံမပြုသည့် အစိတ်အပိုင်းများကို အသုံးမပြုပါနှင့်။ အဆိုပါ ပစ္စည်းများကို သုံးမည်ဆိုပါက သင့်အာမခံအကျုံးဝင်တော့မည် မဟုတ်ပါ။
- အဓိက ကြိုးများကို စက်ပစ္စည်းတွင် မရစ်ပတ်ပါနှင့်။
- စက်ပစ္စည်းအား မသိမ်းဆည်းမီ အေးသွားသည်အထိ စောင့်ပါ။
- အသုံးပြုပြီးနောက် ပါဝါကြိုးကို မဆွဲပါနှင့်။ စက်ပစ္စည်းအား ပလပ်ကို ကိုင်၍သာ ပလပ်ဖြုတ်ပါ။
- စက်ပစ္စည်းသည် အလွန်အမင်း ပူနေနိုင်သည့်အတွက် စက်ပစ္စည်းကို အသုံးပြုရာတွင် အပြည့်အဝ ဂရုစိုက်ပါ။ အခြားအပိုင်းများမှာ ပူနေသည့်အတွက် လက်ကိုင်ကို ကိုင်ထား၍ အရေပြားနှင့် ထိတွေ့ခြင်းမှ ရှောင်ရှားပါ။
- ပူနေသည့် စက်ပစ္စည်းအစိတ်အပိုင်းနှင့် ပင်မကြိုး မထိတွေ့စေရန် ရှောင်ရှားပါ။
- စက်ပစ္စည်းပူနေသည့်အခါ ၎င်းအား (ဥပမာ တဘက် သို့မဟုတ် အဝတ်အစား) စသည့် မည်သည့်အရာနှင့်မျှ မဖုံးထားပါနှင့်။
- ရေစိုနေသည့် လက်များဖြင့် စက်ကို အသုံးမပြုရ။
- စစ်ဆေးရန် သို့မဟုတ် ပြုပြင်ရန်အတွက် စက်ပစ္စည်းကို Philips မှ တရားဝင်ခွင့်ပြုထားသော ပြင်ဆင်ရေးဌာနသို့ အမြဲပို့ဆောင်ပါ။ အရည်အချင်း မပြည့်မီသည့် ပုဂ္ဂိုလ်များမှ ပြင်ဆင်ခြင်းကြောင့် သုံးစွဲသူအတွက် အလွန်အမင်း အန္တရာယ်ရှိနိုင်သည့် အခြေအနေ ဖြစ်ပေါ်နိုင်သည်။
- ဆံပင်ပုံသွင်းဆေး၊ ဆံပင်ဖြန်းဆေးနှင့် ပုံသွင်းဂျယ်လ်ကဲ့သို့ ဆံပင်ပုံသွင်းသည့်ပစ္စည်းများနှင့် ဘာရယ်လ်အား သန့်ရှင်း၍ ဖုန်မှုန့်များ မရှိစေပါနှင့်။ ပစ္စည်းအား ဆံပင်ပုံချသည့် ပစ္စည်းများနှင့် ဘယ်တော့မှ တွဲဖက်မသုံးပါနှင့်။
- ဘာရယ်လ်ကို အလွှာတစ်ခု အုပ်ထားသည်။ ဤဖုံးအုပ်ထားသည့်အလွှာသည် အချိန်ကြာလာသည်နှင့်အမျှ ပျက်စီးလာနိုင်သည်။ သို့သော်လည်း ၎င်းကြောင့် စက်ပစ္စည်း၏ စွမ်းဆောင်ရည်အပေါ် ထိခိုက်မှု မရှိစေပါ။
- စက်ပစ္စည်းအား အရောင်ဆိုးထားသည့် ဆံပင်တွင် အသုံးပြုလျှင် ဘာရယ်လ်ကို ဆေးရောင် စွန်းနိုင်သည်။

သံလိုက်စက်ကွင်းများ (EMF)

ဤ Philips စက်ပစ္စည်းသည် သံလိုက်စက်ကွင်းနှင့် ထိတွေ့ခြင်းဆိုင်ရာ တည်ဆဲစံချိန်စံညွှန်းများ၊ စည်းမျဉ်းစည်းကမ်းများအားလုံးကို လိုက်နာထားပါသည်။

ပြန်လည်တီထွင်အသုံးချခြင်း

- ဤသင်္ကေတမှာ ထုတ်ကုန်ကို ပုံမှန်အိမ်သုံး အမှိုက်များအဖြစ် မစွန့်ပစ်သင့်ကြောင်း ဆိုလိုခြင်းဖြစ်သည် (2012/19/EU)။
- သင့်နိုင်ငံ၏ လျှပ်စစ်နှင့် အီလက်ထရွန်းနစ်ပစ္စည်းများအား သီးခြားသိမ်းယူခြင်းဆိုင်ရာ စည်းမျဉ်းစည်းကမ်းများကို လိုက်နာပါ။ နည်းမှန်လမ်းမှန်စွန့်ပစ်မှုသည် ပတ်ဝန်းကျင်နှင့် လူ့ကျန်းမာရေးကို ထိခိုက်စေသည့် နောက်ဆက်တွဲကိစ္စရပ်များအား ဟန့်တားပေးရာရောက်ပါသည်။

2 အကျဉ်းချုပ်

① ချိတ်၍ရသော ကွင်း
② လက်ကိုင်
③ လေဝင်လေထွက် ခလုတ်
④ လွှတ်ရန် ခလုတ်
⑤ 38mm အပူပေးဘီး
⑥ 22mm အပူပေးဘီး (**BHA301 သာလျှင်**)
⑦ လက်ကိုင်ဘု
⑧ ပြန်သိမ်းနိုင်သည့် ဝက်မှင်ဘီး **(BHA303၊ BHA305၊ BHA310၊ BHA313 သာလျှင်)**
⑨ ယောက်မပုံ ဘီး **(BHA310၊ BHA313 သာလျှင်)**
⑩ နော်ဇယ်

3 သင့်ဆံပင်ကို ပုံသွင်းပါ

မှတ်ချက်
- မချိတ်ဆက်မီ သို့မဟုတ် ချိတ်ဆက်မှု ဖြုတ်ပြီးနောက် ကိရိယာ ပစ္စည်းများနှင့် တွဲဖက်ပစ္စည်းများကို အမြဲတမ်းအအေးခံပါ။
- ကိရိယာ စက်ပစ္စည်းသည် တဘက်သုတ်ထားသည့် ဆံပင် အခြောက်ပေါ်တွင် ပို၍ အကျိုးရှိစေသည့်အတွက် သင့်စိုစွတ်နေသည့် ဆံပင်ကို သန့်ရှင်းသည့် တဘက်တစ်ခုဖြင့် ဦးစွာ ခြောက်သွေ့စေပါ။

သင်အလိုရှိသည့် ဆံပင်ပုံစံအတွက် သင့်တော်သည့် တွဲဖက်ပစ္စည်းတစ်ခုကို ရွေးပါ၊ အောက်ပါဇယားကို ကိုးကားပါ-

ဆံပင်ပုံစံ	တွဲဖက်ပစ္စည်း
ခြောက်သွေ့သော ဆံပင်	နော်ဇယ် (⑩)
အကောက်ပြေပြေလေးများ ကောက်ခြင်း	ပြန်သိမ်းနိုင်သည့် ဝက်မှင်ဘီး(⑧) **(BHA303၊ BHA305၊ BHA310၊ BHA313 သာလျှင်)**
သဘာဝအတိုင်း ဖြောင့်စင်းနေသည့် ဆံပင်ကို ဖန်တီးခြင်း	ယောက်မပုံ ဘီး (⑨) **(BHA310၊ BHA313 သာလျှင်)**
အတွင်းဖက်/ အပြင်ဘက် လန်သည့်ပုံကို ပြုလုပ်ခြင်းနှင့် သဘာဝ လှိုင်းများ	38mm အပူပေးဘီး(⑤)
	22mm အပူပေးဘီး (⑥) **(BHA301 သာလျှင်)**

ကိရိယာကို ဖွင့်ရန် အလိုရှိသည့် ဆက်တင်ကိုရွေးပါ -
- ℓ : အမြန် ခြောက်သွေ့ခြင်းအတွက် အပူချိန်အမြင့်နှင့် လေအားပြင်းပြင်း
- Ø : သင့်ဆံသားကို အပူလွန်ခြင်းမှ ကာကွယ်ရန် ညင်သာသည့် လေအတွက် ဂရုစိုက်ပေးသည့် အပူချိန်ဆက်တင်
- ● : သင့်ဆံပင်ပုံစံကို ပုံသွင်းရန်အတွက် အေးသည့် လေစီးဆင်းမှု

↪ (BHA303၊ BHA305၊ BHA310၊ BHA313 သာလျှင်) စက်ကိရိယာအား ပါဝါဖွင့်ထားချိန်တွင် နောက်ထပ် တောက်ပမှုကို ပေးရန်နှင့် ဆံသားရှုပ်ထွေးမှုကို လျှော့ချပေးရန် အိုင်းယွန်းများကို အလိုအလျောက် ဆက်တိုက် ထုတ်ပေးသည်။

အသုံးပြုပြီးနောက်-
1 ၎င်းအား အေးမြသွားသည့်တိုင်အောင် အပူကာသည့် မျက်နှာပြင်တစ်ခုတွင် ထားပါ။
2 စက်ပစ္စည်းနှင့် တွဲဖက်ပစ္စည်းများမှ ဆံပင်များနှင့် ဖုန်မှုန့်များကို ဖယ်ရှားပါ။

4 အာမခံနှင့် ဝန်ဆောင်မှု

သင့်တွင် နောက်ထပ် အချက်အလက်များ လိုအပ်ပါက သို့မဟုတ် သင့်တွင် ပြဿနာများရှိပါက www.philips.com ရှိ Philips ဝဘ်ဆိုက်သို့ သွားပါ သို့မဟုတ် သင့်နိုင်ငံရှိ Customer Care Centre သို့ ဆက်သွယ်ပါ (၎င်း၏ ဖုန်းနံပါတ်အား ကမ္ဘာလုံးဆိုင်ရာ အာမခံ လက်ကမ်းစာရွက်တွင် တွေ့ရှိနိုင်သည်)။ သင့်နိုင်ငံတွင် စားသုံးသူအရေး ဖြေရှင်းရေးဌာနမရှိပါက ဒေသတွင်း Philips ရောင်းချသူထံ သွားရောက်ပါ။

العربية

العربية

تهانينا على شرائك المنتج، ومرحباً بك في Philips! للاستفادة بالكامل من الدعم الذي تقدّمه Philips، سجّل منتجك على www.philips.com/welcome.

1 هام

اقرأ دليل المستخدم هذا بعناية قبل استخدام الجهاز، واحتفظ به للرجوع إليها مستقبلاً.
- تحذير: لا تستخدمي هذا الجهاز بالقرب من الماء.
- عند استخدام الجهاز في الحمام، افصلي الطاقة عنه مباشرةً بعد استخدامه إذ إن قربه من الماء يشكل خطراً حتى عندما يكون متوقفاً عن التشغيل.
- تحذير: تحذير: لا تستخدمي هذا الجهاز بالقرب من حوض الاستحمام، أو مرشة الاغتسال، أو المغسلة أو أي أوعية أخرى تحتوي على ماء.
- قم دائماً بفصل الطاقة عن الجهاز بعد الاستخدام.
- يتوقف الجهاز عن التشغيل تلقائياً في حال فرط الإحماء. قم بفصل الطاقة عن الجهاز ودعه يبرد لبضع دقائق. وقبل إعادة تشغيل الجهاز، تحقق من الشبكات للتأكد من خلوها من الزغب والشعر وغير ذلك.
- إذا كان سلك الطاقة الرئيسي تالفاً، فيجب استبداله من قبل Philips أو مركز خدمة مخوّل من قبل Philips أو أشخاص مؤهلين لتجنب أي خطر.
- يمكن استخدام هذا الجهاز من قبل الأطفال الذين يبلغون 8 سنوات من العمر وما فوق والأشخاص الذين يعانون نقصًا في القدرات الجسدية أو الحسية أو العقلية أو أولئك الذين تنقصهم الخبرة أو المعرفة، في حال تم الإشراف عليهم أو إعطاؤهم إرشادات تتعلق باستخدام الجهاز بطريقة آمنة وإذا كانوا يفهمون المخاطر المرتبطة به. يمنع الأطفال من اللعب بالجهاز. يجب ألا يقوم الأطفال بالتنظيف أو أعمال الصيانة من دون مراقبة.
- لحماية إضافية، ننصحك بتركيب جهاز التيار المتخلّف (RCD) في الدارة الكهربائية التي تزوّد الحمام بالطاقة. على جهاز RCD أن يكون مزوّداً بتيار تشغيل متخلّف مصنف لا يزيد عن 30 مللي أمبير. اطلب نصيحة المثبّت.
- لا تدخل أي أجسام معدنية في شبكات الهواء لتجنب حدوث صدمة كهربائية.
- لا تعرّض شبكات الهواء أبداً للانسداد.
- قبل توصيل الجهاز، تأكد أن الفولتية المشار إليها على الجهاز تتوافق مع الفولتية المحلية.
- لا تستخدمي الجهاز لأي غرض آخر غير ذلك المبيّن في هذا الدليل.
- لا تستخدمي الجهاز على الشعر الصناعي.
- عند توصيل الجهاز بمقبس الطاقة، لا تتركه أبداً من دون مراقبة.
- لا تستخدم أبدًا أي ملحقات أو قطع من شركات مصنّعة أخرى أو لا توصي بها شركة Philips على وجه الخصوص. إذ يؤدي استخدام هذه ملحقات أو القطع إلى إبطال الضمان.
- لا تقم بلف سلك الطاقة الرئيسي حول الجهاز.
- انتظري حتى يبرد الجهاز قبل تخزينه.
- لا تسحب سلك الطاقة بعد الاستخدام. امسك بالمأخذ دائمًا عند فصل الجهاز عن مصدر الطاقة.
- انتبه بشدة عند استخدام الجهاز إذ يمكن أن يكون ساخنًا جدًا. أمسك المقبض فقط إذ ستكون الأجزاء الأخرى ساخنة وتجنب ملامسة البشرة.
- تجنّب ملامسة سلك الطاقة الرئيسي لأجزاء الجهاز الساخنة.
- لا تعمد إطلاقاً إلى تغطية الجهاز بأي شيء (منشفة أو قطعة قماش مثلاً) عندما يكون ساخناً.
- لا تقم بتشغيل الجهاز ويديك رطبتين.
- قم بإعادة الجهاز دائماً إلى مركز خدمة مخوّل من قبل Philips لفحصه أو تصليحه. قد يؤدي إصلاحه من قبل أشخاص غير مؤهلين إلى تعرض المستخدم لحالات شديدة الخطورة.
- حافظ على نظافة الحامل المبروم وخلوّه من الغبار ومنتجات تسريح الشعر مثل رغوة الموس ورذاذ الشعر والجل. لا تستخدم الجهاز أبداً مع أي منتجات لتسريح الشعر.
- إنّ الحامل المبروم مغطى بطلاء. قد يزول هذا الطلاء شيئًا فشيئًا مع الوقت. لكن هذا لا يؤثر ذلك في أداء الجهاز.
- قد يؤدي استخدام الجهاز على الشعر المصبوغ إلى ظهور بقع على الحامل المبروم.

المجالات الكهرومغناطيسية (EMF)

يتوافق جهاز Philips هذا مع كل المعايير والأنظمة المطبقة المتعلّقة بالتعرّض للحقول الكهرومغناطيسية.

إعادة التدوير

- يعني هذا الرمز ضرورة عدم التخلص من هذا المنتج مع المخلفات المنزلية العادية (EU/2012/19).
- اتبعي القوانين المعتمدة في بلدك لجمع المنتجات الإلكترونية والكهربائية بطريقة منفصلة. يساعد التخلص من النفايات بطريقة صحيحة في منع العواقب السلبية على البيئة وصحة الأشخاص.

2 نظرة عامة

① حلقة التعليق
② المقبض
③ مفتاح تيار الهواء
④ زر التحرير
⑤ الفرشاة الحرارية مقاس 38مم
⑥ الفرشاة الحرارية مقاس 22مم **(BHA301 فقط)**
⑦ قرص
⑧ فرشاة ذات شعيرات قابلة للانسحاب **(BHA303، BHA305، BHA310، BHA313 فقط)**
⑨ فرشاة المجداف **(BHA310، BHA313 فقط)**
⑩ الفوهة

3 تسريح الشعر

ملاحظة
- اتركي دائماً الجهاز والملحقات تبرد قبل توصيل الملحقات أو فصلها.
- جففي شعرك المبلل بمنشفة نظيفة أولاً لأن الجهاز أكثر فعالية على الشعر المجفف بالمنشفة.

لاختيار مرفق مناسب لتسريحة الشعر التي تريدينها، يرجى الاطلاع على الجدول أدناه:

تسريحة الشعر	ملحق
الشعر الجاف	الفوهة (⑩)
ابتكري تسريحة شعر منسدلة ومموّجة	فرشاة ذات شعيرات قابلة للانسحاب (⑧) **(BHA303، BHA305، BHA310،BHA313 فقط)**
الحصول على شعر أملس بشكل طبيعي	فرشاة المجداف(⑨) **(BHA310، BHA313 فقط)**
إنشاء خصل مجعدة للداخل أو الخارج وتموجات طبيعية	الفرشاة الحرارية مقاس 38مم (⑤)
	الفرشاة الحرارية مقاس 22مم (⑥) **(BHA301 فقط)**

قومي بتحديد الإعداد المطلوب لتشغيل الجهاز :
- ℓ : درجة حرارة عالية مع تيار هواء قوي لتجفيف سريع
- Ø : ضبط درجة حرارة العناية لتدفق لطيف للهواء لمنع شعرك من التعرض للسخونة الزائدة
- ● : تدفق هواء بارد لإصلاح تسريحة شعرك

↪ (فقط لـ BHA303 ، BHA305 ، BHA310 ، BHA313) يتم توزيع الأيونات تلقائيًا وباستمرار لتوفير لمعان إضافي وتقليل التجعد عند تشغيل الجهاز.

بعد الاستخدام:
1 ضعه على سطح مقاوم للسخونة حتى يبرد.
2 قم بإزالة الشعر المتساقط والغبار عن الجهاز والملحقات.

4 الضمان والخدمة

إذا كنت بحاجة إلى مزيد من المعلومات أو إذا كانت لديك أي مشكلات، فالرجاء زيارة موقع Philips على الويب على www.philips.com أو الاتصال بمركز خدمة المستهلك التابع لشركة Philips في بلدك (يمكنك إيجاد رقم الهاتف في نشرة الضمان العالمية). في حال عدم وجود مركز خدمة للمستهلك في بلدك، يرجى زيارة موزّع منتجات Philips المحلي.