Questo manuale d'istruzione è fornito da trovaprezzi.it. Scopri tutte le offerte per Plustek OpticBook A300 Plus o cerca il tuo prodotto tra le migliori offerte di Stampanti

SCANNER

UNIVERSAL SERIAL BUS

P/NO.: 17-07-2A65L60-C

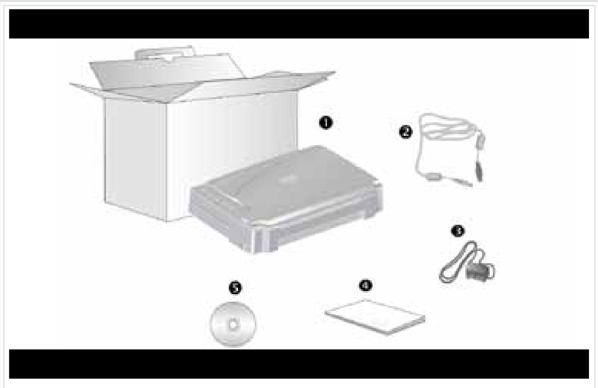

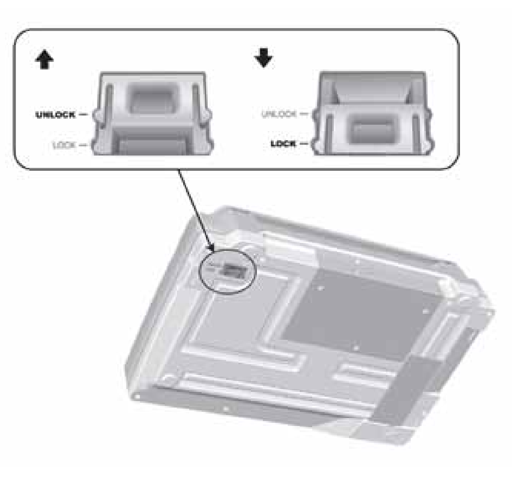

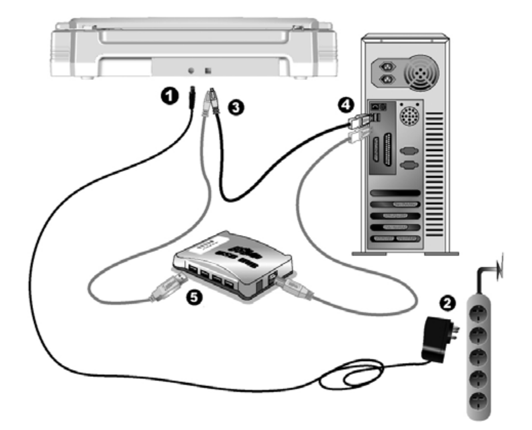

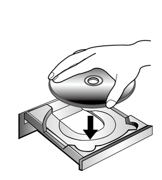

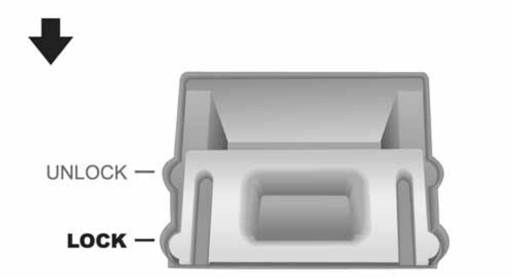

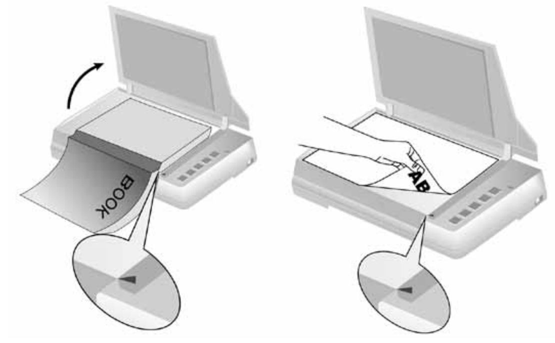

Quick Guide (English)

Box Contents

1. Scanner
2. USB Cable
3. AC Adapter
4. Quick Guide
5. Setup/Application DVD-ROM

Installing and Setting up the Scanner

Step 1. Unlock Your Scanner
This scanner is designed with a locking mechanism to hold the scanning head in place during transportation. Before you connect your scanner with the computer, ensure to unlock your scanner first.
To unlock the scanner, slide the locking switch on the scanner's underside toward the back panel of the scanner until it snaps into place.

Step 2. Connecting the Scanner to Your Computer
1. Plug the AC adapter into the scanner's power receptor.
2. Plug the other end of the power cable into a standard AC power outlet.
3. Plug the square end of the included USB cable to the USB port at the rear of the scanner.
4. Plug the rectangular end of the USB cable to an available USB port on your computer.
5. If you plan to connect your scanner to a USB hub, make sure that the hub is connected to the USB port in your computer. Next, connect the scanner to the USB hub.

Step 3. Installing the Software
1. Switch on the scanner power from the side of the scanner.
2. If the USB components on your computer are functioning correctly, they will automatically detect the scanner causing the "Add New Hardware Wizard" or "Found New Hardware Wizard" to be launched.

Information: If your computer is off when the scanner is connected, the "Add New Hardware Wizard" message will not be displayed until the computer is on and Windows starts.

3. For Windows 7:
When the Setup/Application DVD is for several scanner models
a. Insert the Setup/Application DVD-ROM, included with your scanner, into your DVD-ROM drive. Click **Run install.exe** in the **AutoPlay** window.
b. Click on the **Yes** button if the **User Account Control** dialog pops up. Follow the instructions in the pop-up installation message.
c. In the **Device Manager** window, right-click on this scanner under **Other devices** and select **Update Driver Software** from the pop-up menu. Click **Browse my computer for driver software** in the window that appears, and click the **Browse** button.
d. In the **Browse For Folder** window, select the folder or the DVD-ROM drive that contains this scanner's driver and click the **OK** button to return to the previous screen. Click the **Next** button and click **Install this driver software anyway** if the **Windows Security** window appears. Afterwards, please skip to procedure 5.

When the Setup/Application DVD is for one scanner model
a. Insert the Setup/Application DVD-ROM, included with your scanner, into your DVD-ROM drive. Click **Run install.exe** in the **AutoPlay** window.
b. Click on the **Yes** button if the **User Account Control** dialog pops up. Afterwards, please skip to procedure 5.

4. For Windows 8 & Windows 10:
a. Insert the Setup/Application DVD-ROM, included with your scanner, into your DVD-ROM drive. Click on the pop-up notification, then click **Run install.exe** in the pop-up window. If you miss the pop-up notification, please eject and re-insert the Setup/Application DVD-ROM.
b. Click on the **Yes** button if the **User Account Control** dialog pops up. Afterwards, please skip to procedure 5.
5. Follow the on-screen instructions to install all software that your new scanner requires. If the pop-up wizard window appears click **Next**, and click **Install this driver software anyway** in the **Windows Security** window then click **Finish** in the wizard window.
6. After the software is installed, close all open applications and click the Finish button to restart your computer.

Information: Save the Setup/Application DVD in case you need to reinstall the driver and software in the future.

Scanner Lock

Warning: When you need to move the scanner, do lock the scanner to ensure accurate and problem-free use of your scanner.

Always Lock:
It holds the scanning head in place during transportation and traveling. The scanner will be kept in disabled status. To lock the scanner, slide the locking switch on the scanner's underside toward the power LED of the scanner until it snaps into place.

Placing the image(s)

1. Open the scanner's document cover and place a book or document, head toward the scanner button panel, on the scanner glass. Align the book or document with the mark on the scanner.
2. Gently close the document cover.

Scanning from the scanner's panel or via Book Pavilion Interface

Your scanner is equipped with function buttons designed to make your scanning experience more convenient and efficient. The buttons on scanner's panel perform **Book Pavilion, Preview, Color Scan, Grayscale Scan** and **Text Scan** functions. The settings for each button on the scanner's panel are configured through Book Pavilion.
Book Pavilion offers you quick access to the most frequently-used scanning functions. They are especially useful when you need to repeatedly scan with the same settings and send images to the same destination.

Configure Button Settings
Before performing your first scan via scanner buttons, you are recommended to configure the button settings to your needs and preferences first. There are three ways to configure or view the button settings of Book Pavilion:
- Press **Book Pavilion** or **Preview** button from the scanner's panel.
- Double-click the icon in the Windows system tray.
- Right-click the icon in the Windows system tray, and then choose **Setting…** in the pop-up menu that opens.

Within the "Book Pavilion" window, you may adjust the scan settings by clicking **Mode Setting**. Also, you can configure the save settings of the scanned images.

Scan from the Buttons
Scanning books or images from this scanner is very easy. Follow the two steps described below:
1. Place the book or document onto the scanner.
2. Press the **Color Scan, Grayscale Scan** or **Text Scan** button on the scanner panel.

The scanner starts to scan immediately and carry out the corresponding action according to the settings you have set up in the "Book Pavilion" window.

Wegweiser (Deutsch)

Lieferumfang

1. Scanner
2. USB-Anschlusskabel
3. Netzteil
4. Wegweiser
5. Programm und Treiber DVD-ROM

Scanner installieren und einrichten

Schritt 1. Scanner entriegeln
Dieser Scanner ist mit einem Verriegelungsmechanismus ausgestattet, um den Scannerkopf bei einem Transport zu fixieren. Vor dem Anschließen an den Computer müssen Sie den Scanner entriegeln.
Um den Scanner zu entsichern, schieben Sie den Verschlussschieber an der Unterseite des Scanners Richtung Rückseite des Scanners bis er einschnappt.

Schritt 2. Den Scanner an Ihren Computer anschließen
1. Verbinden Sie das Netzteil mit dem Netzanschluss am Scanner.
2. Schließen Sie das andere Ende des Stromkabels an eine Standard-Wechselstromsteckdose.
3. Schließen Sie den rechteckig geformten Stecker des mitgelieferten USB-Kabels an den USB-Anschluss des Scanner.
4. Verbinden Sie das rechteckige Ende des USB-Kabels mit einem freien USB-Anschluss an der Rückseite des Computers.
5. Wenn Sie den Scanner an eine USB-Konsole anschließen möchten, achten Sie darauf, dass die Konsole mit dem Computer verbunden ist. Schließen Sie dann den Scanner an die USB-Konsole.

Schritt 3. Software installieren
1. Schalten Sie den Scanner an der Seite ein.
2. Wenn die USB-Komponenten Ihres Computers einwandfrei funktionieren, wird der Scanner automatisch erkannt und der Assistent zum Hinzufügen neuer Hardware gestartet.

Hinweise: Wenn der Computer bei der Installation des Scanners ausgeschaltet war, wird nach dem nächsten Start von Windows die Meldung „Hardware-Assistent" angezeigt.

3. Unter Windows 7:
Wenn die Programm- und Treiber-DVD-ROM für mehrere Scannermodelle ist
a. Legen Sie die mit ihrem Scanner mitgelieferte Setup-DVD-ROM in das DVD-ROM-Laufwerk ein. Klicken Sie im **Automatische Wiedergabe** Fenster auf **install.exe ausführen**.
b. Klicken Sie auf die Schaltfläche **Ja** falls der Dialog **Benutzerkontensteuerung** auftauchen sollte. Folgen Sie den Installationsanweisungen der Pop-up Nachricht.
c. Klicken Sie im **Geräte-Manager** Fenster unter **Andere Geräte** mit der rechten Maustaste auf den Scanner und wählen Sie **Treibersoftware aktualisieren** aus dem Pop-up Menü. Klicken Sie in dem erscheinenden Fenster auf **Auf dem Computer nach Treibersoftware suchen** und klicken Sie die **Durchsuchen** Schaltfläche.
d. Wählen Sie im Fenster **Ordner suchen** den Ordner oder das DVD-ROM-Laufwerk, der den Scannertreiber enthält und klicken Sie die **OK** Schaltfläche um zum vorherigen Bildschirm zurückzukehren. Klicken Sie die **Weiter** Schaltfläche und **Diese Treibersoftware trotzdem installieren** falls das Fenster **Windows-Sicherheit** auftauchen sollte. Fahren Sie anschließend mit schritt 5 fort.

Wenn die Programm- und Treiber-DVD-ROM nur für ein Scannermodell ist
a. Legen Sie die mit ihrem Scanner mitgelieferte Setup-DVD-ROM in das DVD-ROM-Laufwerk ein. Klicken Sie im **Automatische Wiedergabe** Fenster auf **install.exe ausführen.**
b. Klicken Sie auf die Schaltfläche **Ja** falls der Dialog **Benutzerkontensteuerung** auftauchen sollte. Fahren Sie anschließend mit schritt 5 fort.

4. Unter Windows 8 & Windows 10:
a. Legen Sie die mit ihrem Scanner mitgelieferte Setup-DVD-ROM in das DVD-ROM-Laufwerk ein. Klicken Sie auf die Pop-up-Benachrichtigung und im anschließenden Pop-up-Fenster auf **Install.exe** ausführen. Wenn Sie die Pop-up-Benachrichtigung verpassen, werfen Sie bitte die Programm- und Treiber-DVD-ROM aus und wieder ein.
b. Klicken Sie auf die Schaltfläche **Ja** falls der Dialog **Benutzerkontensteuerung** auftauchen sollte. Fahren Sie anschließend mit schritt 5 fort.
5. Folgen Sie zum Installieren der benötigten Software für Ihren neuen USB-Scanner den Anweisungen am Bildschirm. Sollte der Pop-up Assistent auftauchen, klicken Sie auf **Weiter** und klicken Sie im Fenster **Windows-Sicherheit** auf **Diese Treibersoftware trotzdem installieren**. Klicken Sie dann im Pop-up Assistenten auf **Fertig stellen.**
6. Schließen Sie nach Installation der Software alle offenen Anwendungen und klicken Sie auf die Schaltfläche **Fertig stellen**, um Ihren Computer jetzt neu zu starten.

Hinweise: Bewahren Sie die Programm und Treiber DVD-Rom für den Fall auf, dass Sie erneut den Treiber und die Software installieren müssen.

Verriegelung des Scannerkopfes

Warnung: Wenn Sie den Scanner umpostionieren wollen, verriegeln Sie bitte den Scanner, um die akkurate und problemfreie Benutzung Ihres Scanners aufrecht zu erhalten.

Immer gesperrt:
Diese Maßnahme hält den Scannerkopf während eines Transports oder Reise am Platz. Der Scanner wird in einem arbeitsunfähigen Zustand bewahrt. Um den Scanner zu sichern, schieben Sie den Verschlussschieber an der Unterseite des Scanners Richtung Vorderseite des Scanners.

Bild(er) platzieren

1. Öffnen Sie die Scannerabdeckung, und legen Sie ein Buch oder Dokument mit dem Kopfende in Richtung Scannertasten auf die Scanfläche. Richten Sie das Buch oder Dokument an der Markierung am Scannergehäuse aus.
2. Schließen Sie vorsichtig die Scannerabdeckung.

Scannen über das Bedienfeld oder das Programm Book Pavilion

Ihr Scanner verfügt über Funktionstasten, die den Scanvorgang erleichtern und effizienter gestalten. Die Schaltflächen auf dem **Book Pavilion** Scanner sind auf, **Preview, Color Scan** (Farb Scan), **Grayscale Scan** (Graustufen Scan) and **Text Scan** vorkonfiguriert. Die Einstellungen für jeden Knopf am Scanner können in Book Pavilion konfiguriert werden. Book Pavilion ermöglicht einen schnellen Zugriff auf die gebräuchlichsten Scanfunktionen. Sie sind besonders nützlich, wenn Sie wiederholt mit den selben Einstellungen scannen und die Ergebnisse an das selbe Ziel senden müssen.

Konfiguration der Schaltflächeneinstellungen
Bevor Sie Ihren ersten Scan via Scannertasten ausführen, ist es zu empfehle, dass Sie die Tasteneinstellungen erst Ihren Anforderungen und Vorlieben entsprechend konfigurieren. Es gibt drei Möglichkeiten um die Tasteneinstellungen von Book Pavilion anzuschauen oder zu konfigurieren:
- Drücken Sie die Taste **Book Pavilion** oder **Preview** am Bedienfeld des Scanners.
- Doppelklicken Sie das Symbol in der Windows Systemleiste.
- Klicken Sie mit der rechten Maustaste auf das Symbol in der Windows Systemleiste, und wählen Sie dann **Voreinstellungen** in dem erscheinenden Pop-Up-Menü aus.

Im Book Pavilion Fenster können Sie die Scaeinstellungen ändern, indem Sie auf das **Detaillierte Einstellungen** klicken. Ebenso können Sie hier die gespeicherten Scann-Einstellungen ändern.

Scannen mit den Tasten
Das Scannen von Buch oder Bildern mit diesem Scanner ist sehr einfach. Folgen Sie den beiden unten beschriebenen Schritte:
1. Platzieren Sie das Buch oder Dokument auf dem Scanner.
2. Drücken Sie die Taste **Color Scan, Grayscale Scan** oder **Text Scan** am Scanner.

Der Scanner startet sofort mit dem Scannen und führt die dazugehörige Aktion entsprechend der Einstellungen welche Sie in dem „Book Pavilion"-Fenster festgelegt haben.

Guide rapide (Français)

Contenu de l'Emballage

1. Scanner
2. Câble USB
3. Transformateur
4. Guide Rapide
5. DVD-ROM d'Installation

Installer et Configurer le Scanner

Etape 1. Déverrouiller Votre Scanner
Ce scanner est fabriqué avec un mécanisme de verrouillage afin de maintenir la tête du scanner durant le transport. Avant de connecter votre scanner à votre ordinateur, assurez-vous d'avoir déverrouillé le scanner.
Pour dévérouiller le scanner, faites glisser le pion de vérouillage se trouvant en dessous du scanner.

Etape 2. Connecter le Scanner à Votre Ordinateur
1. Branchez le transformateur au connecteur d'alimentation du scanner.
2. Branchez l'autre côté du câble dans une prise de courant standard.
3. Branchez la partie carrée du câble USB dans le port USB à l'arrière du scanner.
4. Branchez la partie rectangulaire du câble USB à un port disponible sur votre ordinateur.
5. Si vous pensez connecter votre scanner à un hub USB, assurez-vous que ce hub USB est connecté à un port de votre ordinateur. Ensuite, connectez le scanner au hub USB.

Etape 3. Installer le Logiciel
1. Mettez sous tension le scanner à l'aide du bouton sur le coté.
2. Si les composants USB de votre ordinateur fonctionnent correctement, ils détecteront automatiquement le scanner lançant ainsi le « Assistant d'installation d'un périphérique » ou le « Ajout de nouveau matériel ».

Informations: Si votre ordinateur est éteint lorsque le scanner est connecté, le message « Assistant d'installation d'un périphérique » ne s'affichera pas jusqu'à ce que l'ordinateur soit en marche et que Windows démarre.

3. Pour Windows 7:
Quand le DVD-ROM d' installation est pour plusieurs modèles de scanner
a. Insérez le DVD d'installation dans votre lecteur de DVD-ROM. Cliquez **Exécuter install.exe** dans la fenêtre **Exécution automatique.**
b. Cliquez sur le bouton **Oui** si le dialogue de **Contrôle de compte d'utilisateur** s'affiche. Suivre les instructions du message d'installation affiché.
c. Dans la fenêtre du **Gestionnaire de périphériques**, cliquez-droit sur le scanner sous la rubrique **Autres périphériques** et sélectionnez **Mettre à jour le pilote logiciel** depuis le menu déroulant. Cliquez sur **Rechercher un pilote sur mon ordinateur** dans la fenêtre qui apparait, et cliquez sur le bouton **Parcourir**.
d. Dans la fenêtre **Rechercher un dossier,** sélectionnez le dossier ou votre lecteur de DVD-ROM contenant le pilote du scanner et cliquez sur le bouton **OK** pour revenir à l'écran précédent. Cliquez sur le bouton **Suivant** et cliquez sur **Installer ce pilote quand même** si la fenêtre de **Sécurité de Windows** apparaît. Ensuite, veuillez passer à l'etape 5.

Quand le DVD-ROM d'Installation est pour un modèle de scanner
a. Insérez le DVD d'installation dans votre lecteur de DVD-ROM. Cliquez **Exécuter install.exe** dans la fenêtre **Exécution automatique.**
b. Cliquez sur le bouton **Oui** si le dialogue de **Contrôle de compte d'utilisateur** s'affiche. Ensuite, veuillez passer à l'etape 5.

4. Pour Windows 8 & Windows 10:
a. Insérez le DVD d'installation dans votre lecteur de DVD-ROM. Cliquez sur la notification qui s'affiche, cliquez ensuite sur **Exécuter install.exe** dans la fenêtre contextuelle. Si vous manquez la notification, veuillez éjecter puis réinsérer le DVD-ROM Configuration/Application.
b. Cliquez sur le bouton **Oui** si le dialogue de **Contrôle de compte d'utilisateur** s'affiche. Ensuite, veuillez passer à l'etape 5.
5. Suivant les indications à l'écran pour installer les logiciels dont votre scanner a besoin. Si la fenêtre de l'assistant s'affiche, cliquez sur **Suivant**, et cliquez **Installer ce pilote quand même** de ce logiciel de toute façon' dans la fenêtre de ce logiciel de toute façon' dans la fenêtre de **Sécurité de Windows,** puis cliquez sur **Terminer** dans la fenêtre de l'assistant.
6. Après avoir installé le logiciel, fermez toutes les applications ouvertes et cliquez sur **Terminer** pour redémarrer votre ordinateur.

Informations: Sauvegader le DVD-ROM installation/ application au cas où vous devriez réinstaller le gestionnaire et le logiciel à l'avenir.

Verrouillage du Scanner

Avertissement: Lorsque vous devez déplacer le scanner, verrouillez-le pour éviter de l'endommager.

Toujours Verrouillé:
Cela maintien la tête du scanner en place pendant un trajet ou un transport. Le scanner restera en position désactivé. Pour verrouiller le scanner, faites glisser le pion de vérouillage en dessous du scanner en direction du témoin de mise sous tension.

Placer les Image(s)

1. Ouvrez le couvercle du scanner et placez un livre ou document sur la vitre, le haut orienté vers le panneau où figurent les boutons du scanner. Alignez le livre ou document sur le repère du boîtier du scanner.
2. Fermez doucement le couvre document.

Balayer via le bouton le panneau de scanner ou via une Interface Book Pavilion

Votre scanner est équipé de touches de fonction qui faciliteront le processus de numérisation. Les boutons sur le panneau de contrôle du scanner pilotent le **Book Pavilion** pour les fonctions de Prévisualisation (**Preview**), Numérisation Couleur (**Color Scan**), Numérisation en dégradé de Gris (**Grayscale Scan**) et numérisation de Texte (**Text Scan**). La configuration de chaque bouton du panneau de contrôle est effectuée avec Book Pavilion. Book Pavilion vous offre l'accès rapide aux fonctions de balayage fréquent-utilisées. Elles sont particulièrement utiles quand vous devez balayer à plusieurs reprises avec les mêmes arrangements et envoyer des images à la même destination.

Configuration des boutons
Avant d'exécuter votre premier balayage par l'intermédiaire des boutons du scanner, vous êtes recommandé d'abord à configurer les arrangements de bouton aux vos besoins et aux vos préférences. Il y a trois manières de configurer ou regarder les arrangements de bouton de Book Pavilion :
- Pressez le bouton **Book Pavilion** ou **Preview** du panneau du scanner..
- Double-clic l'icone dans le plateau de systeme de Windows.
- Right-clic l'icône dans le plateau de système de Windows, et puis choisissez de **Paramètres** dans le menu instantané qui s'ouvre.

Depuis la fenêtre Book Pavilion, vous pouvez ajuster les paramètres de numérisation en cliquant sur le **Mode Configuration.** Vous pouvez aussi configurer les paramètres de sauvegarde des images numérisées.

Balayer via le bouton
Le balayage des livres ou des documents de ce scanner est très facile. Suivez les deux étapes ci-dessous :
1. Placez le livre ou le document sur le scanner.
2. Appuyez sur le bouton **Color Scan, Grayscale Scan** ou **Text Scan** du scanner.

Le scanner démarre pour balayer immédiatement et pour effectuer l'action correspondante selon des arrangements que vous avez installés dans la fenêtre de « Book Pavilion ».

Guida rapida (Italiano)

Contenuto della confezione

1. Scanner
2. Cavo USB
3. Adattatore di rete AC
4. Guida rapida
5. DVD-ROM Setup/Applicazioni

Installazione e configurazione

Fase 1. Sbloccare lo scanner
Questo scanner è stato progettato con un meccanismo per bloccare la testa di scansione al suo posto durante il trasporto. Prima di connettere lo scanner al computer, accertarsi di sbloccarlo prima.
Per sbloccare lo scanner, far scorrere l'interruttore di blocco che si trova nella parte inferiore, verso il pannello posteriore dello scanner finché non scorrerà al suo posto.

Fase 2. Collegamento dello scanner Genius ColorPage al computer
1. Collegare il trasformatore alla presa elettrica dello scanner.
2. Inserire l'altra estremità del cavo in un'uscita CA standard.
3. Inserire l'estremità quadrata del cavo USB incluso nella porta USB sul retro dello scanner.
4. Connettere l'estremità rettangolare del cavo USB alla porta USB sul retro del computer.
5. Se si è deciso di connettere lo scanner a un hub USB, accertarsi che questo sia connesso alla porta USB del proprio computer. Quindi connettere lo scanner all'hub USB.

Fase 3. Installazione del software
1. Accendere l'interruttore dello scanner che si trova su un lato.
2. Se i componenti USB sul vostro computer stanno funzionando correttamente, rileveranno automaticamente un nuovo dispositivo connesso alla porta USB e sullo schermo apparirà questa finestra.

Informazioni: Se il computer era spento quando è stato effettuato il collegamento dello scanner, il seguente messaggio apparirà quando si accenderà il computer e si avvierà Windows.

3. Per Windows 7:
Se il DVD-ROM Setup/Applicazioni è per diversi modelli di scanner
a. Inserire il DVD di installazione fornito nell'apposita unità. Fare clic su **Esecuzione di install.exe** nel finestra **AutoPlay**.
b. Fare clic sul pulsante **Si** se viene visualizzata la finestra di dialogo **Controllo dell'account utente.** Seguire le istruzioni presentate nel messaggio della finestra di dialogo.
c. Nella finestra **Gestione dispositivi,** fare clic con il tasto destro su questo scanner in **Altri dispositivi** e selezionare **Aggiornamento software driver** dal menu pop-up. Fare clic su **Cerca il software del driver nel computer** nella finestra visualizzata, e fare clic sul pulsante **Sfoglia**.
d. Nella finestra **Cerca cartella,** selezionare la cartella o unità DVD-ROM che contiene il driver dello scanner e fare clic sul pulsante **OK** per tornare alla schermata precedente. Fare clic sul pulsante **Avanti** e fare clic su **Installa il software del driver** se viene visualizzata la finestra **Sicurezza di Windows.** In seguito andare al passaggio 5.

Se il DVD-ROM Setup/Applicazioni è per un solo modello di scanner
a. Inserire il DVD di installazione fornito nell'apposita unità. Fare clic su **Esecuzione di install.exe** nel finestra **AutoPlay**.
b. Fare clic sul pulsante **Si** button se viene visualizzata la finestra di dialogo **Controllo dell'account utente.** In seguito andare al passaggio 5.

4. Per Windows 8 & Windows 10:
a. Inserire il DVD di installazione fornito nell'apposita unità. Fare clic sulla notifica, quindi fare clic su **Esegui install.exe** nella finestra a comparsa. Se si perde la notifica, estrarre e reinserire il DVD-ROM Setup/Application.
b. Fare clic sul pulsante **Si** button se viene visualizzata la finestra di dialogo **Controllo dell'account utente**. In seguito andare al passaggio 5.
5. Seguire le istruzioni sullo schermo per installare tutto il software necessario allo scanner USB. Se viene visualizzata la finestra con la procedura guidata, fare clic su **Avanti**, e quindi fare clic su **Installa il software del driver** nella finestra **Sicurezza di Windows** e quindi fare clic su **Fine** nella finestra della procedura guidata.
6. Quando il software è installato, chiudere tutte le applicazioni aperte e fare clic sul pulsante Fine per riavviare il computer.

Informazioni: Conservare il DVD-ROM Confi gurazione / Applicazione qualora fosse necessario reinstallare il driver e il software in futuro.

Blocco scanner

Avvertenza: Se è necessario spostare lo scanner, bloccarlo per garantire un trasporto preciso e senza problemi.

Blocca sempre:
Mantiene la testina in posizione durante il trasporto e il viaggio. Lo scanner rimarrà nello stato disabilitato. Per bloccare lo scanner, far scorrere l'interruttore di blocco che si trova nella parte inferiore, verso il LED di alimentazione dello scanner finché non scorrerà al suo posto.

Posizionamento dell'immagine/immagini

1. Aprire il coperchio documento dello scanner e posizionare un libro o un documento, con la parte alta rivolta verso il pannello con i tasti di comando dello scanner, sul piano in vetro dello scanner. Allineare il libro o il documento con il contrassegno sullo scanner.
2. Richiudere il copridocumento.

Scansione dal pannello dello scanner o tramite l'interfaccia Book Pavilion

Lo scanner è dotato di pulsanti funzione realizzato per facilitare e rendere più efficiente il lavoro con lo scanner. I pulsanti presenti sul pannello dello scanner consentono di utilizzare le seguenti funzioni: **Book Pavilion, Preview, Color Scan, Grayscale Scan** e **Text Scan.** Le impostazioni di ciascun pulsante presente nel pannello dello scanner vengono configurate tramite Book Pavilion.
Book Pavilion offre un rapido accesso alle funzioni di scansione più frequentemente usate. Esse sono utili in particolare quando è necessario scansionare ripetutamente le stesse impostazioni e inviare le immagini alla stessa destinazione.

Configurare le impostazione dei tasti
Prima di effettuare la prima scansione mediante i pulsanti dello scanner, si consiglia di configurare le impostazioni dei pulsanti in base alle proprie necessità. Si possono utilizzare metodi diversi per configurare o visualizzare le impostazioni dei pulsanti di Book Pavilion:
- Premere **Book Pavilion** o il pulsante **Preview** sul pannello dello scanner.
- Fare doppio clic sull'icona che si trova nella barra di sistema di Windows.
- Fare clic con il tasto destro del mouse sull'icona nella barra di sistema di Windows, quindi scegliere **Impostazioni** nella finestra a comparsa che si apre.

Nella finestra "Book Pavilion" è possibile regolare le impostazioni di scansione facendo clic sul pulsante **Impostazione modalità.** Inoltre è possibile configurare le impostazioni per il salvataggio delle immagini digitalizzate con lo scanner.

Scansione dai tasti
Eseguire la scansione di libri o immagini con questo scanner è molto semplice. Seguire le due istruzioni riportate di seguito:
1. Posizionare il libro o il documento sullo scanner.
2. Premere il Pulsante **Color Scan** (Scansione colori), **Grayscale Scan** (Scansione grigio) o **Text Scan** (Scansione testo) sul pannello dello scanner.

Lo scanner inizia immediatamente la scansione ed effettua l'azione corrispondente in base alle impostazioni salvate nella finestra di [Book Pavilion].

Guía Rápida (Español)

Contenido del paquete

1. Escáner
2. Cable USB
3. Adaptador AC
4. Guía rápida
5. DVD-ROM de instalación

Instalación y configuración

Paso 1. Desbloquear el escáner
Este escáner está diseñado con un mecanismo de bloqueo para mantener la cabeza de escaneado en su lugar durante el transporte. Antes de conectar el escáner al ordenador, asegúrese de desbloquear primero el escáner. Para desbloquear el escáner, deslice el interruptor de bloqueo en la parte inferior del escáner hacia el panel trasero del escáner hasta que se enganche en su lugar.

Paso 2. Conexión del escáner al ordenador
1. Enchufe el adaptador AC en el receptor de alimentación del escáner.
2. Enchufe el Corrienta cable a una toma de corriente de CA.
3. Conecte el terminal cuadrado del cable USB incluido al puerto USB situado en la parte posterior del escáner.
4. Conecte el extremo rectangular del cable USB a un puerto USB disponible en su ordenador.
5. Si va a conectar el escáner a un concentrador USB, compruebe que el concentrador está correctamente conectado al PC. A continuación, conecte el escáner al concentrador USB.

Paso 3. Instalación del software
1. Encienda el interruptor de alimentación del escáner en la parte lateral del escáner.
2. Si los componentes USB instalados en su ordenador funcionan correctamente, el escáner será detectado automáticamente y aparecerá el cuadro de diálogo "Asistente para agregar nuevo hardware".

Información: Si su ordenador se encuentra desconectado mientras el escáner está conectado, el mensaje "Instale el nuevo Hardware Wizard" no aparecerá hasta que conecte el ordenador e inicie Windows.

3. Para Windows 7:
Cuando el DVD-ROM de instalación es para varios modelos de escáner
a. Inserte el DVD de instalación suministrado en la unidad correspondiente. Haga clic en **Ejecutar install.exe** en la ventana de **Reproducción automática** que aparezca.
b. Haga clic en el botón **Si** si aparece el diálogo de **Control de cuentas de usuario**. Siga las instrucciones del mensaje de instalación.
c. En la ventana **Administrador de dispositivos,** haga clic con el botón derecho en este escáner que está en **Otros dispositivos** y seleccione **Actualizar software de controlador** del menú desplegable. Haga clic en **Buscar software de controlador en el equipo** en la ventana que aparezca y haga clic en el botón **Examinar**.
d. En la ventana **Buscar carpeta,** seleccione la carpeta o la unidad de DVD-ROM que contenga el controlador de este escáner y haga clic en el botón **Aceptar** para volver a la pantalla anterior. Haga clic en el botón **Siguiente** y haga clic en **Instalar este software de controlador de todas formas** si aparece la ventana de **Seguridad de Windows**. Después, continúe con el paso 5.

Cuando el DVD-ROM de instalación es para un modelo de escáner
a. nserte el DVD de instalación suministrado en la unidad correspondiente. Haga clic en **Ejecutar install.exe** en la ventana de **Reproducción automática** que aparezca.
b. Haga clic en el botón **Si** si aparece el diálogo del **Control de cuentas de usuario.** Después, continúe con el paso 5.

4. Para Windows 8 & Windows 10:
a. Inserte el DVD de instalación suministrado en la unidad correspondiente. Haga clic en la notificación emergente, entonces haga clc en **Ejecutar install.exe** en la ventana emergente. Si se pierde la notificación emergente, por favor eyectar y reinsertar el DVD-ROM de Setup/Aplicación.
b. Haga clic en el botón **Si** si aparece el diálogo del **Control de cuentas de usuario**. Después, continúe con el paso 5.
5. Siga las instrucciones de la pantalla para instalar el software necesario para el escáner USB. Si aparece la ventana del asistenten, haga clic en **Siguiente**, y haga clic en **Instalar este software de controlador de todas formas** en la ventana de **Seguridad de Windows** y luego haga clic en Finalizar en la ventana del asistente.
6. Cuando esté instalado el software, cierre todas las aplicaciones y haga clic en el botón Finalizar para reiniciar.

Información: Guarde el DVD-ROM de Instalación / Aplicación para futuras reinstalaciones de controlador y software cuando sea necesario.

Bloqueo del Escáner

Advertencia: Cuando tenga que transportar el escáner, bloquéelo para garantizar su correcto funcionamiento.

Siempre bloqueado:
Mantiene la cabeza de escaneado en su lugar durante el transporte y al viajar. El escáner estará en estado deshabilitado. Para bloquear el escáner, deslice el interruptor de bloqueo en la parte inferior del escáner hacia el LED de aliemntación del escáner hasta que se enganche en su lugar.

Colocando la imagen

1. Abra la cubierta de documentos del escáner y coloque el libro o el documento, muévase hacia el panel de botones del escáner, que está en el cristal del escáner. Alinee el libro o el documento con la marca del escáner.
2. Cierre con cuidado la cubierta de documentos.

Escaneando desde el panel del escáner o a través de la interfaz Book Pavilion

Su escáner está equipado con unos botones de funciones diseñados para que su experiencia utilizando este escáner sea más eficiente y práctica. Los botones del panel del escáner realizan las funciones de **Book Pavilion, Preview, Color Scan, Grayscale Scan** y **Text Scan**. Los ajustes de cada botón del panel del escáner se configuran a través de Book Pavilion.
Book Pavilion le proporciona un acceso rápido a las funciones más frecuentes de escaneado. Resulta especialmente útil cuando proceda a escanear repetidamente con la misma configuración, así como enviar imágenes a un mismo destino.

Configuración de Botones
Antes de realizar el primer escaneado mediante los botones del escáner, le recomendamos que realice la configuración de los mismos. Hay varias formas de configurar o visualizar los ajustes de los botones del Book Pavilion:
- Pulse el botón de **Book Pavilion o Preview** en el panel del escáner.
- Haga doble clic en el icono en la bandeja de sistema de Windows.
- Haga click derecho en el icono en la bandeja del sistema Windows, y después seleccione **Configuración** en el menú desplegable que se abre.

En la ventana del "Book Pavilion", puede ajustar la configuración del escáner haciendo clic en **Configuración de modo.** Además, puede configurar los ajustes para guardar las imágenes escaneadas.

Escaneado con los Botones del Escáner
Escanear libros o imágenes utilizando este escáner es muy fácil. Siga los dos pasos que se muestran a continuación:
1. Coloque el libro o el documento en el escáner.
2. Presione uno de los botones **Color Scan** (Digitalizar en color), **Grayscale Scan** (Digitalizar en escala de grises) o **Text Scan** (Digitalizar texto) situados en el panel del escáner.

El escáner procederá a escanear inmediatamente y realizar la acción correspondiente a la configuración establecida en la ventana de "Book Pavilion".

Guia Rápido (Português)

Conteúdo da Embalagem

1. Scanner
2. Cabo USB
3. Adaptador AC
4. Guia Rápido
5. O DVD-ROM de Instalação / Aplicativos

Instalação e Configuração

Passo 1. Desbloqueie seu scanner
Este scanner dispõe de um mecanismo de travamento para manter a cabeça de leitura no lugar durante o transporte. Antes de conectar seu scanner ao computador, certifique-se de primeiramente destravar esse mecanismo. Para destravá-lo, deslize a chave da trava localizada embaixo do scanner até o final, em direção à parte de trás do aparelho.

Passo 2. Conexão do scanner a seu computador
1. Conecte o adaptador ao receptor de energia do scanner.
2. Conecte a outra extremidade do Cabo de Alimentação de tensão numa tomada de força CA padrão.
3. Conecte a extremidade quadrada do cabo USB incluso na porta USB na parte traseira do scanner.
4. Conectar o extremo retangular do cabo USB para uma porta USB disponível no seu computador.
5. Se você planeja conectar seu scanner a um hub USB, certifique-se de que este esteja conectado à porta USB em seu computador. A seguir, conecte o scanner ao hub USB.

Passo 3. Instalação do software
1. Ligue o scanner por meio do interruptor localizado na lateral do aparelho.
2. Se os componentes USB em seu computador estiverem funcionando corretamente, eles detectarão automaticamente o scanner, ativando o "Assistente para adicionar novo hardware".

Informação: Se seu computador estava desligado quando você conectou o scanner, a mensagem " Assistente para adicionar novo hardware" sera exibida na próxima vez que o Windows iniciar.

3. Para o Windows 7:
Quando o O DVD-ROM de Instalação / Aplicativos for para diversos modelos de escâners
a. Insira o DVD de instalação fornecido na unidade de DVD-ROM. Clique **Executar install.exe** na janela **Reprodução Automática** que aparece.
b. Clique no botão **Sim** se aparecer o diálogo de **Controle de Conta de Usuário**. Siga as instruções na mensagem de instalação exibida.
c. Na janela **Gerenciador de Dispositivos,** clique a direita neste escaner sob o item **Outros dispositivos** e selecione **Atualizar Driver** a partir do menu suspenso. Clique **Procurar software de driver no computador** na janela que aparece, e clique no botão **Procurar**.
d. Na janela **Procurar Pasta**, selecione a pasta ou unidade de DVD-ROM que contém este driver do escaner e clique no botão **OK** para retornar à tela anterior. Clique no botão **Avançar** e clique **Instalar este software de driver mesmo assim** se a janela **Segurança do Windows** aparecer. Depois disso, vá para o passo 5.

Quando o O DVD-ROM de Instalação / Aplicativos for para um modelo de escâner
a. Insira o DVD de instalação fornecido na unidade de DVD-ROM. Clique **Executar install.exe** na janela **Reprodução Automática** que aparece.
b. Clique no botão **Sim** se aparecer o diálogo de **Controle de Conta de Usuário.** Depois disso, vá para o passo 5.

4. Para o Windows 8 & Windows 10:
a. Insira o DVD de instalação fornecido na unidade de DVD-ROM. Clique no aviso de pop-up, em seguida, clique em **Executar install.exe** na janela de pop-up. Se não encontrar o aviso de pop-up, ejete e reinsira o DVD-ROM de Configuração/Aplicativo.
b. Clique no botão **Sim** se aparecer o diálogo de **Controle de Conta de Usuário.** Depois disso, vá para o passo 5.
5. Siga as instruções na tela para instalar todos os programas necessários a seu novo scanner USB. Se a janela do assistente aparecer clique **Avançar**, e clique **Instalar este software de driver mesmo assim** na janela de **Segurança do Windows** e em seguida clique **Concluir** na janela do assistente.
6. Após a instalação do scanner, feche todos os aplicativos abertos e clique no botão **Concluir** para reiniciar seu computador.

Informação: Guarde O DVD-ROM de Instalação / Aplicativos caso seja necessário reinstalar o controlador e o software no futuro.

Trava do Scanner

Cuidado: Quando você precisa deslocar o scanner, trave o scanner para que esteja livre dos problemas garantindo a precisão do scanner.

Sempre Bloqueado:
Ela mantém a cabeça de leitura no lugar durante transportes e viagens. O scanner será mantido no estado desativado. Para travá-lo, deslize a chave da trava localizada na parte de baixo do aparelho em direção ao LED até ouvi-la travar.

Colocando a(s) imagem(ns)

1. Abra a tampa de documento do escâner e coloque um livro ou documento, com a cabeça voltada ao painél de botão, sobre o vidro do escâner. Alinhe o livro ou documento com a marca sobre o escâner.
2. Feche a tampa levemente.

Digitalizando a partir do painél do escâner ou através da Interface Book Pavilion

Seu escâner está equipado com os botões de função designados para tornar a sua experiência de digitalização mais conveniente e eficiente. Os botões no painél do escâner executam as funções **Book Pavilion, Preview, Color Scan, Grayscale Scan** e **Text Scan**. As configurações para cada botão no painél do escâner são configurados através do Book Pavilion.
Book Pavilion lhe oferece acessos rápidos para as funções de escaneamento mais usadas. Eles são especialmente úteis quando você precisa escanear repetidamente com as mesmas configurações e enviar imagens para o mesmo destino.

Configuração de botões
Antes de realizar seu primeiro escaneamento via botão escanear, é recomendado que configure primeiro os botões de configuração para suas necessidades e preferências. Existem diversas maneiras de configurar ou ver as configurações de botão do Book Pavilion:
- Pressione o botão **Book Pavilion** ou **Preview** a partir do painél do escâner.
- Clique duas vezes no ícone na barra de tarefa do Windows.
- Um clique ou clique com o botão direito do mouse no ícone Book Pavilion na janela de sistema Windows, e depois escolher **Configuração** no menu que se abre.

Dentro da janela "Book Pavilion", você pode ajustar as configurações de digitalização fazendo cliques **Configuração de modo.** Também, pode-se configurar para salvar as configurações das imagens digitalizadas.

Escanear a partir dos botões
Digitalizando livros ou imagens a partir deste escâner é bem fácil. Siga os dois passos descritos abaixo:
1. Coloque o livro ou documento sobre o escâner.
2. Pressione o botão **Color Scan** (Digitalização em Cores), **Grayscale Scan** (Digitalização em Escala de Cinza) ou **Text Scan** (Digitalização de Texto) no painel do scanner.

O scanner iniciará imediatamente e carregará ações correspondentes às configurações que foram feitas na janela "Book Pavilion".

Online Help

Refer to the online help to guide you through any questions you may have while using this scanner.
You may also consult the complete "user's guide", which is automatically installed on your computer with the scanner software.

Nähere Informationen zu Fragen, die bei der Benutzung dieser Software auftauchen könnten, finden Sie in der Online - Hilfe.
Weitere Hinweise enthält auch das "Benutzerhandbuch", welches mit der Scanner-Software automatisch installiert wurde.

Reportez vous a l' aide online pour trouver les réponses aux questions qui peuvent se poser lors de l'utilisation du Logiciel de gestion des documents. Vous pouvez également consulter le "guide de L'utilisateur", qui est installe automatiquement sur votre ordinateur avec le logiciel du scanner.

Fare rifermento alla guida in linea per eventuali chiarmenti.
E possibili inoltre consultare il "maunale dellùtente", installato automaticamnete nel computer con ils software dello scanner.

Si tiene alguna duda sobre el uso del Software de adminstarcion de documentos, consulte la ayuda en linea.
Tambien puedo encontrar otras ayudas en el "manual del usuario", instalado automaticamente en su computadora con el Software der escaner.

Consulte a ajuda online para esclarecer qauisquer dúvidas que possa ter. Também poderá consultar o "manual do utilizador", o qual foi automaticamente instalado no seu compatador, juntamente com o Software do scanner.

Krótki Przewodnik (Polski)

Zawartość opakowania

1. Skaner
2. Kabel USB
3. Zasilacz
4. Krótki Przewodnik
5. Płyta DVD ze sterownikiem i aplikacjami

Instalacja i konfiguracja skanera

Krok 1. Odblokuj skaner
Skaner ten jest wyposażony w mechanizm blokujący, aby zabezpieczyć karetkę skanera i utrzymać ją w jednej pozycji na czas transportu. Przed podłączeniem skanera do komputera upewnij się, że został on odblokowany. Aby odblokować skaner, przesuń blokadę na spodzie urządzenia w kierunku tylnego panelu skanera, aż zatrzaśnie się we właściwej pozycji.

Krok 2. Podłączanie skanera do komputera
1. Podłącz zasilacz do gniazda w skanerze.
2. Podłącz drugi koniec kabla zasilającego do standardowego gniazdka sieciowego.
3. Podłącz kwadratową wtyczkę dołączonego kabla USB do portu USB skanera.
4. Podłącz prostokątną wtyczkę kabla USB do wolnego portu USB komputera.
5. Jeśli planujesz podłączyć skaner przez koncentrator USB upewnij się, że jest on podłączony do portu USB komputera a następnie podłącz do niego skaner.

Krok 3. Instalacja oprogramowania
1. Włącz skaner przyciskiem zasilania, umieszczonym z boku urządzenia.
2. Jeśli USB w twoim komputerze działa poprawnie skaner zostanie automatycznie wykryty i pojawi się okno „Kreator dodawania nowego sprzętu" lub „Kreator znajdowania nowego sprzętu".

Informacja: Jeśli podczas podłączania skanera komputer jest wyłączony żaden komunikat się nie pojawi. Odpowiedni kreator uruchomi się dopiero po włączeniu komputera i załadowaniu systemu Windows.

3. Dla Windows 7:
   Gdy płyta DVD ze sterownikami i aplikacjami jest przeznaczona dla różnych modeli skanera
   a. Włóż płytę DVD, dołączoną do skanera do napędu DVD w komputerze. Kliknij **Uruchom: install.exe** w oknie **Autoodtwarzanie**, które zostanie wyświetlone.
   b. Kliknij przycisk **Tak**, jeśli wyświetli się okno dialogowe **Kontrola konta użytkownika**. Wykonuj instrukcje w wyskakującym oknie z komunikatem o instalacji.
   c. W oknie **Menedżer urządzeń**, kliknij prawym klawiszem myszy ten skaner w pozycji **Inne urządzenia** i wybierz **Aktualizuj oprogramowanie sterownika** z menu wyskakującego. Kliknij **Przeglądaj mój komputer w poszukiwaniu oprogramowania sterownika** w oknie, które zostanie wyświetlone, i kliknij przycisk **Przeglądaj**.
   d. W oknie **Przeglądanie w poszukiwaniu folderu**, wybierz folder lub napęd DVD-ROM zawierający sterownik tego skanera i kliknij przycisk **OK**, aby powrócić do poprzedniego ekranu. Kliknij przycisk **Dalej** i kliknij **Zainstaluj oprogramowanie sterownika mimo to**, jeśli wyświetli się okno **Zabezpieczenia systemu Windows**. Przejdź do kroku 5.

   Gdy płyta DVD ze sterownikami i aplikacjami jest przeznaczona dla jednego modelu skanera
   a. Włóż płytę DVD, dołączoną do skanera do napędu DVD w komputerze. Kliknij **Uruchom: install.exe** w oknie **Autoodtwarzanie**, które zostanie wyświetlone.
   b. Kliknij przycisk **Tak**, jeśli wyświetli się okno dialogowe **Kontrola konta użytkownika**. Przejdź do kroku 5.
4. Dla Windows 8 & Windows 10:
   a. Włóż płytę DVD, dołączoną do skanera do napędu DVD w komputerze. Kliknij powiadomienie wyskakujące, a następnie kliknij w oknie podręcznym pozycję **Uruchom: install.exe**. W przypadku pominięcia powiadomienia wyskakującego wysuń i wsuń ponownie dysk DVD-ROM z instalatorem/aplikacjami.
   b. Kliknij przycisk **Tak**, jeśli wyświetli się okno dialogowe **Kontrola konta użytkownika**. Przejdź do kroku 5.
5. Postępuj zgodnie z instrukcjami pojawiającymi się na ekranie monitora, aby zainstalować oprogramowanie wymagane przez skaner. Jeśli wyświetli się wyskakujące okno kreatora, kliknij **Dalej**, następnie **Zainstaluj oprogramowanie sterownika mimo to** w oknie **Zabezpieczenia systemu Windows**. Kliknij **Zakończ** w oknie kreatora.
6. Po zakończeniu instalacji zamknij wszystkie aplikacje i naciśnij przycisk **Zakończ**, aby uruchomić ponownie komputer.

Informacja: Zachowaj Płyta DVD-ROM do instalacji urządzenia / oprogramowaniaw przypadku gdybyś potrzebował przeinstalowania sterowników lub oprogramowania w przyszłości.

Blokada skanera

Ostrzeżenie: Jeśli zachodzi konieczność przeniesienia skanera ZABLOKUJ go, żeby zapewnić jego dokładną i bezproblemową pracę.

Zawsze zablokowany:
Utrzymuje karetkę skanera w jednej pozycji i uniemożliwia jej przemieszczenie na czas transportu lub podróży. Skaner w tej pozycji nie będzie działał. Aby zablokować skaner, przesuń blokadę na spodzie urządzenia w kierunku kontrolki zasilania skanera, aż zatrzaśnie się we właściwej pozycji.

Umieszczanie obrazów

1. Otwórz pokrywę skanera i umieść książkę, górą w stronę panelu skanera z przyciskami, na szybie skanera. Wyrównaj położenie książki do znacznika , który znajduje się na obudowie skanera.
2. Powoli i delikatnie zamknij klapę skanera.

Skanowanie za pomocą przycisków na przednim panelu lub programu Book Pavilion

Twój skaner wyposażony jest w przyciski funkcyjne, zaprojektowane w celu wygodnego i efektywnego skanowania. Przyciski na panelu skanera umożliwiają uruchamianie funkcji **Book Pavilion, Preview** (Podgląd), **Color Scan** (Skanowanie w kolorze), **Grayscale Scan** (Skanowanie w skali szarości) oraz **Text Scan** (Skanowanie tekstu). Ustawienia każdego przycisku na panelu skanera można skonfigurować za pośrednictwem Book Pavilion. Book Pavilion zapewnia dostęp do najczęściej używanych funkcji skanera. Jest to najbardziej przydatne, gdy często skanujesz dokumenty z takimi samymi ustawieniami i wysyłasz obrazy w te same miejsca.

Konfiguracja przycisków
Przed pierwszym skanowaniem za pomocą przycisków zaleca się ich wcześniejszą konfigurację i dopasowanie do twoich wymagań. Konfigurację przycisków Book Pavilion można wyświetlić i zmienić na trzy sposoby:
● Wciśnij przycisk **Book Pavilion** lub **Preview** na panelu skanera.
● Wykonać dwuklik na ikonie w zasobniku systemu Windows.
● Kliknąć prawym przyciskiem myszy na ikonie w zasobniku systemu Windows i wybrać z menu **Ustawień**.
Okno Book Pavilion umożliwia dostosowywanie ustawień skanowania za pomocą przycisku **Ustawienia trybu**. Ponadto istnieje możliwość skonfigurowania ustawień dotyczących zapisywania skanowanych obrazów.

Skanowanie za pomocą przycisków szybkiego dostępu
Skanowanie książki i obrazów tym skanerem jest bardzo proste i zostało opisane w poniższych dwóch krokach:
1. Umieść książki lub dokumenty w skanerze.
2. Wciśnij przycisk **Color Scan** (Skan kolorowy), **Grayscale Scan** (Skan w skali szarości) lub **Text Scan** (Skan tekstu) na panelu skanera.
Skaner zaczyna wykonywać akcję zadaną w oknie „Book Pavilion".

W razie pytań i wątpliwości dotyczących użytkowania skanera, skonsultuj się z podręcznikiem pomocy online.
Możesz także zajrzeć do "Podręcznika Użytkownika", który jest nstalowany automatycznie wraz z oprogramowaniem skanera.

Руководство (Русский)

Комплект поставки

1. Сканер
2. Блок питания
3. Сетевой блок питания
4. Руководство
5. DVD-ROM (установочный диск)

Установка и подключение сканера

Шаг 1. Отпирание сканера
Этот сканер оснащён специальным запирающим механизмом, для удерживания сканирующей головки в нужном положении во время транспортировки сканера. Прежде чем подключить сканер к компьютеру, убедитесь, что вы открыли механизм. Для того, чтобы разблокировать сканер, сдвиньте фиксатор, расположенный в нижней части сканера, назад и удерживайте его в этом положении.

Шаг 2. Подключение сканера к компьютеру
1. Подключите кабель питания к разъему питания сканера.
2. Вставьте другой конец кабеля питания в розетку.
3. Вставьте квадратный конец поставляемого кабеля USB в порт USB, расположенный на задней панели сканера.
4. Подсоедините прямоугольный конец USB-кабеля к свободному USB-порту компьютера.
5. Если Вы собираетесь подключить сканер в USB-хаб, убедитесь, что он соединен с USB-портом Вашего компьютера.

Шаг 3. Подключение программного обеспечения
1. Включите кнопку питания сканера на боковой панели.
2. Если USB компоненты Вашего компьютера функционируют правильно, то сканер будет автоматически найден и появится надпись "Add New Hardware Wizard – Добавить новое оборудование".

Информация: Если при подключении сканера компьютер выключен, сообщение Мастера установки нового оборудования не будет отображаться вплоть до включения компьютера и запуска ОС Windows.

3. Для Windows 7:
   Когда DVD-ROM (установочный диск) для нескольких моделей сканеров
   a. Вставьте DVD-ROM, поставляемый со сканером. В появившемся окне **Автозапуск нажмите** Выполнить install.exe.
   b. Если появится **Контроль учетных записей пользователей** нажмите кнопку Да. Следуйте инструкции в появившемся сообщении по установке.
   c. В окне **Диспетчер устройств**, правой кнопкой мыши кликните по пункту **Другие устройства** и из появившегося меню выберите **Обновить драйверы**. В появившемся окне выберите **Выполнить поиск драйверов на этом компьютере** и нажмите кнопку **Обзор**.
   d. В окне **Обзор папок** выберите папку или DVD-ROM, содержащую драйвер для сканера и нажмите кнопку **OK** для возвращения к предыдущему экрану. Если появится окно **Безопасность Windows, нажмите кнопку Далее** и выберите **Все равно установить этот драйвер**. После выполнения описанных процедур перейдите к пункту 5.

   Если DVD-ROM (установочный диск) для одной модели сканера
   a. Вставьте DVD-ROM, поставляемый со сканером. В появившемся окне **Автозапуск нажмите** Выполнить install.exe.
   b. Если появится диалог **Контроля учетных записей пользователей**, нажмите **Да**. После выполнения описанных процедур перейдите к пункту 5.
4. Для Windows 8 & Windows 10:
   a. Вставьте DVD-ROM, поставляемый со сканером. Нажмите на всплывающее уведомление, затем нажмите кнопку **Выполнить install.exe** в всплывающем окне. Если вы пропустите всплывающее уведомление, пожалуйста, извлеките и снова вставьте установочный дикс.
   b. Если появится диалог **Контроля учетных записей пользователей,** нажмите **Да**. После выполнения описанных процедур перейдите к пункту 5.
5. Следуйте указаниям на экране для дальнейшей установки. Если появится окно **мастер устновки**, нажмите **Далее** и выберите в окне Безопасность Windows **Все равно установить этот драйвер**, затем кликните на **Готово** в окне **мастера установки**.
6. После установки программного обеспечения закройте все приложения и нажмите **Готово** для перезагрузки компьютера.

Информация: Сохраните Установочный диск на случай, если Вам понадобится переустановить драйвер или программное обеспечение.

Блокировка сканера

Предупреждение: При необходимости перемещения сканера заблокируйте сканер для обеспечения его надлежащего использования.

В режиме постоянно запертой защелки:
В режиме постоянно запертой защелки сканирующая головка удерживается на месте во время транспортировки и поездок. Сканер при этом отключен.

Размещение документов

1. Откройте крышку сканера и поместите книгу или документ на стекло сканера лицевой стороной вверх и головой по направлению кнопочной панели сканера. Сровняйте документ со значком
2. Аккуратно закройте крышку.

Сканирование с панели сканера или с помощью интерфейса Book Pavilion

Ваш сканер оснащен функциональными кнопками, созданными для упрощения процесса сканирования. Кнопки на панели сканера выполняют следующие функции: **Book Pavilion, Preview** (предварительный просмотр), **Color Scan** (цветное сканирование), **Grayscale Scan** (сканирование в режиме оттенков серого) and **Text Scan** (сканирование текста). Настройки для каждой кнопки выполняются с помощью Book Pavilion. Они особенно полезны при необходимости повторного сканирования с использованием одинаковых настроек и отправки изображений одному адресату.

Конфигурирование настроек кнопок
Перед выполнением первого сканирования при помощи кнопок сканера рекомендуется выполнить конфигурирование настроек кнопок в соответствии с текущими требованиями и предпочтениями пользователя. Существует 3 пути просмотра настроек кнопок в Book Pavilion.
● Нажмите кнопку **Book Pavilion** или **Preview** на панели сканера.
● Дважды щелкните значок в панели задач Windows.
● В панели задач Windows щелкните правой кнопкой мыши значок и в отобразившемся всплывающем меню выберите **Настройки**. Во всплывающем меню щелкните параметр функции необходимой кнопки.
В окне Book Pavilion вы можете подобрать настройки сканирования, нажав кнопку **Настройка режима.**

Сканирование с помощью кнопок
Сканирование книг или любых других документов с помощью этого сканера представляется довольно лёгким. Выполните две приведенные ниже процедуры.
1. Поместите книгу или документ на стекло сканера.
2. Нажмите одну из кнопок на панели сканера: **Color Scan, Grayscale Scan** или **Text Scan**.
Сканер начнёт сканировать немедленно и выполнять действия, в соответствии с настройками, которые Вы задали в окне Book Pavilion.

По любым вопросам, связанным с использованием сканера, Вы можете обратиться к помощи он-лайн.
Вы также можете ознакомиться с полной версией «Руководства Пользователя», которая автоматически устанавливается на Ваш компьютер при установке программного обеспечения сканера.

Stručný Průvodce (Čeština)

Obsah balení

1. Skener
2. USB kabel
3. Síťový adaptér
4. Stručný průvodce
5. Instalační DVD-ROM

Instalace a nastavení skeneru

Krok 1. Odemknutí skeneru
Tento skener je vybaven aretovacím mechanismem, který znehybní skenovací hlavu při přepravě. Před připojením skeneru k počítači nejprve skener odemkněte. Skener odemknete tak, že posunete aretovací spínač na spodní straně skeneru směrem k zadní stěně skeneru, dokud nezaklapne do příslušné poloh.

Krok 2. Připojení skeneru k počítači
1. Připojte napájecí adaptér ke konektoru napájení skeneru.
2. Zapojte druhý konec napájecího adaptéru do standardní AC elektrické zásuvky.
3. Zapojte čtvercový konec přiloženého USB kabelu do USB portu na zadním panelu skeneru.
4. Připojte obdélníkový konec USB kabelu do USB portu na zadním panelu Vašeho počítače.
5. Plánujete-li připojit Váš skeneru do rozbočovače USB hub, ujistěte se, že USB hub je připojen k Vašemu počítači. Poté zapojte skener do USB hubu.

Krok 3. Instalace softwaru
1. Zapněte napájení skeneru.
2. Jsou-li USB komponenty ve Vašem počítači správně nakonfigurovány, Váš skener bude po připojení ihned detekován a spustí se buď **"Průvodce přidáním nového hardware"** nebo okno **"Nalezen nový hardware"**.

Informace: Byl-li Váš počítač při připojení skeneru vypnutý, průvodce instalací se zobrazí při příštím spuštění počítače a systému Windows.

3. Pro Windows 7:
   Když je Instalační DVD-ROM pro různé modely skenrů
   a. Vložte do jednotky Instalační DVD-ROM, který je dodávaný spolu se skenerem. Klikněta na **Spustit install.exe** v zobrazeném okně **Přehrát automaticky**.
   b. Klikněte na tlačítko **Ano** jestliže se zobrazí dialogové okno **Řízení uživatelských účtů.** Postupujte podle instrukcí v dialogovém okně.
   c. V okně **Správce zařízení** klepněte pravým tlačítkem myši na tento skener v části **Další zařízení** a v místní nabídce vyberte **Aktualizovat software ovladače**. V zobrazeném okně klepněte na **Vyhledat ovladač v počítači** a klepněte na tlačítko **Procházet.**
   d. V okně **Vyhledat složku** vyberte složku nebo DVD-ROM, která obsahuje ovladač skeneru a klepnutím na **OK** se vraťte zpět na předchozí obrazovku. Klepněte na tlačítko **Další** a klepněte na **Přesto nainstalovat tento software ovladače** jestliže se zobrazí okně **Zabezpečení systému Windows**. Poté přejděte na krok 5.

   Když je Instalační DVD-ROM pro jeden model skenru
   a. Vložte do jednotky Instalační DVD-ROM, který je dodávaný spolu se skenerem. Klikněta na **Spustit install.exe** v zobrazeném okně **Přehrát automaticky**.
   b. Klikněte na tlačítko **Ano** jestliže se zobrazí dialogové okno **Řízení uživatelských účtů**. Poté přejděte na krok 5.
4. Pro Windows 8 & Windows 10:
   a. Vložte do jednotky Instalační DVD-ROM, který je dodávaný spolu se skenerem. V zobrazeném okně klepněte na příkaz **Spustit install.exe**. Pokud se okno neobjeví, prosím, vyjměte a znovu vložte instalační DVD-ROM.
   b. Klikněte na tlačítko **Ano** jestliže se zobrazí dialogové okno **Řízení uživatelských účtů**. Poté přejděte na krok 5.
5. Postupujte dle instrukcí na obrazovce a nainstalujte všechen software pro Váš nový USB skener. Jestliže se zobrazí okno průvodce, klikněte na **Další**, a klikněte na **Přesto nainstalovat tento software ovladače** v okně **Zabezpečení systému Windows** a potom klikněte v okně průvodce na tlačítko **Dokončit**.
6. Po dokončení instalace software uzavřete všechny spuštěné aplikace a klepnutím na tlačítko **Dokončit** restartujte počítač.

Informace: Instalační disk DVD uschovejte. Možná budete někdy v budoucnosti potřebovat znovu nainstalovat ovladač a software.

Zámek skeneru

Varování: Když budete potřebovat skener přemístit, zamkněte jej, abyste zajistili přesné a bezproblémové fungování skeneru.

Vždy zamknutý:
V této poloze je skenovací hlava znehybněna během přepravy a cestování. Skener bude udržován v deaktivovaném stavu. Skener zamknete tak, že posunete aretovací prvek na spodní straně skeneru směrem ke světelné kontrolce napájení skeneru, dokud prvek nezaklapne na své místo.

Umístění obrázku(ů)

1. Otevřete kryt pracovní plochy a položte knihu nebo dokument na sklo pracovní plochy ve směru k panelu tlačítek skeneru. Knihu nebo dokument zarovnejte ke značce na skeneru.
2. Jemně zavřete víko.

Skenování z panelu skeneru nebo pomocí rozhraní Book Pavilion

Váš skener je vybaven tlačítky funkcí, která by měla zjednodušit vaši práci a také ji zpohodlnit. Tlačítka na panelu skeneru vykonávají funkce skenování v režimech **Book Pavilion, Preview, Color Scan, Grayscale Scan** a **Text Scan**. Nastavení jednotlivých tlačítek na panelu skeneru se provádí pomocí aplikace Book Pavilion. Book Pavilion nabízí rychlý přístup k nejčastěji používaným skenovacím funkcím. Jsou zvláště užitečné, když potřebujete opakovaně skenovat se stejným nastavením a odesílat snímky na stejné místo určení.

Konfigurace nastavení tlačítka
Před provedením prvního skenování pomocí tlačítek skeneru vám doporučujeme nejprve nakonfigurovat nastavení tlačítek dle vašich potřeb a preferencí. Provádět konfiguraci nebo zobrazit nastavení tlačítek v aplikaci Book Pavilion lze třemi způsoby:
● Stiskněte tlačítko **Book Pavilion** nebo **Preview** na panelu skeneru.
● Dvakrát kliknout na ikonu v v systémové liště Windows.
● Klikněte pravým tlačítkem myši na ikonu v v systémové liště Windows a pak vyberte **Setting…**v překryvném menu, jež se otevře.
V okně "Book Pavilion" můžete skenování nastavit po kliknutí na položku **Mode Setting.** Dále můžete nastavovat parametry ukládání naskenovaných obrázků.

Skenování pomocí tlačítek skeneru
Skenování knižních předloh nebo obrázků na tomto skeneru je velmi snadné. Postupujte podle následujících pokynů:
1. Položte dokument nebo obrázek na skener.
2. Stiskněte tlačítko **Color Scan, Grayscale Scan** nebo **Text Scan** na panelu skeneru.
Skener začne okamžitě skenovat a provádět příslušné kroky v souladu s nastavením vybraným v okně Book Pavilion.

Pokud máte nějaké dotazy k používání skeneru, obrat'te se prosím na online nápovědu, která je součástí instalačního CD, který je dodáván se skenerem.

クイックガイド (日本語)

梱包箱の内容物

1. ｽｷｬﾅｰ
2. USBｹｰﾌﾞﾙ
3. ACｱﾀﾞﾌﾟﾀ
4. ｸｲｯｸｶﾞｲﾄﾞ
5. 設定／ｱﾌﾟﾘｹｰｼｮﾝDVD-ROM

ｽｷｬﾅｰの設置と設定

ｽﾃｯﾌﾟ1. ｽｷｬﾅｰのﾛｯｸを解除します
ｽｷｬﾝﾍｯﾄﾞが輸送中に動かないよう固定されています、ｽｷｬﾅｰをｺﾝﾋﾟｭｰﾀに接続する前にｽｷｬﾅｰのﾛｯｸを解除してください。
ｽｷｬﾅｰの底部にある手前にﾛｯｸｽｲｯﾁをｽｷｬﾅｰのﾊﾞｯｸﾊﾟﾈﾙの方向へｶﾁｯとはまるまでｽﾗｲﾄﾞさせます。（詳しくはｽｷｬﾅｰのﾛｯｸを参照ください。）

ｽﾃｯﾌﾟ2. ｽｷｬﾅｰのｺﾝﾋﾟｭｰﾀに接続します
1. ｽｷｬﾅｰの電源ﾚｾﾌﾟﾀにACｱﾀﾞﾌﾟﾀを接続します。
2. 電源ｹｰﾌﾞﾙの反対側をAC電源につなぎます。
3. 同梱のUSBｹｰﾌﾞﾙの正方形の端をｽｷｬﾅｰの背面のUSBﾎﾟｰﾄに接続します。
4. 同梱のUSBｹｰﾌﾞﾙの長方形の端をｺﾝﾋﾟｭｰﾀに接続します。
5. ｽｷｬﾅｰをUSBﾊﾌﾞに接続する場合には必ずUSBﾊﾌﾞとｺﾝﾋﾟｭｰﾀを接続してからｽｷｬﾅｰをUSBﾊﾌﾞに接続してください。

ｽﾃｯﾌﾟ3. ｿﾌﾄｳｴｱのｲﾝｽﾄｰﾙ
1. ｽｷｬﾅｰの電源を入れてください。
2. ｺﾝﾋﾟｭｰﾀのUSB機能が正しく動作している時には「新しいﾊｰﾄﾞｳｴｱが追加されました」、「新しいﾊｰﾄﾞｳｴｱが見つかりました」というﾒｯｾｰｼﾞが自動的に表示されます。

情報：ｽｷｬﾅｰを接続中にｺﾝﾋﾟｭｰﾀを切ると次回Windowsをｽﾀｰﾄした時に「新しいﾊｰﾄﾞｳｴｱが追加されました。」というﾒｯｾｰｼﾞが表示されます。

3. Windows 7の場合:
   セットアップ/アプリケーション DVD-ROM が幾つかのスキャナモデル用の場合
   a. スキャナに同梱されていたセットアップ/アプリケーション DVD-ROMをDVD-ROMドライブに挿入します。表示された「**自動再生**」 ウィンドウで「**install.exe の実行**」をクリックします。
   b. 「**ユーザーアカウント制御**」 ダイアログボックスがポップアップしたら、「**はい**」 ボタンをクリックします。ポップアップのインストールメッセージの指示に従います。
   c. 「**デバイスマネージャー**」ウィンドウで、「**ほかのデバイス**」項目の下からこのスキャナを右クリックし、ポップアップ メニューから「**ドライバーソフトウェアの更新**」を選択します。表示されたｳｲﾝﾄﾞｰで「**コンピュータを参照してドライバーソフトウェアを検索します**」をｸﾘｯｸしてから、「**参照**」ボタンをｸﾘｯｸします。
   d. 「**フォルダーの参照**」ウィンドウで、DVD-ROMドライブまたはスキャナのドライバーを含むフォルダーを選択し、「**OK**」ボタンを押して前の画面に戻ります。「**次へ**」 ボタンをクリックし、「**Windowsセキュリティ**」 ウィンドウが表示されたら、「**このドライバーソフトウェアをインストールします**」をクリックします。ｽﾃｯﾌﾟ5に進んでください。

   セットアップ/アプリケーション DVD-ROM が1つのスキャナモデル用の場合
   a. スキャナに同梱されていたセットアップ/アプリケーション DVD-ROMをDVD-ROMドライブに挿入します。表示された「**自動再生**」 ウィンドウで「**install.exe の実行**」をクリックします。
   b. 「**ユーザーアカウント制御**」ダイアログがポップアップしたら、「**はい**」 ボタンをクリックします。ｽﾃｯﾌﾟ5に進んでください。
4. Windows 8 & Windows 10の場合:
   a. スキャナに同梱されていたセットアップ/アプリケーション DVD-ROMをDVD-ROMドライブに挿入します。ポップアップ通知をクリックして、ポップアップウィンドウで「**install.exe の実行**」をクリックします。ポップアップ通知が表示されない場合は、Setup/Application（セットアップ/アプリケーション）DVD-ROMを取り出して再度挿入してください。
   b. 「**ユーザーアカウント制御**」ダイアログがポップアップしたら、「**はい**」 ボタンをクリックします。ｽﾃｯﾌﾟ5に進んでください。
5. 画面の表示に従って必要な全ての新しいｿﾌﾄｳｴｱをｲﾝｽﾄｰﾙします。ポップアップのウィザードウィンドウが表示されたら、「**次へ**」 をクリックします。「**Windowsセキュリティ**」ウィンドウの「**このドライバーソフトウェアをインストールします**」 をクリックし、次にウィザードウィンドウで 「**完了**」 をクリックします。
6. ｿﾌﾄｳｴｱをｲﾝｽﾄｰﾙ後に全てのｱﾌﾟﾘｹｰｼｮﾝを終了し、「終了」ﾎﾞﾀﾝをｸﾘｯｸしてｺﾝﾋﾟｭｰﾀを再起動してください。

情報：将来ドライバおよびソフトウェアの再インストールが必要になった時に備えて、セットアップ/アプリケーションDVD-ROMは正しく保管してください。

ｽｷｬﾅｰのﾛｯｸ

警告：ｽｷｬﾅｰを移動、輸送する際には必ず常時ﾛｯｸしてください。

Always lock (常時ﾛｯｸ)
は輸送中にｽｷｬﾝﾍｯﾄﾞを固定します。ｽｷｬﾅｰを動作させることはできません。ｽｷｬﾅｰのﾛｯｸを解除するにはｽｷｬﾅｰ下面のﾛｯｸｽｲｯﾁをﾊﾟﾜｰLEDの方向にｶﾁｯと音がするまでｽﾗｲﾄﾞさせてください。

原稿の置き方

1. ﾄﾞｷｭﾒﾝﾄｶﾊﾞｰを開けて本をｽｷｬﾅｰのｶﾞﾗｽ面の上に置いてください。ｽｷｬﾅｰのﾊｳｼﾞﾝｸﾞ内の のﾏｰｸのところに本の位置をあわせてください。
2. 静かにﾄﾞｷｭﾒﾝﾄｶﾊﾞｰを閉めてください。

ｽｷｬﾅｰのﾊﾟﾈﾙのﾎﾞﾀﾝまたはBook Pavilionのﾒﾆｭｰ画面からｽｷｬﾝする

より便利、効果的にご使用いただけるようｽｷｬﾅｰにはﾌｧﾝｸｼｮﾝﾎﾞﾀﾝが付いています。ｽｷｬﾅｰﾎﾞﾀﾝではBook Pavilion、ﾌﾟﾚﾋﾞｭｰ、ｶﾗｰｽｷｬﾝ、ｸﾞﾚｲｽｹｰﾙｽｷｬﾝ及びﾃｷｽﾄｽｷｬﾝを機能させます。スキャナ本体の各ボタンの設定はBook Pavilionから設定されます。
Book Pavilionを使えば頻繁に使用するｽｷｬﾝ機能に素早くｱｸｾｽすることができます。連続して同じ設定でｽｷｬﾝを行い、同じ目的のﾌｫﾙﾀﾞｰにｲﾒｰｼﾞを送る場合にはとりわけ便利です。

ﾎﾞﾀﾝの設定
最初にｽｷｬﾅｰのﾎﾞﾀﾝを使ってｽｷｬﾝする前にﾎﾞﾀﾝの設定をすることを推奨しています。Book Pavilionでのﾎﾞﾀﾝの設定には三通りの方法があります。
● ｽｷｬﾅｰのﾊﾟﾈﾙ上でBook PavilionﾎﾞﾀﾝまたはPreviewﾎﾞﾀﾝを押す。
● Windowsのｼｽﾃﾑﾄﾚｲに表示されている ｱｲｺﾝをﾀﾞﾌﾞﾙｸﾘｯｸします。
● Windowsのｼｽﾃﾑﾄﾚｲに表示されている ｱｲｺﾝを右ｸﾘｯｸし、ﾎﾟｯﾌﾟｱｯﾌﾟﾒﾆｭｰから**設定**をｸﾘｯｸします。
"Book Pavilion" ウィンドウでは、**モード設定**をクリックして、スキャン設定を調節できます。 また、スキャン画像の保存方法も設定できます。
設定の詳細は、Book Pavilionウィンドーにある**ヘルプ**ボタンをクリックしてください。

ﾎﾞﾀﾝを使ってｽｷｬﾝする
ｽｷｬﾅｰから本やﾄﾞｷｭﾒﾝﾄをｽｷｬﾝするのはたった2つのｽﾃｯﾌﾟしかなく非常に簡単です。
1. 本またはﾄﾞｷｭﾒﾝﾄをｽｷｬﾅｰの上に置いてください。
2. ｽｷｬﾅｰのﾊﾟﾈﾙ上にColor Scan、Grayscale Scan、Text Scanﾎﾞﾀﾝのいずれかのﾎﾞﾀﾝを押してください。
ｽｷｬﾅｰはすぐにｽｷｬﾝを開始し、Book Pavilionｳｲﾝﾄﾞｰで行った設定に従って処理を実行します。

このスキャナーを使用している間、オンラインヘルプを参照して質問の回答を見つけてください。
また、スキャナに付属のセットアップ/アプリケーション CD-ROM に含まれる「ユーザーズガイド」を参考にすることもできます。

快速安装指南 (简体中文)

原厂附件

1. 扫描仪
2. USB连接线
3. 交流变压器
4. 快速安装指南
5. 驱动安装光盘

安装与设定扫描仪

第一步、解除扫描仪安全保护锁
此扫描仪设计有安全保护锁，确保在运输过程中扫描头的安全。在您连接和安装扫描仪之前，请务必先解除您扫描仪上的安全保护锁。
将位于扫描仪机体下的保护锁向背面面板的方向推以解除扫描仪上的安全保护锁。

第二步、连接您的扫描仪和计算机
1. 将交流变压器插入扫描仪的电源接口。
2. 将电源线的另一端插入标准交流电源插座。
3. 将USB连接线的方形接头插入扫描仪后方的USB端口。
4. 将此USB连接线另一端的长方形接头插入计算机主机后方的USB端口。
5. 如您欲将扫描仪连接到USB集线器使用，先确认集线器已连接到计算机USB端口， 接着再将扫描仪连接到USB集线器上。

第三步、安装软件
1. 按下扫描仪上的电源开关开启扫描仪。
2. 假如您计算机的USB部分功能正常，计算机会自动检测到有新的设备连接到USB端口，屏幕上会出现“发现新硬件”的窗口画面。

信息：如果您在计算机关机时，接上扫描仪，打开计算机进入窗口时，也会出现“发现新硬件”画面。

3. Windows 7用户：
   当安装光盘是给多种机型使用时
   a. 请将随机附赠的驱动安装光盘放入光驱内，在随后出现的”自动播放”窗口中点击”运行install.exe”。
   b. 如果”用户帐户控制”对话框跳出的话，点击”是”。接着按照弹出的安装讯息进行安装。
   c. 在”设备管理器”窗口中，把鼠标光标移到”其它设备”项目下的此扫描仪旁并单击右键，接着从弹出的快捷菜单中点击”更新驱动程序软件”。在打开的窗口中点选”浏览计算机以查找驱动程序软件”，接着点击”浏览”按钮。
   d. 在打开的”浏览文件夹”窗口中，选取内含此扫描仪驱动程序的文件夹或光驱，并接着点击”确定”按钮以返回前一个窗口。点击”下一步”按钮，如果”Windows安全”窗口出现，点选”始终安装此驱动程序软件”。接下来请跳至步骤5。

   当安装光盘是给单一机型使用时
   a. 请将随机附赠的驱动安装光盘放入光驱内，在随后出现的”自动播放”窗口中点击”运行install.exe”。
   b. 如果”用户帐户控制”对话框跳出的话，点击”是”。接下来请跳至步骤5。
4. Windows 8 & Windows 10用户：
   a. 请将随机附赠的驱动安装光盘放入光驱内，点击弹出的通知讯息，然后在弹出的窗口中点击”运行 install.exe”。如果错过弹出的通知讯息，请退出并重新插入驱动安装光盘。
   b. 如果”用户帐户控制”对话框跳出的话，点击”是”。接下来请跳至步骤5。
5. 遵循屏幕上的指示，安装扫描仪所需的所有程序。如果精灵对话框跳出的话，按”下一步”按钮，接着在”Windows安全”窗口中点选”始终安装此驱动程序软件”，然后在精灵对话框中按”完成”按钮。
6. 待软件安装完毕后，关掉所有开启的程序，点击”完成”按钮重新启动计算机。

信息：请将驱动安装光盘存放妥当，以备将来您可能需要安装驱动程序和软件时使用。

扫描仪安全保护锁

警告：当您需要搬动扫描仪，请务必先将扫描仪恢复到上锁的状态，避免扫描仪受到损坏。

始终锁定模式
您在运输或旅行时，此模式可将您的扫描仪保持在上锁状态以保护光学组件。将扫描仪设定在此模式时，扫描仪将无法运作。将位于扫描仪机体下的保护锁向状态指示灯的方向推以锁上扫描仪上的安全保护锁。

放置书本或稿件

1. 掀开扫描仪的盖板，将书本或稿件面朝下放到玻璃平台上，并将书本或稿件顶侧左方对齐箭头图标 。
2. 轻轻盖回盖板。

用扫描仪按键或Book Pavilion来完成扫描

您所购买的扫描仪上设计有五个功能按键，利用这些功能按键可使扫描工作更加快捷地完成，从而提高工作效率。扫描仪面板上的按键(Book Pavilion、Preview、Color Scan、Grayscale Scan 和 Text Scan)将会行使跟Book Pavilion扫描软件相同的功能。您可以用Book Pavilion程序为扫描仪控制面板上每个功能按键的进行设置。Book Pavilion提供您最便捷的方式调用常用的扫描功能。当您需要重复使用相同的设置重复扫描并送到相同的目标程序时，这些功能则相当有用。

设定按键的设置
在您使用扫描仪按键进行第一次扫描时，建议您先根据您的需要和喜好设定按键的设置。有三种方法来打开和查看Book Pavilion的设定窗口：
● 按下扫描仪控制面板上的Book Pavilion或Preview按键。
● 双击Windows系统任务栏上的 图标。
● 右键单击Windows系统任务栏上的 图标，然后由弹出的菜单中点选“设定”。
在Book Pavilion窗口中，您可以点击“模式设定” 来调整扫描设定；您也可以在此窗口中调整储存设定。

使用一键通按键进行扫描
操作此扫描仪进行图像的扫描很容易。请参照如下操作步骤：
1. 将书本或稿件放到扫描仪上。
2. 按下扫描仪上的Color Scan、Grayscale Scan或Text Scan按键。
扫描随即开始扫描并执行您在“Book Pavilion”窗口中指定的任务。

欲知详尽的扫描仪使用方法，请参阅网上帮助文件，或参阅扫描仪附赠的驱动安装光盘片中的使用手册。

快速安裝指南 (繁體中文)

原廠附件

1. 掃描器
2. USB連接線
3. 交流變壓器
4. 快速安裝指南
5. 驅動安裝光碟

限用物質含有情況標示聲明書

設備名稱：掃描器 ， 型號（型式）：A300 Plus

單元	限用物質及其化學符號					
	鉛(Pb)	汞(Hg)	鎘(Cd)	六價鉻(Cr+6)	多溴聯苯(PBB)	多溴二苯醚(PBDE)
外殼	○	○	○	○	○	○
光機模組 馬達模組	○	○	○	○	○	○
內部線材	○	○	○	○	○	○
電路板	○	○	○	○	○	○

備考1. "超出0.1 wt %" 及 "超出0.01 wt %" 係指限用物質之百分比含量超出百分比含量基準值。
備考2. "○" 係指該項限用物質之百分比含量未超出百分比含量基準值。
備考3. "－" 係指該項限用物質為排除項目。

安裝與設定掃描器

第一步、解除掃描器安全保護鎖
此掃描器設計有安全保護鎖，確保在運輸過程中掃描頭的安全。在您連接和安裝掃描器之前，請務必先解除您掃描器上的安全保護鎖。
將位於掃描器機體下的保護鎖向背面面板的方向推以解除掃描器上的安全保護鎖。

第二步、連接您的掃描器和電腦
1. 將交流變壓器插入掃描器的電源連接埠。
2. 將電源線的另一端插入標準交流電源插座。
3. 將USB連接線的方形接頭插入掃描器後方的USB埠。
4. 將此USB連接線另一端的長方形接頭插入電腦主機後方的USB埠。
5. 如您欲將掃描器連接到USB集線器使用，先確認集線器已連接到電腦USB埠，接著再將掃描器連接到USB集線器上。

第三步、安裝軟體
1. 按下掃描器上的電源開關以啓動掃描器電源。
2. 假如您電腦的USB部分功能正常，電腦會自動偵測到有新的裝置連接到USB埠，螢幕上會出現「新增硬體精靈」的視窗畫面。

資訊：如果您在電腦關機時，接上掃描器，打開電腦進入視窗時，也會出現「新增硬體精靈」畫面。

3. Windows 7使用者：
   當安裝光碟是給多種機型使用時
   a. 請將隨機附贈的安裝設定軟體光碟片放入光碟機內，在隨後出現的「自動播放」視窗中點擊「執行install.exe」。
   b. 如果「使用者帳戶控制」對話框跳出的話，點選「是」。接著按照彈出的安裝訊息進行安裝。
   c. 在「裝置管理員」視窗中，以滑鼠右鍵單擊在「其他裝置」項目下的此掃描器，接著在跳出的快顯功能表中選取「更新驅動程式軟體」。在打開的視窗中點選「瀏覽電腦上的驅動程式軟體」，接著按「瀏覽」按鈕。
   d. 在打開的「瀏覽資料夾」視窗中，選取內含此掃描器驅動程式的資料夾或光碟機，並接著按「確定」按鈕以返回前一個視窗。按「下一步」按鈕，如果「Windows安全性」視窗出現，點選「仍然安裝此驅動程式軟體」。接下來請跳至步驟5。

   當安裝光碟是給單一機型使用時
   a. 請將隨機附贈的安裝設定軟體光碟片放入光碟機內，在隨後出現的「自動播放」視窗中點擊「執行install.exe」。
   b. 如果「使用者帳戶控制」對話框跳出的話，點選「是」。接下來請跳至步驟5。
4. Windows 8 & Windows 10使用者：
   a. 請將隨機附贈的安裝設定軟體光碟片放入光碟機內，點擊彈出的通知訊息，然後在彈出的視窗中點擊執行 install.exe。如果錯過彈出的通知訊息，請退出並重新插入驅動安裝光碟。
   b. 如果「使用者帳戶控制」對話框跳出的話，點選「是」。接下來請跳至步驟5。
5. 遵循螢幕上的指示，安裝掃描器所需的所有程式。如果精靈對話框跳出的話，按「下一步」按鈕，接著在「Windows安全性」視窗中點選「仍然安裝此驅動程式軟體」，然後在精靈對話框中按「完成」按鈕。
6. 待軟體安裝完畢後，關掉所有開啓的程式，點擊「完成」按鈕重新啓動電腦。

資訊：請將驅動安裝光碟存放妥當，以備將來您可能需要安裝驅動程式和軟體時使用。

掃描器安全保護鎖

警告：當您需要搬動掃描器，請務必先將掃描器恢復到上鎖的狀態，避免掃描器受到損壞。

始終鎖定模式
您在運輸或旅行時，此模式可將您的掃描器保持在上鎖狀態以保護光學元件。將掃描器設定在此模式時，掃描器將無法運作。將位於掃描器機體下的保護鎖向狀態指示燈的方向推以鎖上掃描器上的安全保護鎖。

放置書本或文件

1. 將欲掃描的書本或文件面朝下放到掃描器玻璃平臺上，並將書本或文件頂側左方對齊掃描器上的箭頭圖示 。
2. 輕輕蓋回蓋板。

用掃描器按鍵或用Book Pavilion來完成掃描

您所購買的掃描器上設計有五個功能按鍵，利用這些功能按鍵可提升掃描工作的便利與效率。掃描器面板上的按鍵(「Book Pavilion」、「Preview」、「Color Scan」、「Grayscale Scan」 和 「Text Scan」)將會行使跟Book Pavilion掃描軟體相同的功能。掃描器控制面板上每個按鍵的功能都是透過Book Pavilion程式設定。Book Pavilion讓您以最便捷的方式使用常用掃描功能。當您需要重覆使用相同的設定做掃描、並將掃描影像傳送到相同目的地時，更能體會其有用。

調整按鍵功能設定
在您使用掃描器按鍵進行第一次掃描時，建議您先根據您的需要和喜好設定按鍵的設定。有三種方法來打開和查看Book Pavilion的設定視窗：
● 按下掃描器控制面板上的「Book Pavilion」或「Preview」按鍵。
● 雙擊Windows系統任務欄上的 圖示。
● 右鍵單擊Windows系統任務欄右側的 圖示，然後由彈出的選單點選「設定」。
在Book Pavilion視窗中，您可以按「模式設定」來調整掃描設定；您也可以在此視窗中調整儲存設定。

使用一鍵通按鍵進行掃描
操作此掃描器進行影像的掃描很容易。請參照如下操作步驟：
1. 將書本或文件放到掃描器上。
2. 按下掃描器上的「Color Scan」、「Grayscale Scan」或「Text Scan」按鍵。
掃描隨即開始掃描並執行您在「Book Pavilion」視窗中指定的任務。

欲知詳盡的掃描器使用方法，請參閱線上說明，或參閱掃描器附贈的安裝設定/軟體光碟片中使用者手冊。

Hướng dẫn nhanh (Việt Nam)

Các thành phần trong hộp

1. Máy quét
2. Cáp USB
3. Bộ chuyển đổi nguồn
4. Hướng dẫn nhanh
5. Đĩa DVD-ROM Cài đặt/Ứng dụng

Cài đặt và thiết lập

Bước 1. Mở khóa máy quét
Máy quét này được thiết kế cơ chế khóa để giữ yên đầu quét trong quá trình vận chuyển. Trước khi kết nối máy quét với máy tính, đầu tiên phải mở khóa quét.
Để mở khóa máy quét, hãy kéo trượt nút khóa ở mặt dưới máy quét về phía mặt sau của máy quét cho đến khi nó khớp vào vị trí.

Bước 2. Kết nối máy quét với máy tính
1. Cắm bộ chuyển đổi nguồn với đầu cắm điện của máy quét.
2. Cắm đầu kia của bộ chuyển đổi nguồn với ổ điện thông thường.
3. Cắm đầu vuông của cáp USB đi kèm vào cổng USB ở sau máy quét.
4. Cắm đầu hình chữ nhật của cáp USB này với cổng USB trên máy tính.
5. Nếu kết nối máy quét với bộ chia cổng USB thì bộ chia này cần phải cắm vào cổng USB của máy tính. Sau đó kết nối máy quét với bộ chia cổng USB này.

Bước 3. Cài đặt phần mềm
1. Bật máy quét từ phía sau máy.
2. Nếu cổng USB của máy tính hoạt động tốt thì chúng sẽ tự động phát hiện máy quét bằng thực hiện "Add New Hardware Wizard" hoặc "Found New Hardware Wizard" bật ra.

Thông tin: Nếu máy tính không bật khi cắm máy quét vào thì thông điệp "Add New Hardware Wizard" sẽ không được hiển thị cho đến khi máy tính được bật và Windows hoạt động.

3. Với Windows 7:
   Khi đĩa DVD Cài đặt/Ứng dụng dùng cho một vài model máy quét
   a. Cho đĩa DVD-ROM Cài đặt/Ứng dụng kèm theo máy quét vào ổ DVD-ROM. Nhấp chuột vào **Run install.exe** trong cửa sổ **AutoPlay**.
   b. Nhấn vào nút **Yes** nếu hộp thoại **User Account Control** bật ra. Thực hiện theo hướng dẫn trong thông điệp cài đặt bật ra.
   c. Trong cửa sổ **Device Manager,** nhấp phải chuột vào máy quét dưới **Other devices** và chọn **Update Driver Software** từ thực đơn bật ra. Nhấp chuột vào **Browse my computer for driver software** trong cửa sổ xuất hiện, và nhấn nút **Browse**.
   d. Trong cửa sổ **Browse For Folder**, chọn thư mục hoặc ổ DVD-ROM chứa trình điều kiển của máy quét này và nhấn nút **OK** để quay trở lại màn hình trước đó. Nhấn **Next** và nhấn **Install this driver software anyway** nếu cửa sổ **Windows Security** xuất hiện. Sau đó tiếp tục Bước 5.

   Khi đĩa DVD Cài đặt/Ứng dụng cho một model máy quét
   a. Cho đĩa DVD-ROM Cài đặt/Ứng dụng kèm theo máy quét vào ổ DVD-ROM. Nhấp chuột vào **Run install.exe** trong cửa sổ **AutoPlay**.
   b. Nhấn vào nút **Yes** nếu hộp thoại **User Account Control** bật ra. Sau đó tiếp tục Bước 5.
4. Với Windows 8 & Windows 10:
   a. Cho đĩa DVD-ROM Cài đặt/Ứng dụng kèm theo máy quét vào ổ DVD-ROM. Kích vào thông báo xuất hiện, sau đó kích vào **Run install.exe** trong cửa sổ bật ra. Nếu bạn bỏ qua thông xuất hiện này thì mở và cho lại đĩa DVD-ROM Cài đặt/Ứng dụng vào.
   b. Nhấn vào nút **Yes** nếu hộp thoại **User Account Control** bật ra. Sau đó tiếp tục Bước 5.
5. Thực hiện theo các hướng dẫn trên màn hình để cài đặt tất cả phần mềm cần cho máy quét. Nếu cửa sổ wizard mở ra thì nhấn **Next**, và nhấn **Install this driver software anyway** trong cửa sổ **Windows Security** sau đó nhấn Finish trong cửa sổ wizard.
6. Sau khi cài đặt xong phần mềm, đóng tất cả các ứng dụng đang mở và nhấn vào **Finish** để khởi động lại máy tính.

Thông tin: Cất đĩa DVD Cài đặt/Ứng dụng để sau này có thể sử dụng khi cần cài đặt lại trình điều khiển và phần mềm.

Khóa máy quét

Khuyến cáo: Khi cần phải di chuyển máy quét thì thực hiện khóa máy quét để đảm bảo sử dụng máy quét chuẩn xác và không xảy ra vấn đề gì.

Luôn luôn khóa:
Nó giữ yên đầu quét trong quá trình vận chuyển và xê dịch. Máy quét sẽ được giữ ở trạng thái không hoạt động. Để khóa máy quét, kéo trượt nút khóa ở mặt dưới của máy quét về phía đèn LED của máy quét cho tới khi khớp vào vị trí.

Cách đặt ảnh

1. Mở nắp máy quét và đặt sách hoặt tài liệu lên mặt kính, phần đầu hướng vào bản nút điều khiển máy quét. Căn sách và tài liệu lên thẳng với đánh dấu trên máy quét.
2. Nhẹ nhàng đóng lắp máy quét lại.

Quét từ bảng điều khiển của máy quét qua giao diện Book Pavilion

Máy quét được trang bị với các nút chức năng được thiết kế để giúp cho việc quét thuận tiện và hiệu quả hơn. Các nút bấm trên bảng điều khiển của máy quét thực hiện các chức năng **Book Pavilion, Preview, Color Scan, Grayscale Scan** và **Text Scan**. Các thiết lập cho từng nút trên bảng điều khiển của máy quét được cấu hình thông qua Pavilion Book.
Book Pavilion giúp sử dụng nhanh các chức năng quét thường xuyên dùng. Chúng đặc biệt hữu ích khi cần quét liên tục cùng dạng và gửi ảnh đến cùng một đích.

Thiết lập cấu hình
Trước khi thực hiện quét lần đầu qua các nút máy quét, nên cấu hình các nút này theo nhu cầu và sở thích đầu tiên. Có ba cách để cấu hình hay thiết lập nút của Book Pavilion:
● Nhấn nút **Book Pavilion** hoặc **Preview** trên bảng điều khiển máy quét.
● Nhấp đúp chuột và biểu tượng trên khay hệ thống Windows.
● Nhấp phải chuột vào biểu tượng trên khay hệ thống, rồi chọn **Setting…** trong thực đơn bật ra.
Trong cửa sổ "Book Pavilion", có thể điều chỉnh các thiết lập quét bằng cách nhấn vào **Mode Setting**. Ngoài ra, có thể cấu hình thiết lập lưu ảnh quét.

Quét bằng các Nút
Dễ dàng quét sách hoặc ảnh từ máy quét này. Thực hiện theo hai bước sau:
1. Đặt sách hoặc tài liệu vào máy quét.
2. Nhấn bút **Color Scan, Grayscale Scan** hoặc **Text Scan** trên bảng điều khiển máy quét.
Máy quét bắt đầu quét ngay lập tức và thực hiện các hoạt động tương ứng theo các thiết lập đã đặt trong cửa sổ Button Configuration.

Tham khảo hỗ trợ trực tuyến để hướng dẫn bạn bất kỳ câu hỏi nào mà bạn có thể gặp phải khi sử dụng máy quét.
Bạn cũng có thể tham khảo "hướng dẫn sử dụng" đầy đủ về việc cài đặt tự động phần mềm cho máy quét trên máy tính của bạn.