trovaprezzi.it

Questo manuale d'istruzione è fornito da trovaprezzi.it. Scopri tutte le offerte per Ravensburger Puzzle 3D Lamborghini Huracán EVO o cerca il tuo prodotto tra le migliori offerte di Puzzles

3D Puzzle

Lamborghini Huracán EVO

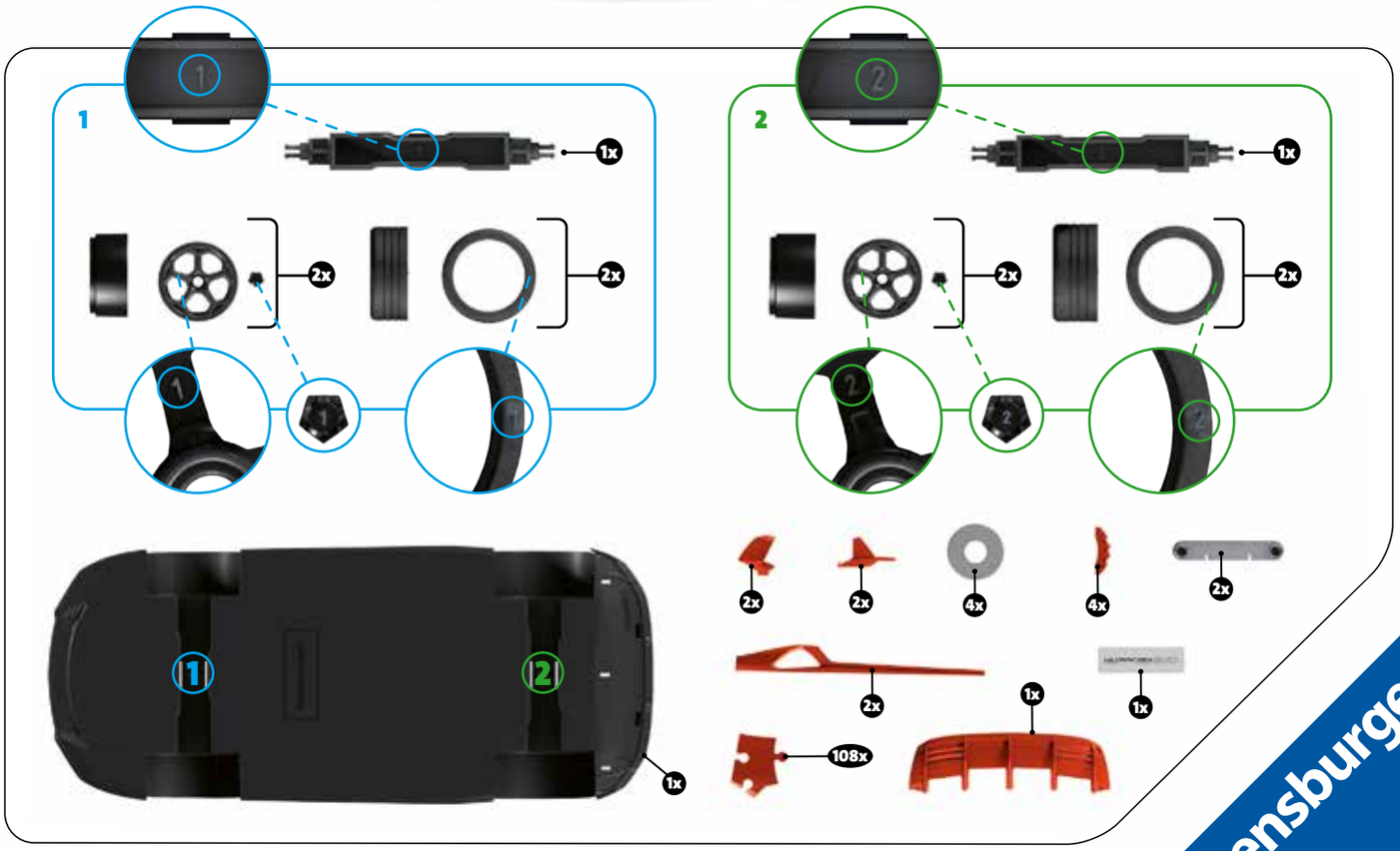

Ravensburger Verlag GmbH
Postfach 2460 · D-88194 Ravensburg · www.ravensburger.com

Distr. CH: Carlit + Ravensburger AG
Grundstr. 9 · CH-5436 Würenlos

Ravensburger

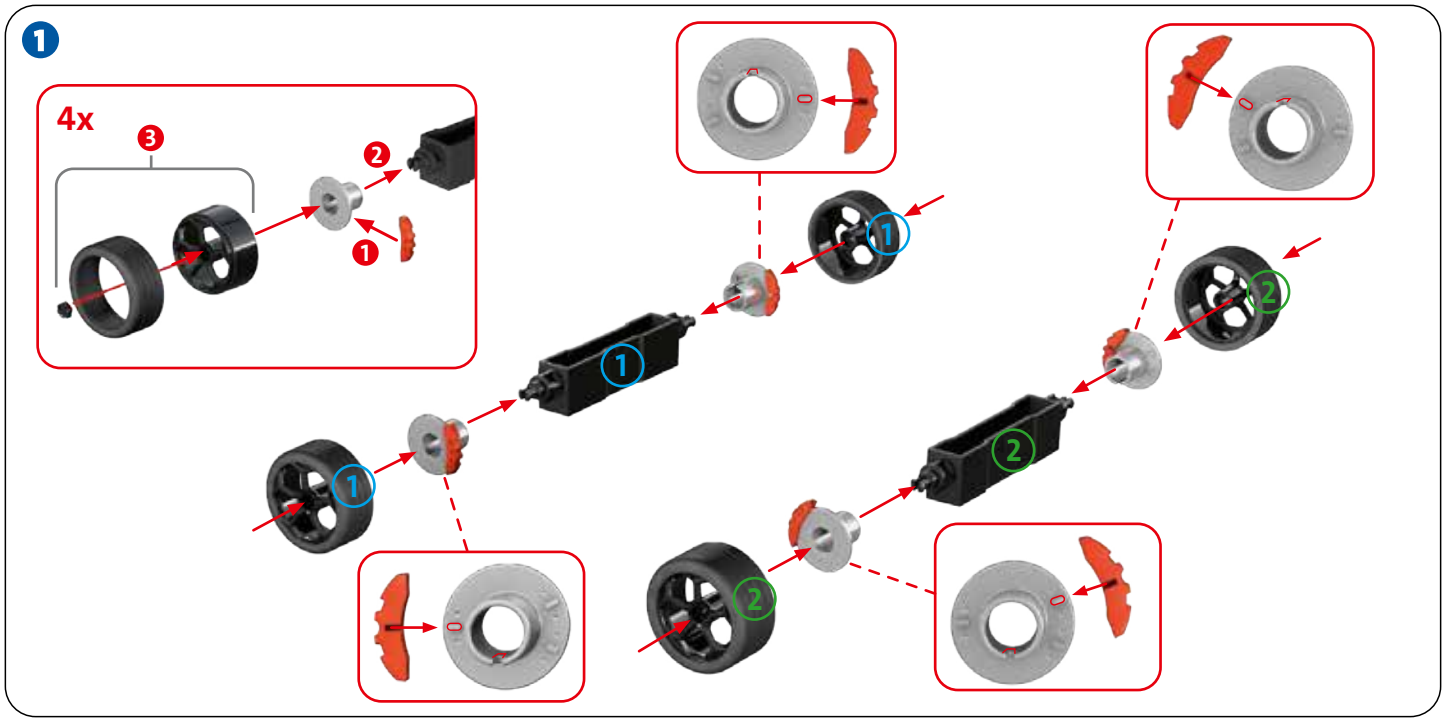
1
4x
3
2
1
1
1
1
2
2
2

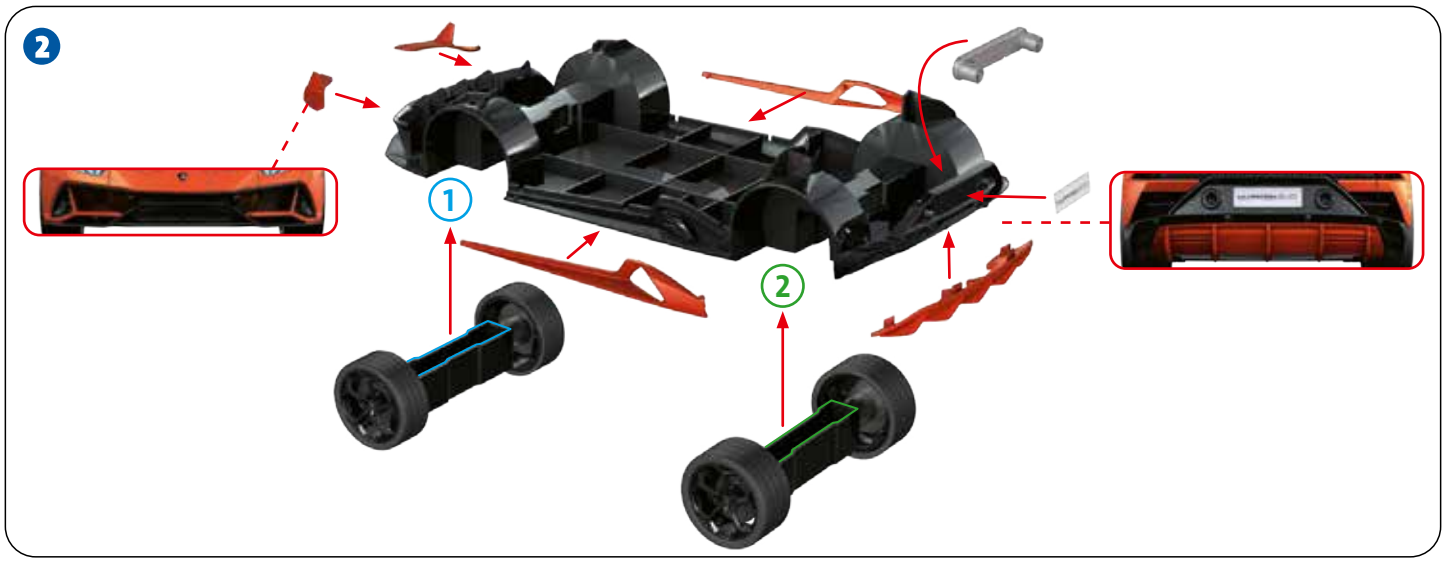
2
1
2

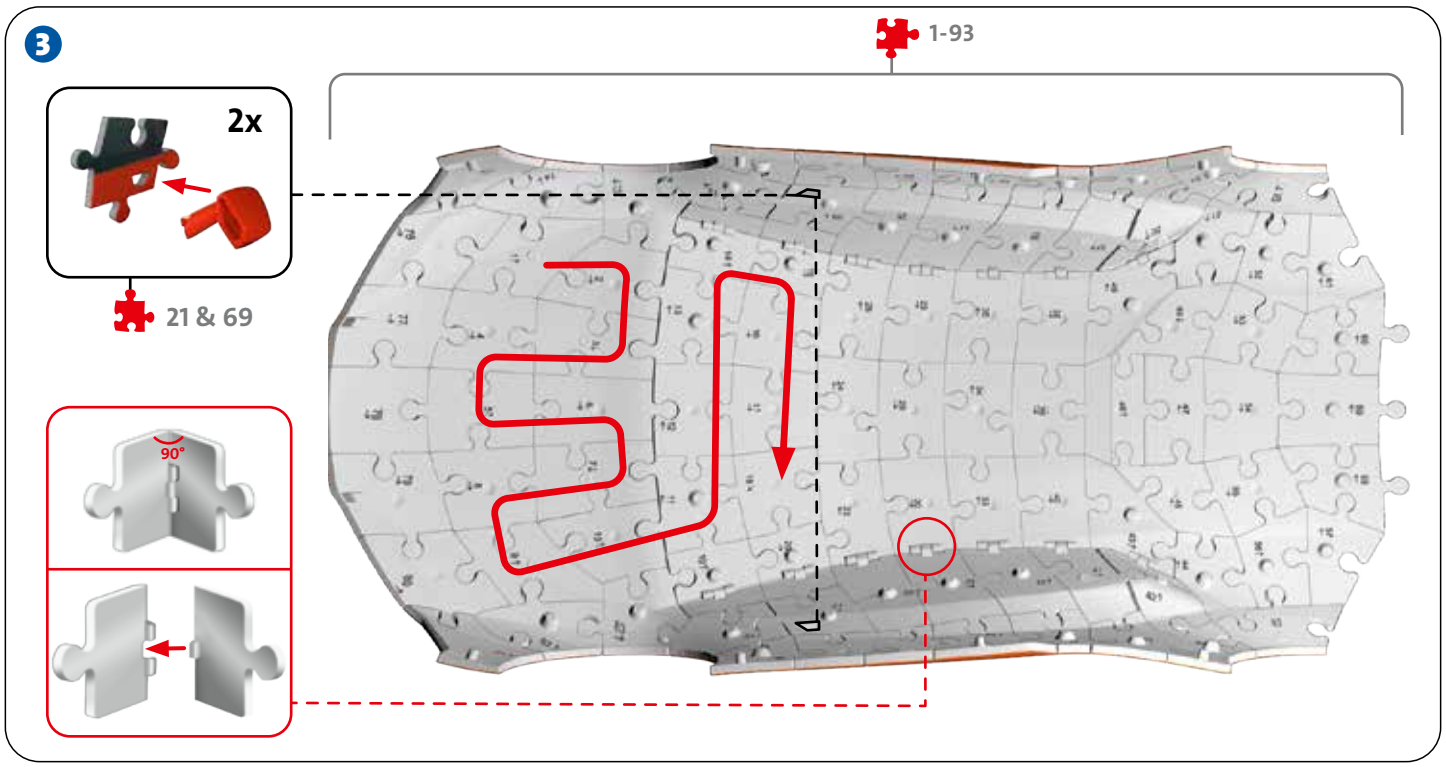
3
1-93
2x
21 & 69
90°

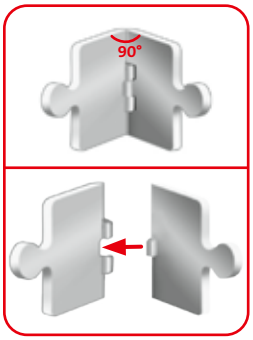

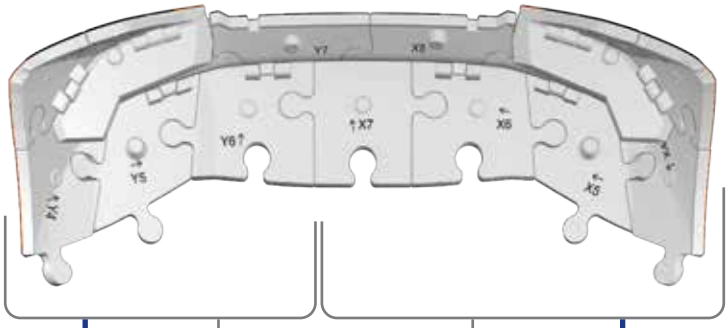

Y1 - Y7

X1 - X8

4

5

4.1

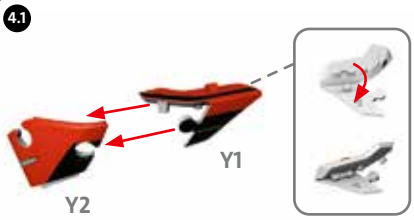

4.2

4.3

4.4

4.5

5.1

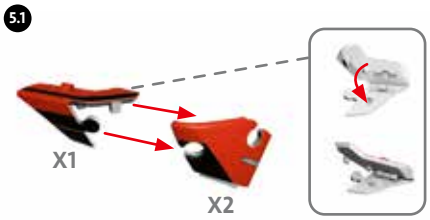

5.2

5.3

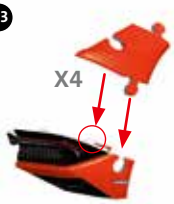

5.4

5.5

6

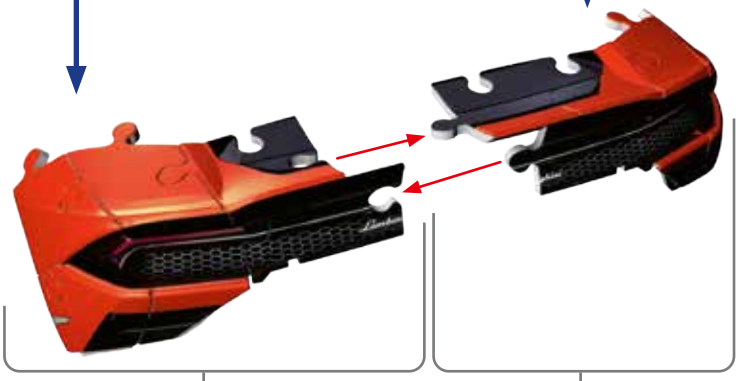

Y1 - Y7

X1 - X8

7

8

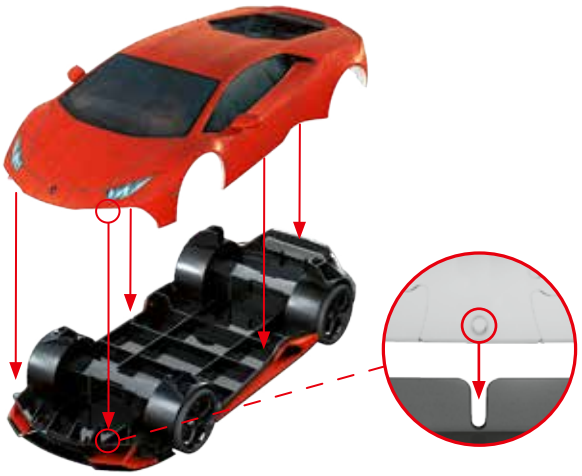

© 2020

238783