Questo manuale d'istruzione è fornito da trovaprezzi.it. Scopri tutte le offerte per Skil 8004AA o cerca il tuo prodotto tra le migliori offerte di Elettroutensili

SKIL®

# HEAT GUN
# **8004** (F0158004 . . )

| | | |
|---|---|---|
| GB | ORIGINAL INSTRUCTIONS | 6 |
| F | NOTICE ORIGINALE | 9 |
| D | ORIGINALBETRIEBSANLEITUNG | 13 |
| NL | ORIGINELE GEBRUIKSAANWIJZING | 16 |
| S | BRUKSANVISNING I ORIGINAL | 20 |
| DK | ORIGINAL BRUGSANVISNING | 23 |
| N | ORIGINAL BRUKSANVISNING | 27 |
| FIN | ALKUPERÄISET OHJEET | 30 |
| E | MANUAL ORIGINAL | 34 |
| P | MANUAL ORIGINAL | 38 |
| I | ISTRUZIONI ORIGINALI | 41 |
| H | EREDETI HASZNÁLATI UTASÍTÁS | 45 |
| CZ | PŮVODNÍM NÁVODEM K POUŽÍVÁNÍ | 49 |
| TR | ORİJİNAL İŞLETME TALİMATI | 52 |
| PL | INSTRUKCJA ORYGINALNA | 56 |
| UA | ОРИГІНАЛЬНА ІНСТРУКЦІЯ З ЕКСПЛУАТАЦІЇ | 60 |
| GR | ΠΡΩΤΟΤΥΠΟ ΟΔΗΓΙΩΝ ΧΡΗΣΗΣ | 64 |
| RO | INSTRUCȚIUNI DE FOLOSIRE ORIGINALE | 68 |
| BG | ОРИГИНАЛНО РЪКОВОДСТВО ЗА ЕКСПЛОАТАЦИЯ | 72 |
| SK | PÔVODNÝ NÁVOD NA POUŽITIE | 76 |
| HR | ORIGINALNE UPUTE ZA RAD | 79 |
| SRB | ORIGINALNO UPUTSTVO ZA RAD | 83 |
| SLO | IZVIRNA NAVODILA | 86 |
| EST | ALGUPÄRANE KASUTUSJUHEND | 90 |
| LV | ORIĢINĀLĀ LIETOŠANAS PAMĀCĪBA | 93 |
| LT | ORIGINALI INSTRUKCIJA | 97 |
| MK | ИЗВОРНО УПАТСТВО ЗА РАБОТА | 101 |
| AL | UDHËZIMET ORIGJINALE | 105 |
| AR | دليل الاستعمال | 115 |
| FA | راهنماي اصلي | 113 |


www.skil.com

SKIL BV - Konijnenberg 62
4825 BD Breda - The Netherlands

12/18

2610S00631

## 1 8004

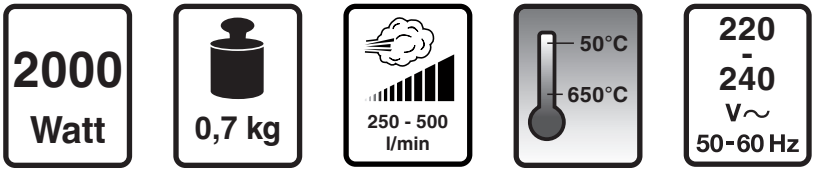


## 2

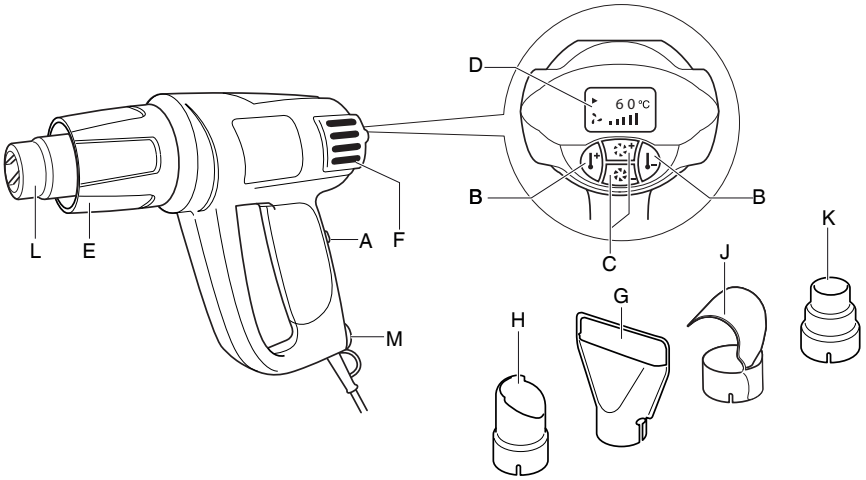


## 3

## 4

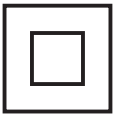

## 5

## 6

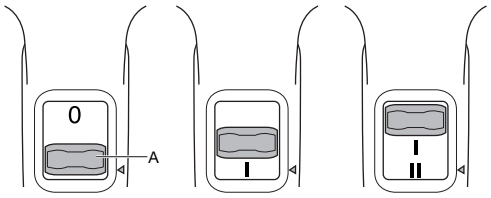


50°
250-500 ltr/min

50° - 650°
250-500 ltr/min

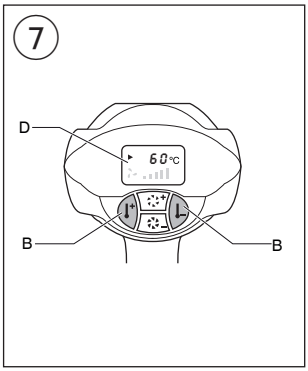
7
D
60°C
B
B

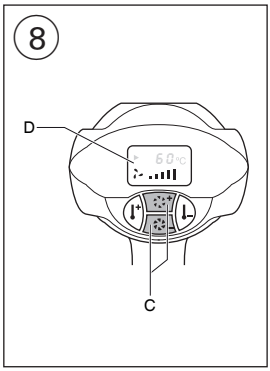
8
D
60°C
C

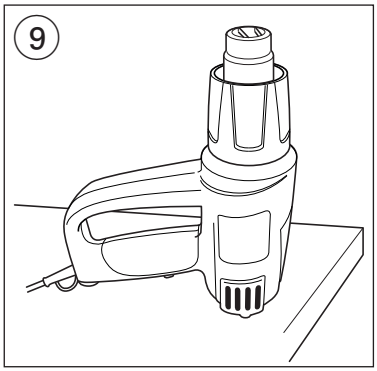
9

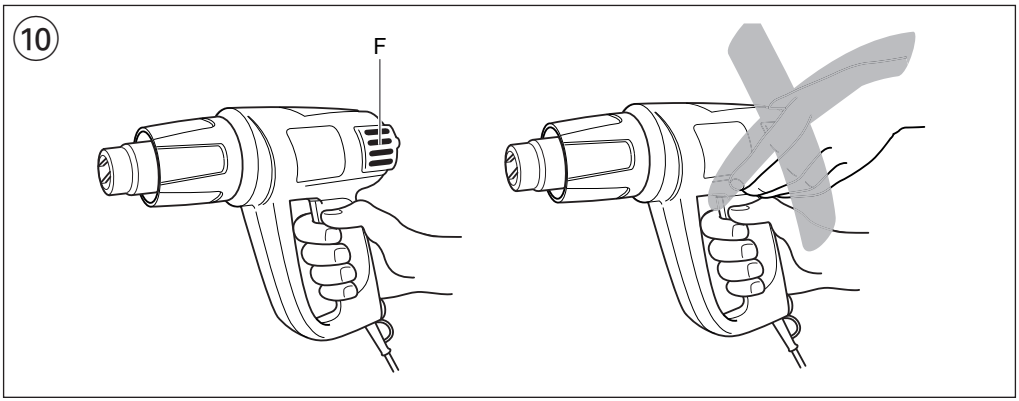
10
F

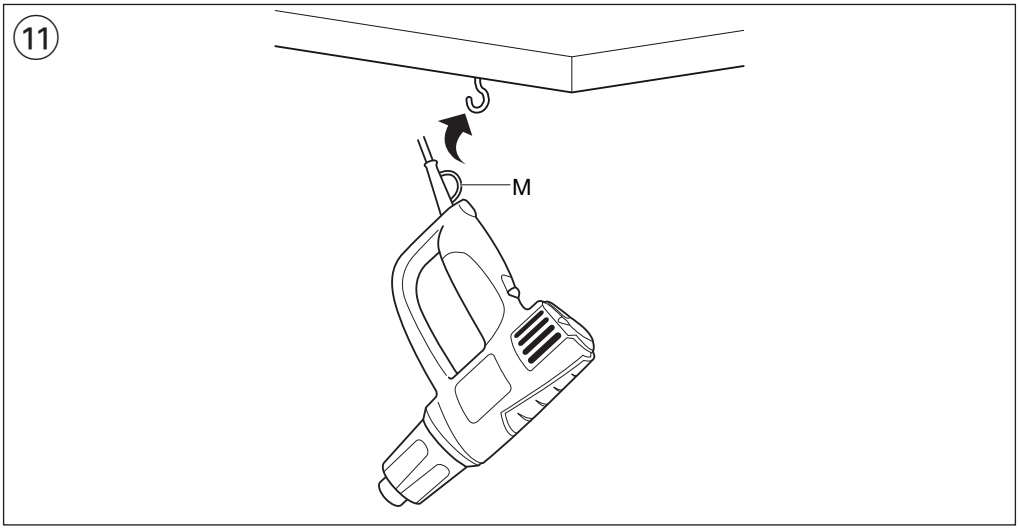
11
M

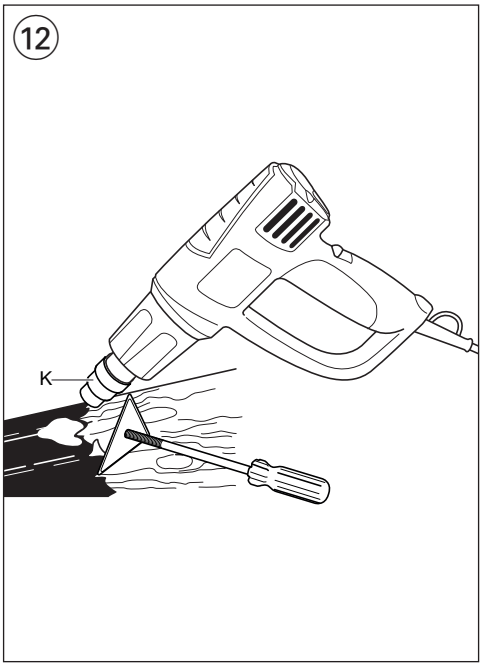
12
K

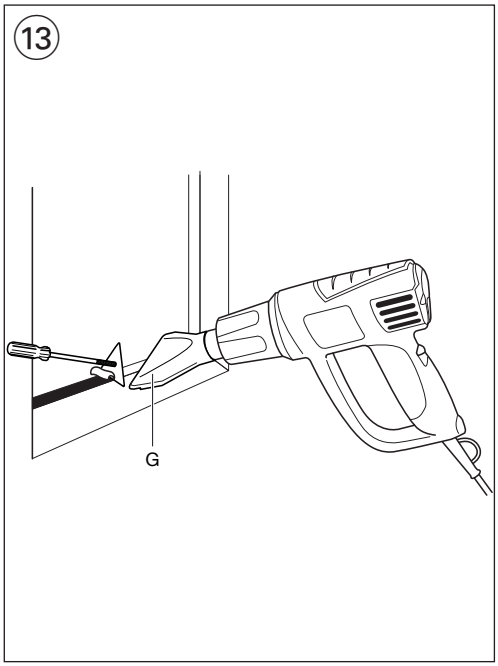
13
G

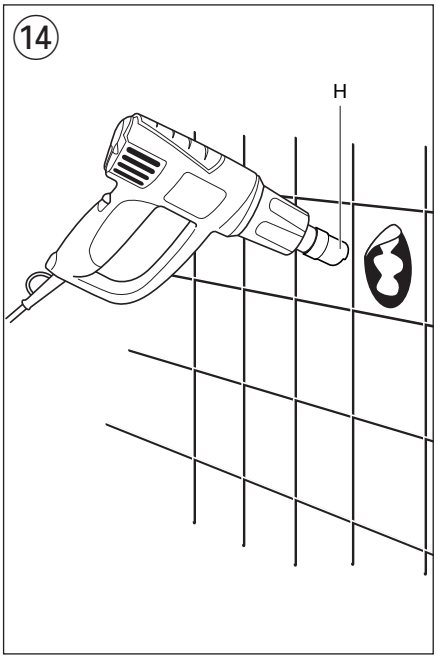
14
H

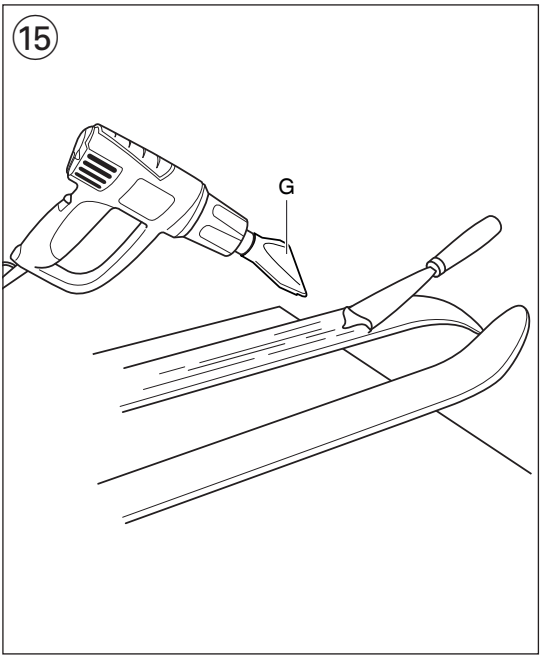
15
G

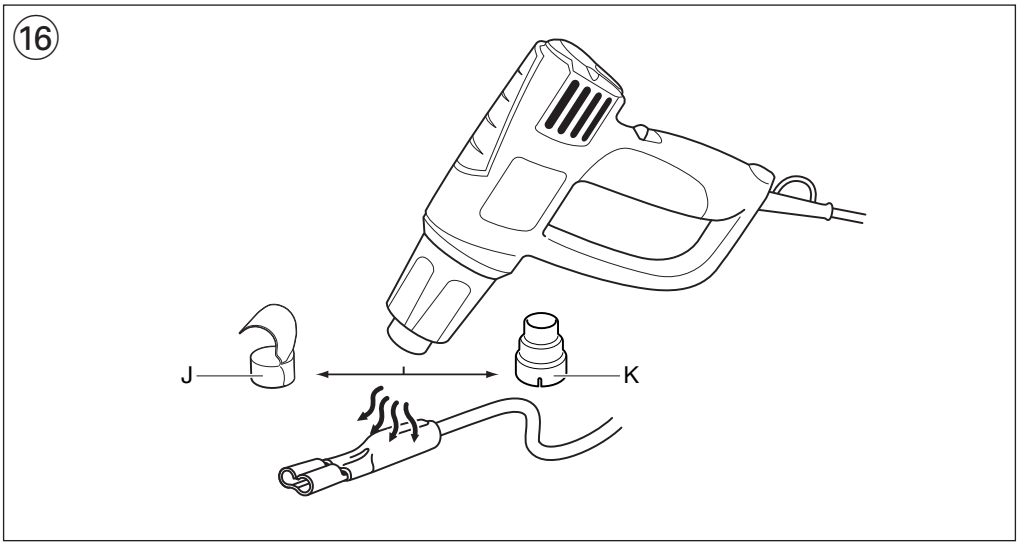


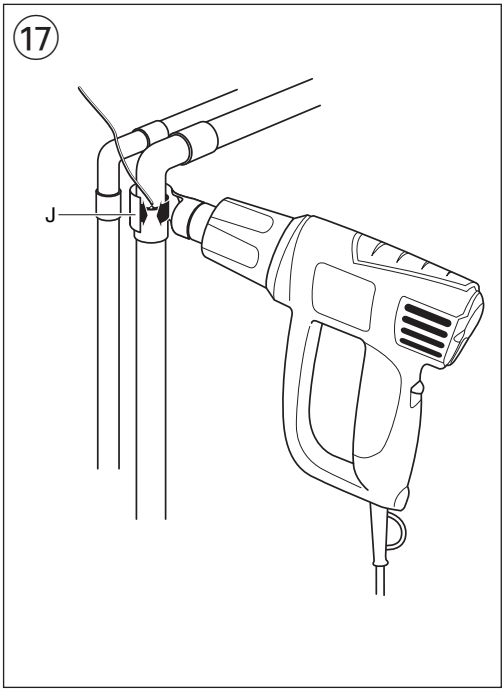


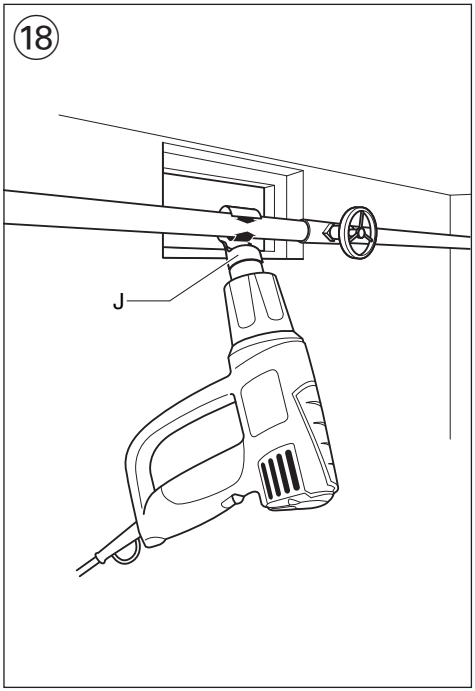


**ACCESSORIES** → **WWW.SKIL.COM**

GB

## Heat gun 8004

## INTRODUCTION

- This tool is intended for the removal of paint, the forming and welding of plastic, and the warming of heat-shrinkable tubing; the tool is also suitable for soldering and tinning, loosening adhesive joints and defrosting water pipes
- This tool is not intended for professional use
- Read and save this instruction manual ③

## TECHNICAL DATA ①

## TOOL ELEMENTS ②

**A** On/off switch
**B** Buttons for setting temperature
**C** Buttons for setting air flow
**D** Display (LCD)
**E** Protection ring
**F** Ventilation slots
**G** Glass protection nozzle
**H** Round nozzle
**J** Reflector nozzle
**K** Reduction nozzle
**L** Air outlet/nozzle
**M** Hanging ring

## SAFETY

**SAFETY INSTRUCTIONS FOR HEAT GUNS**

**GENERAL**

- **This tool can be used by children aged 8 and above and by persons who have physical, sensory or mental limitations or a lack of experience or knowledge if a person responsible for their safety supervises them or has instructed them in the safe operation of the tool and they understand the associated dangers** (otherwise, there is a danger of operating errors and injuries)
- **Supervise children** (this will ensure that children do not play with the tool)
- **Cleaning and user maintenance of the tool shall not be made by children without supervision**

**BEFORE USE:**

- Check the functioning of the tool before each use and, in case of a defect, have it repaired immediately by a qualified person; never open the tool yourself
- Inspect tool cord and plug before each use and, if damaged, have them replaced by a qualified person
- Use completely unrolled and safe extension cords with a capacity of 16 Amps (U.K. 13 Amps)
- Inspect the extension cord periodically and replace it, if damaged
- Use the tool and its accessories in accordance with this instruction manual and in the manner intended for the tool; use of the tool for operations, different from those normally expected to be performed by the tool, could result in a hazardous situation
- Always check that the supply voltage is the same as the voltage indicated on the nameplate of the tool
- Be sure tool is switched off when plugging in

**DURING USE:**

- **Handle the tool with care; prevent fire and burns**
  - do not touch the air outlet/nozzle and the heated object; they become extremely hot
  - do not hold the air outlet/nozzle too close to the object to be worked on
  - do not direct the hot air flow towards the same surface for too long
  - never look down the air outlet/nozzle
  - wear protective gloves and use safety glasses
  - never direct the hot air flow towards persons or animals
  - never use the tool for drying hair
  - do not leave the tool unattended
  - never use the tool in the proximity of inflammable gases or combustible materials (**risk of explosion**)
  - when working with plastic, paint, varnish and similar materials, inflammable and poisonous gases may be produced; inform yourself beforehand about the materials to be worked on
  - take into account, that heat may be transferred to combustible materials out of eyesight
  - to be on the safe side, have a bucket of water or a fire extinguisher handy, in case any material catches fire
- **Prevent electrical shock**
  - never poke anything down the air outlet/nozzle
  - avoid body contact with earthed surfaces (e.g. pipes, radiators, ranges, refrigerators)
  - ensure the tool does not get wet
  - do not use the tool in damp locations
  - when used outdoors, connect the tool via a fault current (FI) circuit breaker with a triggering current of 30 mA maximum, and only use an extension cord which is intended for outdoor use and equipped with a splashproof coupling-socket
- **Handle the cord with care**
  - always keep away the cord from the hot air flow and the air outlet/nozzle
  - keep the cord away from heat, oil and sharp edges
  - do not carry the tool by the cord, and do not yank the cord to disconnect it from the socket
  - do not suspend the tool by the cord

- Never use the tool in conjunction with chemical solvents
- Make sure work area is adequately ventilated
- Keep work area clean and well lit
- Inrush currents cause short-time voltage drops; under unfavourable power supply conditions, other equipment may be affected (if the system impedance of the power supply is lower than 0,10 Ohm, disturbances are unlikely to occur); if you need further clarification, you may contact your local power supply authority
- Stay alert; watch what you are doing, use common sense and do not operate the tool when you are tired
- Take a secure stance; do not overreach, especially on ladders and stages
- Ensure that the tool is switched off, before putting it aside
- In case of electrical or mechanical malfunction, immediately switch off the tool and disconnect the plug

**AFTER USE:**

- Switch off the tool and disconnect the plug
- **Allow the tool to cool down for at least 30 minutes before storage**
- Suspend the tool on hanging ring M ② or set it down on its rear in an upright position; when doing so, make sure no combustible materials or inflammable gases are in the proximity
- Do not store/leave the tool outdoors
- Store the tool in a dry and locked-up place, out of reach of children

**EXPLANATION OF SYMBOLS ON TOOL**

③ Read the instruction manual before use
④ Double insulation (no earth wire required)
⑤ Do not dispose of the tool together with household waste material

## USE

- On/off switch with 2 temperature settings ⑥
  **! check if switch A ② is in position "0" before plugging in**
  - switch on the tool by pushing switch A in desired position:
    I = 50°C + air flow 250-500 litres/minute
    II = 50°C ... 650°C, air flow 250-500 litres/minute
  - when using it for the first time, some smoke may emit from the tool; this is normal and will soon cease
  - switch off the tool by pushing switch A in position "0"
- Temperature setting ⑦
  - set desired target temperature in steps of 10°C by pressing buttons B briefly
  - pressing buttons B constantly increases/decreases the target temperature continuously until the buttons are released or the minimum/maximum temperature is reached
  - after the target temperature is set, display D shows the actual rising/falling temperature until the desired temperature is reached (in position "II" only)
  - the target temperature will be stored in the memory of the tool, so that each time after switching on the tool heats up to the last selected target temperature
- Air flow setting ⑧
  - set desired air flow in steps of 50 l/min by pressing buttons C briefly
  - display D shows the actual air flow setting in a bar graph
- General use
  - determine the right temperature by testing out on an inconspicuous part of the workpiece; start with a low temperature setting
  - the temperature drops as the distance between the air outlet/nozzle and the workpiece increases
  - the temperature required depends on the material to be worked on
- Stationary use ⑨
  - set the tool down on its rear in an upright position
  - make sure the surface is clean and dustfree; polluted air damages the motor
  - make sure the air flow is directed away from you
  - secure the cord to prevent pulling down the tool
  - do not touch the air outlet/nozzle
  - make sure nothing drops into the air outlet/nozzle
  - carefully hold the tool with one hand while switching it off with the other hand, and then allow it to cool down
- Use at hard-to-reach places
  - remove ring E ②, thus releasing the metal air outlet over a greater distance
  **! pay attention to increased risk of fire and burns**
- Holding and guiding the tool ⑩
  - hold the tool with one hand
  - keep ventilation slots F ② uncovered
- Standard accessories ②
  - glass protection nozzle G (for deflecting air flow)
  - round nozzle H (for broadening air flow)
  - reflector nozzle J (for reflecting air flow)
  - reduction nozzle K (for concentrating air flow)

  NOTES:
  - all application examples (**except removing paint next to glass**) can be performed without accessories; however, using the appropriate accessory simplifies the work and significantly improves the quality of the results
  - this tool can also be used in combination with commonly available accessories for heat guns
- Mounting/removing accessories
  - simply fit the accessory onto air outlet L ②
  - remove an accessory by pulling it off to the front after it has cooled down
  **! mount an accessory only when the air outlet is cold, when the switch is in position "0" and when the plug is disconnected**
- Hanging ring M ⑪
  - for easy storage of the tool
  **! allow the tool to cool down for at least 30 minutes before storage**
- Constant heat control (overload protection)
  Protects heating element from damage when tool is overloaded without having to stop it and/or let it cool down for a period of time
  - when the temperature gets too high, the heating element switches itself off, while the motor continues to run and produces cold air
  - when the temperature has dropped sufficiently (taking only a few seconds), the heating element will be switched on automatically
  **! when the tool is switched off after working at a high temperature setting, and switched on again after a short break, it may take a while before the heating element reaches the desired temperature**

## APPLICATION ADVICE

- Removing paint/lacquer ⑫
  - use a clean, sharp scraper
  - scrape firmly, when the paint softens
  - experiment to establish the length of time necessary to apply the heat for optimal results
  - scrape the softened paint immediately, or it will harden again
  - keep a 30° to 40° angle between the tool and the workpiece
  - remove paint and debris immediately from the scraper to prevent them from ignition
  - scrape with the grain of the wood, wherever possible
  - do not direct the hot air flow towards the same surface for too long
  - dispose of all paint debris safely
  - thoroughly clean the work area after completing the job

  **! be careful when removing layers of paint in old buildings; in the past the building may have been painted with paint containing lead, which is highly poisonous**

  **! exposure to even low levels of lead can cause serious brain and nervous system damage; young and unborn children are particularly vulnerable**

  **! have lead-based paint removed by a professional without using a heatgun**

  OTHER APPLICATION EXAMPLE:

  ★ removing (synthetic) wall covering
- Removing paint/lacquer next to glass ⑬
  - **always** use glass protection nozzle G when working next to glass
  - remove the paint with a hand scraper

  **! do not use the tool for removing paint on metal-framed windows; metal is heat-conducting which might lead to breaking of the glass**
- Removing stickers (use round nozzle H) ⑭
  - many adhesives become softer when heated, allowing adhesive bonds to be separated and superfluous adhesive to be removed

  **! heat sticker on the upper side**

  **! always take care not to overheat the underlying surface**

  OTHER APPLICATION EXAMPLES:

  ★ removing linoleum and vinyl carpeting
  ★ removing carpet tiles made of synthetic fibres
  ★ removing veneers/applying veneer strips
  ★ softening/melting tar, tin, bitumen, wax (use round nozzle H)
  ★ waxing (skis, furniture) (use glass protection nozzle G) ⑮
  ★ removing resin
  ★ loosening rusty/too tightly fastened metal screws, nuts and bolts
  ★ removing candle wax (**do not overheat the underlying surface**)
  ★ repairing broken candles/restoring bent candles to their original shape
- Shrink fitting ⑯
  - use reflector nozzle J or reduction nozzle K
  - select a shrink-fit tube with a diameter matching that of the workpiece
  - heat the shrink-fit tube evenly

  OTHER APPLICATION EXAMPLE:

  ★ shrink-wrapping
- Soldering water pipes ⑰

  This tool is most suitable for working with soft solders (melting point below 400°)
  - use reflector nozzle J
  - thoroughly clean both joining sections before soldering
  - pre-heat both sections and apply soldering wire (**do not use lead-based soldering wire**)
- Thawing out frozen water pipes ⑱
  - use reflector nozzle J
  - heat the frozen area evenly

  **! water pipes are often difficult to distinguish from gas pipes; heating gas pipes is extremely dangerous – risk of explosion**

  OTHER APPLICATION EXAMPLES:

  ★ thawing out water pipes made of PVC (**position I, max. 60°C**)
  ★ thawing out frozen car locks (**position I, max. 60°C**) (use reduction nozzle K)
  ★ defrosting freezers (**do not damage the plastic housing**)
  ★ thawing out ice-covered steps and pavements
- Shaping plastic tubes
  - use reflector nozzle J
  - fill the tube with sand and seal it at both ends, to avoid kinking of the tube
  - heat the tube evenly by moving it from side to side

  OTHER APPLICATION EXAMPLES:

  ★ shaping all plastics with a low melting-point (polyethylene, PVC etc.)
  ★ shaping all plastics with a high melting-point (acrylic glass, Plexiglas etc.)
  ★ shaping and bending carpet tiles made of synthetic fibres
  ★ shaping and bending of wood (model-building)
- Welding plastics
  - the weld seam must be clean and grease-free
  - keep welding rod close to weld seam and apply heat, until the welding rod gets tacky
  - remove heat, when weld seam is filled up

  OTHER APPLICATION EXAMPLES:

  ★ repairing of surfboards, skis and other synthetic sports goods (use round nozzle H)
  ★ welding PVC-materials
  ★ smoothing blisters after sticking PVC-labels
  ★ connecting garden hoses (use reflector nozzle J)
- Drying

  **! only dry with a low or medium temperature setting (position 1 or 2) and with an increased distance between the tool and the workpiece**
  - drying of paint, varnish, gypsum, mortar and plaster
  - drying wet timber prior to filling
  - drying thickly applied filler or adhesive quickly
  - drying building joints before spraying insulation or sealant
  - drying joints and cracks in boatbuilding

- Cleaning/disinfecting
  - disinfecting rabbit hutches, dove cotes, etc. (**remove your pet first**)
  - combatting ant colonies
  - combatting woodworms and boring beetles (**hold the tool at an adequate distance from the wood**)
  - eliminating weeds

## MAINTENANCE / SERVICE

- This tool is not intended for professional use
- Always keep tool and cord clean (especially ventilation slots F ②)
- Never use easy inflammable liquids for cleaning the heat gun in general and the air outlet/nozzle in particular
- If the tool should fail despite the care taken in manufacturing and testing procedures, repair should be carried out by an after-sales service centre for SKIL power tools
  - send the tool **undismantled** together with proof of purchase to your dealer or the nearest SKIL service station (addresses as well as the service diagram of the tool are listed on www.skil.com)

## ENVIRONMENT

- **Do not dispose of electric tools, accessories and packaging together with household waste material** (only for EU countries)
  - in observance of European Directive 2012/19/EC on waste of electric and electronic equipment and its implementation in accordance with national law, electric tools that have reached the end of their life must be collected separately and returned to an environmentally compatible recycling facility
  - symbol ⑤ will remind you of this when the need for disposing occurs

**F**

## Pistolet chauffant 8004

## INTRODUCTION

- Cet outil sert à enlever la peinture, la mise en forme et le soudage de plastique, le chauffage de gaine thermorétractable; l'outil peut également servir au soudage et à l'étamage, au détachement de joints adhésifs et au dégivrage de tuyauteries d'eau
- Cet outil n'est conçu pour un usage professionnel
- Lisez et conservez ce manuel d'instruction ③

## CARACTERISTIQUES TECHNIQUES ①

## ELEMENTS DE L'OUTIL ②

**A** Interrupteur marche/arrêt
**B** Boutons de réglage de la température
**C** Boutons pour régler le débit d'air
**D** Écran à cristaux liquides (LCD)
**E** Bague de protection
**F** Fentes de ventilation
**G** Embouchure de protection en verre
**H** Embouchure ronde
**J** Embouchure réflecteur
**K** Embouchure réducteur
**L** Sortie/embouchure d'air
**M** Bague de suspension

## SECURITE

**INSTRUCTIONS DE SECURITE POUR PISTOLETS**

**GENERALITES**

- **Cet outil peut être utilisé par les enfants (âgés d'au moins 8 ans) et par les personnes souffrant d'un handicap physique, sensoriel ou mental ou manquant d'expérience ou de connaissances, lorsque ceux-ci sont sous la surveillance d'une personne responsable de leur sécurité ou après avoir reçu des instructions sur la façon d'utiliser l'outil en toute sécurité et après avoir bien compris les dangers inhérents à son utilisation** (sinon, il existe un risque de blessures et d'utilisation inappropriée)
- **Ne laissez pas les enfants sans surveillance** (veillez à ce que les enfants ne jouent pas avec l'outil)
- **Les enfants ne doivent pas nettoyer l'outil ou effectuer des travaux d'entretien sans surveillance**

**AVANT L'USAGE:**

- Contrôlez le fonctionnement de l'outil avant chaque manipulation et, en cas d'anomalies, faites réparer immédiatement par une personne qualifiée; ne jamais ouvrez l'outil soi-même
- Contrôlez l'état du câble et branchez avant chaque manipulation; si le câble est endommagé, le faites remplacer par une personne qualifiée
- Utilisez un câble de prolongement complètement déroulé et de bonne qualité d'une capacité de 16 A
- Contrôlez régulièrement l'état du câble de prolongement et le remplacez au besoin
- Utilisez l'outil et ses accessoires en conformité avec ce manuel d'instructions et de la façon pour laquelle il a été conçu; l'emploi de l'outil à d'autres manipulations que

celles prévues normalement peut causer des situations dangereuses
- Contrôlez toujours si la tension secteur correspond à la tension indiquée sur la plaquette signalétique de l'outil
- S'assurez que l'outil est hors service en le branchant

**PENDANT L'USAGE:**

- **Utilisez l'outil avec précaution; évitez le feu et les brûlures**
  - ne pas touchez à la sortie/l'embouchure d'air ni à l'objet chauffé; ils atteignent une température élevée
  - ne pas tenez la sortie/l'embouchure d'air trop près du l´objet à travailler
  - ne pas orientez le courant d'air chaud trop longtemps en un même endroit
  - ne pas regardez dans la sortie/l'embouchure d'air
  - portez des gants de protection et des lunettes
  - ne jamais dirigez le courant d'air chaud vers des personnes ou des animaux
  - ne jamais utilisez l'outil pour se sécher les cheveux
  - ne laissez pas l'outil sans surveillance en cours d'utilisation
  - ne jamais utilisez l'outil à proximité de gaz inflammables ou de matériaux combustibles (**risque d'explosion**)
  - en cas de travail avec du plastique, de la peinture, du vernis et autres matériaux similaires, des gaz inflammables et toxiques peuvent se dégager; toujours s'informez de la technicité de ces matériaux avant de travailler avec ceux-ci
  - prenez en considération que la chaleur peut être transférée à des matériaux combustibles hors de portée
  - pour toute sécurité, préparez un seau d'eau ou un extincteur à proximité si d'aventure un matériau prend feu
- **Evitez les chocs électriques**
  - ne pas enfoncez quelque chose dans la sortie/ l'embouchure d'air
  - évitez tout contact physique avec les surfaces mises à la terre (par exemple tuyauteries, radiateurs, cuisinières, réfrigérateurs)
  - s'assurez que l'outil ne sera pas soumis à l'humidité
  - ne pas utilisez l'outil dans des endroits embués
  - en cas d'usage à l'extérieur, branchez l'outil par l'intermédiaire d'un coupe-circuit (FI) avec courant de réaction de 30 mA au maximum, et utilisez uniquement un câble de prolongement spécial pour l'extérieur équipé d'une prise résistant aux éclaboussures
- **Utilisez le câble avec précaution**
  - tenez le câble hors de portée du courant d'air chaud et de la sortie/l'embouchure d'air
  - tenez le câble à distance de la chaleur, de l'huile et des rebords escarpés
  - ne pas transportez l'outil par le câble et ne pas tirez sur le câble pour débrancher la prise du secteur
  - ne pas suspendez l'outil par le câble
- Ne jamais utilisez l'outil avec des solvants
- S'assurez que l'aire de travail soit bien ventilée
- Veillez à une aire de travail propre et bien éclairée
- Les processus de mise en fonctionnement provoquent des baisses momentanés de tension; en cas de conditions défavorables de secteur, il peut y avoir des répercutions sur d'autres appareils (pour des impédances du secteur inférieures à 0,10 ohms, il est assez improbables que des perturbations se produisent); pour tout renseignement complémentaire, vous pouvez contacter directement votre fournisseur local d'énergie
- Restez sur le qui-vive; faites attention à ce que l'on fait, utilisez son bon sens et ne pas manipulez l'outil quand on est fatigué
- Prenez une position stable; ne pas se mettez dans des positions impossibles par exemple sur des échelles et des échafaudages
- S'assurez que l'outil est hors service avant de le ranger
- En cas de dysfonctionnement électrique ou mécanique, mettez directement l'outil hors service et débranchez la fiche

**APRES L'USAGE:**

- Mettez l'outil hors service et débranchez la fiche
- **Laissez l'outil se refroidir au moins pendant 30 minutes avant de le ranger**
- Suspendez l'outil à la bague M ② ou le déposez sur le côté arrière en position verticale; ce faisant, s'assurez qu'il n'y ait aucun matériau combustible ni gaz inflammables à proximité
- Ne pas rangez/laissez l'outil à l'extérieur
- Rangez l'outil dans un endroit sec et fermer à clé, hors de la portée des enfants

**EXPLICATION DES SYMBOLES SUR L'OUTIL**

③ Veuillez lire le mode d'emploi avant d'utiliser l'outil
④ Double-isolation (ne nécessite pas de mise à la terre)
⑤ Ne jetez pas l'outil dans les ordures ménagères

## UTILISATION

- Interrupteur marche/arrêt avec 2 réglages de température ⑥
  - **! contrôlez si le bouton A ② est en position "0" avant de brancher la fiche**
  - mettez l'outil en service en appuyant sur la position souhaitée sur le bouton A:
    I = 50°C + courant d'air 250-500 litres/minute
    II = 50°C ... 650°C, courant d'air 250-500 litres/minute
  - lorsqu'on utilise l'outil pour la première fois, une légère fumée peut s'en dégager; ceci est normal et la fumée s'arrêtera bien vite
  - mettez l'outil hors service en mettant le bouton A en position "0"
- Réglage de la température ⑦
  - réglez la température cible souhaitée par paliers de 10°C en appuyant brièvement sur les boutons B
  - si vous appuyez constamment sur les boutons B, vous augmentez/diminuez la température cible de façon continue jusqu'à ce que les boutons soient relâchés ou que la température ait atteint son minimum/ maximum
  - une fois la température cible réglée, l'écran D indique la diminution/l'augmentation réelle de température jusqu'à ce que la température souhaitée soit atteinte (seulement en position "II")
  - la température cible est enregistrée dans la mémoire de l'outil, de sorte qu'à chaque fois que vous allumez l'outil par la suite, celui chauffe jusqu'à atteindre la dernière température cible sélectionnée

- Réglage du débit d'air ⑧
  - réglez le débit d'air souhaité par paliers de 50 l/min en appuyant brièvement sur les boutons C
  - l'écran D indique le réglage réel du débit d'air dans un graphique à barres
- Utilisation générale
  - déterminez la température correcte en faisant un essai sur une section invisible de la pièce; commencez avec un réglage de basse température
  - la température baisse en fonction de la distance entre la sortie/l'embouchure d'air et la pièce
  - la température requise dépend du matériau sur lequel on travaille
- Utilisation stationnaire ⑨
  - posez l'outil sur sa section arrière en position
  - s'assurez que la surface est propre et exempte de poussière; l'air pollué peut endommager le moteur
  - s'assurez que le courant d'air ne soit pas dirigé vers soi
  - assurez le câble pour éviter que l'outil ne tombe
  - ne pas touchez la sortie/l'embouchure d'air
  - veillez à ce qu'aucune substance ne s'égoutte dans la sortie/l'embouchure d'air
  - tenez fermement l'outil dans une main et le mettez hors service avec l'autre main et ensuite le laissez refroidir
- Utilisation à des endroits difficilement accessibles
  - enlevez la bague E ②, permettant de travailler à plus grande distance avec l'embouchure
  - **! prêtez attention aux risques accrus de feu et de brûlures**
- Tenue et guidage de l'outil ⑩
  - tenez l'outil dans une main
  - veillez à ce que les fentes de ventilation F ② soient découvertes
- Accessoires standard ②
  - embouchure de protection en verre G (pour déflexion du courant d'air)
  - embouchure ronde H (pour élargissement du courant d'air)
  - embouchure réflecteur J (pour réflexion du courant d'air)
  - embouchure réducteur K (pour concentration du courant d'air)

  REMARQUES:
  - tous les exemples d'application **(à l'exception de l'enlèvement de la peinture sur fenêtres)** peuvent se faire sans accessoires; néanmoins, l'accessoire adéquat simplifie le travail et augmente nettement la qualité des résultats
  - cet outil peut également être utilisé conjointement avec des accessoires courants pour pistolets chauffants
- Montage/démontage d'accessoires
  - fixez simplement l'accessoire sur la sortie d'air L ②
  - retirez un accessoire par traction du front après que l'outil se soit refroidi
  - **! montez un accessoire uniquement lorsque la sortie d'air est froide, l'interrupteur en position "0" et la fiche débranchée**
- Bague de suspension M ⑪
  - pour un rangement aisé de l'outil
  - **! laissez l'outil se refroidir au moins pendant 30 minutes avant de le ranger**
- Contrôle constante de la chaleur (protection contre la surcharge)

  Protège l'élément de chauffage contre les endommagements dus à la surcharge de l'outil sans devoir l'éteindre ni le laisser refroidir pendant un certain temps
  - si la température devient trop élevée, l'élément de chauffage est automatiquement mis hors service, tandis que le moteur continue à tourner et produire de l'air froid
  - si la température a baissé suffisamment (il suffit de quelques secondes), l'élément de chauffage est automatiquement mis en service
  - **! lorsque l'outil est coupé après un travail à température élevée, puis rallumé après un court instant, il faudra un moment avant que l'élément chauffant n'atteigne la température souhaitée**

## CONSEILS D'UTILISATION

- Enlèvement de peinture/laque ⑫
  - utilisez un racleur propre et bien aiguisé
  - raclez fermement dès que la peinture se ramollit
  - faites quelques essais pour déterminer le temps nécessaire à chauffer pour obtenir des résultats optimaux
  - raclez directement la peinture ramollie car sinon elle se redurcit
  - observez un angle de 30° à 40° entre l'outil et la pièce
  - enlevez directement la peinture et les restes du racleur pour éviter qu'ils ne s'enflamment
  - raclez avec de la graine de bois aux endroits possibles
  - ne pas orientez le courant d'air chaud trop longtemps en un même endroit
  - se débarrassez correctement de tous les rebuts de peinture
  - nettoyez méticuleusement l'aire de travail après avoir terminé le travail
  - **! faites attention lors de l'enlèvement de couches de peinture dans des anciens bâtiments; en effet, par le passé, on a peut-être utilisé de la peinture contenant du plomb, ce qui est extrêmement toxique au traitement à la chaleur**
  - **! l'exposition au plomb, même à faible niveau peut entraîner de sérieux dommages au cerveau et au système nerveux; cette situation est particulièrement dangereuse pour les jeunes enfants et les enfants à naître**
  - **! faites enlever les peintures à base de plomb par un professionnel sans faire usage d'un pistolet chauffant**

  AUTRE EXEMPLE D'APPLICATION:
  - ★ enlèvement de couverture (synthétique) de mur
- Enlèvement de peinture/laque sur fenêtres ⑬
  - **toujours** utilisez l'embouchure de protection en verre G pour travailler à proximité du verre
  - enlevez la peinture avec un racleur manuel
  - **! ne pas utilisez l'outil pour enlever la peinture de fenêtres encadrées de métal; le métal est conducteur de chaleur et peut donc occasionner la rupture de la glace**

- Enlèvement d'autocollants (utilisez l'embouchure ronde H) ⑭
  - de nombreux adhésifs se ramollissent au chauffage autorisant la séparation des liaisons et l'enlèvement des restes d'adhésifs
  - **! chauffez l'autocollant à sa section supérieure**
  - **! toujours faites attention à ne pas trop chauffer la surface sous-jacente**

  AUTRES EXEMPLES D'APPLICATION:
  - ★ enlèvement de linoléum et de moquette en vinyle
  - ★ enlèvement de dalles de moquette en fibres synthétiques
  - ★ enlèvement des placages/application des bandes de placage
  - ★ ramollissement/fusion du goudron, de l'étain, du bitume, de la cire (utilisez l'embouchure ronde H)
  - ★ cirage (skis, meubles) (utilisez l'embouchure de protection en verre G) ⑮
  - ★ enlèvement de résine
  - ★ détachement de vis, écrous et boulons métalliques rouillés/fort serrés
  - ★ enlèvement de la cire de bougie (**ne pas surchauffez la surface sous-jacente**)
  - ★ réparation des bougies cassées/remise en forme originale des chandelles
- Fixation par thermorétraction ⑯
  - utilisez l'embouchure réflecteur J ou l'embouchure réducteur K
  - choisez une gaine thermorétractable d'un diamètre correspondant à la pièce
  - chauffez la gaine de façon uniforme

  AUTRE EXEMPLE D'APPLICATION:
  - ★ enveloppement par thermorétraction
- Soudage des tuyauteries d'eau ⑰

  Cet outil convient au mieux en combinaison avec du matériau de soudage doux (point de fusion inférieur à 400°)
  - utilisez l'embouchure réflecteur J
  - nettoyez méticuleusement les deux sections à joindre avant de procéder au soudage
  - préchauffez les deux sections et appliquez du fil à souder **(ne pas utilisez du fil à souder à base de plomb)**
- Dégel des tuyauteries d'eau gelées ⑱
  - utilisez l'embouchure réflecteur J
  - réchauffez la surface gelée de façon uniforme
  - **! il est souvent difficile de distinguer les tuyauteries d'eau des tuyauteries de gaz; le chauffage de tuyauteries de gaz est extrêmement dangereux et implique le risque d'explosion**

  AUTRES EXEMPLES D'APPLICATION:
  - ★ dégel des tuyauteries d'eau en PVC (**position I, max. 60°C**)
  - ★ dégel de serrures de voiture (**position I, max. 60°C**) (utilisez l'embouchure réducteur K)
  - ★ dégel de congélateurs (**attention à ne pas endommager l'enveloppe en plastique**)
  - ★ dégel de marches et de trottoirs recouverts de glace
- Mise en forme de tubes en plastique
  - utilisez l'embouchure réflecteur J
  - remplez le tube de sable et le scellez aux deux extrémités pour éviter qu'il ne se torde
  - chauffez le tube de façon uniforme en le déplaçant d'un côté à l'autre

  AUTRES EXEMPLES D'APPLICATION:
  - ★ mise en forme de toutes les substances plastiques ayant un point de fusion bas (polyéthylène, PVC etc.)
  - ★ mise en forme de toutes les substances plastiques ayant un point de fusion élevé (verre acrylique, Plexiglas etc.)
  - ★ mise en forme et flexion des dalles de moquette en fibres synthétiques
  - ★ mise en forme et flexion du bois (construction de modèles réduits)
- Soudage de plastique
  - le joint doit être propre et exempt de graisse
  - tenez la baguette près du joint et appliquez jusqu'à ce que la baguette devienne collante
  - enlevez la source de chaleur dès que le joint est rempli

  AUTRES EXEMPLES D'APPLICATION:
  - ★ réparation des planches de surf, des skis et autres articles synthétiques de sport (utilisez l'embouchure ronde H)
  - ★ soudage de matériaux en PVC
  - ★ lissage des soufflures après collage d'étiquettes PVC
  - ★ connexion de tuyaux d'arrosage (utilisez l'embouchure réflecteur J)
- Séchage
  - **! séchez uniquement à faible ou moyenne température (position 1 ou 2) et à une distance suffisante entre l'outil et la pièce**
  - séchage de peinture, de vernis, de gypse, de mortier et de plâtre
  - séchage du bois humide avant remplissage
  - séchage rapide du mastic ou de l'adhésif appliqués en grosse couche
  - séchage de joints de construction avant pulvérisation de l'isolation ou de l'étanchéité
  - séchage des joints et des fissures de la carcasse d'un bateau
- Nettoyage/désinfection
  - désinfection des cages à lapins, des pigeonniers, etc. **(enlevez d'abord votre animal)**
  - élimination des colonies de fourmis
  - élimination des vers à bois et des vrillettes **(tenez l'outil à une distance adéquate du bois)**
  - élimination des mauvaises herbes

## ENTRETIEN / SERVICE APRES-VENTE

- Cet outil n'est pas conçu pour un usage professionnel
- Gardez toujours votre outil et le câble propres (spécialement les aérations F ②)
- Ne jamais utilisez de liquides fort inflammables pour le nettoyage du pistolet chauffant en général et de l'embouchure d'air en particulier
- Si, malgré tous les soins apportés à la fabrication et au contrôle de l'outil, celui ci devait avoir un défaut, la réparation ne doit être confiée qu'à une station de service après-vente agréée pour outillage SKIL
  - retournez l'outil **non démonté** avec votre preuve d'achat au revendeur ou au centre de service après-vente SKIL le plus proche (les adresses ainsi que la vue éclatée de l'outil figurent sur www.skil.com)

## ENVIRONNEMENT

- **Ne jetez pas les outils électriques, les accessoires et l'emballage dans les ordures ménagères** (pour les pays européens uniquement)
  - conformément à la directive européenne 2012/19/EG relative aux déchets d'équipements électriques ou électroniques, et à sa transposition dans la législation nationale, les outils électriques usés doivent être collectés séparément et faire l'objet d'un recyclage respectueux de l'environnement
  - le symbole ⑤ vous le rappellera au moment de la mise au rebut de l'outil

D

## Heißluftpistole 8004

## EINLEITUNG

- Dieses Werkzeug ist für das Entfernen von Farbe, das Formen und Schweißen von Kunststoff und das Erhitzen von Wärmeschrumpfrohren vorgesehen; das Werkzeug ist auch für das Löten und Verzinnen, Lockern von Klebe-verbindungen und Auftauen von Wasserrohren geeignet
- Dieses Werkzeug eignet sich nicht für den professionellen Einsatz
- Bitte diese Bedienungsanleitung sorgfältig lesen und aufbewahren ③

## TECHNISCHE DATEN ①

## WERKZEUGKOMPONENTEN ②

**A** Ein/Aus-Schalter
**B** Schalter zur Temperatureinstellung
**C** Schalter zur Luftstromeinstellung
**D** Display (LCD)
**E** Schutzring
**F** Lüftungsschlitze
**G** Glasschutzdüse
**H** Runddüse
**J** Reflektordüse
**K** Reduzierdüse
**L** Luftöffnung/Düse
**M** Hängering

## SICHERHEIT

**SICHERHEITSHINWEISE FÜR HEISSLUFTPISTOLEN**

**ALLGEMEINES**

- **Dieses Werkzeug kann von Kindern ab 8 Jahren und Personen mit eingeschränkten physischen, sensorischen oder geistigen Fähigkeiten oder mangelnder Erfahrung und Wissen benutzt werden, wenn sie durch eine für ihre Sicherheit verantwortliche Person beaufsichtigt werden oder von dieser im sicheren Umgang mit dem Werkzeug eingewiesen worden sind und die damit verbundenen Gefahren verstehen** (andernfalls besteht die Gefahr von Fehlbedienung und Verletzungen)
- **Beaufsichtigen Sie Kinder** (damit wird sichergestellt, dass Kinder nicht mit dem Werkzeug spielen)
- **Die Reinigung und Wartung des Werkzeuges durch Kinder darf nicht ohne Aufsicht erfolgen**

**VOR DER ANWENDUNG:**

- Die Funktion des Werkzeuges vor jeder Anwendung prüfen und es bei einem Defekt sofort von einer qualifizierten Person reparieren lassen; das Werkzeug niemals selbst öffnen
- Werkzeugkabel und -stecker vor jeder Anwendung kontrollieren und bei Beschädigung von einer qualifizierten Person austauschen lassen
- Bei Benutzung von Verlängerungskabeln ist darauf zu achten, daß das Kabel vollständig abgerollt ist und eine Kapazität von 16 A hat
- Das Verlängerungskabel regelmäßig kontrollieren; ein beschädigtes Verlängerungskabel ist auszutauschen
- Das Werkzeug und sein Zubehör im Einklang mit dieser Bedienungsanleitung und auf für das Werkzeug vorschriftsmäßige Weise benutzen; Benutzung des Werkzeuges für Arbeiten, die sich von den vom Werkzeug normalerweise ausgeführten unterscheiden, könnte eine gefährliche Situation heraufbeschwören
- Stets nachprüfen, daß die Netzspannung mit der auf dem Typenschild des Werkzeuges angegebenen Spannung übereinstimmt
- Beim Anschließen sicherstellen, daß das Werkzeug ausgeschaltet ist

**WÄHREND DER ANWENDUNG:**

- **Sorgfältig mit dem Werkzeug umgehen; Feuer und Verbrennungen verhüten**
  - die Luftöffnung/Düse und das erwärmte Objekt nicht berühren; sie werden äußerst heiß

- die Luftöffnung/Düse nicht zu nahe an das zu bearbeitende Objekt halten
- den Heißluftstrom nicht zu lange auf dieselbe Oberfläche richten
- niemals in die Luftöffnung/Düse schauen
- Schutzhandschuhe und Schutzbrille tragen
- den Heißluftstrom niemals auf Personen oder Tiere richten
- das Werkzeug niemals zum Haaretrocknen benutzen
- das Werkzeug niemals unbeaufsichtigt lassen
- das Werkzeug niemals in der Nähe von entzündlichen Gasen oder brennbaren Materialien benutzen (**Explosionsgefahr**)
- bei der Arbeit mit Kunststoff, Farbe, Lack und ähnlichen Materialien können entzündliche und giftige Gase entstehen; informieren Sie sich vorher über die zu bearbeitenden Materialien
- bedenken Sie, daß Hitze auf brennbare Materialien außerhalb des Sichtfeldes übertragen werden kann
- sicherheitshalber einen Eimer Wasser oder einen Feuerlöscher bereithalten, falls irgendein Material Feuer fängt

- **Stromschlag verhüten**
  - niemals irgendetwas in die Luftöffnung/Düse stopfen
  - Körperkontakt mit geerdeten Oberflächen (z.B. Rohren, Heizkörpern, Herden, Kühlschränken) vermeiden
  - sicherstellen, daß das Werkzeug nicht naß wird
  - das Werkzeug nicht an feuchten Orten benutzen
  - bei Anwendung im Freien das Werkzeug über einen Fehlerstrom- (FI) Schutzschalter mit einem Auslösestrom von 30 mA max. anschließen, und nur ein Verlängerungskabel benutzen, das für die Anwendung im Freien vorgesehen und mit einer spritzwassergeschützten Anschlußstelle versehen ist
- **Mit dem Kabel vorsichtig umgehen**
  - das Kabel stets vom Heißluftstrom und von der Luftöffnung/Düse fernhalten
  - das Kabel von Hitze, Öl und scharfen Kanten fernhalten
  - das Werkzeug nicht am Kabel tragen, und das Kabel zum Stromlosmachen nicht aus der Steckdose reißen
  - das Werkzeug nicht am Kabel herabhängen lassen
- Das Werkzeug niemals in Verbindung mit chemischen Lösungsmitteln benutzen
- Sicherstellen, daß der Arbeitsbereich ausreichend gelüftet ist
- Den Arbeitsbereich sauber und gut beleuchtet halten
- Einschaltvorgänge erzeugen kurzfristige Spannungsabsenkungen; bei ungünstigen Netzbedingungen können Beeinträchtigungen anderer Geräte auftreten (bei Netzimpedanzen kleiner als 0,10 Ohm sind keine Störungen zu erwarten); für weitere Auskünfte setzen Sie sich bitte mit Ihrem örtlichen Energieversorger in Verbindung
- Stets wachsam sein; darauf achten, was Sie tun, sich auf gesunden Menschenverstand verlassen und das Werkzeug nicht benutzen, wenn Sie ermüdet sind
- Auf sicheren Stand achten; sich nicht übernehmen, insbesondere auf Leitern und Podesten
- Sicherstellen, daß das Werkzeug abgeschaltet ist, bevor es beiseite gelegt wird
- Bei elektrischer oder mechanischer Fehlfunktion das Werkzeug sofort ausschalten und den Netzstecker ziehen

**NACH DER ANWENDUNG:**

- Das Werkzeug abschalten und den Netzstecker ziehen
- **Das Werkzeug vor der Aufbewahrung mindestens 30 Minuten abkühlen lassen**
- Das Werkzeug am Hängering M ② aufhängen oder es in aufrechter Position auf seinem Hinterteil ablegen; dabei sicherstellen, daß sich keine brennbaren Materialien oder entzündlichen Gase in der Nähe befinden
- Das Werkzeug niemals im Freien lagern/lassen
- Das Werkzeug an trockener und abgesperrter Stelle, für Kinder unzugänglich, lagern

**ERKLÄRUNG DER SYMBOLE AUF DEM WERKZEUG**

③ Die Bedienungsanleitung vor dem Gebrauch lesen
④ Doppelte Isolierung (kein Erdleiter erforderlich)
⑤ Das Werkzeug nicht in den Hausmüll werfen

## BEDIENUNG

- Ein/Aus-Schalter mit 2 Temperatureinstellungen ⑥
  **! prüfen, ob Schalter A ② sich in Stellung „0" befindet, bevor der Netzanschluß erfolgt**
  - das Werkzeug durch Schieben von Schalter A in die gewünschte Stellung einschalten:
    I = 50°C + Luftstrom 250-500 Liter/Minute
    II = 50°C ... 650°C, Luftstrom 250-500 Liter/Minute
  - bei erster Anwendung des Werkzeuges kann etwas Rauch austreten; dies ist normal und hört bald auf
  - das Werkzeug durch Schieben von Schalter A in Stellung „0" abschalten
- Temperatureinstellung ⑦
  - stellen Sie die gewünschte Zieltemperatur, in Schritten von 10°C, durch kurzes Drücken der Schalter B ein
  - konstantes Drücken B der Schalter erhöht/senkt die Zieltemperatur solange, bis die Schalter gelöst werden oder die minimale/maximale Temperatur erreicht ist
  - nach dem Einstellen der Zieltemperatur, zeigt das Display D das aktuelle Steigen/Fallen der Temperatur an, bis die gewünschte Temperatur erreicht ist (nur in Stellung "II")
  - die Zieltemperatur wird im Speicher des Werkzeugs gespeichert, sodass sich das Werkzeug beim nächsten Einschalten auf die zuletzt gewählte Zieltemperatur aufheizt
- Luftstromeinstellung ⑧
  - stellen Sie den gewünschten Luftstrom, in Schritten von 50 l/min., durch kurzes Drücken der Schalter C ein
  - das Display D zeigt die gewählte Luftstromeinstellung in einem Balkendiagramm an
- Allgemeine Anwendung
  - die richtige Temperatur durch Ausprobieren an einem unauffälligen Teil des Werkstückes ermitteln; mit einer niedrigen Temperatureinstellung beginnen
  - die Temperatur fällt bei zunehmendem Abstand zwischen der Luftöffnung/Düse und dem Werkstück
  - die erforderliche Temperatur hängt vom zu bearbeitenden Material ab
- Stationäre Anwendung ⑨
  - das Werkzeug auf seinem Hinterteil in aufrechter Position ablegen

- sicherstellen, daß die Oberfläche sauber und staubfrei ist; verschmutzte Luft beschädigt den Motor
- sicherstellen, daß der Luftstrom von Ihnen weg gerichtet ist
- das Kabel sichern, um Herunterziehen des Werkzeuges zu verhindern
- die Luftöffnung/Düse nicht berühren
- sicherstellen, daß nichts in die Luftöffnung/Düse fällt
- das Werkzeug vorsichtig mit einer Hand halten, während es mit der anderen Hand abgeschaltet wird, und es anschließend abkühlen lassen

• Anwendung an schwer zugänglicher Stelle
- Ring E ② entfernen, wodurch die Metall-Luftöffnung über eine größere Entfernung freigegeben wird

**! auf die zunehmende Feuer- und Verbrennungsgefahr achten**

• Halten und Führen des Werkzeuges ⑩
- das Werkzeug mit einer Hand halten
- Lüftungsschlitze F ② unbedeckt halten

• Standard-Zubehör ②
- Glasschutzdüse G (zur Ablenkung des Luftstroms)
- Runddüse H (zur Verbreiterung des Luftstroms)
- Reflektordüse J (zur Ablenkung des Luftstroms)
- Reduzierdüse K (zur Ablenkung des Luftstroms)

HINWEISE:
- alle Anwendungsbeispiele (**außer Entfernen von Farbe an Fenstern**) können ohne Zubehör durchgeführt werden; allerdings vereinfacht entsprechendes Zubehör die Arbeit und führt zu qualitativ wesentlich besseren Ergebnissen
- dieses Werkzeug kann auch in Kombination mit handelsüblichen Zubehörteilen für Heißluftpistolen benutzt werden

• Montieren/Entfernen des Zubehörs
- das Zubehör einfach auf Luftöffnung L ② montieren
- ein Zubehörteil entfernen, indem es nach dem Abkühlen nach vorne abgezogen wird

**! ein Zubehörteil nur dann montieren, wenn die Luftöffnung kalt ist, sich der Schalter in Stellung „0" befindet und der Netzstecker gezogen ist**

• Hängering M ⑪
- zur praktischen Aufbewahrung des Werkzeugs

**! das Werkzeug vor der Aufbewahrung mindestens 30 Minuten abkühlen lassen**

• Konstant-Kontrolle der Hitze (Überlastschutz)
Schützt Heizelement vor Beschädigung, wenn das Werkzeug überlastet ist, ohne daß es angehalten werden und/oder eine Zeitlang abkühlen muß
- wenn die Temperatur zu hoch ist, schaltet das Heizelement sich selbst ab, während der Motor weiterläuft und kalte Luft erzeugt
- wenn die Temperatur genügend gefallen ist (dauert nur ein paar Sekunden), wird das Heizelement automatisch eingeschaltet

**! wenn das Werkzeug nach Arbeiten mit hoher Temperatureinstellung abgeschaltet und nach einer kurzen Pause wieder eingeschaltet wird, kann es eine Weile dauern, bis das Heizelement die gewünschte Temperatur erreicht**

## ANWENDUNGSHINWEISE

• Entfernen von Farbe/Lack ⑫
- einen sauberen, scharfen Schaber benutzen
- fest schaben, wenn die Farbe erweicht
- experimentieren Sie, um herauszufinden, wie lange die Hitzeanwendung zur Erzielung optimaler Ergebnisse nötig ist
- die erweichte Farbe sofort wegschaben, weil sie ansonsten wieder hart wird
- das Werkzeug in einem Winkel von 30° bis 40° zum Werkstück halten
- Farbe und Schmutz sofort vom Schaber entfernen, um deren Entzünden zu verhindern
- nach Möglichkeit die Holzmaserung entlang schaben
- den Heißluftstrom nicht zu lange auf dieselbe Oberfläche richten
- alle Farbabfälle sicher entsorgen
- den Arbeitsbereich nach Beendigung der Arbeit gründlich reinigen

**! beim Entfernen von Farbschichten in Altbauten vorsichtig sein; in der Vergangenheit wurde das Gebäude evtl. mit bleihaltiger Farbe, die hochgiftig ist, angestrichen**

**! Exposition selbst an geringe Niveaus von Blei kann das Gehirn und das Nervensystem ernsthaft schädigen; Kleinkinder und Babys im Mutterleib sind besonders gefährdet**

**! Farbe auf Bleibasis von einem Fachmann ohne Zuhilfenahme einer Heißluftpistole entfernen lassen**

WEITERES ANWENDUNGSBEISPIEL:
★ Entfernen von (synthetischen) Wandbehängen

• Entfernen von Farbe/Lack von Fenstern ⑬
- beim Arbeiten in der Nähe von Glas **stets** Glasschutzdüse G benutzen
- die Farbe mit einem Handschaber entfernen

**! das Werkzeug nicht zum Entfernen von Farbe an Metallrahmenfenstern benutzen; Metall ist ein Wärmeleiter, weshalb es zu Glasbruch kommen kann**

• Entfernen von Aufklebern (Runddüse H benutzen) ⑭
- zahlreiche Klebstoffe werden beim Erwärmen weicher, was es ermöglicht, Klebeverbindungen aufzulösen und überflüssigen Klebstoff zu entfernen

**! Aufkleber auf der Oberseite erhitzen**

**! stets sicherstellen, daß die darunter befindliche Oberfläche nicht überhitzt wird**

WEITERE ANWENDUNGSBEISPIELE:
★ Entfernen von Linoleum- und Vinyl-Bodenbelägen
★ Entfernen von aus Kunstfasern bestehenden Teppichfliesen
★ Entfernen von Furnieren/Anbringen von Furnierleisten
★ Erweichen/Schmelzen von Teer, Zinn, Bitumen, Wachs (Runddüse H benutzen)
★ Wachsen (Skier, Möbel) (Glasschutzdüse G benutzen) ⑮
★ Entfernen von Harz
★ Lockern von rostigen/zu fest angezogenen Metallschrauben, -muttern und -bolzen
★ Entfernen von Kerzenwachs (**die darunter befindliche Oberfläche nicht überhitzen**)

★ Reparatur zerbrochener Kerzen/Wiederherstellung der ursprünglichen Form verbogener Kerzen

- Schrumpfpassungen ⑯
  - Reflektordüse J oder Reduzierdüse K benutzen
  - ein Schrumpfrohr mit einem zum Werkstück passenden Durchmesser wählen
  - das Schrumpfrohr gleichmäßig erwärmen

  WEITERES ANWENDUNGSBEISPIEL:
  ★ Schrumpfverpackung
- Löten von Wasserrohren ⑰
  Dieses Werkzeug ist für das Arbeiten mit Weichlot (Schmelzpunkt unter 400°) bestens geeignet
  - Reflektordüse J benutzen
  - beide zu verbindenden Abschnitte vor dem Löten gründlich reinigen
  - beide Abschnitte vorwärmen und Lötdraht ansetzen (**kein Lötdraht auf Bleibasis benutzen**)
- Auftauen gefrorener Wasserleitungen ⑱
  - Reflektordüse J benutzen
  - den gefrorenen Bereich gleichmäßig auftauen

  **! Wasserleitungen lassen sich oft nur schwer von Gasleitungen unterscheiden; das Erhitzen von Gasleitungen ist äußerst gefährlich - Explosionsgefahr**

  WEITERE ANWENDUNGSBEISPIELE:
  ★ Auftauen von aus PVC bestehenden Wasserleitungen (**Position I, max. 60°C**)
  ★ Auftauen von gefrorenen Kfz-Schlössern (**Position I, max. 60°C**) (Reduzierdüse K benutzen)
  ★ Entfrosten von Tiefkühltruhen (**nicht das Kunststoffgehäuse beschädigen**)
  ★ Auftauen von eisbedeckten Stufen und Bürgersteigen
- Formen von Kunststoffrohren
  - Reflektordüse J benutzen
  - das Rohr mit Sand füllen und es an beiden Enden verschließen, um Knicken des Rohres zu vermeiden
  - das Rohr gleichmäßig erwärmen, indem es von einer Seite zur anderen bewegt wird

  WEITERE ANWENDUNGSBEISPIELE:
  ★ Formen sämtlicher Kunststoffe mit einem niedrigen Schmelzpunkt (Polyethylen, PVC usw.)
  ★ Formen sämtlicher Kunststoffe mit einem hohen Schmelzpunkt (Acrylglas, Plexiglas usw.)
  ★ Formen und Biegen von aus Kunstfasern bestehenden Teppichfliesen
  ★ Formen und Biegen von Holz (Modellbau)
- Schweißen von Kunststoffen
  - die Schweißnaht muß sauber und fettfrei sein
  - den Schweißdraht nahe an die Schweißnaht halten und Hitze zuführen, bis der Schweißdraht klebrig wird
  - Wärme wegnehmen, wenn Schweißnaht gefüllt ist

  WEITERE ANWENDUNGSBEISPIELE:
  ★ Reparatur von Surfbrettern, Skiern und sonstigen Sportgeräten aus Kunststoff (Runddüse H benutzen)
  ★ Schweißen von PVC-Materialien
  ★ Glätten von Blasen nach Anbringen von PVC-Etiketten
  ★ Anschluß von Gartenschläuchen (Reflektordüse J benutzen)
- Trocknen

  **! nur mit einer niedrigen oder mittleren Temperatureinstellung (Position 1 oder 2) und bei einer größeren Entfernung zwischen Werkzeug und Werkstück trocknen**
  - Trocknen von Farbe, Lack, Gips, Mörtel und Verputz
  - Trocknen von nassem Holz vor dem Füllen
  - Schnelltrocknen von dick aufgetragenem Füllmaterial oder Klebstoff
  - Trocknen von Baufugen vor Aufsprühen von Isolierung oder Dichtmasse
  - Trocknen von Fugen und Rissen im Bootbau
- Reinigung/Desinfektion
  - Desinfektion von Kaninchenställen, Taubenschlägen usw. (**Ihr Haustier zuerst herausnehmen**)
  - Bekämpfung von Ameisenkolonien
  - Bekämpfung von Holzwürmern und Bohrkäfern (**das Werkzeug vom Holz entsprechend weit entfernt halten**)
  - Unkrautvernichtung

## WARTUNG / SERVICE

- Dieses Werkzeug eignet sich nicht für den professionellen Einsatz
- Halten Sie Werkzeug und Kabel immer sauber (insbesondere die Lüftungsschlitze F ②)
- Verwenden Sie niemals entzündliche Flüssigkeiten zur generellen Reinigung der Heißluftpistole und insbesondere der Luftöffnung/Düse
- Sollte das Elektrowerkzeug trotz sorgfältiger Herstellungs- und Prüfverfahren einmal ausfallen, ist die Reparatur von einer autorisierten Kundendienststelle für SKIL-Elektrowerkzeuge ausführen zu lassen
  - das Werkzeug **unzerlegt**, zusammen mit dem Kaufbeleg, an den Lieferer oder die nächste SKIL-Vertragswerkstätte senden (die Anschriften so wie die Ersatzteilzeichnung des Werkzeuges finden Sie unter www.skil.com)

## UMWELT

- **Elektrowerkzeuge, Zubehör und Verpackungen nicht in den Hausmüll werfen** (nur für EU-Länder)
  - gemäss Europäischer Richtlinie 2012/19/EG über Elektro- und Elektronik- Altgeräte und Umsetzung in nationales Recht müssen nicht mehr gebrauchsfähige Elektrowerkzeuge getrennt gesammelt und einer umweltgerechten Wiederververtung zugeführt werden
  - hieran soll Sie Symbol ⑤ erinnern

**NL**

## Heteluchtpistool 8004

## INTRODUCTIE

- Deze machine is bestemd voor het verwijderen van verflagen, het vervormen en lassen van kunststof, en het verwarmen van krimpkousen; de machine is eveneens geschikt voor soldeer-en vertinwerk, het losmaken van lijmverbindingen en het ontdooien van waterleidingen
- Deze machine is niet bedoeld voor professioneel gebruik
- Lees en bewaar deze gebruiksaanwijzing ③

## TECHNISCHE GEGEVENS ①

## MACHINE-ELEMENTEN ②

**A** Aan/uit schakelaar
**B** Knoppen voor instellen temperatuur
**C** Knoppen voor instellen van luchtstroom
**D** Display (LCD)
**E** Beschermingsring
**F** Ventilatie-openingen
**G** Glasbeschermingsmondstuk
**H** Rond mondstuk
**J** Reflektormondstuk
**K** Reduceermondstuk
**L** Luchtuitlaat/mondstuk
**M** Ophangring

## VEILIGHEID

**VEILIGHEIDSVOORSCHRIFTEN VOOR HETELUCHTPISTOLEN**

**ALGEMEEN**

- **Deze machine kan door kinderen vanaf 8 jaar alsook door personen met beperkte fysieke, sensorische of geestelijke capaciteiten of ontbrekende ervaring en kennis gebruikt worden als deze onder toezicht staan van een voor hun veiligheid verantwoordelijke persoon of over het veilige gebruik van de machine geïnformeerd werden en de hiermee gepaard gaande gevaren begrijpen** (anders bestaat er gevaar voor foute bediening en verwondingen)
- **Houd toezicht op kinderen** (daarmee wordt gewaarborgd dat kinderen niet met de machine spelen)
- **De reiniging en het onderhoud van de machine door kinderen mogen niet zonder toezicht plaatsvinden**

**VÓÓR GEBRUIK:**

- Controleer vóór elk gebruik de werking van de machine, en laat deze in geval van een defect onmiddellijk repareren door een erkende vakman; open zelf nooit de machine
- Controleer vóór elk gebruik het snoer en de stekker en laat deze bij beschadiging door een erkende vakman vervangen
- Gebruik volledig uitgerolde en veilige verlengsnoeren met een capaciteit van 16 Ampère
- Controleer regelmatig het verlengsnoer en vervang het, indien het is beschadigd
- Gebruik de machine en haar accessoires volgens deze gebruiksaanwijzing en voor het doel waarvoor de machine bestemd is; het gebruik van de machine voor afwijkende toepassingen, waarvan men normaliter mag verwachten dat de machine deze niet kan uitvoeren, kan gevaar opleveren
- Controleer altijd of het voltage, dat vermeld staat op het typeplaatje van de machine, overeenkomt met de netspanning
- Zorg ervoor, dat de machine is uitgeschakeld, wanneer de stekker in het stopcontact gestoken wordt

**TIJDENS GEBRUIK:**

- **Ga zorgvuldig met de machine om; voorkom brand en brandletsel**
  - raak het (opzet)mondstuk en het verhitte voorwerp niet aan; deze worden extreem heet
  - houd het (opzet)mondstuk nooit te dicht bij het te bewerken voorwerp
  - richt de hete luchtstroom niet te lang op één plaats
  - kijk nooit in het (opzet)mondstuk
  - draag beschermende handschoenen en een veiligheidsbril
  - richt de hete luchtstroom nooit op personen of dieren
  - gebruik de machine nooit als haardroger
  - laat de machine niet onbeheerd werken
  - gebruik de machine nooit in de buurt van ontvlambare gassen of brandbare materialen (**explosiegevaar**)
  - bij het bewerken van kunststof, verf, lak, en vergelijkbaar materiaal, kunnen ontvlambare en giftige gassen ontstaan; controleer voor de bewerking met welke materialen u te maken hebt
  - houd er rekening mee, dat de warmte naar brandbare materialen geleid kan worden, die niet zichtbaar zijn
  - zet voor alle veiligheid een emmer water of een brandblusapparaat klaar, voor het geval dat materialen in brand vliegen
- **Voorkom een elektrische schok**
  - steek nooit iets in het (opzet)mondstuk
  - vermijd lichaamskontakt met geaarde objecten (zoals bijv. metalen buizen, CV-radiatoren, fornuizen, koelkasten)
  - zorg ervoor, dat de machine niet vochtig wordt
  - gebruik de machine niet in een vochtige omgeving
  - sluit uw machine, bij gebruik buitenshuis, aan via een aardlekschakelaar met maximaal 30 mA uitschakelstroom, en gebruik alleen voor buitenshuis gebruik goedgekeurde verlengsnoeren, voorzien van een spatwaterdichte contactstop
- **Ga zorgvuldig met het snoer om**
  - houd het snoer altijd uit de buurt van de hete luchtstroom en het (opzet)mondstuk
  - bescherm het snoer tegen hitte, olie en scherpe kanten
  - draag de machine niet aan het snoer, en gebruik het snoer niet om de stekker uit het stopcontact te trekken
  - hang de machine niet op aan het snoer

- Gebruik de machine nooit samen met chemische oplosmiddelen
- Zorg voor goede ventilatie in de werkruimte
- Houd de werkruimte op orde en zorg voor goede verlichting
- Inschakeling veroorzaakt een kortdurende spanningsdaling; bij een ongunstige conditie van het stroomnet kunnen nadelige gevolgen voor andere apparaten optreden (bij netimpedanties van minder dan 0,10 Ohm is het onwaarschijnlijk, dat er storingen optreden); voor meer informatie kunt u contact opnemen met uw plaatselijke energie-leverancier
- Wees steeds opmerkzaam; houd uw ogen steeds op het werk gericht, ga met verstand te werk, en gebruik de machine niet, als u moe bent
- Zorg voor een veilige houding; probeer niet ver te reiken, vooral op ladders en steigers
- Zorg ervoor, dat de machine uitgeschakeld is, voordat u deze neerlegt
- In geval van electrische of mechanische storing, de machine onmiddellijk uitschakelen en de stekker uit het stopcontact trekken

**NA GEBRUIK:**

- Schakel de machine uit en trek de stekker uit het stopcontact
- **Laat de machine tenminste 30 minuten afkoelen voor u deze opbergt**
- Hang de machine op aan ophangring M ② of zet deze neer op de achterkant met het (opzet)mondstuk omhoog; doe dit niet in de buurt van brandbare materialen of ontvlambare gassen
- De machine niet buitenshuis opbergen/achterlaten
- Berg de machine op in droge, afgesloten ruimten, buiten het bereik van kinderen

**UITLEG VAN SYMBOLEN OP MACHINE**

③ Lees de gebruiksaanwijzing vóór gebruik
④ Dubbele isolatie (geen aarddraad nodig)
⑤ Geef de machine niet met het huisvuil mee

## GEBRUIK

- Aan/uit schakelaar met 2 temperatuur-standen ⑥
  - **! controleer of schakelaar A ② op “0” staat voordat u de stekker in het stopcontact steekt**
  - schakel uw machine in door schakelaar A in de gewenste positie te zetten:
    I = 50°C + luchtstroom 250-500 liter/minuut
    II = 50°C ... 650°C, luchtstroom 250-500 liter/minuut
  - de machine geeft bij het eerste gebruik misschien wat rook af; dit is normaal, de rook zal snel verdwijnen
  - schakel uw machine uit door schakelaar A op “0” te zetten
- Temperatuur instellen ⑦
  - stel de gewenste temperatuur met stappen van 10°C in door kort op knoppen B te drukken
  - door constant op knoppen B te drukken gaat de doeltemperatuur voortdurend omhoog/omlaag tot de knoppen worden losgelaten of de minimale/maximale temperatuur is bereikt
  - nadat de doeltemperatuur is ingesteld, toont display D de werkelijke stijgende/dalende temperatuur tot de gewenste temperatuur is bereikt (alleen in stand “II”)
  - de doeltemperatuur wordt opgeslagen in het geheugen, zodat het gereedschap altijd tot de laatst geselecteerde doeltemperatuur wordt opgewarmd wanneer het wordt aangezet
- Luchtstroom instellen ⑧
  - stel de gewenste luchtstroom met stappen van 50 l/min in door kort op knoppen C te drukken
  - op display D wordt de luchtstroominstelling getoond in een staafgrafiek
- Algemeen gebruik
  - bepaal de juiste temperatuur door uit te proberen op een onopvallend gedeelte van het werkstuk; begin met een lage temperatuur
  - de temperatuur daalt, naarmate de afstand tussen (opzet)mondstuk en werkstuk groter wordt
  - de benodigde temperatuur is afhankelijk van het te bewerken materiaal
- Stationair gebruik ⑨
  - zet de machine op de achterkant neer met het (opzet) mondstuk omhoog
  - zorg dat de ondergrond schoon en stofvrij is; verontreinigde lucht beschadigt de motor
  - zorg ervoor, dat de luchtstroom niet in uw richting blaast
  - maak het snoer vast, om te voorkomen dat de machine omver getrokken wordt
  - raak het (opzet)mondstuk niet aan
  - zorg ervoor, dat er niets in het (opzet)mondstuk valt
  - houd de machine voorzichtig met de ene hand vast, terwijl u hem met de andere hand uitschakelt, en laat hem vervolgens afkoelen
- Gebruik op moeilijk bereikbare plaatsen
  - verwijder ring E ②, waardoor het metalen mondstuk over een groter gedeelte vrij komt
  - **! let op verhoogd risico op brand en brandletsel**
- Vasthouden en leiden van de machine ⑩
  - houd de machine met één hand vast
  - houd ventilatie-openingen F ② onbedekt
- Standaard accessoires ②
  - glasbeschermingsmondstuk G (buigt de luchtstroom weg van het glasoppervlak)
  - rond mondstuk H (verbreedt de luchtstroom)
  - reflektormondstuk J (reflecteert de luchtstroom)
  - reduceermondstuk K (concentreert de luchtstroom)

  OPMERKINGEN:
  - alle toepassingsmogelijkheden (**behalve het verwijderen van verf in de buurt van glas**) kunnen worden uitgevoerd zonder accessoires; het gebruik van het juiste accessoire vereenvoudigt echter de werkzaamheden en verbetert de kwaliteit van het resultaat aanzienlijk
  - deze machine kan ook worden gebruikt in combinatie met algemeen verkrijgbare accessoires voor heteluchtpistolen
- Aanbrengen/verwijderen van accessoires
  - plaats het accessoire eenvoudig op mondstuk L ②
  - verwijder een accessoire door deze in afgekoelde toestand naar voren toe weg te trekken
  - **! breng een accessoire alleen aan, wanneer het mondstuk is afgekoeld, met de schakelaar op “0”, en met de stekker uit het stopcontact**

- Ophangring M ⑪
  - voor eenvoudige opslag van het gereedschap
  - **! laat de machine tenminste 30 minuten afkoelen voor u deze opbergt**
- Constante hitte-beheersing (bescherming tegen oververhitting)
  Beschermt het verwarmingselement tegen doorbranden, zonder de noodzaak de machine te stoppen en/of een tijdje te laten afkoelen
  - wanneer de temperatuur te hoog oploopt, schakelt het verwarmingselement zichzelf uit, terwijl de motor door blijft lopen en koude lucht blaast
  - wanneer de temperatuur voldoende gedaald is (duurt slechts enkele seconden), wordt het verwarmingselement vanzelf weer ingeschakeld
  - **! wanneer de machine wordt uitgeschakeld nadat deze is gebruikt in hoge temperatuurstand en vervolgens na een korte pauze opnieuw wordt gebruikt, kan het enige tijd duren voordat het verwarmingselement de gewenste temperatuur bereikt**

## TOEPASSINGSADVIES

- Verwijderen van verf/lak ⑫
  - gebruik een schone, scherpe verfkrabber
  - krab stevig, als de verf zachter wordt
  - probeer zelf uit hoe lang de verf verwarmd moet worden om de beste resultaten te verkrijgen
  - krab zacht geworden verf onmiddellijk af, voordat deze weer hard wordt
  - houd een hoek van 30° tot 40° aan tussen de machine en het werkstuk
  - verwijder verf en vuil op de krabber meteen, om ontbranding ervan te voorkomen
  - krab, waar mogelijk, met de houtnerf mee
  - richt de hete luchtstroom niet te lang op één plaats
  - gooi de oude verf op een veilige manier weg
  - maak de werkomgeving na beëindiging van de werkzaamheden grondig schoon
  - **! wees voorzichtig met het verwijderen van verflagen in oude gebouwen; in het verleden kan het gebouw geschilderd zijn met verf op basis van lood, hetgeen uiterst giftig is**
  - **! blootstelling aan zelfs de kleinste hoeveelheid lood kan leiden tot ernstige hersen- en zenuwaandoeningen; vooral kinderen en zwangere vrouwen zijn uiterst kwetsbaar**
  - **! laat verf op basis van lood door een vakkundig persoon en zonder heteluchtpistool verwijderen**

  ANDERE TOEPASSINGSMOGELIJKHEID:
  - ★ verwijderen van (synthetische) muurbedekking
- Verwijderen van verf/lak van raamkozijnen ⑬
  - gebruik **altijd** glasbeschermingsmondstuk G bij werkzaamheden in de buurt van glas
  - verwijder de verf met een handkrabber
  - **! gebruik de machine niet bij metalen raamkozijnen; metaal is warmtegeleidend waardoor glas kan breken**
- Verwijderen van stickers (gebruik rond mondstuk H ⑭
  - veel lijmsoorten worden zacht bij verwarmen; verbindingen kunnen dan worden losgetrokken en de overtollige lijm kan worden verwijderd
  - **! verwarm sticker aan bovenkant**
  - **! zorg er altijd voor dat de onderliggende oppervlakte niet oververhit raakt**

  ANDERE TOEPASSINGSMOGELIJKHEDEN:
  - ★ verwijderen van linoleum- en vinyl-vloerbedekking
  - ★ verwijderen van vloertegels gemaakt van synthetische vezels
  - ★ verwijderen van fineerlagen/aanbrengen van fineerstrips
  - ★ week/vloeibaar maken van teer, tin, bitumen, was (gebruik rond mondstuk H)
  - ★ aanbrengen en verwijderen van was (ski's, meubilair) (gebruik glasbeschermingsmondstuk G) ⑮
  - ★ verwijderen van hars
  - ★ losmaken van roestige/te strak aangedraaide schroeven, moeren en bouten
  - ★ verwijderen van kaarsvet (**onderliggend oppervlak niet oververhitten**)
  - ★ repareren van gebroken kaarsen/in originele staat terugbrengen van verbogen kaarsen
- Krimpen ⑯
  - gebruik reflectormondstuk J of reduceermondstuk K
  - neem een krimpkous, waarvan de doorsnede past bij het werkstuk
  - verwarm de krimpkous gelijkmatig

  ANDERE TOEPASSINGSMOGELIJKHEID:
  - ★ aanbrengen van krimpverpakkingen
- Solderen van waterleidingbuizen ⑰
  Deze machine is uitermate geschikt voor het werken met zachte soldeer (smeltpunt lager dan 400°C)
  - gebruik reflektormondstuk J
  - maak de beide verbindingsuiteinden zorgvuldig schoon vóór het solderen
  - verhit beide uiteinden en voeg soldeerdraad toe **(geen soldeerdraad op basis van lood gebruiken)**
- Ontdooien van bevroren waterleidingbuizen ⑱
  - gebruik reflektormondstuk J
  - verwarm de bevroren plek gelijkmatig
  - **! waterleidingbuizen zijn uiterlijk vaak niet te onderscheiden van gasleidingbuizen; het verwarmen van gasleidingbuizen is levensgevaarlijk – explosiegevaar**

  ANDERE TOEPASSINGSMOGELIJKHEDEN:
  - ★ ontdooien van waterleidingbuizen gemaakt van PVC (**positie I, max. 60°C**)
  - ★ ontdooien van bevoren autosloten (**positie I, max. 60°C**) (gebruik reduceermondstuk K)
  - ★ ontdooien van diepvriezers (**beschadig het kunststof niet**)
  - ★ ontdooien van beijzelde trappen en stoepen
- Vervormen van kunststof buizen
  - gebruik reflektormondstuk J
  - vul de buis met zand en sluit de buis aan beide kanten af, om te verhinderen dat deze omknikt
  - verwarm de buis regelmatig door deze heen en weer te bewegen

  ANDERE TOEPASSINGSMOGELIJKHEDEN:
  - ★ vervormen van alle kunststoffen met een laag smeltpunt (polyethyleen, PVC etc.)
  - ★ vervormen van alle kunststoffen met een hoog smeltpunt (acryl- en plexiglas etc.)

★ vervormen en buigen van vloertegels gemaakt van synthetische vezels
★ vervormen en buigen van hout (modelbouw)
- Lassen van kunststof
  - de lasnaad moet schoon en vetvrij zijn
  - verwarm de lasnaad tot de lasdraad, die je erbij houdt, vloeibaar wordt
  - verwijder hittebron, als lasnaad is volgevloeid

ANDERE TOEPASSINGSMOGELIJKHEDEN:
★ repareren van surfplanken, ski's en andere synthetische sportartikelen (gebruik rond mondstuk H)
★ lassen van PVC-materiaal
★ gladstrijken van blazen na het lassen van PVC-materiaal
★ maken van tuinslangverbindingen (gebruik reflectormondstuk J)
- Drogen
  ! **droog alleen met de lage of middelste temperatuurstand (positie 1 of 2) en met een grotere afstand tussen de machine en het werkstuk**
  - drogen van verf, vernis, gips, specie en pleister
  - drogen van vochtig hout vóór het plamuren
  - snel drogen van dik opgebrachte plamuur- en lijmsoorten
  - drogen van voegen vóór het aanbrengen van isolatie-en afdichtmateriaal
  - drogen van voegen en naden in de botenbouw
- Schoonmaken/desinfecteren
  - desinfecteren van konijnenhokken, duiventillen, enz. **(verwijder eerst uw huisdier)**
  - bestrijden van mierennesten
  - bestrijden van houtwormen en boktorren **(houd de machine op een gepaste afstand van het hout)**
  - verwijderen van onkruid

## ONDERHOUD / SERVICE

- Deze machine is niet bedoeld voor professioneel gebruik
- Houd machine en snoer altijd schoon (met name de ventilatie-openingen F ②)
- Gebruik nooit licht ontvlambare vloeistoffen bij het schoonmaken van de machine in het algemeen en het (opzet)mondstuk in het bijzonder
- Mocht het elektrische gereedschap ondanks zorgvuldige fabricage- en testmethoden toch defect raken, dient de reparatie te worden uitgevoerd door een erkende klantenservice voor SKIL elektrische gereedschappen
  - stuur de machine **ongedemonteerd**, samen met het aankoopbewijs, naar het verkoopadres of het dichtstbijzijnde SKIL service-station (de adressen evenals de onderdelentekening van de machine vindt u op www.skil.com)

## MILIEU

- **Geef electrisch gereedschap, accessoires en verpakkingen niet met het huisvuil mee** (alleen voor EU-landen)
  - volgens de Europese richtlijn 2012/19/EG inzake oude electrische en electronische apparaten en de toepassing daarvan binnen de nationale wetgeving, dient afgedankt electrisch gereedschap gescheiden te worden ingezameld en te worden afgevoerd naar een recycle-bedrijf, dat voldoet aan de geldende milieu-eisen
  - symbool ⑤ zal u in het afdankstadium hieraan herinneren

**S**

## Värmepistol 8004

## INTRODUKTION

- Denna maskin är avsedd för att ta bort färg, forma och svetsa plast och värma krympplast; den lämpar sig också för att löda och förtenna, lossa limmade fogar och tina frysta vattenrör
- Det här verktyget är inte avsett för yrkesmässig användning
- Läs och spara denna instruktionsbok ③

## TEKNISKA DATA ①

## VERKTYGSELEMENT ②

**A** Till/från strömbrytare
**B** Knappar för temperaturinställning
**C** Knappar för inställning av luftflödet
**D** Ruta (LCD)
**E** Skyddsring
**F** Ventilationsöppningar
**G** Glasskyddsmunstycke
**H** Runt munstycke
**J** Reflektormunstycke
**K** Reduktionsmunstycke
**L** Luftutsläpp/munstycke
**M** Upphängningsring

## SÄKERHET

**SÄKERHETSANVISNINGAR FÖR VÄRMEPISTOLER**

**ALLMÄNT**

- **Det här verktyget får användas av barn från 8 år och personer med begränsad fysisk, sensorisk eller mental förmåga eller med bristande kunskap och erfarenhet om de övervakas av en person som ansvarar för deras säkerhet, eller som instruerar dem i säker hantering av verktyget och gör att de förstår riskerna** (i annat fall föreligger fara för felanvändning och skador)

- **Håll barn under uppsikt** (barn får inte leka med maskinen)
- **Utan uppsikt får barn inte rengöra eller underhålla verktyget**

**FÖRE ANVÄNDNINGEN:**

- Kontrollera före användningen att maskinen fungerar ordentligt; eventuella skador måste repareras av en kvalificerad tekniker; öppna aldrig maskinen själv
- Inspektera sladden och kontakten på maskinen före varje användningstillfälle; om de är skadade måste de bytas av en kvalificerad tekniker
- Använd helt utrullade och säkra förlängningssladdar med kapacitet på 16 A
- Inspektera förlängningssladden med jämna mellanrum och byt den om den är skadad
- Använd maskinen och dess tillbehör enligt denna bruksanvisning och på avsett sätt; om den används för andra ändamål än de avsedda kan det leda till en risksituation
- Kontrollera alltid att den tillförda strömtypen stämmer med spänningen som anges på maskinens märkplåt
- Se till att maskinen är avstängt innan du sätter i kontakten

**UNDER ANVÄNDNINGEN:**

- **Hantera maskinen med försiktighet; förebygg eldsvåda och brännskador**
  - vidrör inte luftutsläppet/munstycket och det värmda föremålet; de blir mycket varma
  - håll inte luftutsläppet/munstycket för nära det du arbetar med
  - rikta inte det varma luftflödet mot samma ställe för länge
  - titta aldrig ner i luftutsläppet/munstycket
  - använd skyddshandskar och skyddsglasögon
  - rikta aldrig den varma luftströmmen mot personer eller djur
  - använd aldrig maskinen för att torka håret
  - lämna aldrig maskinen obevakad
  - använd aldrig maskinen i närheten av antändliga gaser eller brännbart material (**explosionsrisk**)
  - vid arbete med plast, färg, fernissa och liknande material kan det hända att antändliga och giftiga gaser avges; informera dig på förhand om materialet som du skall arbeta med
  - tänk på att värme kan överföras till antändliga material utanför ditt synfält
  - ha för säkerhets skull en hink vatten eller en eldsläckare till hands om något material skulle ta eld
- **Förhindra elektrisk stöt**
  - stoppa aldrig ner något i luftutsläppet/munstycket
  - undvik kroppskontakt med jordade föremål (t.ex. rör, element, spisar, kylskåp)
  - se till att maskinen inte blir våt
  - använd inte maskinen på fuktiga ställen
  - om maskinen används utomhus skall den vara ansluten till en jordfelsbrytare (FI) på högst 30 mA; använd bara en förlängningssladd avsedd för utomhusbruk och utrustad med en stänkskyddad kontakt
- **Hantera sladden med försiktighet**
  - håll alltid sladden borta från den varma luftströmmen och luftutsläppet/munstycket
  - håll sladden på avstånd från värme, olja och vassa kanter
  - bär inte maskinen i sladden och ryck inte i sladden för att dra ut den ur uttaget
  - häng inte maskinen i sladden
- Använd aldrig maskinen tillsammans med kemiska lösningsmedel
- Se till att arbetsområdet är ordentligt ventilerat
- Håll arbetsområdet rent och väl belyst
- Inkopplingsförloppen orsakar korta spänningssänkningar; vid ogynnsamma nätförutsättningar kan dessa menligt påverka andra maskiner (vid nätimpendaser under 0,10 ohm behöver inte störningar befaras); i fall ni önskar ytterligare klargörande, var vänlig kontakta er lokala elleverantör myndighet
- Var uppmärksam; tänk på vad du gör, använd sunt förstånd och använd inte maskinen när du är trött
- Stå stadigt; luta dig inte för långt, särskilt på stegar och arbetsställningar
- Se till att maskinen är avstängd innan du ställer undan den
- I händelse av onormala elektriska eller mekaniska störningar, stäng genast av maskinen och dra ur stickkontakten

**EFTER ANVÄNDNINGEN:**

- Koppla av maskinen och dra ut kontakten
- **Låt maskinen svalna i minst 30 minuter innan du förvarer den**
- Häng upp maskinen på upphängningsringen M ② eller ställ den upprätt på bakkanten; se till att det inte finns något brännbart material eller några antändliga gaser i närheten
- Förvara/lämna aldrig maskinen utomhus
- Förvara maskinen på torrt ställe utom räckhåll för barn

**FÖRKLARING AV SYMBOLERNA PÅ VERKTYGET**

③ Läs bruksanvisningen före användning
④ Dubbel isolering (ingen jordning krävs)
⑤ Maskinen får inte kastas i hushållssoporna

## ANVÄNDNING

- På/av-knapp med 2 temperaturinställningar ⑥
  - **! kontrollera att knapp A ② står i läget "0" innan du sätter i kontakten**
  - koppla på maskinen genom att ställa knapp A i önskat läge:
    I = 50°C + luftflöde 250-500 liter/minut
    II = 50°C ... 650°C, luftflöde 250-500 liter/minut
  - när maskinen används för första gången kan det hända att den avger litet rök; det är normalt och upphör efter en stund
  - koppla av maskinen genom att ställa knapp A i läget "0"
- Temperaturinställning ⑦
  - ställ in önskad måltemperatur i steg på 10°C med korta tryck på knapparna B
  - om du håller knapparna B intryckta, fortsätter måltemperaturen att höjas/sänkas tills du släpper knappen eller minimi-/maximitemperaturen har nåtts

- när måltemperaturen har ställts in, visar displayen D den verkliga stigande/sjunkande temperaturen tills den önskade temperaturen har nåtts (endast i läget “II”)
- måltemperaturen lagras i verktygets minne, så att det värms upp till den senast inställda måltemperaturen varje gång den kopplas in

• Inställning av luftflödet ⑧
- ställ in önskat luftflöde i steg om 50 l/min med korta tryck på knapparna C
- på displayen D visas den aktuella luftflödesinställningen i ett stapeldiagram

• Allmän användning
- bestäm lämplig temperatur genom att prova på ett mindre synligt ställe på arbetsstycket; börja på låg inställning
- temperaturen sjunker när avståndet mellan luftutsläppet/munstycket och arbetsstycket ökar
- lämplig temperatur beror på vilket material som skall bearbetas

• Användning i stationärt läge ⑨
- ställ maskinen upprätt på bakkanten
- se till att ytorna är rena och dammfria; förorenad luft skadar motorn
- se till att luftflödet är riktat från dig.
- fäst sladden så att den inte kan dra ner maskinen
- vidrör inte luftutsläppet/munstycket
- se till att ingenting kan ramla ner i luftutsläppet/munstycket
- håll maskinen försiktigt med en hand och stäng av den med den andra; låt den sedan kallna

• Användning på svåråtkomliga ställen
- tag bort ring E ② så att luftutsläppet av metall sprider luften över ett bredare område

**! var medveten om den större risken för eldsvåda och brännskador**

• Fattning och styrning av maskinen ⑩
- håll maskinen med ena handen
- håll ventilationsöppningarna F ② ej övertäckta

• Standardtillbehör ②
- deflektormunstycke G (för att skydda glasrutan för luftflödet)
- runt munstycke H (för att bredda luftflödet)
- reflektormunstycke J (för att återkasta luftflödet)
- reducermunstycke K (för att koncentrera luftflödet)

ANMÄRKNINGAR:
- alla arbeten (**utom att ta bort färg från fönsterramar**) kan utföras utan tillbehör, men med ett lämpligt tillbehör blir arbetet enklare och kvaliteten på resultatet betydligt bättre
- det här verktyget kan även användas tillsammans med vanliga tillbehör för värmepistoler

• Montera/demontera tillbehör
- sätt helt enkelt tillbehöret på luftutsläppet L ②
- tag bort tillbehöret genom att dra av det från framsidan sedan det har svaltat

**! sätt bara på tillbehör när luftutsläppet är kallt, knappen i läget “0” och kontakten urdragen**

• Upphängningsring M ⑪
- för bekväm förvaring av verktyget

**! låt maskinen svalna i minst 30 minuter innan du förvarer den**

• Konstant värmekontroll(överbelastningsskydd)
Skyddar värmeelementet så det inte tar skada när maskinen överbelastas utan att du behöver stanna den och/eller vänta tills det kallnat
- när temperaturen blir för hög stänger värmeelementet av sig automatiskt; motorn fortsätter att gå och kall luft blåses ut
- när temperaturen har sjunkit tillräckligt (tar bara ett par sekunder), kommer värmeelementet på igen automatiskt

**! när verktyget stängs av efter att ha arbetat med en hög temperaturinställning och startas igen efter en kort paus kan det ta lite tid innan uppvärmningselementet uppnår önskad temperatur**

## ANVÄNDNINGSTIPS

• Avlägsna färg/lack ⑫
- använd ett rent vasst skrapverktyg
- skrapa kraftigt när färgen mjuknar
- pröva dig fram med hur länge du behöver värma för bäst resultat
- skrapa av färgen så fort som den mjuknat, annars hårdnar den ige
- håll en 30° - 40° vinkel mellan maskinen och arbetsstycket
- avlägsna färg och skräp omedelbart från skrapverktyget så att det inte tar eld
- skrapa närhelst möjligt utefter träets ådring
- rikta inte det varma luftflödet mot samma ställe för länge
- gör av med all bortskrapad färg på säkert sätt
- gör rent arbetsområdet noggrant när du är klar

**! var försiktig när du tar bort färg i gamla hus; förr i tiden användes ibland färg som innehåller bly, vilket är mycket giftig**

**! även låga koncentrationer av bly kan orsaka allvarliga skador på hjärnan och nervsystemet; små barn och foster är särskilt utsatta**

**! överlämna till en hantverkare att ta bort blybaserad färg utan användning av värmepistol**

ANNAT ANVÄNDNINGSOMRÅDE:
★ avlägsna (syntetisk) väggbeklädnad

• Avlägsna färg/lack från fönsterramar ⑬
- använd **alltid** glasskyddsmunstycke G när du arbetar intill glasrutor
- tag bort färgen med ett handskrapverktyg

**! använd inte maskinen för att ta bort färg från fönsterramar av metall; metall leder värme och kan få fönsterrutan att gå sönder**

• Ta bort klistermärken (använd runt munstycke H) ⑭
- många klistertyper blir mjukare när de värms; då kan vidhäftningslagren skiljas åt, och därefter kan kvarblivet lim tas bort

**! värm klistermärket på översidan**

**! var alltid försiktig så att ytan under inte värms för mycket**

ANDRA ANVÄNDNINGSOMRÅDEN:
★ avlägsna linoleum- och vinylgolv
★ avlägsna mattplattor av syntetfiber
★ avlägsna fernissa/lägga på ränder av fernissa

★ mjuka upp/smälta tjära, tenn, beck, stearin (använd runt munstycke H)
★ vax/valla (skidor, möbler) (använd glasskyddsmunstycke G) ⑮
★ avlägsna harts
★ lossa rost/för hårt åtdragna metallskruvar, muttrar och bultar
★ avlägsna stearin (**värm inte ytan under för mycket**)
★ reparera brutna ljus/återställa böjda stearinljus till ursprunglig form

- Krympplast ⑯
  - använd reflektormunstycke J eller reducermunstycke K
  - välj ett krympplaströr med en diameter som passar arbetsstycket
  - värm klympplasten jämnt

  ANNAT ANVÄNDNINGSOMRÅDE:
  ★ krympförpackning
- Löda vattenrör ⑰

  denna maskin lämpar sig bäst för arbete med mjukt lödtenn (smältpunkt under 400°)
  - använd reflektormunstycke J
  - gör noga rent båda arbetsstyckena innan du börjar löda
  - förvärm de båda styckena och lägg på lödtråd **(använd inte blybaserad lödtråd)**
- Tina frysta vattenrör ⑱
  - använd reflektormunstycke J
  - värm det frysta området jämnt
  - **! det är ofta svårt att skilja vattenrör från gasrör; gasrör är mycket farligt att värma - explosionsrisk**

  ANDRA ANVÄNDNINGSOMRÅDEN:
  ★ tina vattenrör av PVC (**position I, max. 60°C**)
  ★ tina frysta billås (**position I, max. 60°C**) (använd reducermunstycke K)
  ★ tina frysboxar och frysskåp (**skada inte plasten**)
  ★ tina is på trappor och trottoarer
- Forma plaströr
  - använd reflektormunstycke J
  - fyll röret med sand och täta det i båda ändarna för att undvika att röret knäcks
  - värm röret jämnt genom att flytta det fram och tillbaka

  ANDRA ANVÄNDNINGSOMRÅDEN:
  ★ forma alla typer av plast med låg smältpunkt (polyeten, PVC etc.)
  ★ forma alla typer av plast med hög smältpunkt (akrylglas, Plexiglas etc.)
  ★ forma och böja mattplattor av syntetfiber
  ★ forma och böja trä (modellbygge)
- Svetsa plast
  - svetsfogen måste vara ren och fettfri
  - håll svetstråden intill svetssömmen och värm tills den blir klibbig
  - tag bort värmen när svetsfogen är ifylld

  ANDRA ANVÄNDNINGSOMRÅDEN:
  ★ reparera surfbräden, skidor och andra sportredskap av plast (använd runt munstycke H)
  ★ svetsa PVC-material
  ★ jämna ut blåsor på klistrade etiketter av PVC
  ★ ansluta trädgårdsslangar (använd reflektormunstycke J)
- Torka
  - **! torka bara på låg eller medium temperaturinställning (position 1 eller 2) och med större avstånd mellan maskinen och arbetsstycket**
  - torka färg, fernissa, gips, murbruk och pust
  - torka fuktigt trä före spackling
  - snabbtorka tjockt spackel eller lim
  - torka byggnadsfogar innan isolations- eller tätningsmaterial sprutas på
  - torka fogar och sprickor vid båtbygge
- Göra rent/desinficera
  - desinficera kaninburar, duvslag etc. (ta ut djuren först)
  - bekämpa myrkolonier
  - bekämpa trämask och husbock (håll maskinen på säkert avstånd från träet)
  - bekämpa ogräs

## UNDERHÅLL / SERVICE

- Det här verktyget är inte avsedd för yrkesmässig användning
- Håll alltid din maskin och sladden ren (speciellt ventilationsöppningarna F ②)
- Använd aldrig lättantändliga vätskor för att göra ren värmepistolen, särskilt inte luftutsläppet/munstycket
- Om i elverktyget trots exakt tillverkning och sträng kontroll störning skulle uppstå, bör reparation utföras av auktoriserad serviceverkstad för SKIL elverktyg
  - sänd in verktyget **i odemonterat skick** tillsammans med inköpsbevis till försäljaren eller till närmaste SKIL serviceverkstad (adresser till servicestationer och sprängskisser av maskiner finns på www.skil.com)

## MILJÖ

- **Elektriska verktyg, tillbehör och förpackning får inte kastas i hushållssoporna** (gäller endast EU-länder)
  - enligt direktivet 2012/19/EG som avser äldre elektrisk och elektronisk utrustning och dess tillämpning enligt nationell lagstiftning ska uttjänta elektriska verktyg sorteras separat och lämnas till miljövänlig återvinning
  - symbolen ⑤ kommer att påminna om detta när det är tid att kassera

**DK**

## Varmluftpistol 8004

## INLEDNING

- Dette værktøj er beregnet til fjernelse af maling, formning og svejsning af plastic, og opvarmning af varmekrymperør; værktøjet er også egnet til lodning og fortinning, løsning af klæbesamlinger og optøning af frosne vandrør
- Dette værktøj er ikke beregnet til professionelt brug
- Læs og gem denne betjeningsvejledning ③

## TEKNISKE DATA ①

## VÆRKTØJETS DELE ②

**A** Tænd/sluk afbryder
**B** Knapper til indstilling af temperaturen
**C** Knapper til indstilling af luftstrøm
**D** Display (LCD)
**E** Beskyttelsesring
**F** Ventilationshuller
**G** Glasbeskyttelsesdyse
**H** Runddyse
**J** Reflektordyse
**K** Reduktionsdyse
**L** Luftudgang/dyse
**M** Ophængningsring

## SIKKERHED

**SIKKERHEDSINSTRUKSER FOR VARMLUFTPISTOLE**

**GENERELT**

- **Dette værktøj må kun bruges af børn fra 8 år samt af personer med begrænsede fysiske, sensoriske eller mentale tilstand eller manglende erfaring og kendskab, hvis det sker under opsyn, eller de modtager anvisninger på sikker omgang med værktøjet og således forstår de farer, der er forbundet hermed** (i modsats fald er der risiko for fejlbetjening og personskader)
- **Sørg for, at børn er under opsyn** (dermed sikres det, at børn ikke leger med værktøjet)
- **Værktøjet må kun rengøres og vedligeholdes af børn, hvis de er under opsyn**

**INDEN BRUG**

- Hver gang værktøjet tages i brug, skal man kontrollere dets funktion, og i tilfælde af en fejl, skal man omgående få værktøjet repareret af en kvalificeret person; man må aldrig selv åbne værktøjet
- Inden brug skal man undersøge værktøjets ledning og stik, og hvis de er beskadigede, skal de udskiftes af en kvalificeret person
- Anvend helt udrullede og sikre forlængerledninger med en kapacitet på 16 A
- Undersøg forlængerledningen med mellemrum og udskift den, hvis den er beskadiget
- Anvend værktøjet og dets tilbehør i henhold til denne brugsanvisning og på den måde, som er beregnet for værktøjet; hvis værktøjet bruges til andre opgaver end dem, som værktøjet normalt er beregnet til at udføre, kan det medføre en farlig situation
- Kontrollér altid at forsyningsspændingen er den samme som den spænding, der er anført på værktøjets navneskilt
- Sørg for at der er slukket for værktøjet, når stikket sættes i stikkontakten

**UNDER BRUG:**

- **Anvend håndtaget med forsigtighed; undgå brand og forbrændinger**
  - rør ikke ved luftafgangen/dysen og den opvarmede genstand; de bliver meget varme
  - hold ikke luftafgangen/dysen for tæt ved genstanden, der skal arbejdes på
  - ret ikke den varme luftstrøm for længe mod den samme overflade
  - se aldrig ned i luftafgangen/dysen
  - brug beskyttelseshandsker og sikkerhedsbriller
  - ret aldrig luftstrømmen mod personer eller dyr
  - anvend aldrig værktøjet til at tørre hår
  - efterlad aldrig værktøjet uden opsyn
  - anvend aldrig værktøjet i nærheden af brandfarlige gasser eller brændbare materialer (**eksplosionsfar**)
  - når der arbejdes med plastic, maling, lak eller lignende materialer, kan der afgives brandfarlige og giftige gasser; man skal indhente oplysninger om de materialer, der skal arbejdes på, inden man går i gang
  - man skal tænke på, at varmen kan blive overført til brændbare materialer, selv om de ikke er ude af syne
  - for at være på den sikre side, skal man have en spand vand eller en ildslukker i nærheden, i tilfælde af at der skulle gå ild i noget
- **Undgå elektriske stød**
  - stik aldrig noget ned i luftafgangen/dysen
  - undgå kropskontakt med jordforbundne overflader (f.eks. rør, radiatorer, komfurer, køleskabe)
  - pas på at værktøjet ikke bliver vådt
  - anvend ikke værktøjet på fugtige steder
  - når værktøjet anvendes udendørs, skal det forbindes via en fejlstrømsafbryder med en triggestrøm på 30 mA maksimum, og man må kun anvende en forlængerledning, som er beregnet til udendørs brug og er udstyret med en stænkbeskyttet koblings-stikkontakt
- **Ledningen skal behandles forsigtigt**
  - hold altid ledningen væk fra den varme luftstrøm og luftafgangen/dysen
  - hold ledningen væk fra varme, olie og skarpe kanter
  - man må ikke bære værktøjet i ledningen og man må ikke rykke i ledningen for at tage stikket ud af stikkontakten
  - man må ikke hænge værktøjet op i ledningen
- Anvend aldrig værktøjet i forbindelse med kemiske opløsningsmidler
- Sørg for at der er god ventilation på arbejdsstedet
- Hold arbejdsstedet rent og godt oplyst
- Indkoblingsstrømstødet kan forårsage kortfristede spændingsfald; under ugunstige netbetingelser kan andre apparater blive påvirket heraf (hvis strømtilførslens systemimpedans er mindre end 0,10 Ohm, er det usandsynligt, at der opstår ulemper); ønsker de yderligere afklaring, kontakt venligst din lokale el leverandør

- Man skal være årvågen, holde øje med hvad man laver og bruge sin sunde fornuft; man må ikke benytte værktøjet, når man er træt
- Man skal sørge for, at man står godt og sikkert; man må ikke strække sig for langt ud, især ikke på stiger og stilladser
- Sørg for at der er slukket for værktøjet, inden det lægges væk
- I tilfælde af elektrisk eller mekanisk fejlfunktion skal afbryderen straks afbrydes og stikket tages ud af kontakten

**EFTER BRUG:**

- Sluk for værktøjet og tag stikket ud af stikkontakten
- **Lad værktøjet køle ned i mindst 30 minutter, før det opbevares**
- Hæng værktøjet op i hængeringen M ② eller stil det på bagenden i lodret stilling; når man gør dette, skal man sørge for, at der ikke er nogen brændbare materialer eller brandfarlige gasser i nærheden
- Opbevar/efterlad aldrig værktøjet udendørs
- Opbevar værktøjet på et tørt, aflåst sted, utilgængeligt for børn

**FORKLARING TIL SYMBOLERNE PÅ VÆRKTØJET**

③ Læs instruktionen inden brugen
④ Dobbelt isolering (jordforbindelse unødvendig)
⑤ Værktøj må ikke bortskaffes som almindeligt affald

## BETJENING

- Tænd/sluk-kontakt med 2 temperaturindstillinger ⑥
  - **! kontrollér om kontakten A ② er i stilling "0", før stikket sættes i stikkontakten**
  - tænd for værktøjet ved at sætte kontakten A på den ønskede stilling:
    I = 50°C + luftstrøm 250-500 liter/minut
    II = 50°C ... 650°C, luftstrøm 250-500 liter/minut
  - når værktøjet anvendes for første gang, kan der komme røg fra det; dette er normalt og vil snart ophøre
  - sluk for værktøjet ved at sætte kontakten A på stilling "0"
- Temperaturindstilling ⑦
  - indstil den ønskede måltemperatur i trin på 10°C ved at trykke kort på knapperne B
  - når du trykker på knapperne B øges/reduceres måltemperaturen kontinuerligt, indtil knapperne slippes, eller minimum-/maksimumtemperaturen er nået
  - når måltemperaturen er indstillet, viser displayet D den aktuelt stigende/faldende temperatur, indtil den ønskede temperatur er nået (kun i stilling "II")
  - måltemperaturen gemmes i værktøjets hukommelse, så det varmer op til den sidst valgte måltemperatur, hver gang der tændes for værktøjet
- Indstilling af luftstrøm ⑧
  - indstil den ønskede luftstrøm i trin på 50 l/min. ved at trykke kort på knapperne C
  - display D viser den aktuelle indstilling af luftstrøm i et søjlediagram
- Generel brug
  - afgør den rigtige temperatur ved at prøve at bruge værktøjet på et sted på arbejdsemnet, der ikke er så vigtigt; begynd med en lav temperaturindstilling
  - temperaturen falder, når afstanden mellem luftafgangen/dysen og arbejdsemnet øges
  - den nødvendige temperatur afhænger af det materiale, der skal arbejdes på
- Stationær brug ⑨
  - stil værktøjet på bagenden i lodret stilling
  - sørg for at overfladen er ren og støvfri; forurenet luft beskadiger motoren
  - man skal sørge for at luftstrømmen er rettet væk fra en
  - fastgør ledningen for at undgå, at værktøjet trækkes ned
  - rør ikke ved luftafgangen/dysen
  - sørg for at intet falder ned i luftafgangen/dysen
  - hold omhyggeligt fast i værktøjet med den ene hånd, mens der slukkes for det med den anden og lad det så afkøle
- Brug på svært tilgængelige steder
  - fjern ringen E ②, så metalluftafgangen kan nå længere væk
  - **! vær opmærksom på den øgede risiko for brand og forbrændinger**
- Håndtering og styring af værktøjet ⑩
  - hold værktøjet med den ene hånd
  - hold ventilationshullerne F ② utildækkede
- Standard tilbehør ②
  - glasbeskyttelsesdyse G (til afbøjning af luftstrøm)
  - runddyse H (til at gøre luftstrømmen bredere)
  - reflektordyse J (til at reflektere luftstrømmen)
  - reduktionsdyse K (til at koncentrere luftstrømmen)

  OBS:
  - alle eksempler på anvendelse (**undtagen fjernelse af maling fra vinduer**) kan udføres uden tilbehør; hvis det korrekte tilbehør anvendes, bliver arbejdet dog lettere og det forbedrer betydeligt kvaliteten af resultaterne
  - dette værktøj kan også bruges sammen med almindeligt tilgængeligt tilbehør til varmepistoler
- Montering/afmontering af tilbehør
  - sæt blot tilbehøret på luftafgangen L ②
  - tilbehøret fjernes ved at trække det af, efter det er afkølet
  - **! sæt kun et tilbehør på, når luftafgangen er kold, når kontakten er i stilling "0" og stikket er taget ud af stikkontakten**
- Ophængningsring M ⑪
  - til nem opbevaring af værktøjet
  - **! lad værktøjet køle ned i mindst 30 minutter, før det opbevares**
- Konstant varmekontrol (overbelastningssikring)
  Beskytter varmelegemet mod beskadigelse, når værktøjet overbelastes, uden det er nødvendigt at standse det og/eller lade det afkøle et stykke tid
  - når temperaturen bliver for høj, afbrydes varmelegemet automatisk, mens motoren fortsat virker og producerer kold luft
  - når temperaturen er faldet tilstrækkeligt (hvilket kun tager et par sekunder), tændes varmelegemet automatisk
  - **! når værktøjet bliver slukket efter at have arbejdet ved en høj temperaturindstilling, og bliver tændt igen efter en kort pause, kan det tage et stykke tid, før varmelegemet når den ønskede temperatur**

## GODE RÅD

- Fjernelse af maling/lak ⑫
  - anvend en ren, skarp skraber
  - skrab godt til, når malingen bliver blød
  - man skal prøve sig frem for at finde ud af, hvor længe varmen skal påføres for at opnå det optimale resultat
  - skrab den blødgjorte maling omgående, ellers vil den blive hård igen
  - hold en 30° til 40° vinkel mellem værktøjet og arbejdsemnet
  - fjern maling og rester omgående fra skraberen for at undgå, at de antændes
  - skrab med træets årer, hvor det er muligt
  - ret ikke den varme luftstrøm for længe mod den samme overflade
  - bortskaf alle malingsrester på en forsvarlig måde
  - rengør arbejdsområdet grundigt, når arbejdet er færdigt

  **! vær forsigtig, når der fjernes flere lag maling i gamle bygninger; før i tiden kan der være blevet anvendt blyholdig maling, som er meget giftig**

  **! udsættelse for selv lave niveauer af bly kan medføre alvorlige hjerne- og nerveskader; det er især farligt for småbørn og ufødte børn**

  **! man skal få blybaseret maling fjernet af en fagmand uden brug af en varmluftpistol**

  ANDRE EKSEMPLER PÅ ANVENDELSE:

  ★ fjernelse af (syntetiske) vægbeklædninger
- Fjernelse af maling/lak fra vinduer ⑬
  - anvend **altid** glasbeskyttelsesdysen G, når der arbejdes i nærheden af glas
  - fjern malingen med en spartel

  **! anvend ikke værktøjet til at fjerne maling fra vinduer med metalrammer; metal er varmeledende, hvilket kan medføre, at glasset går i stykker**
- Fjernelse af mærkater/stickers (brug runddysen H) ⑭
  - mange klæbemidler bliver blødere, når de opvarmes, så de klæbende flader kan skilles ad og det overflødige klæbemiddel fjernes

  **! opvarm mærkaten på oversiden**

  **! pas altid på, ikke at overophede den underliggende flade**

  ANDRE EKSEMPLER PÅ ANVENDELSE:

  ★ fjernelse af linoleum og vinylbelægninger

  ★ fjernelse af tæppefliser fremstillet af syntetiske fibre

  ★ fjernelse af finér/påsætning af finerstrimler

  ★ blødgørelse/smeltning af tjære, tin, asfalt, voks (brug runddysenn H)

  ★ påføring af voks (ski, møbler) (brug glasbeskyttelsesdysen G) ⑮

  ★ fjernelse af harpiks

  ★ løsning af fastrustede/for stærkt strammede metalskruer, møtrikker og bolte

  ★ fjernelse af stearin (**opvarm ikke den underliggende overflade for meget**)

  ★ reparation af brækkede stearinlys/udretning af bøjede stearinlys, så de får deres oprindelige facon igen
- Krympepasning ⑯
  - brug reflektordysen J eller reduktionsdysen K
  - vælg et krympepasningsrør med en diameter, der svarer til arbejdsemnets
  - opvarm krympepasningsrøret jævnt

  ANDRE EKSEMPLER PÅ ANVENDELSE:

  ★ pakning i tætsluttende plastfolie
- Lodning af vandrør ⑰

  Dette værktøj er mest egnet til at arbejde med blødt loddemetal (smeltepunkt under 400°)
  - brug reflektordysen J
  - rens begge samlingsflader grundigt før lodning
  - forvarm begge sektioner og påfør loddetråd **(anvend ikke blybaseret loddetråd)**
- Optøning af frosne vandrør ⑱
  - brug reflektordysen J
  - opvarm det frosne område jævnt

  **! vandrør er ofte vanskelige at skelne fra gasrør; det er meget farligt at opvarme gasrør - risiko for eksplosion**

  ANDRE EKSEMPLER PÅ ANVENDELSE:

  ★ optøning af frosne vandrør fremstillet af PVC (**position I, maks. 60°C**)

  ★ optøning af frosne billåse (**position I, maks. 60°C**) (brug reduktionsdysen K)

  ★ afisning af frysere (**pas på ikke at beskadige plastichuset**)

  ★ optøning af islagte trin og fortove
- Formning af plasticrør
  - brug reflektordysen J
  - fyld røret med sand og luk det i begge ender for at undgå, at røret bliver bøjet
  - opvarm røret jævnt ved at føre værktøjet fra side til side

  ANDRE EKSEMPLER PÅ ANVENDELSE:

  ★ formning af alle plasticstoffer med lavt smeltepunkt (polyætylen, PVC mv.)

  ★ formning af alle plasticstoffer med højt smeltepunkt (acrylglas, Plexiglas mv.)

  ★ formning og bøjning af tæppefliser fremstillet af syntetiske fibre

  ★ formning og bøjning af træ (modelbygning)
- Svejsning af plasticstoffer
  - svejsesømmen skal være ren og fedtfri
  - hold svejsestangen tæt ved svejsesømmen og påfør varme, indtil svejsestangen bliver klæbrig
  - fjern varmen, når svejsesømmen er fyldt op

  ANDRE EKSEMPLER PÅ ANVENDELSE:

  ★ reparation af surfbrætter, ski og andre syntetiske sportsartikler (brug runddysen H)

  ★ svejsning af PVC-materialer

  ★ udglatning af blærer efter påsætning af PVC-mærkater

  ★ forbindelse af haveslanger (brug reflektordysen J)
- Tørring

  **! tør kun på en lav eller mellem temperaturindstilling (position 1 eller 2) og med et øget afstand mellem værktøj og arbejdsemne**
  - tørring af maling, lak, gips, mørtel og puds
  - tørring af vådt træ inden fyldning
  - hurtig tørring af tykt påført fyldmasse eller klæbemiddel
  - tørring af bygningssamlinger før påsprøjtning af isolering eller tætningsmasse
  - tørring af samlinger og revner ved bådebygning
- Rengøring/desinficering
  - desinficering af kaninbure, dueslag mv. **(tag først dyret ud)**

- bekæmpelse af myrekolonier
- bekæmpelse af træorm og borebiller **(hold værktøjet i tilstrækkelig afstand fra træet)**
- fjernelse af ukrudt

## VEDLIGEHOLDELSE/SERVICE

- Dette værktøj er ikke beregnet til professionelt brug
- Hold værktøjet og ledningen ren (især ventilationshullerne F ②)
- Anvend aldrig brandfarlige væsker til generel rengøring af varmluftpistolen og især luftafgangen/dysen
- Skulle el værktøjet trods omhyggelig fabrikation og kontrol holde op med at fungere, skal reparationen udføres af et autoriseret serviceværksted for SKIL-elektroværktøj
  - send den **uskilte** værktøjet sammen med et købsbevis til forhandleren eller nærmeste SKIL serviceværksted (adresser og reservedelstegning af værktøjet findes på www.skil.com)

## MILJØ

- **Elværktøj, tilbehør og emballage må ikke bortskaffes som almindeligt affald** (kun for EU-lande)
  - i henhold til det europæiske direktiv 2012/19/EF om bortskaffelse af elektriske og elektroniske produkter og gældende national lovgivning, skal brugt elværktøj indsamles separat og bortskaffes på en måde, der skåner miljøet mest muligt
  - symbolet ⑤ erindrer dig om dette, når udskiftning er nødvendig

**N**

## Varmepistol 8004

## INTRODUKSJON

- Dette verktøyet er beregnet for fjerning av maling, forming og sveising av plast, og oppvarming av rør for varme-krymping; verktøyet er også egnet for sveising, fortinning, løsing av limskjøter og tining av vannrør
- Dette verktøyet er ikke beregnet på profesjonell bruk
- Les og ta vare på denne brukerveiledningen ③

## TEKNISKE DATA ①

## VERKTØYELEMENTER ②

**A** Av/på bryter
**B** Knapper for innstilling av temperatur
**C** Knapper for innstilling av luftstrøm
**D** Skjerm (LCD)
**E** Beskyttelsesring
**F** Ventilasjonsåpninger
**G** Glassbeskyttelsesdyse
**H** Rund dyse
**J** Reflektordyse
**K** Reduksjonsdyse
**L** Luftutblåsning/dyse
**M** Opphengsring

## SIKKERHET

**SIKKERHETSANVISNINGER FOR VARMEPISTOLER**

**GENERELL**

- **Dette verktøyet kan brukes av barn fra 8 år og oppover og personer med reduserte fysiske eller sansemessige evner eller manglende erfaring og kunnskap hvis bruken skjer under tilsyn av en person som er ansvarlig for sikkerheten, eller vedkommende har fått opplæring i sikker bruk av verktøyet, og forstår farene som er forbundet med bruken** (ellers er det fare for feilbetjening og personskader)
- **Barn må være under oppsyn** (slik kan du sørge for at barn ikke leker med verktøyet)
- **Barn må ikke rengjøre og vedlikeholde verktøyet uten oppsyn**

**FØR BRUK:**

- Sjekk at verktøyet er i funksjonell stand før det tas i bruk; hvis verktøyet er defekt, skal det alltid repareres av fagfolk; du må aldri åpne verktøyet selv
- Kontroller elektrisk ledning og støpsel hver gang før verktøyet tas i bruk; hvis disse er skadd, skal de skiftes ut av fagfolk
- Bruk helt utrullet og sikker skjøteledning med en kapasitet på 16 A
- Sjekk skjøteledningen regelmessig, og skift ut hvis skadd
- Verktøyet og tilbehøret skal brukes i henhold til veiledningen og bruksområdet som verktøyet og tilbehøret er beregnet på; hvis verktøyet brukes til formål det ikke er beregnet på, kan det oppstå farer
- Sjekk alltid at tilført spenningen er den samme som oppgitt på verktøyets merkeplate
- Forsikre deg om at verktøyet er slått av når støpselet settes inn

**BRUK:**

- **Verktøyet skal håndteres forsiktig; unngå brann og forbrenninger**
  - luftutblåsingen/dysen og arbeidsstykket som oppvarmes må ikke berøres da disse blir ekstra varme
  - luftutblåsingen/dysen må ikke holdes for nær til arbeidsstykket
  - den varme luftstrømmen må ikke rettes mot den samme overflaten for lenge
  - du må aldri se inn i luftutblåsingen/dysen
  - ha på deg vernehansker og beskyttelsesbriller

- den varme luftstrømmen fra verktøyet må aldri rettes mot personer eller dyr
- verktøyet må ikke brukes til hårtørring
- legg ikke verktøyet fra deg hvor du ikke har tilsyn med det
- la ikke verktøyet bli liggende i nærheten av brennbare gasser eller antennelige materialer (**fare for eksplosjon**)
- når det arbeides med plast, maling, lakk og lignende materialer, kan det oppstå brennbare og giftige gasser; gjør deg kjent med materialene på forhånd som du skal arbeide med
- husk alltid på at varmen kan overføres til antennelige materialer utenfor synsfeltet ditt
- for å være på den sikre siden, sørg for at du har en beholder med vann eller brannslokker tilgjengelig i tilfelle materialer skulle ta fyr

- **Unngå elektrisk støt**
  - du må aldri stikke gjenstander inn i luftutblåsingen/dysen
  - unngå kroppskontakt med overflater som er jordet (f.eks. rør, radiatorer, ovner, kjøleskap)
  - pass på at verktøyet ikke blir vått
  - verktøyet må ikke brukes på fuktige steder
  - når verktøyet skal brukes utendørs, må det koples til en feilstrømbryter som vil kople ut på 30 mA maksimum; det skal også bare brukes skjøteledninger som er beregnet for bruk utendørs og som er utstyrt med sprutsikker stikkontakt
- **Håndter strømledningen forsiktig**
  - strømledningen må alltid holdes unna den varme luftstrømmen og luftutblåsingen/dysen
  - hold strømledningen unna varme, olje og skarpe kanter
  - verktøyet må ikke bæres etter strømledningen; du må heller ikke rykke i ledningen for å dra støpselet ut av kontakten
  - la ikke verktøyet henge etter strømledningen
- Verktøyet må aldri brukes sammen med kjemiske løsemidler
- Forsikre deg om at arbeidsområdet har tilstrekkelig ventilasjon
- Hold arbeidsområdet rent og sørg for god belysning
- Innkoblinger fører til korte spenningsreduksjoner; ved ugunstige nettvilkår kan det oppstå forstyrrelser på andre apparater (ved nettimpedanser på mindre enn 0,10 Ohm forventes det ingen forstyrrelser); hvis De ønsker ytterligere klargjørelse, kontakt vennligst din lokale el leverandør myndighet
- Vær på vakt; pass hele tiden på hvordan verktøyet brukes og vær fornuftig - ikke bruk verktøyet når du er trett og sliten
- Sørg for at du står støtt og ikke må strekke deg, spesielt når du står i en stige elle trapp
- Forsikre deg om at verktøyet er slått av før du legger det fra deg
- I tilfelle en elektrisk eller mekanisk svikt, skal verktøyet med en gang slåes av og støpslet trekkes ut

**ETTER BRUK:**

- Slå av verktøyet og trekk ut støpselet
- **La verktøyet avkjøles i minst 30 minutter før det lagres**
- Heng verktøyet opp etter ringen M ② eller sett det ned på enden i rett stilling; når verktøyet står på enden, pass på at det ikke er antennelige materialer eller brennbare gasser i nærheten
- Ikke lagre/etterlat verktøyet utendørs
- Verktøyet skal oppbevares på et tørt sted hvor det er låst inne og er utilgjengelig for barn

**FORKLARING AV SYMBOLER PÅ VERKTØY**

③ Les instruksjonsboken før bruk
④ Dobbeltisolert (ikke nødvendig med jordingsleder)
⑤ Kast aldri verktøy i husholdningsavfallet

## BRUK

- Av/på-bryter med 2 temperaturinnstillinger ⑥
  - **! kontroll at bryter A ② er i stilling "0" før støpselet sett inn**
  - slå på verktøyet ved å skyve bryteren A til ønsket stilling:
    I = 50°C + luftstrøm på 250-500 liter/minuttet
    II = 50°C ... 650°C, luftstrøm på 250-500 liter/minuttet
  - når verktøyet brukes for første gang, er det mulig at det utvikler seg noe røyk; dette er normalt og vil stoppe etter en kort stund
  - slå verktøyet av ved å skyve bryteren A i stilling "0"
- Temperaturinnstilling ⑦
  - still inn ønsket måltemperatur i trinn på 10°C ved å trykke kort på knappene B
  - hvis du trykker og holder inne knappene B vil måltemperaturen øke/minke kontinuerlig inntil knappen slippes opp eller minimum/maksimum temperatur er nådd
  - når måltemperatur er innstilt, vil displayet D vise faktisk økende/minkende temperatur inntil ønsket temperatur er nåddm(kun i stilling "II")
  - måltemperaturen vil bli lagret i verktøyets minne slik at verktøyet varmer seg opp til sist valgte måltemperatur hver gang det blir slått på
- Luftstrøminnstilling ⑧
  - still inn ønsket luftstrøm i trinn på 50 l/min ved å trykke kort på knappene C
  - displayet D viser den aktuelle luftstrøminnstillingen i et søylediagram
- Generell bruk
  - bestem riktig temperatur ved å teste på en lite viktig del av arbeidsstykket; begynn på en lav temperaturinnstilling
  - temperaturen synker etter hvert som avstanden økes mellom luftutblåsingen/dysen og arbeidsstykket
  - arbeidstemperaturen avhenger av materialet i arbeidsstykket
- Stasjonær bruk ⑨
  - sett verktøyet ned på enden bak i rett stilling (på høykant)
  - forsikre deg om at overflaten er ren og støvfri; forurenset luft vil ødelegge motoren
  - pass på at luftstrømmen er rettet bort fra deg
  - sett strømledningen fast slik at verktøyet ikke kan rives ned
  - luftutblåsingen/dysen må ikke røres
  - pass på at ikke gjenstander faller ned i luftutblåsingen/dysen

- hold verktøyet godt med én hånd mens du slår det av med den andre; la verktøyet bli avdkjølt

• Bruk på steder hvor det er vanskelig å komme til
  - ta av ringen E ② slik at utblåsingen av metall kan dekke større distanse
  **! vær på vakt når det gjelder økt risiko for brann og forbrenning**

• Grep og styring av verktøyet ⑩
  - hold verktøyet med én hånd
  - hold ventilasjonsåpningen F ② utildekket

• Standard tilbehør ②
  - beskyttelsesdyse for glass G (for å avlede luftstrøm)
  - rund dyse H (for bredere luftstrøm)
  - reflektordyse J (for refleksjon av luftstrøm)
  - reduksjonsdyse K (for konsentrert luftstrøm)

  MERKNADER:
  - alle eksempler på bruksområder (**bortsett fra fjerning av maling fra vinduer**) kan utføres uten tilbehør; bruk av hensiktsmessig tilbehør vil imidlertid forenkle arbeidet og forbedre kvaliteten betraktelig
  - dette verktøyet kan også brukes sammen med vanlig tilbehør for varmepistoler

• Montering/demontering av tilbehør
  - tilbehøret er lett å montere på luftutblåsingen L ②
  - demontering av tilbehøret skjer ved å trekke det av frontenden etter avkjøling
  **! tilbehør skal bare monteres når luftutblåsingen er kald og når bryteren er i stillingen "0", og støpselet trukket ut av kontakten**

• Opphengsring M ⑪
  - for enkel lagring av verktøyet
  **! la verktøyet avkjøles i minst 30 minutter før det lagres**

• Konstant varmekontroll (overlastvern)
  Beskytter varmeelement mot skade når verktøyet overbelastes uten å stoppe verktøyet og/eller la det avkjøles i en periode
  - når temperaturen blir for høy, vil varmeelementet slå seg av mens motoren fortsetter å være i gang og blåse kald luft
  - når temperaturen har gått tilstrekkelig ned (dette tar bare noen få sekunder), vil varmeelementet automatisk slå seg på igjen
  **! når du slår av verktøyet etter å ha arbeidet med en høy temperaturinnstilling og slår det på igjen etter en kort pause, kan det ta litt tid før varmeelementet når ønsket temperatur**

## BRUKER TIPS

• Fjerning av maling/lakk ⑫
  - bruk en ren og skarp skrape
  - skrap med jevne, fast tak når malingen mykner
  - eksperimenter for å fastslå hvor lang tid det er nødvendig å varme opp for best resultat
  - skrap av den myke malingen med en gang før den blir hard igjen
  - hold verktøyet i en vinkel på 30° til 40° i forhold til overflaten på arbeidsstykket
  - maling og avfall skal fjernes fra skrapen med en gang for å unngå antennelse
  - skrap i samme retning som veden hvor dette er mulig
  - den varme luftstrømmen må ikke rettes mot den samme overflaten for lenge
  - alt malingsavfall skal deponeres trygt og sikkert
  - arbeidsområdet skal gjøres godt rent etter ferdig arbeid
  **! vær forsiktig når det fjernes maling på gamle bygninger, da de tidligere kan ha vært malt med blymaling som er ekstra giftig**
  **! selv om du utsetter deg selv for lave blynivåer, kan dette forårsake alvorlig skade på hjerne og nervesystem; småbarn og foster er spesielt utsatt**
  **! blymaling skal fjernes av fagfolk uten bruk av varmepistol**

  ANDRE BRUKSEKSEMPLER:
  ★ fjerning av (syntetisk) tapet

• Fjerning av maling/lakk på vindusrammer ⑬
  - bruk **alltid** beskyttelsesdyse for glass G når det arbeides ved siden av glass
  - malingen skal fjernes med håndskrape
  **! verktøyet må ikke brukes til fjerning av maling på vindusrammer av metall, da metall er varmeledende og kan ødelegge vindusglasset**

• Fjerning av klebemerker (bruk rund dyse H) ⑭
  - mange limtyper blir myke under oppvarming som gjør at limet vil separere, og gjenværende lim kan fjernes
  **! klebemerket skal varmes på oversiden**
  **! vær alltid forsiktig slik at underliggende overflate ikke oppvarmes for mye**

  ANDRE BRUKSEKSEMPLER:
  ★ fjerning av linoleum og gulvbelegg av vinyl
  ★ fjerning av gulvfliser av syntetisk fiber
  ★ fjerning av finér/festing av finérlister
  ★ oppmyking/smelting av tjære, tinn, asfalt, voks (bruk rund dyse H)
  ★ voksing (ski, møbler) (bruk beskyttelsesdyse for glass G) ⑮
  ★ fjerning av harpiks
  ★ løsne rustne/for hardt tilskrudde metallskruer, mutrer og bolter
  ★ fjerning av stearin (**underlaget må ikke varmes opp for mye**)
  ★ reparasjon av ødelagte stearinlys/retting av bøyde stearinlys til opprinnelig form

• Montering ved krymping ⑯
  - bruk reflektordyse J eller reduksjonsdyse K
  - velg rør for varme-krymping med en diameter som passer til arbeidsstykket
  - røret for varmekrymping skal varmes opp jevnt rundt hele overflaten

  ANDRE BRUKSEKSEMPLER:
  ★ krympeinnpakking

• Sveising av vannrør ⑰
  Verktøyet passer best for arbeid med myke sveisetråder (smeltepunkt under 400°)
  - bruk reflektordyse J
  - overflater som skal skjøtes må gjøres godt rene før sveising
  - begge overflatene skal varmes opp på forhånd før bruk av sveisetråd **(blysveisetråd må ikke brukes)**

• Tining av frosne vannrør ⑱
  - bruk reflektordyse J
  - varm opp området jevnt

! **vannrør er ofte vanskelige å skjelne fra gassrør; oppvarming av gassrør er meget farlig da dette kan føre til eksplosjon**

ANDRE BRUKSEKSEMPLER:

★ tining av vannrør laget av PVC (**innstilling I, maks. 60°C**)
★ tining av frosne dørlåser på biler (**innstilling I, maks. 60°C**) (bruk reduksjonsdyse K)
★ tining av frysere (**vær forsiktig ikke å ødelegge plastkledningen innvendig**)
★ tining av isbelagte trapper og fortau

- Forming av plastrør
  - bruk reflektordyse J
  - fyll røret med sand og tett det i begge ender for at røret ikke skal bøye seg
  - røret skal varmes opp jevnt ved å bevege det frem og tilbake

  ANDRE BRUKSEKSEMPLER:

  ★ forming av plast med lavt smeltepunkt (polyetylen, PVC, osv.)
  ★ forming av alle plastmaterialer med høyt smeltepunkt (akryl-glass, plexiglass, osv.)
  ★ forming og bøying av gulvfliser med syntetisk fiber
  ★ forming og bøying av tre (modellbygging)
- Sveising av plast
  - sveisesømmen må være ren og fri for fett
  - hold sveisetråden nær sømmen og varm den opp til sveisetråden blir klebrig
  - ta varmen bort fra overflaten når sveisesømmen er fylt

  ANDRE BRUKSEKSEMPLER:

  ★ reparasjon av surfebrett, ski og annet syntetisk sportsutstyr (bruk rund dyse H)
  ★ sveising av PVC-materialer
  ★ glatting av blemmer etter festing av PVC klebemerker
  ★ kopling av hageslanger (bruk reflektordyse J)
- Tørking

  ! **tørking skal bare foregå på lav eller medium temperaturinnstilling (stilling 1 eller 2) og med økt avstand mellom verktøyet og arbeidsstykket**
  - tørking av maling, lakk, gips og sementpuss
  - tørking av tre før fylling med fyllstoff
  - hurtigtørking av tykke lag med fyllstoff eller klebemiddel/lim
  - tørking av skjøter i bygninger før sprøyting med isolasjons- eller tetningsmiddel
  - tørking av skjøter og sprekker i båtbygging
- Rengjøring/desinfeksjon
  - desinfisering av kaninbur, dueslag, osv. (ta dyret ut først)
  - fjerning av maurkolonier
  - fjerning av tremark og biller (hold verktøyet på tilstrekkelig avstand fra treet)
  - fjerning av ugress

## VEDLIKEHOLD / SERVICE

- Dette verktøyet er ikke beregnet på profesjonell bruk
- Hold alltid verktøyet og kabelen ren (spesielt ventilasjonshullene F ②)
- Det må aldri brukes lettantennelige væsker til generell rengjøring av varmepistolen og spesielt ikke i luftutblåsingen/dysen
- Hvis elektroverktøyet til tross for omhyggelige produksjons- og kontrollmetoder en gang skulle svikte, må reparasjonen utføres av et autorisert serviceverksted for SKIL-elektroverktøy
  - send verktøyet **i montert** tilstand sammen med kjøpebevis til forhandleren eller nærmeste SKIL servicesenter (adresser liksom service diagram av verktøyet finner du på www.skil.com)

## MILJØ

- **Kast aldri elektroverktøy, tilbehør og emballasje i husholdningsavfallet** (kun for EU-land)
  - i henhold til EU-direktiv 2012/19/EF om kasserte elektriske og elektroniske produkter og direktivets iverksetting i nasjonal rett, må elektroverktøy som ikke lenger skal brukes, samles separat og returneres til et miljøvennlig gjenvinningsanlegg
  - symbolet ⑤ er påtrykt som en påminnelse når utskiftning er nødvendig

**FIN**

## Lämpöpistooli 8004

## ESITTELY

- Koneet on tarkoitettu maalin poistamiseen, muovin muotoiluun ja hitsaukseen ja lämpö-kutisteisen putkiston lämmittämiseen; työkalu sopii myös juottamiseen ja tinaukseen, liitoskohtien löysentämiseen ja vesiputkien sulattamiseen
- Tätä työkalua ei ole tarkoitettu ammattikäyttöön
- Lue ja säilytä tämä ohjekirja ③

## TEKNISET TIEDOT ①

## LAITTEEN OSAT ②

**A** Virtakytkin
**B** Painikkeet lämpötilan asetusta varten
**C** Ilmavirtauksen säätöpainikkeet
**D** Näyttö (LCD)
**E** Suojarengas
**F** Ilmanvaihto-aukot
**G** Lasinsuojaussuutin
**H** Pyöreä suutin
**J** Heijastinsuutin
**K** Kavennussuutin
**L** ilmareikä/suutin
**M** Ripustusrengas

## TURVALLISUUS

**TURVALLISUUSOHJEITA LÄMPÖPISTOOLIN VARTEN**

**YLEISTÄ**

- **Lapset 8-vuotiaat ja sitä vanhemmat ja henkilöt, jotka rajoitteisten fyysisten, aistillisten tai henkisten**

**kykyjensä, kokemattomuutensa tai tietämättömyytensä takia eivät turvallisesti voi käyttää työkalun, eivät saa käyttää sitä ilman vastuullisen henkilön valvontaa tai neuvontaa** (muutoin syntyy virheellisen käytön ja onnettomuuksien vaara)

- **Pidä lapsia silmällä** (täten varmistat, että lapset eivät leiki työkalun kanssa)
- **Lapset eivät saa puhdistaa tai huoltaa työkalun ilman valvontaa**

**ENNEN KÄYTTÖÄ:**

- Tarkista työkalun toiminta aina ennen sen käyttöä ja mahdollisen vian löytyessä anna se välittömästi ammattitaitoisen henkilön korjattavaksi; älä koskaan itse avaa työkalua
- Tarkasta työkalun johto ja kosketin ennen kutakin käyttökertaa ja, jos löytyy vaurio, anna se ammattitaitoisen henkilön korjattavaksi
- Käytä täysin rullaamattomia ja turvallisia jatkejohtoja, joiden kapasiteetti on 16 ampeeria
- Tarkasta jatkojohto ajoittain ja vaihda vaurioitunut jatkojohto uuteen
- Käytä työkalua ja sen tarvikkeita tämän opasmanuaalin antamien ohjeiden mukaisesti ja tavalla, jolla työkalu on tarkoitettu käytettäväksi; jos työkalua käytetään toimintoihin, jotka poikkeavat työkalun normaalista käyttötavasta, seurauksena voi olla vaarallinen tilanne
- Tarkista aina, että syöttöjännite on sama kuin työkalun nimilaatan osoittama jännite
- Varmista, että työkalun toiminta on katkaistu sen kosketin liitettäessä pistorasiaan

**KÄYTÖN AIKANA:**

- **Käsittele työkalua varoen tulipalo- ja palohaavariskien estämiseksi**
  - älä kosketa ilmareikää/suutinta tai kuumennettavia kohteita; he tulevat hyvin kuumiksi
  - älä pidä ilmareikää/suutinta liian lähellä työskentelyn kohdetta
  - älä kohdista kuumaa ilmavirtaa liian kauan aikaa samaa pintaa kohti
  - älä koskaan katso alas ilmareikään/suuttimeen
  - käytä suojakäsineitä ja suojalaseja
  - älä koskaan suunnista kuumaa ilmavirtaa ihmisiä tai eläimiä kohti
  - älä käytä työkalua hiusten kuivaamiseen
  - älä jätä työkalua ilman valvontaa
  - älä koskaan käytä työkalua syttyvien kaasujen tai räjähdysarkojen materiaalien lähellä (**räjähdysvaara**)
  - työskenneltäessä muovin, maalin, lakan ja muiden samantyyppisten materiaalien parissa voi kehittyä syttyviä ja myrkyllisiä kaasuja; ota etukäteen selvää työskentelyn parissa käytettävistä materiaaleista
  - ota huomioon, että lämpö voi välittyä näkökentän ulkopuolella oleviin räjähdysarkoihin materiaaleihin
  - turvavarotoimena pidä käsillä ämpärillinen vettä tai tulensammutin materiaalien syttymisen varalta
- **Estä mahdollinen sähköiskuriski**
  - älä koskaa työnnä mitään ilmareikään/suuttimeen
  - vältä kehon kosketusta maadoitettuihin pintoihin (esim. putket, jäähdyttimet, toiminta-alueet, jäähdytyskoneet)
  - varmista, että työkalu ei pääse kastumaan
  - älä käytä työkalua kosteilla paikoilla
  - ulkotilassa käytettäessä liitä työkalu vikavirran (FI) piirikatkaisimen kautta laukaisuvirtaan, jonka maksimi on 30 mA ka; käytä vain sellaista jatkojohtoa, joka on tarkoitettu ulkotilassa käytettäväksi ja varustettu roiskevedenpitävällä kytkentäliittimellä
- **Käsittele johtoa varoen**
  - pidä johto aina poissa kuumailmavirrasta ja ilmareiästä/suuttimesta
  - pidä johto poissa lämpölähteiden, öljyn ja terävien reunojen läheltä
  - älä kanna työkalua sen johdosta äläkä irrota työkalua koskettimesta sen johdosta vetämällä
  - älä riiputa työkalua sen johdosta
- Älä koskaan käytä työkalua kemiallisten liuosten yhteydessä
- Varmista, että työskentelyalueella on kunnollinen tuuletus
- Pidä työskentelyalue puhtaana ja hyvin valaistuna
- Kytkentätapahtumat aikaansaavat lyhytaikaisia jännitteen alenemisia; huonoissa verkko-olosuhteissa saattaa tämä vaikuttaa haitallisesti muihin laitteisiin (verkkoimpedanssin ollessa alle 0,10 Ohm ei häiriöitä ole odotettavissa); jos tarvitset lisätietoa, ole hyvä ja ota yhteyttä omaan sähkönjakelijaasi
- Pysy valppaana; tarkkaile toimiasi, käytä järkeäsi äläkä käytä työkalua, jos olet väsynyt
- Asettaudu tukevaan asentoon; älä kurottele varsinkaan tikapuilla ja lavoilla
- Varmista, että työkalun toiminta on katkaistu ennen sen asettamista sivuun
- Jos huomaat sähköisen tai mekaanisen vian, sammuta kone heti ja irroita liitosjohto pistorasiasta

**KÄYTÖN JÄLKEEN:**

- Katkaise työkalun toiminta ja irrota kosketin pistorasiasta
- **Anna työkalun viiletä vähintään 30 minuutin ajan ennen sen asettamista sen säilytyspaikkaan**
- Ripusta työkalu ripustusrenkaaseen M ② tai aseta se alas sen takaosan varaan pystyasentoon; tätä suorittessasi varmista, että läheisyydessä ei ole räjähdysarkoja materiaaleja tai syttyviä kaasuja
- Älä säilytä/jätä työkalua ulkotilassa
- Säilytä työkalu kuivassa ja lukitussa paikassa lasten ulottumattomissa

**TYÖKALUN SYMBOLIEN SELITYKSET**

③ Lue käyttöohjeet ennen käyttöä
④ Kaksoiseristys (ei tarvita maajohtoa)
⑤ Älä hävitä konettasi tavallisen kotitalousjätteen mukana

# KÄYTTÖ

- 2 Lampötila-asetuksella varustettu kytkin ⑥
  **! tarkista, että kytkin A ② on asennossa “0” ennen koskettimen liittämistä pistorasiaan**

- kytke työkalu painamalla kytkin A haluttuun asentoon:
  I = 50°C + ilmavirta 250-500 litraa/minuutissa
  II = 50°C ... 650°C, ilmavirta 250-500 litraa/minuutissa
- työkalua ensimmäistä kertaa käytettäessä siitä voi nousta hivenen savua; tämä on normaalia ja lakkaa pian
- katkaise työkalun toiminta työntämällä kytkin A asentoon “0”

• Lämpötila-asetus ⑦
- aseta haluttu tavoitelämpötila 10°C:n välein painamalla lyhyesti painikkeita B
- painikkeiden B jatkuva painaminen pienentää/kasvattaa tavoitelämpötilaa jatkuvasti, kunnes painikkeet vapautetaan tai saavutetaan minimi-/maksimilämpötila
- kun lämpötila on asetettu, näytöllä D näkyy todellinen nouseva/laskeva lämpötila kunnes haluttu lämpötila saavutetaan (vain asennossa “II”)
- tavoitelämpötila tallentuu työkalun muistiin, joten jokaisen kytkennän jälkeen työkalu lämpiää viimeksi valittuun tavoitelämpötilaan

• Ilmavirtauksen säätäminen ⑧
- aseta haluttu ilmavirtaus 50 l/min välein painamalla lyhyesti painikkeita C
- näytöllä D näkyy nykyinen ilmavirtauksen asetus pylväskaaviona

• Yleiskäyttö
- määritä oikea lämpötila testaamalla sellainen työstettävän kappaleen osa, johon sen vaikutuksella ei ole merkitystä; aloita työ alhaisella lämpötila-asetuksella
- lämpötila laskee kun ilmareiän/suuttimen ja työstökappaleen välinen etäisyys lisääntyy
- tarvittava lämpötila riippuu työstettävästä materiaalista

• Käyttö paikallaan olevassa paikassa ⑨
- aseta työkalu sen takaosan varaan pystyasentoon
- varmista, että pinta on puhdas ja pölytön; saastunut ilma vahingoittaa moottoria
- varmista, että ilmavirta kohdistuu pois sinusta itsestäsi
- varmista johto työkalun alasvetämisen estämiseksi
- älä kosketa ilmareikää/suutinta
- varmista, että ilmareikään/suuttimeen ei pääse putoamaan mitään
- pidä työkalusta kiinni huolella yhdellä kädelläsi samalla kun katkaiset sen toiminnan toisella kädelläsi ja anna työkalun viilentyä sen jälkeen

• Käyttö vaikeapääsyisissä paikoissa
- poista rengas E ②, mikä antaa metalliselle ilmareiälle pitemmän etäisyyden

**! kiinnitä huomiota lisääntyneeseen tulipalon ja palohaavojen aiheutumisen riskiin**

• Koneen pitäminen ja ohjaaminen ⑩
- pidä työkalusta kiinni toisella kädellä
- pidä ilmanvaihto-aukkoja F ② peittämättöminä

• Vakiotarvikkeet ②
- lasinsuojaussuutin G (sivusuuntaan kulkevaa ilmavirtaa varten)
- pyöreä suutin H (ilmavirran leventämiseksi)
- heijastinsuutin J (ilmavirran heijastamista varten)
- kavennussunntin K (ilmavirran keskittämistä varten)

HUOMAUTUKSIA:
- kaikki sovellusesimerkit (**paitsi maalin irrottaminen ikkunoista**) voidaan suorittaa ilman tarvikkeita, mutta asianmukaisten tarvikkeiden käyttö yksinkertaistaa työn ja parantaa huomattavasti tulosten laatua
- tätä työkalua voidaan myös käyttää yhdessä lämpöpistooleille yleisesti saatavilla olevien lisätarvikkeiden kanssa

• Tarvikkeiden kiinnitys/irrotus
- asenna tarvike yksinkertaisesti ilmareikään L ②
- irrota tarvike vetämällä pois etuosasta sen viilenemisen jälkeen

**! kiinnitä tarvike vain ilmareiän ollessa kylmä, kytkimen ollessa asennossa “0” ja kun kosketin on irrotettuna pistorasiasta**

• Ripustusrengas M ⑪
- työkalun helppoa säilytystä varten

**! anna työkalun viiletä vähintään 30 minuutin ajan ennen sen asettamista sen säilytyspaikkaan**

• Jatkuva lämpötilan kontrollointi (ylikuormaussuoja)
Suojaa lämmityselementtiä vaurioitumiselta työkalun ollessa ylikuormitettuna tarvitsematta pysäyttää sitä ja/tai viilentää sitä tietyn aikajakson ajan
- kun lämpötila nousee liian korkeaksi, lämmityselementti kytkee itsensä irti moottorin jatkaessa käymistä ja tuo kylmää ilmaa
- kun lämpötila on pudonnut riittävästi (vieden vain muutaman sekunnin), lämpäelementti kytkeytyy automaattisesti

**! kun työkalua on käytetty korkealla lämpötila-asetuksella ja se kytketään pois päältä sekä lyhyen tauon jälkeen takaisin päälle, saattaa kulua hetki ennen kuin lämmityselementti saavuttaa halutun lämpötilan**

## VINKKEJÄ

• Maalin/lakan poisto ⑫
- käytä puhdasta, terävää raavinta
- raaputa kunnolla, kunnes maali pehmenee
- suorita kokeiluja saadaksesi selville, kuinka pitkä aika tarvitaan lämmön soveltamiseksi optimia tulosta varten
- raaputa pehmennetty maali välittömästi tai se kovettuu uudelleen
- jätä 30° - 40° kulma työkalun ja työstökappaleen välille
- poista maali ja jätteet välittömästi raapimesta niiden syttymisen estämiseksi
- suorita raavinta puun syyn suuntaan, jos mahdollista
- älä kohdista kuumaa ilmavirtaa liian kauan aikaa samaa pintaa kohti
- hävitä kaikki maalijäte turvallisella tavalla
- puhdista työskentelyalue kunnolla tehtävän suorittamisen jälkeen

**! noudata varovaisuutta vanhojen rakennusten maalipintoja irrotettaessa; on mahdollista että rakennus on joskus aikaisemmin maalattu lyijyä sisältävällä maalilla, joka on erittäin myrkyllistä**

**! jopa pienille lyijymäärille altistuminen voi johtaa vakavaan aivojen ja hermojärjestelmän vaurioitumiseen; pienet ja vastasyntymättömät lapset ovat erityisen alttiita tälle vaaralle**

! **anna lyijypitoisen maalin irrotus ammattimaisen henkilön suoritettavaksi lämpöpistoolia käyttämättä**

MUITA SOVELLUSESIMERKKEJÄ:

★ (synteettisen) tapetin poisto

- Maalin/lakan poisto ikkunoista ⑬
  - käytä **aina** lasinsuojussuutinta G lasin lähellä työskennellessäsi
  - poista maali käsiraavinta käyttämällä

! **älä käytä työkalua metallikehysten ikkunoiden maalin poistamiseksi; metalli johtaa lämpöä, mikä voi aiheuttaa lasin särkymisen**

- Tarrojen poisto (käytä pyöreä suutinta H) ⑭
  - monet itseliimautuvat tarrat pehmenevät niitä lämmitettäessä mahdollistaen liimasidoksen eriytymisen ja liiallisen liiman poistamisen

! **lämmitä tarran ulkopinta**

! **varo alla olevan pinnan ylikuumentamista**

MUITA SOVELLUSESIMERKKEJÄ:

★ linoleumi- ja vinyylilattiapäällyksen poisto

★ synteettisistä kuiduista valmistettujen lattialaattojen poisto

★ vaneerista valmistettujen päällysten irrotus/ vaneriluiskien sovellus

★ tervan, tinan, bitumin, vahan pehmitys/sulatus (käytä pyöreä suutinta H)

★ vahaus (sukset, huonekalut) (käytä lasinsuojussuutinta G) ⑮

★ hartsin poisto

★ ruosteisten/liian tiukalle kiristettyjen metalliruuvien, muttereiden ja pulttien löysennys

★ kynttilävahan poisto (**älä ylikuumenna alla olevaa pintaa**)

★ murtuneiden kynttilöiden korjaus/taipuneiden kynttilöiden alkuperäisen muodon palauttaminen

- Kutistumisasennus ⑯
  - käytä heijastinsuutinta J tai kutistumissuutinta K
  - valitse kutistumisasennustuubi, jonka halkaisija vastaa työstökappaleen halkaisinta
  - lämmitä kutistumisasennustuubi tasaisesti kauttaaltaan

MUITA SOVELLUSESIMERKKEJÄ:

★ kutistuspakkaus

- Vesiputkien juottaminen ⑰

Tämä työkalu sopii parhaiten työskentelyyn pehmeitä juotteita varten (sulatuspiste alle 400°)

  - käytä heijastinsuutinta J
  - puhdista molemmat liitososat läpikotaisin ennen juottamista
  - esilämmitä molemmat osat ja sovita juottolanka **(älä käytä lyijypitoisen juottolanka)**
- Jäätyneiden vesiputkien sulatus ⑱
  - käytä heijastinsuutinta J
  - lämmitä jäätynyt alue tasaisesti

! **vesiputkia on usein vaikeata erottaa kaasuputkista; kaauputkien lämmittäminen on erittäin vaarallista – riskinä on räjähtäminen**

MUITA SOVELLUSESIMERKKEJÄ:

★ PVC:stä valmistettujen vesiputkien sulatus (**asento I, maks. 60°C**)

★ jäätyneiden autonlukkojen sulatus (**asento I, maks. 60°C**) (käytä kavennussuutinta K)

★ pakastimien sulatus (**älä vaurioita muovikoteloa**)

★ jäänpeitteisten askelmien ja kävelyteiden sulattaminen

- Muovituubien muotoilu
  - käytä heijastinsuutinta J
  - täytä tuubi hiekalla ja tiivistä se molemmista päistä tuubin vääntymisen estämiseksi
  - lämmitä tuubia tasaisesti liikuttamatlla sitä sivulta toiselle

MUITA SOVELLUSESIMERKKEJÄ:

★ kaikkien muovien muotoilu alhaista sulatuspistettä käyttämällä (polyeteeni, PVC jne.)

★ kaikkien muovien muotoilu korkeata sulatuspistettä käyttämällä (akryylilasi, plexilasi jne.)

★ synteettisistä kuiduista valmistettujen lattianpäällyslaattojen muotoilu ja taittaminen

★ puun muotoilu ja taittaminen (mallirakennus)

- Muovien hitsaus
  - hitsaussauman on oltava puhdas ja rasvaton
  - pidä hitsauspuikko lähellä hitsaussaumaa ja kohdista lämpöä, kunnes hitsauspuikko on tahmea
  - poista lämpö kun hitsaussauma on täytetty

MUITA SOVELLUSESIMERKKEJÄ:

★ surffauslautojen, suksien ja muiden synteettisten urheilutarvikkeiden korjaus (käytä pyöreä suutinta H)

★ PVC-materiaalien hitsaus

★ ilmarakkuloiden tasaus PVC-tarrojen asetuksen jälkeen

★ puutarhaletkujen yhdistäminen (käytä heijastinsuutinta J)

- Kuivaus

! **suorita kuivaus vain alhaisella tai keskikorkealla lämpötila-asetuksella (asento 1 tai 2) ja lisäten työkalun ja työstökappaleen välistä etäisyyttä**

  - maalin, lakan, kipsimuurauslaastin ja kipsilaastin kuivaus
  - märän puun kuivaus ennen täyttöä
  - paksusti levitetyn täytinaineen tai liiman kuivaus nopeasti
  - rakennusliitosten kuivaus ennen eristeaineen tai tiivisteaineen ruiskuttamista
  - venerakennuksen liitosten ja halkeamien kuivaus
- Puhdistus/desinfiointi
  - kanihäkkien, kyyhkyslakkojen jne. desinfiointi **(poista ensin lemmikkieläin)**
  - muurahaisten hävittäminen
  - toukkien ja kovakuoriaisten hävittäminen **(pidä työkalu riittävän etäällä puupinnasta)**
  - rikkaruohojen hävittäminen

## HOITO / HUOLTO

- Tätä työkalua ei ole tarkoitettu ammattikäyttöön
- Pidä työkalu ja johto puhtaina (varmista erityisesti ilma-aukkojen puhtaus F ②)
- Älä koskaan käytä helposti syttyviä nesteitä lämpöpistoolin puhdistamiseen yleisesti ja varsinkaan ilmareiän/suutimen puhdistukseen
- Jos sähkötyökalussa, huolellisesta valmistuksesta ja koestusmenettelystä huolimatta esiintyy vikaa, tulee korjaus antaa SKIL sopimushuollon tehtäväksi
  - toimita työkalu sitä osiin **purkamatta** lähimpään SKIL-huoltoon (osoitteet ja työkalun huoltokaava ovat tarjolla web-osoitteessa www.skil.com) ostotodiste mukaan liitettynä

## YMPÄRISTÖNSUOJELU

- **Älä hävitä sähkötyökalua, tarvikkeita tai pakkausta tavallisen kotitalousjätteen mukana** (koskee vain EU-maita)
  - vanhoja sähkö- ja elektroniikkalaitteita koskevan EU-direktiivin 2012/19/ETY ja sen maakohtaisten sovellusten mukaisesti käytetyt sähkötyökalut on toimitettava ongelmajätteen keräyspisteeseen ja ohjattava ympäristöystävälliseen kierrätykseen
  - symboli ⑤ muistuttaa tästä, kun käytöstä poisto tulee ajankohtaiseksi

**E**

## Pistola de calor 8004

## INTRODUCCIÓN

- Esta herramienta está diseñada para eliminar pintura, conformar y soldar plástico, y calentar tubos termocontraibles; la herramienta también es adecuada para soldar y estañar, despegar juntas adhesivas y descongelar tuberías de agua
- Esta herramienta no está concebida para uso profesional
- Lea y conserve este manual de instrucciones ③

## DATOS TÉCNICOS ①

## ELEMENTOS DE LA HERRAMIENTA ②

**A** Interruptor de activación/desactivación
**B** Botones para ajuste de temperatura
**C** Botones para ajuste del caudal de aire
**D** Pantalla de cristal líquido (LCD)
**E** Anillo de protección
**F** Ranuras de ventilación
**G** Tobera de protección del cristal
**H** Tobera redonda
**J** Tobera reflectora
**K** Tobera reductora
**L** Salida/tobera de aire
**M** Anillo de colgar

## SEGURIDAD

**INSTRUCCIONES DE SEGURIDAD PARA PISTOLAS DE CALOR**

**GENERAL**

- **Esta herramienta puede ser utilizada por niños desde 8 años y por personas con limitadas capacidades físicas, sensoriales e intelectuales o con falta de experiencia y conocimientos siempre y cuando estén vigilados por una persona responsable de su seguridad o hayan sido instruidos en la utilización segura de la herramienta y entendido los peligros inherentes** (en caso contrario, existe el peligro de un manejo erróneo y lesiones)
- **Vigile a los niños** (con ello se evita que los niños jueguen con la herramienta)
- **Los niños no deberán realizar trabajos de limpieza ni de mantenimiento en la herramienta sin la debida vigilancia**

**ANTES DE UTILIZAR LA HERRAMIENTA:**

- Compruebe el funcionamiento de la herramienta cada vez que vaya a utilizarla; en el caso de que presentara algún defecto, llévelo a una persona cualificada para que lo repare; no abra nunca la herramienta
- Inspeccione el cable y el enchufe de la herramienta cada vez que vaya a utilizarla y, si estuvieran dañados, haga que una persona cualificada los repare
- Utilice cables de extensión seguros y completamente desenrollados con una capacidad de 16 amperios
- Inspeccione el cable de extensión periódicamente y, si estuviera dañado, sustitúyalo
- Utilice la herramienta y sus accesorios según se indica en este manual de instrucciones y de manera adecuada para la máquina; el uso de la herramienta en operaciones distintas para las que ha sido diseñada, podría generar situaciones peligrosas
- Compruebe siempre que la tensión de alimentación es la misma que la indicada en la placa de características de la herramienta
- Asegúrese de que la herramienta está apagada cuando la enchufe

**DURANTE EL USO DE LA HERRAMIENTA:**

- **Maneje la herramienta con cuidado; evite que se produzcan fuego y quemaduras**
  - no toque la salida/tobera de aire ni el objeto recalentado; pueden estar extremadamente calientes
  - no acerque demasiado la salida/tobera de aire al objeto sobre el que trabaje
  - no dirija el chorro de aire caliente hacia la misma superficie durante demasiado tiempo
  - nunca mire hacia la salida/tobera de aire
  - utilice guantes de protección y gafas de seguridad
  - nunca dirija el chorro de aire caliente hacia personas o animales
  - nunca utilice la herramienta para secar el cabello
  - no deje la herramienta desatendida
  - nunca utilice la herramienta cerca de gases inflamables o materiales combustibles (**riesgo de explosión**)

- cuando trabaje con plástico, pintura, barniz o materiales similares se pueden generar gases inflamables y venenosos; antes de realizar un trabajo, infórmese sobre los materiales con los que va a trabajar
- tenga en cuenta que el calor se puede propagar hasta materiales combustibles que estén fuera del alcance de su vista
- para trabajar seguro, tenga un cubo de agua o un extintor a mano por si algún material se incendiara

• **Protéjase de una posible electrocución**
- no utilice nunca la salida/tobera de aire para hurgar sobre cualquier cosa
- evite que el cuerpo esté en contacto con superficies que puedan trabajar como tomas de tierra (p.ej. tuberías, radiadores, refrigeradores)
- asegúrese de que la herramienta no se moja
- no utilice la herramienta en lugares húmedos
- cuando utilice la herramienta en el exterior, enchúfela a través del interruptor de la corriente (FI) con un interruptor diferencial de 30 mA como máximo; sólo utilice un cable de extensión apropiado para su uso en el exterior y equipado con un enchufe a prueba de salpicaduras

• **Maneje el cable con cuidado**
- siempre mantenga el cable lejos del chorro de aire y de la salida/tobera de aire
- mantenga el cable lejos del calor, el aceite y los bordes afilados
- no transporte la herramienta cogiéndola por el cable, ni tire del cable para desconectarla del enchufe
- no cuelgue la herramienta del cable

• Nunca utilice la herramienta junto con disolventes químicos
• Asegúrese de que el área de trabajo está convenientemente ventilada
• Mantenga el área de trabajo limpia y bien iluminada
• Los picos de intensidad durante la conmutación causan un descenso transitorio de la tensión; si las condiciones en la red fuesen desfavorables, ello puede llegar a afectar a otros aparatos (con impedancias de red inferiores a 0,10 ohmios es muy improbable que se produzcan perturbaciones); si usted necesita alguna aclaración, contacte con su proveedor de energía eléctrica
• Permanezca alerta; fíjese bien en lo que haga, utilice el sentido común y no utilice la herramienta cuando esté cansado
• Adopte una postura segura; no la fuerce, especialmente cuando trabaje en escaleras y tablados
• Asegúrese de que ha apagado la herramienta antes de dejarla a un lado
• En el caso de que se produjera un mal funcionamiento eléctrico o mecánico, apague inmediatamente la herramienta y desconecte el enchufe

**DESPUÉS DE UTILIZAR LA HERRAMIENTA:**

• Apague la herramienta y desconecte el enchufe
• **Deje que la herramienta se enfríe durante un mínimo de 30 minutos antes de guardarla**
• Cuelgue la herramienta utilizando la anilla M ② o colóquela sobre su parte trasera y de pie; cuando haga esto, asegúrese de que en la proximidad no haya materiales combustibles o gases inflamables
• No guarde/deje la herramienta en el exterior
• Guarde la herramienta en un lugar seco y cerrado con llave, lejos del alcance de los niños

**EXPLICACIÓN DE LOS SÍMBOLOS DE LA HERRAMIENTA**

③ Lea el manual de instrucciones antes de utilizarla
④ Doble aislamiento (no requiere cable de tierra)
⑤ No deseche la herramienta junta con los residuos domésticos

## USO

• Interruptor de encendido/apagado con 2 ajustes de temperatura ⑥
  **! compruebe si el interruptor A ② se encuentra en la posición "0" antes de enchufarlo**
  - encienda la herramienta conmutando el interruptor A en la posición deseada:
    I = 50°C + chorro de aire = 250-500 litros/minuto
    II = 50°C ... 650°C, chorro de aire = 250-500 litros/minuto
  - cuando utilice la herramienta por primera vez, observará que sale algo de humo de la herramienta; es normal y pronto desaparecerá
  - apague la herramienta devolviendo el interruptor A a la posición "0"
• Ajuste de temperatura ⑦
  - fije la temperatura objetivo deseada en pasos de 10°C pulsando los botones B brevemente
  - al pulsar los botones B de forma constante se aumenta/disminuye la temperatura objetivo de forma continua hasta soltar los botones o hasta alcanzar la temperatura máxima/mínima
  - una vez fijada la temperatura objetivo, la pantalla D muestra la temperatura en aumento/disminución real hasta alcanzar la temperatura deseada (únicamente en la posición "II")
  - la temperatura objetivo se guardará en la memoria de la herramienta, de modo que cada vez que se encienda la herramienta, ésta se calienta hasta alcanzar la temperatura objetivo seleccionada la última vez
• Ajuste del caudal de aire ⑧
  - fije el caudal de aire deseado en pasos de 50 l/min. pulsando los botones C brevemente
  - en la pantalla D, se muestra la configuración real del caudal de aire en un gráfico de barras
• Uso general
  - determine la temperatura adecuada haciendo pruebas en una zona discreta; empiece con un ajuste bajo de la temperatura
  - la temperatura disminuye a medida que aumenta la distancia entre la salida/tobera de aire y la pieza de trabajo
  - la temperatura necesaria depende del material sobre el que trabaje
• Uso estacionario ⑨
  - apoye la herramienta sobre su parte trasera y de pie
  - asegúrese de que la superficie está limpia y sin polvo; el aire sucio daña el motor
  - asegúrese de que dirige el chorro lejos de usted

- fije el cable para evitar que la herramienta se caiga
- no toque la salida/tobera de aire
- asegúrese de que nada cae dentro de la salida/tobera de aire
- sostenga la herramienta cuidadosamente con una mano, mientras que con la otra la apaga; después deje que se enfríe

• Uso en lugares de difícil alcance
- retire el anillo E ② para permitir que la salida de aire de metal alcance una mayor distancia

**! preste atención al incremento del riesgo de incendio y quemaduras**

• Sujección y manejo de la herramienta ⑩
- sostenga la herramienta con una mano
- mantenga las ranuras de ventilación F ② descubiertas

• Accesorios estándar ②
- tobera de protección del cristal G (para desviar el chorro de aire)
- tobera redonda H (para ensanchar el chorro de aire)
- tobera reflectora J (para reflectar el chorro de aire)
- tobera reductora K (para concentrar el chorro de aire)

NOTAS:
- todos los ejemplos de aplicación (**excepto cuando se retire pintura de las ventanas**) pueden llevarse a cabo sin accesorios; sin embargo, el uso de los accesorios apropiados simplifica el trabajo y mejora significativamente la calidad de los resultados
- esta herramienta también puede utilizarse en combinación con accesorios habituales para pistolas de calor

• Montaje/desmontaje de accesorios
- simplemente encaje el accesorio dentro de la salida de aire L ②
- sara retirar un accesorio, tire de él por la parte frontal cuando se haya enfriado

**! monte un accesorio únicamente cuando la salida de aire esté fría, el conmutador esté en la posición "0" y el enchufe desconectado**

• Anillo de colgar M ⑪
- para un almacenamiento fácil de la herramienta

**! deje que la herramienta se enfríe durante un mínimo de 30 minutos antes de guardarla**

• Control constante del calor (protección contra sobrecargas)

Esta protección evita que el elemento generador de calor sufra daños cuando la herramienta se sobrecarga después de un uso prolongado y/o no se haya dejado enfriar durante cierto período de tiempo
- cuando la temperatura alcanza un valor muy elevado, los interruptores del elemento generador de calor se apagan; mientras, el motor continúa girando y generando aire frío
- cuando la temperatura ha caído suficientemente (sólo en unos segundos), el elemento generador de calor se enciende automáticamente

**! si se apaga la herramienta después de trabajar en un modo de alta temperatura y se vuelve a encender de nuevo después de un descanso, es posible que haya que esperar unos instantes hasta que el elemento generador de calor alcance la temperatura deseada**

## CONSEJOS DE APLICACIÓN

• Eliminación de pintura/laca ⑫
- utilice un raspador limpio y afilado
- raspe firmemente cuando se ablande la pintura
- realice pruebas para establecer el tiempo necesario de aplicación de calor para obtener resultados óptimos
- raspe la pintura reblandecida enseguida o se endurecerá de nuevo
- rorme un ángulo de 30° a 40° entre la herramienta y la pieza de trabajo
- retire los restos de pintura del raspador inmediatamente para evitar que ardan
- cuando sea posible, raspe con la fibra de la madera
- no dirija el chorro de aire caliente hacia la misma superficie durante demasiado tiempo
- deshágase con precaución de todos los restos de pintura
- cuando acabe, limpie a fondo la zona de trabajo

**! tenga cuidado cuando retire capas de pintura en edificios antiguos; puede ser que anteriormente se pintara el edificio con pintura que contenía plomo, el cual es muyy venenoso**

**! la exposición, incluso. a niveles bajos de plomo puede ocasionar daños serios en el cerebro y el sistema nervioso; los niños y los fetos son especialmente vulnerables**

**! deje que un profesional retire las pinturas con contenido de plomo, sin utilizar pistolas de calor**

OTRO EJEMPLO DE APLICACIÓN:

★ eliminación de cubiertas (sintéticas) de muros

• Eliminación de pintura/laca de las ventanas ⑬
- utilice **siempre** la tobera de protección del cristal G cuando trabaje cerca de un cristal
- retire la pintura con un raspador de mano

**! no utilice la herramienta para eliminar la pintura en ventanas con marcos metálicos; el metal es conductor del calor y puede llegar a romper el cristal**

• Extracción de adhesivos (utilice la tobera redonda H) ⑭
- muchos adhesivos se ablandan cuando se calientan, lo que permite que la cola adhesiva se separe y se pueda sacar el adhesivo

**! caliente el adhesivo por su cara superior**

**! tenga cuidado siempre de no sobrecalentar la superficie subyacente**

OTROS EJEMPLOS DE APLICACIÓN:

★ extracción de moquetas de linóleo y vinilo
★ extracción de losas de moqueta fabricadas con fibras sintéticas
★ extracción/colocación de láminas de madera
★ ablandamiento/derretimiento de brea, estaño, betún y cera (utilice la tobera redonda H)
★ encerado (esquís, muebles) (utilice la tobera de protección del cristal G) ⑮
★ extracción de resina
★ aflojado de tornillos, tuercas y pernos metálicos oxidados o apretados en exceso
★ extracción de cera de vela (**no sobrecaliente la superficie subyacente**)
★ reparación de velas rotas o restauración de velas dobladas a su forma original

- Tubos termocontraibles ⑯
  - utilice la tobera reflectora J o la tobera reductora K
  - seleccione un tubo termocontraible que tenga un diámetro que se adapte al de la pieza de trabajo
  - caliente el tubo termocontraible de manera uniforme

  OTRO EJEMPLO DE APLICACIÓN:
  ★ embalaje termoplástico
- Soldado de tuberías de agua ⑰
  Esta herramienta es más adecuada para trabajar con soldaduras suaves (punto de fusión por debajo de los 400°)
  - utilice la tobera reflectora J
  - antes de realizar la soldadura, limpie por completo las dos secciones que vaya a unir
  - caliente previamente ambas secciones y aplique el alambre de soldar **(no utilice el alambre de soldar con contenido de plomo)**
- Descongelación de tuberías de agua congeladas ⑱
  - utilice la tobera reflectora J
  - caliente el área congelada de manera uniforme

  **! a menudo, las tuberías de agua son difíciles de distinguir de las de gas; calentar tuberías de gas es extremadamente peligroso - corre el riesgo de provocar una explosión**

  OTROS EJEMPLOS DE APLICACIÓN:
  ★ descongelación de tuberías de agua fabricadas con PVC (**posición I, máx. 60°C**)
  ★ descongelación de cerraduras de coche congeladas (**posición I, máx. 60°C**) (utilice la tobera reductora K)
  ★ descarchado de congeladores (**procure no dañar la carcasa de plástico**)
  ★ descongelado de peldaños y pavimentos recubiertos de hielo
- Conformado de tubos de plástico
  - utilice la tobera reflectora J
  - llene el tubo con arena y tape en ambos extremos para evitar que el tubo se arrugue
  - caliente el tubo de manera uniforme moviéndolo de un lado a otro

  OTROS EJEMPLOS DE APLICACIÓN:
  ★ conformado de cualquier plástico con punto de fusión bajo (polietileno, PVC, etc.)
  ★ conformado de cualquier plástico con punto de fusión elevado (cristal acrílico, Plexiglas, etc.)
  ★ conformado y doblado de losas de moqueta fabricadas con fibras sintéticas
  ★ conformado y doblado de madera (construcción de modelos)
- Plásticos para soldadura
  - la costura de soldadura debe estar limpia de suciedad y grasa
  - mantenga la varilla de soldar cerca de la costura de soldadura y aplique calor hasta que la varilla de soldar presente un aspecto pegajoso
  - retire el calor cuando la costura de soldadura esté llena

  OTROS EJEMPLOS DE APLICACIÓN:
  ★ reparación de tablas de surf, esquís y otros materiales deportivos sintéticos (utilice la tobera redonda H)
  ★ soldadura de materiales de PVC
  ★ alisado de burbujas producidas al pegar etiquetas de PVC
  ★ unión de mangueras de jardín (utilice la tobera reflectora J)
- Secado

  **! seque utilizando únicamente el ajuste de baja o media temperatura (posición 1 o 2) y a una cierta distancia entre la herramienta y la pieza de trabajo**
  - secado de pintura, barniz, yeso, mortero y escayola
  - secado de vigas de madera húmedas antes del relleno
  - secado de rellenos espesos o adhesivos rápidos
  - secado de juntas de edificios antes de aplicar el aislante o el impermeabilizador
  - secado de juntas y grietas en la construcción de barcos
- Limpieza/desinfección
  - desinfección de conejeras, palomares, etc. **(primero retire sus animales)**
  - lucha contra hormigueros
  - lucha contra carcomas y escarabajos **(sostenga la herramienta a una distancia adecuada de la madera)**
  - eliminación de malas hierbas

## MANTENIMIENTO / SERVICIO

- Esta herramienta no está concebida para uso profesional
- Mantenga limpio el cable eléctrico y la herramienta (sobre todo las ranuras de ventilación F ②)
- Nunca utilice líquidos fácilmente inflamables para limpiar la pistola, en general, ni la salida/tobera de aire, en particular
- Si a pesar de los esmerados procesos de fabricación y control, la herramienta llegase a averiarse, la reparación deberá encargarse a un servicio técnico autorizado para herramientas eléctricas SKIL
  - envíe la herramienta **sin desmontar** junto con una prueba de su compra a su distribuidor o a la estación de servicio más cercana de SKIL (los nombres así como el despiece de piezas de la herramienta figuran en www.skil.com)

## AMBIENTE

- **No deseche las herramientas eléctricas, los accesorios y embalajes junto con los residuos domésticos** (sólo para países de la Unión Europea)
  - de conformidad con la Directiva Europea 2012/19/CE sobre residuos de aparatos eléctricos y electrónicos y su aplicación de acuerdo con la legislación nacional, las herramientas eléctricas cuya vida útil haya llegado a su fin se deberán recoger por separado y trasladar a una planta de reciclaje que cumpla con las exigencias ecológicas
  - símbolo ⑤ llamará su atención en caso de necesidad de tirarlas

P

## Pistola de ar quente 8004

## INTRODUÇÃO

- Esta ferramenta destina-se à remoção de tinta, à modelagem e soldagem de plástico, e ao aquecimento de tubagens termo-retrácteis; a ferramenta também é adequada para soldar e estanhar, para separar juntas coladas e para degelar canos de água
- Esta ferramenta não se destina a utilização profissional
- Leia e guarde este manual de instruções ③

## DADOS TÉCNICOS ①

## ELEMENTOS DA FERRAMENTA ②

**A** Interruptor para ligar/desligar
**B** Botões de definição da temperatura
**C** Botões para definição do fluxo de ar
**D** Visor (LCD)
**E** Anel de protecção
**F** Aberturas de ventilação
**G** Bico de protecção do vidro
**H** Bico redondo
**J** Bico do reflector
**K** Bico de redução
**L** Bico/saída de ar
**M** Anel de fixação

## SEGURANÇA

**INSTRUÇÕES DE SEGURANÇA PARA PISTOLAS DE AR QUENTE**

**GENERAL**

- **Esta ferramenta pode ser utilizada por crianças a partir dos 8 anos, assim como pessoas com capacidades físicas, sensoriais ou mentais reduzidas, ou com insuficiente experiência e conhecimentos, desde que as mesmas sejam supervisionadas ou recebam instruções acerca da utilização segura da ferramenta e dos perigos provenientes do mesmo** (caso contrário há perigo de operação errada e ferimentos)
- **Supervisionar as crianças** (assim é assegurado que as crianças não brinquem com a ferramenta)
- **Crianças não devem realizar trabalhos de limpeza nem de manutenção na ferramenta, sem supervisão**

**ANTES DA UTILIZAÇÃO:**

- Verifique o funcionamento da ferramenta antes de cada utilização e, em caso de avaria, leve-a a uma pessoa qualificada para reparação; nunca abra você mesmo a ferramenta
- Inspeccione o fio e a ficha da ferramenta antes de cada utilização e, se eles estiverem danificados, leve-os a uma pessoa qualificada para substituição
- Utilize extensões completamente desenroladas e seguras, com uma capacidade de 16 Amp
- Inspeccione periodicamente a extensão e substitua-a se ela estiver danificada
- Utilize a ferramenta e os acessórios conforme indicado neste manual de instruções e para os fins para os quais a ferramenta foi concebida; a utilização da ferramenta para operações diferentes daquelas que normalmente se espera que a ferramenta execute poderá resultar numa situação de perigo
- Certifique-se sempre de que a tensão de alimentação está de acordo com a tensão indicada na placa de identificação da ferramenta
- Certifique-se de que a ferramenta está desligada antes de colocar a ficha na tomada

**DURANTE A UTILIZAÇÃO:**

- **Manuseie a ferramenta com cuidado; evite incêndios e queimaduras**
  - não toque na saída do ar/bico da ferramenta nem no objecto aquecido; eles atingem temperaturas muito altas
  - não coloque a saída do ar/bico da ferramenta demasiado próximo do objecto em que está a trabalhar
  - não oriente o fluxo de ar quente para a mesma superfície por um período de tempo demasiado longo
  - nunca olhe para dentro da saída do ar/ bico da ferramenta
  - use luvas e óculos de protecção
  - nunca oriente o fluxo de ar quente em direcção a pessoas ou animais
  - nunca utilize a ferramenta para secar o cabelo
  - nunca deixe a ferramenta sem vigilância
  - nunca utilize a ferramenta na proximidade de gases inflamáveis ou materiais combustíveis (**risco de explosão**)
  - ao trabalhar com plástico, tinta, verniz e materiais semelhantes, podem ser produzidos gases inflamáveis e tóxicos; informe-se antecipadamente sobre os materiais em que vai trabalhar
  - tenha em consideração o facto de que o calor pode ser transferido para materiais combustíveis que não estejam à vista
  - para mais segurança, tenha sempre à mão um balde de água ou um extintor, para o caso de qualquer material se incendiar

- **Evite choques eléctricos**
  - nunca introduza qualquer objecto pela saída do ar/bico da ferramenta
  - evite tocar com o corpo em superfícies ligadas à terra (por ex. canos, radiadores, salamandras, frigoríficos)
  - certifique-se de que a ferramenta não apanha água
  - não utilize a ferramenta em locais molhados
  - quando utilizar a ferramenta no exterior, ligue-a utilizando um disjuntor de corrente de falha (FI) com uma corrente de disparo de 30 mA no máximo e utilize apenas uma extensão destinada a utilização no exterior e que esteja equipada com uma tomada de união à prova de salpicos
- **Manuseie o fio com cuidado**
  - mantenha sempre o fio afastado do fluxo de ar quente e da saída do ar/bico da ferramenta
  - mantenha o fio afastado de fontes de calor, de óleo e de arestas aguçadas
  - não pegue na ferramenta pelo fio nem puxe pelo fio para tirar a ficha da tomada
  - não pendure a ferramenta suspendendo-a pelo fio
- Nunca utilize a ferramenta em conjunto com solventes químicos
- Certifique-se de que o local de trabalho tem uma ventilação adequada
- Mantenha o local de trabalho limpo e bem iluminado
- Os processos de ligação causam durante pouco tempo reduções de tensão; no caso de condições de rede desfavoráveis, podem ocorrer impedimentos devido a outros aparelhos (no caso de impendâncias de rede inferiores a 0,10 ohms não é de se esperar quaisquer interferências); se necessita de algum esclarecimento adicional, contacte o seu fornecedor de energia eléctrica
- Mantenha-se vigilante; dê atenção ao que está a fazer, use o seu bom senso e não trabalhe com a ferramenta quando estiver cansado
- Mantenha uma posição segura; não trabalhe em posições de equilíbrio instável, especialmente em escadotes e em plataformas levantadas
- Certifique-se de que a ferramenta está desligada antes de a assentar
- Em caso de anomalias eléctricas ou mecânicas, desligue imediatamente a ferramenta e tire a ficha da tomada

**APÓS A UTILIZAÇÃO:**

- Desligue a ferramenta e tire a ficha da tomada
- **Deixe arrefecer a ferramenta durante pelo menos 30 minutos antes de a guardar**
- Pendure a ferramenta pelo anel de suspensão M ② ou descanse-a sobre a parte de trás, na vertical; ao fazê-lo, certifique-se de que não há materiais combustíveis ou gases inflamáveis nas áreas mais próximas
- Nunca guarde/deixe a ferramenta no exterior
- Guarde a ferramenta num local seco e seguro, fora do alcance das crianças

**EXPLICAÇÃO DOS SÍMBOLOS DA FERRAMENTA**

③ Leia o manual de instruções antes de utilizar o equipamento
④ Isolamento duplo (nenhum fio de terra necessário)
⑤ Não deite a ferramenta no lixo doméstico

# MANUSEAMENTO

- Interruptor de ligar/desligar com 2 opções de temperatura ⑥
  - **! certifique-se de que o interruptor A ② está na posição "0" antes de colocar a ficha na tomada**
  - ligue a ferramenta empurrando o interruptor A para a posição desejada:
    I = 50°C + fluxo de ar de 250-500 litros/minuto
    II = 50°C ... 650°C, fluxo de ar de 250-500 litros/minuto
  - quando utilizar a ferramenta pela primeira vez, poderá sair algum fumo; isto é normal e em breve deixará de ocorrer
  - desligue a ferramenta empurrando o interruptor A para a posição "0"
- Definição de temperatura ⑦
  - defina a temperatura alvo pretendida em passos de 10°C, premindo os botões B brevemente
  - se premir os botões B constantemente, aumenta/diminui a temperatura alvo continuamente até libertar os botões ou alcançar a temperatura mínima/máxima
  - depois de definir a temperatura alvo, o visor D mostra a subida/descida da temperatura até alcançar a temperatura pretendida (apenas na posição "II")
  - a temperatura alvo será guardada na memória da ferramenta, por isso, após cada comutação, a ferramenta aquece até à última temperatura alvo seleccionada
- Definição do fluxo de ar ⑧
  - defina o fluxo de ar pretendido em passos de 50 l/min, premindo os botões C brevemente
  - o visor D mostra a definição do fluxo de ar actual num gráfico de barras
- Utilização geral
  - decida a temperatura correcta fazendo um teste numa parte da peça a trabalhar que não fique à vista; comece por utilizar uma opção de temperatura baixa
  - a temperatura baixa à medida que a distância entre a saída do ar/bico da ferramenta e a peça a trabalhar aumenta
  - a temperatura necessária depende do material em que está a trabalhar
- Utilização estacionária ⑨
  - assente a ferramenta sobre a parte de trás, na vertical
  - certifique-se de que a superfície está limpa e não tem pó; o ar poluído danifica o motor
  - certifique-se de que o fluxo de ar não está na sua direcção
  - prenda o fio para evitar derrubar a ferramenta
  - não toque na saída do ar/bico da ferramenta
  - certifique-se de que não entra nada para a saída do ar/bico da ferramenta
  - segure a ferramenta com uma mão, com cuidado, enquanto a desliga com a outra e deixe arrefecer a ferramenta
- Utilização em locais de acesso difícil
  - desmonte o anel E ②; o ar passa a sair pela saída metálica sobre uma área maior
  - **! dê atenção ao facto de que os riscos de incêndio e queimaduras aumentam**
- Segurar e guiar a ferramenta ⑩
  - segure a ferramenta com uma mão
  - mantenha as aberturas de ventilação F ② destapadas

- Acessórios standard ②
  - bico de protecção de vidro G (para deflectir o fluxo de ar)
  - bico redondo H (para alargar o fluxo de ar)
  - bico reflector J (para reflectir o fluxo de ar)
  - bico redutor K (para concentrar o fluxo de ar)

  NOTAS:
  - todos os exemplos de aplicação (**exceptuando a remoção de tinta de janelas**) podem ser executados sem acessórios; no entanto, a utilização do acessório adequado simplifica o trabalho e melhora significativamente a qualidade dos resultados
  - esta ferramenta pode também ser utilizada juntamente com acessórios disponíveis para pistolas de aquecimento
- Montagem/desmontagem de acessórios
  - monte simplesmente o acessório na saída do ar L ②
  - desmonte um acessório sacando-o pela frente quando tiver arrefecido
  - **! monte um acessório apenas quando a saída do ar estiver fria, com o interruptor na posição "0" e a ficha fora da tomada**
- Anel de fixação M ⑪
  - para fácil armazenamento da ferramenta
  - **! deixe arrefecer a ferramenta durante pelo menos 30 minutos antes de a guardar**
- Controle constante do calor (protecção de sobrecarga)
  Protege o elemento de aquecimento contra danos quando a ferramenta é submetida a sobrecarga sem ter de parar a ferramenta e/ou deixá-la arrefecer durante algum tempo
  - quando a temperatura atinge um valor demasiado alto, o elemento de aquecimento desliga-se automaticamente enquanto o motor continua a trabalhar e produz ar frio
  - quando a temperatura baixar o suficiente (o que leva apenas alguns segundos), o elemento de aquecimento é automaticamente ligado
  - **! quando desligar a ferramenta depois de trabalhar com uma definição de alta temperatura e ligar novamente após uma paragem curta, pode demorar algum tempo antes de o elemento de aquecimento atingir a temperatura pretendida**

## CONSELHOS DE APLICAÇÃO

- Remoção de tinta ou laca ⑫
  - utilize uma raspadeira limpa e afiada
  - raspe com firmeza quando a tinta amolecer
  - experimente para determinar o tempo necessário de aplicação do calor para a obtenção dos melhores resultados
  - raspe imediatamente a tinta amolecida, caso contrário ela voltará a endurecer
  - mantenha um ângulo de 30° a 40° entre a ferramenta e a peça em que está a trabalhar
  - remova imediatamente a tinta e os resíduos da raspadeira, para impedir que se incendeiem
  - sempre que possível, raspe ao correr das fibras da madeira
  - não oriente o fluxo de ar quente para a mesma superfície por um período de tempo demasiado longo
  - deite fora todos os resíduos de tinta de forma segura
  - limpe bem a área de trabalho quando terminar
  - **! tenha cuidado ao remover camadas de tinta em edifícios antigos – anos atrás, o edifício poderá ter sido pintado com tinta que tivesse chumbo, que é extremamente tóxico**
  - **! a exposição ao chumbo, mesmo a níveis muito reduzidos, pode causar graves danos ao cérebro e ao sistema nervoso; são especialmente vulneráveis as crianças mais novas e o feto no ventre materno**
  - **! mande remover a tinta que contenha chumbo por um profissional, sem a utilização de uma pistola de ar quente**

  OUTRO EXEMPLO DE APLICAÇÃO:
  - ★ remoção de revestimentos (sintéticos) de parede
- Remoção de tinta ou laca de janelas ⑬
  - utilize **sempre** o bico de protecção de vidro G quando trabalhar perto de vidro
  - remova a tinta com uma raspadeira de mão
  - **! não utilize a ferramenta para remover tinta em janelas com armação metálica – o metal é condutor de calor, o que poderia levar a que o vidro partisse**
- Remoção de autocolantes (utilize o bico redondo H) ⑭
  - muitos adesivos amolecem quando aquecidos, permitindo assim a descolagem e remoção de adesivo excedente
  - **! aqueça a superfície superior do autocolante**
  - **! tenha sempre o cuidado de não aquecer demasiado a superfície subjacente**

  OUTROS EXEMPLOS DE APLICAÇÃO:
  - ★ remoção de revestimentos de linóleo e vinílicos
  - ★ remoção de ladrilhos feitos de fibras sintéticas
  - ★ remoção de folheados/aplicação de placas de folheado
  - ★ amolecer/derreter alcatrão, estanho, betume, cera (utilize o bico redondo H)
  - ★ encerar (esquis, mobiliário) (utilize o bico de protecção de vidro G) ⑮
  - ★ remoção de resina
  - ★ desapertar parafusos, porcas e pernos metálicos enferrujados ou demasiado apertados
  - ★ remoção de cera de velas (**não aqueça demasiado a superfície subjacente**)
  - ★ reparação de velas partidas / restauração de velas dobradas ao seu formato original
- Fixação termo-retráctil ⑯
  - utilize o bico reflector J ou o bico redutor K
  - seleccione um tubo termo-retráctil com um diâmetro igual ao da peça a trabalhar
  - aqueça uniformemente o tubo termo-retráctil

  OUTRO EXEMPLO DE APLICAÇÃO:
  - ★ embalagem de filme retráctil
- Soldagem de canos de água ⑰
  Esta ferramenta é particularmente adequada para trabalhar com soldas brandas (ponto de fusão abaixo de 400°)
  - utilize o bico reflector J
  - limpe bem ambas as secções da junta antes de soldar
  - pré-aqueça ambas as secções e aplique fio de soldar **(não utilize fio de soldar que contenha chumbo)**

- Degelar canos de água congelados ⑱
  - utilize o bico reflector J
  - aqueça uniformemente a área congelada
  - **! os canos de água são muitas vezes difíceis de distinguir dos canos de gás; aquecer canos de gás é extremamente perigoso – risco de explosão**

  OUTROS EXEMPLOS DE APLICAÇÃO:
  - ★ degelar canos de água feitos de PVC (**posição I, máx. 60°C**)
  - ★ degelar fechaduras de automóveis congeladas (**posição I, máx. 60°C**) (utilize o bico redutor K)
  - ★ descongelar frigoríficos (**não danifique a caixa de plástico**)
  - ★ degelar degraus e pavimentos cobertos de gelo
- Modelar tubos plásticos
  - utilize o bico reflector J
  - encha o tubo de areia e vede-o em ambas as extremidades para evitar que dobre
  - aqueça uniformemente o tubo deslocando-o de um lado para o outro

  OUTROS EXEMPLOS DE APLICAÇÃO:
  - ★ modelagem de todos os plásticos com um ponto de fusão baixo (polietileno, PVC, etc.)
  - ★ modelagem de todos os plásticos com um ponto de fusão alto (vidro acrílico, Plexiglas, etc.)
  - ★ modelagem e dobragem de ladrilhos feitos de fibras sintéticas
  - ★ modelagem e dobragem de madeira (construção de modelos)
- Soldagem de plásticos
  - a costura a soldar deve estar limpa e sem qualquer gordura
  - mantenha a haste de soldar perto da costura a soldar e aplique calor até a haste de soldar ficar pegajosa
  - retire o calor quando a costura a soldar estiver cheia

  OUTROS EXEMPLOS DE APLICAÇÃO:
  - ★ reparação de pranchas de surf, esquis e outros equipamentos desportivos sintéticos (utilize o bico redondo H)
  - ★ soldagem de materiais PVC
  - ★ alisamento de bolhas após a colagem de etiquetas em PVC
  - ★ junção de mangueiras de jardim (utilize o bico reflector J)
- Secagem
  - **! seque utilizando apenas a opção de temperatura baixa ou média (posição 1 ou 2) e com uma distância aumentada entre a ferramenta e a peça a trabalhar**
  - secagem de tinta, verniz, gesso, argamassa e estuque
  - secagem de madeira húmida antes da aplicação de aparelho
  - secagem rápida de aparelho ou adesivo aplicado em camada grossa
  - secagem de juntas de construção antes da pulverização de isolamento ou vedantes
  - secagem de juntas e fissuras na construção naval
- Limpeza/desinfecção
  - desinfecção de coelheiras, pombais, etc. (**retire primeiro os animais**)
  - combate a colónias de formigas
  - combate ao bicho da madeira e ao escaravelho (**mantenha a ferramenta a uma distância adequada relativamente à madeira**)
  - eliminação de ervas daninhas

## MANUTENÇÃO / SERVIÇO

- Esta ferramenta não se destina a utilização profissional
- Mantenha a ferramenta e o fio sempre limpos (especialmente as ranhuras de respiração F ②)
- Nunca utilize líquidos facilmente inflamáveis para limpar a pistola de ar quente em geral e a saída do ar/bico da ferramenta em particular
- Se a ferramenta falhar apesar de cuidadosos processos de fabricação e de teste, a reparação deverá ser executada por uma oficina de serviço autorizada para ferramentas eléctricas SKIL
  - envie a ferramenta **sem desmontar**, juntamente com a prova de compra, para o seu revendedor ou para o centro de assistência SKIL mais próximo (os endereços assim como a mapa de peças da ferramenta estão mencionados no www.skil.com)

## AMBIENTE

- **Não deite ferramentas eléctricas, acessórios e embalagem no lixo doméstico** (apenas para países da UE)
  - de acordo com a directiva europeia 2012/19/CE sobre ferramentas eléctricas e electrónicas usadas e a transposição para as leis nacionais, as ferramentas eléctricas usadas devem ser recolhidas em separado e encaminhadas a uma instalação de reciclagem dos materiais ecológica
  - símbolo ⑤ lhe avisará em caso de necessidade de arranja-las

**I**

## Pistola termica 8004

## INTRODUZIONE

- Questo utensile serve per sverniciare, per la formatura e la saldatura della plastica, e per il riscaldamento di tubi restringitivi al calore; esso serve anche per la saldatura e la stagnatura, per lo scioglimento di giunti adesivi e lo disgelo di tubi dell'acqua
- Questo utensile non è inteso per un uso professionale
- Leggete e conservate questo manuale di istruzione ③

## DATI TECNICI ①

## ELEMENTI UTENSILE ②

**A** Interruttore di acceso/spento
**B** Pulsanti per l'impostazione della temperatura
**C** Pulsanti per impostare il flusso dell'aria
**D** Display (LCD)
**E** Anello protettivo
**F** Feritoie di ventilazione
**G** Ugello di protezione dal vetro
**H** Ugello rotondo

**J** Ugello riflettore
**K** Ugello di riduzione
**L** Uscita/ugello aria
**M** Anello di sospensione

## SICUREZZA

**ISTRUZIONI DI SICUREZZA PER PISTOLI TERMICI**

**NOTE GENERALI**

- **Questo utensile può essere utilizzato da bambini a partire dagli 8 anni di età, da persone con limitate capacità fisiche, sensoriali o mentali e da persone con scarsa conoscenza ed esperienza, purché siano sorvegliati da una persona responsabile della loro sicurezza o siano stati istruiti in merito all'impiego sicuro dell'utensile e ai relativi pericoli** (in caso contrario sussiste il rischio di utilizzo errato e di lesioni)
- **Sorvegliare i bambini** (in questo modo viene assicurato che i bambini non giocano con l'utensile)
- **La pulizia e la manutenzione dell'utensile da parte di bambini non deve avvenire senza sorveglianza**

**PRIMA DELL'USO**

- Controllare il funzionamento dell'utensile prima di ogni volta che si deve usare, in caso di un difetto, farlo riparare immediatamente da una persona qualificata; non aprire mai l'utensile da se stessi
- Esaminare il cavo dell'utensile e della spina prima dell'uso e, se danneggiato, farli sostituire da una persona qualificata
- Usare cavi di prolunga completamente srotolati e sicure con una capacità di 16 Amp
- Esaminare il cavo di prolunga periodicamente e, se danneggiato, sostituirlo
- Usare l'utensile ed i suoi accessori secondo questo manuale di istruzioni e nel modo inteso per l'utensile; l'utilizzo dell'utensile per operazioni diverse da quelle normalmente previste per l'uso dell'utensile, potrebbe causare delle situazioni pericolose
- Controllare che la tensione dell'alimentazione sia la stessa di quella indicata sulla targhetta dell'utensile
- Assicurarsi che l'utensile sia spento quando si inserisce alla rete

**DURANTE L'USO:**

- **Maneggiare l'utensile con cura; prevenire incendi e scottature**
  - non toccare l'uscita/ugello dell'aria e l'oggetto riscaldato; questi diventano estremamente scottanti
  - non tenere l'uscita/ugello dell'aria troppo vicino all'oggetto in lavorazione
  - non dirigere il flusso dell'aria calda verso la stessa superficie troppo a lungo
  - non guardare mai dentro l'uscita/ugello
  - indossare guanti di protezione ed occhiali di sicurezza
  - non dirigere mai il flusso dell'aria scottante verso persone o animali
  - non usare mai l'utensile per asciugare i capelli
  - non lasciare l'utensile incustodito
  - non usare mai l'utensile nelle vicinanze di gas o materiali infiammabili (**rischio d'esplosione**)
  - quando si lavora con la plastica, vernice e simili materiali, si potrebbero produrre dei gas infiammabili e velenosi; informarsi prima il tipo di materiale su cui lavorare
  - fare attenzione che il calore può essere trasferito a materiali infiammabili fuori vista
  - per misura di sicurezza, tenere un secchio d'acqua oppure un estintore a portata di mano, in caso qualche materiale si incendia
- **Prevenire scosse elettriche**
  - non infilare mai niente nell'uscita/ugello dell'aria
  - evitare il contatto del corpo con superfici collegate a massa (es. tubi, radiatori, stufe, frigoriferi)
  - assicurarsi l'utensile non venga bagnato
  - non usare l'utensile in posti umidi
  - quando usato all'esterno, collegare l'utensile ad un interruttore automatico di rete (FI) con una corrente di scatto di 30 mA massimo, ed usare solamente il cavo di prolunga inteso per uso esterno e munito di una presa antispruzzo.
- **Maneggiare il cavo con cura**
  - tenere sempre distante il cavo dal flusso dell'aria scottante e dall'uscita/ugello dell'aria
  - tenere il cavo distante dal calore, dall'olio e da bordi taglienti
  - non trasportare l'utensile tenendolo per il cavo, e non tirare il cavo per scollegare la spina
  - non sospendere l'utensile dal cavo
- Non usare mai l'utensile assieme a solventi chimici
- Assicurarsi che l'area di lavoro sia ventilata adeguatamente
- Tenere l'area di lavoro pulita e ben illuminata
- Le operazioni di accensione producono temporanei abbassamenti di tensione; in caso di reti di alimentazioni che non siano in condizioni ottimali può capitare che altre macchine possono subire dei disturbi (in caso di impedenze di rete minori di 0,10 Ohm non ci si aspetta nessun disturbo); per ulteriori chiarimenti, contattare la vostra società fornitrice di energia elettrica
- Rimanere all'erta; fare attenzione a ciò che si sta facendo, usare buon senso e non adoperare l'utensile quando si è stanchi

- Prendere una posizione sicura; non sporgersi, specialmente da una scala e impalcature
- Assicurarsi che l'utensile sia spento, prima di metterlo da parte
- Nel caso di cattivo funzionamento elettrico o meccanico, spegnete subito l'utensile e staccate la spina

**DOPO L'USO:**

- Spegnere l'utensile e scollegare la spina
- **Lasciare che l'utensile si raffreddi per almeno 30 minuti prima di conservarlo**
- Sospendere l'utensile sull'anello M ② per appendere o poggiarlo sul retro in una posizione verticale; quando si fa ciò, assicurarsi che nelle vicinanze non siano materiali o gas infiammabili
- Non conservare/lasciare l'utensile all'esterno
- Conservare l'utensile in un posto asciutto e chiuso a chiave, distante dalla portata dei bambini

**SPIEGAZIONE DEI SIMBOLI PRESENTI SULL'UTENSILE**

③ Leggere il manuale di istruzioni prima dell'uso
④ Doppio isolamento (non è necessario alcun cavo di terra)
⑤ Non gettare l'utensile tra i rifiuti domestici

# USO

- L'interruttore On/Off con 2 settaggi di temperatura ⑥
  - **! controllare che l'interruttore A ② sia alla posizione "0" prime di inserire la spina**
  - accendere l'utensile spingendo l'interruttore A nella posizione desiderata
    I = 50°C + flusso aria 250-500 litri/minuto
    II = 50°C ... 650°C, flusso aria 250-500 litri/minuto
  - quando si usa per la prima volta, del fumo potrebbe uscire dall'utensile; questo è normale e subito cesserà
  - spegnere l'utensile spingendo l'interruttore A alla posizione "0"
- Impostazione temperatura ⑦
  - impostare la temperatura di arrivo desiderata con incrementi da 10°C premendo brevemente i pulsanti B
  - la pressione dei pulsanti B aumenta/riduce costantemente la temperatura di arrivo finché non si rilasciano i pulsanti oppure si raggiunge la temperatura minima/massima
  - dopo aver impostato la temperatura di arrivo, il display D visualizza la temperatura corrente in aumento/diminuzione finché non si raggiunge la temperatura desiderata (solamente alla posizione "II")
  - la temperatura di arrivo viene memorizzata nelle memoria dell´utensile, in modo che ad ogni accensione l´utensile si riscalda fino all'ultima temperatura di arrivo selezionata
- Impostazioni del flusso dell'aria ⑧
  - impostare il flusso dell'aria desiderato con incrementi di 50 l/m premendo brevemente i pulsanti C
  - il display D visualizza il flusso dell'aria corrente in un grafico a barre
- Uso generale
  - determinare la giusta temperatura facendo delle prove su una parte nascosta del pezzo da lavorare; iniziare con un livello di settaggio basso della temperatura
  - la temperatura diminuisce man mano che la distanza tra l'uscita/ugello dell'aria ed il pezzo da lavorare aumenta
  - la temperatura richiesta dipende da materiale da lavorare
- Uso stazionari ⑨
  - poggiare l'utensile a terra sul retro in posizione verticale
  - assicurarsi che la superficie sia pulita e senza polvere; l'aria inquinata danneggia il motore
  - assicurarsi che il flusso dell'aria sia diretto lontano da se stesi
  - fissare il cavo per impedire che tiri giù l'utensile
  - non toccare l'uscita/ugello dell'aria
  - assicurarsi che non cada niente nell'uscita/ugello
  - tenere cautamente l'utensile con una mano mentre lo si spegne con l'altra mano, e poi lasciarlo raffreddare
- Uso su posizioni difficili da raggiungere
  - togliere l'anello E ②, rilasciando così l'uscita di metallo dell'aria per una maggiore distanza
  - **! fare attenzione ai maggiorati rischi di incendio e bruciatura**
- Tenuta e guida dell'utensile ⑩
  - tenere l'utensile con una mano
  - tenere scoperte le feritoie di ventilazione F ②
- Accessori standard ②
  - ugello G di protezione dal vetro (per deviare il flusso dell'aria)
  - ugello rotondo H (per allargare il flusso dell'aria)
  - ugello riflettore J (per riflessione del flusso dell'aria)
  - ugello di riduzione K (per concentrare il flusso dell'aria)

  NOTE:
  - tutti gli esempi delle applicazioni (**eccetto la sverniciatura dalla finestre**) possono essere effettuate senza accessori; tuttavia, usando l'appropriato accessorio semplifica il lavoro e migliora significativamente la qualità dei risultati
  - quest´utensile può essere utilizzato anche in combinazione con gli accessori disponibili per pistole termiche
- Montaggio/smontaggio degli accessori
  - montare semplicemente l'accessorio sull'uscita dell'aria L ②
  - togliere l'accessorio tirandolo via verso la parte anteriore dopo che si è raffreddato
  - **! montare un accessorio solo quando l'uscita dell'aria si è raffreddata, quando l'interruttore è alla posizione "0" e quando la spina è scollegata**
- Anello di sospensione M ⑪
  - per una semplice conservazione dell'utensile
  - **! lasciare che l'utensile si raffreddi per almeno 30 minuti prima di conservarlo**
- Controllo costante del calore (protezione da sovraccarico)
  Protegge l'elemento di riscaldamento da danni quando l'utensile si sovraccarica senza doverlo fermare e/o lasciarlo raffreddare per un periodo di tempo
  - quando la temperatura diventa troppo alta, l'elemento di riscaldamento si spegne, mentre il motore continua a girare e produce aria fredda
  - quando la temperatura si è abbassata sufficientemente (in appena pochi secondi), l'elemento di riscaldamento si accende automaticamente

**! quando l'utensile viene spento dopo aver lavorato ad alte temperature e viene riacceso dopo una breve pausa, può essere necessario aspettare che l'elemento di riscaldamento raggiunga la temperatura desiderata**

## CONSIGLIO PRATICO

- Rimozione di vernice/lacca ⑫
  - usare un raschiatoio pulito e tagliente
  - quando la vernice si ammorbidisce, raschiare con fermezza
  - sperimentare per stabilire il tempo necessario per applicare il calore per ottenere ottimi risultati
  - raschiare immediatamente la vernice ammorbidita, altrimenti si indurirebbe nuovamente
  - mantener un angolo di 30° a 40° tra l'utensile ed il pezzo in lavorazione
  - togliere immediatamente la vernice ed i detriti dal raschiatoio per impedire che si incendiano
  - raschiare nella direzione del grano del legno, dovunque possibile
  - non dirigere il flusso dell'aria calda verso la stessa superficie troppo a lungo
  - smaltire con sicurezza tutti i detriti di vernice
  - pulire accuratamente l'area di lavoro dopo aver completato il lavoro

  **! fare attenzione quando si rimuovono strati di vernice di vecchia data in edifici vecchi; in passato l'edificio potrebbe essere stato verniciato con vernice che conteneva piombo, che è altamente velenoso**

  **! esposizione anche a piccoli livelli di piombo potrebbe causare seri danni al sistema nervoso e cerebrali; bambini piccoli e ancora nati sono particolarmente vulnerabili**

  **! far eliminare vernice a base di piombo da una persona specializzata senza l'uso della pistola termica**

  ALTRO ESEMPIO DI APPLICAZIONI:
  ★ rimozione di parati (sintetici) da pareti
- Rimozione di vernice/lacca da finestre ⑬
  - usare **sempre** ugello di protezione da vetro G quando si lavora nelle vicinanze di vetri
  - togliere la vernice con un raschiatori a mano

  **! non usare l'utensile per rimuovere vernice da finestre con telai di metallo; il metallo è conduttore di calore e potrebbe causare la rottura del vetro**
- Rimozione di adesivi (usare l'ugello rotondo H) ⑭
  - molti adesivi si ammorbidiscono col calore consentendo di separare gli attacchi di adesivi e la rimozione degli stessi

  **! applicare il calore sulla parte superiore degli adesivi**

  **! aver sempre cura di non surriscaldare la superficie sottostante**

  ALTRI ESEMPI DI APPLICAZIONI:
  ★ rimozione di linoleum e vinili dai pavimenti
  ★ rimozione di 'mattonelle' di moquette di fibra sintetica
  ★ rimozione/applicazione di strisce di impiallacciatura
  ★ ammorbidimento/scioglimento di catrame, stagno, bitume, cera (usare l'ugello rotondo H)
  ★ applicazione di cera (sci, mobili) (usare ugello di protezione da vetro G) ⑮
  ★ rimozione di resina
  ★ allentamento di viti di metallo arrugginite/serrate troppo forte, dadi e bulloni
  ★ rimozione di cera da candele (**non surriscaldare la superficie sottostante**)
  ★ riparazione candele rotte/restauro delle candele storte per riportarle alla loro forma originale
- Avvolgimento con pellicole retrattili ⑯
  - usare l'ugello J riflettore oppure quello di riduzione
  - selezionare un tubo di avvolgimento di pellicola retrattili con un diametro adatto a quello del pezzo di lavorazione
  - riscaldare uniformemente il tubo di pellicola retrattile

  ALTRO ESEMPIO DI APPLICAZIONI:
  ★ avvolgimento con pellicole retrattili
- Saldatura dei tubi dell'acqua ⑰

  Questo utensile è molto adatto per lavorare con stagno morbido (punto di fusione inferiore a 400°)
  - usare l'ugello riflettore J
  - pulire accuratamente entrambe le sezioni di giuntura prima della saldatura
  - riscaldare entrambe le sezioni ed applicare il filo dello stagno **(non usare il fillo dello stagno a base di piombo)**
- Disgelo di tubi dell'acqua congelati ⑱
  - usare l'ugello riflettore J
  - riscaldare l'area congelata in modo pari

  **! i tubi dell'acqua spesso sono difficili da distinguere dai tubi del gas; riscaldare i tubi del gas è estremamente pericoloso - rischio d'esplosione**

  ALTRI ESEMPI DI APPLICAZIONI:
  ★ disgelo di tubi dell'acqua di PVC (**posizione I, max. 60°C**)
  ★ disgelo di serratura di automobili congelati (**posizione I, max. 60°C**) (usare l'ugello di riduzione K)
  ★ decongelamento di congelatori (**non usare sedi di plastica**)
  ★ disgelo di scalini e marciapiedi coperti di ghiaccio
- Formatura dei tubi di plastica
  - usare l'ugello riflettore J
  - riempire il tubo di sabbia e sigillarlo ad entrambe le estremità, onde evitare piegatura del tubo
  - riscaldare il tubo in mod pari muovendo da un lato all'atro

  ALTRI ESEMPI DI APPLICAZIONI:
  ★ formatura di tutta la plastica a basso punto di fusione (polietilene, PVC ecc.)
  ★ formature di tutta la plastica con un alto punto di fusione (vetro acrilico, Plexiglass, ecc.)
  ★ formature e piegatura di 'mattonelle' di moquette prodotte con fibra sintetica
  ★ formature e piegatura del legno (costruzione di modelli)
- Saldatura della plastica
  - la linea di saldatura deve essere pulita e priva di grasso
  - tenere la bacchetta di saldatura vicino alla linea di saldatura ed applicare il calore, fino a quando la bacchetta di saldatura diventa appiccicosa

- togliere il calore, una volta che la linea di saldatura si è riempita

ALTRI ESEMPI DI APPLICAZIONI:

★ riparazioni di tavole per surfing, sci ed altri oggetti sintetici sportivi (usare l'ugello rotondo H)
★ saldatura di materiali in PVC
★ lisciamento i blister dopo aver applicato l'etichetta
★ collegamento di tubi flessibili da giardino (usare l'ugello riflettore J)

- Essiccazione
  - **! essiccare solamente ad impostazione di bassa o media temperatura (posizione 1 o 2) e con un aumento di distanza tra l'utensile ed il pezzo in lavorazione**
  - essiccamento di vernice, gypsum, calce e intonaco
  - essiccamento di legno bagnato prima del riempimento
  - essiccamento rapido di materiale di riempimento o adesivi applicati abbondantemente
  - essiccamento tra i giunti di uno stabile prima di applicare isolamento o sigillante
  - essiccamento giunti e lesioni nella costruzione di barche
- Pulire/disinfettare
  - disinfezione gabbie di conigli, colombaie ecc. **(togliere prima l'animale)**
  - eliminazione colonie di formiche
  - eliminazione di tarli e scarafaggi da legno **(tenere l'utensile ad una distanza adeguata dal legno)**
  - eliminazione di erbacce

## MANUTENZIONE / ASSISTENZA

- Questo utensile non è inteso per un uso professionale
- Tenete sempre puliti utensile e cavo (soprattutto le feritoie di ventilazione F ②)
- Non usare mai liquidi facilmente infiammabili per pulire la pistola termica in generale e l'uscita/ugello in particolare
- Se nonostante gli accurati procedimenti di produzione e di controllo l'utensile dovesse guastarsi, la riparazione va fatta effettuare da un punto di assistenza autorizzato per gli elettroutensili SKIL
  - inviare l'utensile **non smontato** assieme alle prove di acquisto al rivenditore oppure al più vicino centro assistenza SKIL (l'indirizzo ed il disegno delle parti di ricambio dell'utensile sono riportati su www.skil.com)

## TUTELA DELL'AMBIENTE

- **Non gettare l'utensile elettrico, gli accessori e l'imballaggio tra i rifiuti domestici** (solo per paesi UE)
  - secondo la Direttiva Europea 2012/19/CE sui rifiuti di utensili elettrici ed elettronici e la sua attuazione in conformità alle norme nazionali, glil utensili elettrici esausti devono essere raccolti separatamente, al fine di essere reimpiegati in modo eco-compatibile
  - il simbolo ⑤ vi ricorderà questo fatto quando dovrete eliminarle

**H**

## Hőlégfúvó 8004

## BEVEZETÉS

- Ez a szerszám festékek eltávolítására, műanyagok formázására és hegesztésére, és hőtől zsugorodó csövezetek melegítésére készült; továbbá alkalmas forrasztásra, ónozásra, ragasztott kötések meglazítására, és vízvezetékek jégtelenítésére
- Ez a szerszám nem professzionális használatra készült
- Olvassa el figyelmesen és őrizze meg a használati utasítást ③

## MŰSZAKI ADATOK ①

## SZERSZÁMGÉP ELEMEI ②

**A** Be/ki kapcsológomb
**B** Nyomógombok a hőmérséklet beállításához
**C** A légáramlás intenzitását szabályozó gombok
**D** Kijelző (LCD)
**E** Védőgyűrű
**F** Szellőzőnyílások
**G** Üvegvédő fúvóka
**H** Kerek fúvóka
**J** Reflektor fúvóka
**K** Csökkentő fúvóka
**L** Légkifúvó nyílás/ fúvóka
**M** akasztógyűrű

## BIZTONSÁG

**BIZTONSÁGI ELŐÍRÁSOK HŐLÉGFÚVÓKHOZ**

**ÁLTALÁNOS TUDNIVALÓK**

**• Ezt a készüléket legalább 8 éves gyerekek és olyan személyek is használhatják, akiknek a fizikai, érzékelési, vagy értelmi képességeik korlátozottak, vagy nincsenek meg a megfelelő tapasztalataik, illetve tudásuk, ha az ilyen személyekre a biztonságukért felelős más személy felügyel, vagy a készülék biztonságos kezelésére kioktatta őket és megértették az azzal kapcsolatos veszélyeket** (ellenkező esetben fennáll a hibás működés és a sérülés veszélye)

- **Ügyeljen a gyerekekre** (ez biztosítja, hogy a gyerekek ne játszhassanak a szerszámhoz)
- **A készülék tisztítását és karbantartását gyerekek felügyelet nélkül nem végezhetik**

**HASZNÁLAT ELŐTT:**

- Minden használat előtt ellenőrizze, hogy helyesen működik-e a szerszám, és amennyiben meghibásodást észlel, azonnal foduljon szakképzett szerelőhöz, ön soha ne nyissa ki
- Minden alkalommal vizsgálja meg a csatlakozóvezetéket és a dugót, és amennyiben sérült, szakképzett szerelővel cseréltesse ki
- Használjon teljesen letekert és biztonságos hosszabbítókábelt, 16 A-es teljesítménnyel
- Rendszeresen vizsgálja meg a hosszabbító vezetéket, és cserélje le ha sérült
- A szerszámot és tartozékait kizárólag ezen használati utasítás alapján használja, és csak rendeltésük szerint; olyan műveletek, melyek a szerszám normális használatától eltérőek, veszélyes helyzetet eredményezhetnek
- Mindig ellenőrizze, hogy a hálózati feszültség megegyezik-e a szerszám adattábláján feltüntetett értékkel
- Győződjön meg róla, hogy a gépet ki legyen kapcsolva mielőtt a hálózati csatlakozóba bedugja

**HASZNÁLAT KÖZBEN:**

- **Óvatosan bánjon a szerszámmal, ezzel elkerülheti a tűz és égésveszélyt**
  - ne érintse meg a légkifúvó nyílást és a melegített tárgyakat, mivel ezek rendkívül felforrósodnak
  - ne tartsa a légkifúvó nyílást túl közel a megmunkálandó tárgyhoz
  - ne irányítsa a forró levegőt túl sokáig ugyanarra a felületre
  - ne nézzen bele a légkifúvó nyílásba
  - viseljen védőkesztyűt és védőszemüveget
  - ne irányítsa a forró légsugarat személyek vagy állatok felé
  - ne használja a szerszámot hajszárításra
  - ne hagyja őrizetlenül a szerszámot
  - ne használja a szerszámot gyúlékony gázok, vagy más könnyen égő anyagok közelében (**robbanásveszély**)
  - amikor műanyaggal, festékkel, lakkal és más hasonló anyagokkal dolgozik gyúlékony és mérgező gázok keletkezhetnek, ezért előzetesen tanulmányozza az anyagokat, melyekkel dolgozni kíván
  - vegye figyelembe, hogy olyan tárgyakra is átterjedhet a hő, melyek a látókörén kívül esnek
  - a biztonság kedvéért mindig legyen kéznél egy vödör víz, vagy egy tűzoltó készülék, arra az esetre ha tűz keletkezne
- **Előzze meg az áramütést**
  - ne piszkáljon bele semmivel a légkifúvó nyílásba
  - kerülje el a földelt tárgyakkal való testzárlatot (pl.: csövek, radiátorok, tűzhelyek, hűtőgépek)
  - gondoskodjon róla, hogy a szerszám ne legyen nedves
  - ne használja a szerszámot nyirkos környezetben
  - amennyiben szabadban használja a szerszámot, 30 mA indítóáramú hibaáram megszakítón keresztül csatlakazzon a hálózathoz, és csak olyan hosszabbító vezetéket használjon, mely szabadtéri használatra készült, és freccsenő víz ellen védett csatlakozóaljzata van
- **Óvatosan bánjon a vezetékkel**
  - mindig tartsa a vezetéket távol a forró légáramtól és a légfúvó nyílástól
  - tartsa távol a vezetéket hőtől, olajtól és éles peremektől
  - ne szállítsa a szerszámot a vezetéken lógatva, és ne rántsa meg a vezetéket amikor a csatlakozóaljzatból akarja kihúzni
  - ne lógassa a szerszámot a vezetéknél fogva
- Soha ne használja a szerszámot vegyi oldószerekkel együtt
- Gondoskodjon róla, hogy a munkavégzés légtere megfelelően szellőzött legyen
- Tartsa tisztán és jól megvilágítva a munkaterületet
- A bekapcsolási folyamatok rövid időtartamú feszültségcsökkenéshez vezetnek; bizonyos hálózati feltételek mellett ez befolyásolhatja más berendezések működését (ha a hálózati impedancia nem haladja meg a 0,10 Ohm értéket, nem lépnek fel zavarok); amennyiben egyéb információra van szüksége, kérjük lépjen kapcsolatba a helyi áramszolgáltatójával
- Orizze meg éberségét, figyeljen oda, hogy mit csinál, használja a józan ítélőképességét, és ne használja a szerszámot ha fáradt
- Biztonságos pózban dolgozzon, ne hajoljon át semmin, különösen ha létrán vagy állványon dolgozik
- Ellenőrizze, hogy a szerszám ki van-e kapcsolva mielőtt félreteszi
- Normálistól eltérő működés valamint szokatlan, idegen hangok esetén a készüléket azonnal kapcsolja ki és a kábelt húzza ki a fali dugaszoló aljzatból

**HASZNÁLAT UTÁN:**

- Kapcsolja ki a szerszámot és húzza ki a konnektorból
- **Legalább 30 percig várjon, hogy lehűljön a szerszám mielőtt elcsomagolja**
- Függessze fel a szerszámot a M ② akasztógyűrűn fogva, vagy helyezze a hátulsó részére függőleges heyzetben, és ilyenkor mindig ellenőrizze, hogy ne legyenek a közelben könnyen égő anyagok vagy gyúlékony gázok
- Ne tárolja/hagyja kültéri a szerszámot
- A szerszám száraz és zárt helyen tárolja, ahol gyermekek nem férhetnek hozzá

**A SZERSZÁMON TALÁLHATÓ SZIMBÓLUMOK MAGYARÁZATA**

③ Használat előtt olvassa el a használati utasítást
④ Kettős szigetelés (földelővezeték nem szükséges)
⑤ A gépet ne dobja a háztartási szemétbe

## KEZELÉS

- Be/ki kapcsoló 2 hőmérséklet állással ⑥
  **! ellenőrizze, hogy az A ② kapcsoló "0" állásban legyen mielőtt bedugja a készüléket**

- a készülék bekapcsolása az A kapcsolónak a kívánt helyzetbe állításával történik:
  I = 50°C + légáram 250-500 liter/perc
  II = 50°C ... 650°C, légáram 250-500 liter/perc
- első használatkor némi füstöt bocsát ki a készülék, ez nem rendellenes és hamarosan megszűnik
- a készülék kikapcsolása az A kapcsoló “0” helyzetbe állításával történik

• Hőmérsékletbeállítás ⑦
- a nyomógomb B rövid megnyomásával 10°C-os léptékben állítsa be a kívánt célhőmérsékletet
- a gomb nyomvatartásával B a hőmérséklet folyamatosan emelkedik/csökken mindaddig, amíg el nem engedi a nyomógombot, vagy amíg a hőmérséklet el nem éri a minumum/maximum értéket
- a célhőmérséklet beállítása után a kijelző D mutatja az aktuális emelkedő/csökkenő hőmérséletet a kívánt hőmérséklet eléréséig (csak “II” állásban)
- a célhőmérséklet eltárolódik a szerszám memóriájában, így a szerszám minden újbóli bekapcsolásakor a legutoljára választott hőmérsékletre melegszik fel

• Légáramlás intenzitásának a szabályozása ⑧
- a nyomógombok C rövid megnyomásával 50 l/perces lépésekben állíthatja be a kívánt légáramlást
- a kijelzőn D oszlopdiagram mutatja az aktuális légáramlás beállítást

• Általános használat
- úgy határozhatja meg a helyes hőmérsékletet, hogy kipróbálja a munkadarab egy kevéssé feltűnő részén; az alacsonyabb hőmérsékletű állással kezdje
- a hőmérséklet egyre csökken ahogy a távolság a légfúvó nyílás és a munkarab között nő
- a szükséges hőmérséklet a megmunkálandó anyagtól függ

• Álló használat ⑨
- helyezze a szerszámot a hátsó felére függőleges helyzetben
- gondoskodjon róla, hogy a felület tiszta és pormentes legyen, mert a szennyezett levegő rongálja a motort
- gondoskodjon róla, hogy a légáram iránya öntől távolodó legyen
- rögzítse a vezetéket, mellyel elkerüli, hogy az lehúzza a szerszámot
- ne érintse meg a légfúvó nyílást
- gondoskodjon róla, hogy semmi ne eshessen bele a légfúvó nyílásba
- óvatosan tartsa a szerszámot az egyik kezében, míg a másikkal kikapcsolja, aztán engedje kihűlni

• Használat nehezen elérhető helyeken
- távolítsa el a E ② gyűrűt, ezzel a fém légfúvót nagyobb távolságba is kiengedheti

**! fordítson figyelmet a fokozott tűz és égésveszélyre**

• A gép vezetése és tartása ⑩
- egy kézzel tartsa a szerszámot
- a szellőzőnyílásokat F ② mindig tartsa szabadon

• Szabványos tartozékok ②
- G üvegvédő fúvóka (a légáram tereléséhez)
- H kerek fúvóka (a légáram szélesítéséhez)
- J reflektor fúvóka (a légáram visszaveréséhez)
- K csökkentő fúvóka (a légáram sűrítéséhez)

MEGJEGYZÉSEK:
- minden alkalmazási példa **(kivéve festék eltávolítása ablakokról)** elvégezhető a tartozékok nélkül; mindazonáltal a megfelelő tartozék használata leegyszerűsíti a munkát, és jelentősen javítja az eredményességet
- ez a szerszám is használható kombinációban általánosan elérhető tartozékok hőlégfúvó

• Tartozékok felszerelése és eltávolítása
- egyszerűen illessze a tartozékot a légfúvóra L ②
- a tartozékot úgy távolíthatja el, hogy kihűlés után lehúzza a készülékről

**! tartozékok felszerelése közben a kifúvó mindig legyen kihűlt állapotban, a hálózati kapcsoló “0” állásban, és a hálózati csatlakozó legyen kihúzva a konnektorból**

• Akasztógyűrű M ⑪
- a szerszám egyszerű tárolásához

**! legalább 30 percig várjon, hogy lehűljön a szerszám mielőtt elcsomagolja**

• Folyamatos hő-ellenörzés (túlterhelés elleni védelem)
Ha a szerszám túlterhelésnek van kitéve megvédi a fűtőelemet a sérüléstől, anélkül hogy le kellene állítani és/vagy megvárni amíg kihűl
- amikor túlságosan megnő a hőmérséklet a fűtőelem kikapcsolja magát, miközben a motor tovább működik és hideg levegőt termel
- amikor a hőmérséklet megfelelő szintre csökken (ez csak egy pár másodpercet vesz igénybe) akkor a fűtőelem automatikusan bekapcsol

**! ha a szerszámot magas hőmérsékleten végzett tevékenység után lekapcsolja, majd kis idő elteltével újra bekapcsolja, eltelhet némi idő, míg a fűtőelem eléri a kívánt hőfokot**

## HASZNÁLAT

• Festék/lakk eltávolítása ⑫
- használjon tiszta, éles kaparót
- határozott mozdulatokkal kaparja a festéket miután az fellágyult
- kísérletezze ki, hogy mennyi ideig kell a hőt alkalmazni az optimális eredmény eléréséhez
- azonnal kaparja le a fellágyult festéket, mielőtt újra megszilárdulna
- a szerszámot 30-40 fokos szögben tartsa a munkadarabhoz képest
- azonnal távolítsa el a kaparóról a festékhulladékot, nehogy meggyulladjon
- kaparjon a fa erezetének irányában ahol csak ez lehetséges
- ne irányítsa a forró levegőt túl sokáig ugyanarra a felületre
- biztonságos helyre dobja ki a festékhulladékot
- alaposan tisztítsa meg a munkaterületet miután befejezte a munkát

**! óvatos legyen amikor régi épületekben távolítja el a festékrétegeket, mert a múltban sokszor ólomtartalmú festéket használtak, mely rendkívül mérgező**

**! akár kis mennyiségű ólom is komoly agyi és idegrendszeri károsodást okozhat; fiatal**

**gyermekekre és születendő gyermekekre különösen veszélyes**

**! ólomtartalmú festéket csak szakember távolítson el, hőpisztoly használata nélkül**

PÉLDÁK EGYÉB ALKALMAZÁSRA:

★ (szintetikus) falburkolat eltávolítása

- Festék/lakk eltávolítása ablakokról ⑬
  - **mindig** használja az G üvegvédő fúvókát amikor üveg közelében dolgozik
  - kézi kaparóval távolítsa el a festéket
  - **! ne használja a szerszámot festék eltávolítására fémkeretes ablakokról, mivel a fém jó hővezető és a túlmelegedés az üveg törését eredményezheti**
- Cimkék eltávolítása (használja a H kerek fúvókát) ⑭
  - sok ragasztó lágyul a hőtől, amivel lehetővé válik a ragasztó kötés szétválasztása és a fölösleges ragasztó eltávolítása
  - **! a címkéket a felső szélükön kezdje melegíteni**
  - **! mindig figyeljen oda, hogy ne hevítse túl azt a felületet amire a címkét ragasztották**

PÉLDÁK EGYÉB ALKALMAZÁSRA:

★ linóleum és PVC padlók eltávolítása

★ szálas műanyagból készült padlószőnyeg burkolólapok eltávolítása

★ furnér eltávolítása/furnérlemezek felragasztása

★ kátrány, bádog, bitumen és viasz lágyítása/olvasztása (használja a H kerek fúvókát)

★ viaszolás (sílécek, bútorok) (használja az G üvegvédő fúvókát) ⑮

★ gyanta eltávolítása

★ berozsdásodott/túl szoros fém csavarok, és anyáscsavarok meglazítása

★ gyertyaviasz eltávolítása (**ne hevítse túl az alatta lévő felületet**)

★ törött gyertyák megjavítása/elhajlott gyertyák visszaállítása eredeti alakjukra

- Zsugorító illesztés ⑯
  - használja a J reflektor fúvókát, vagy a K csökkentő fúvókát
  - válasszon olyan zsugorítással illesztett csövet, melynek az átmérője megegyezik a munkadarabéval
  - egyenletesen melegítse fel a zsugorítással illesztett csövet

PÉLDÁK EGYÉB ALKALMAZÁSRA:

★ zsugorfóliás csomagolás

- Vízvezeték csövek forrasztása ⑰
  A szerszám lágyforraszokkal való munkához (olvadáspont 400 fok alatt) alkalmas legjobban
  - használja a J reflektor fúvókát
  - alaposan tisztítsa meg mindkét illeszteni kívánt szelvényt a forrasztás előtt
  - melegítse elő mindkét szelvényt és alkalmazzon forrasztóhuzalt **(ne használja ólomtartalmú forrasztóhuzalt)**
- Befagyott vízvezetékek felolvasztása ⑱
  - használja a J reflektor fúvókát
  - egyenletesen melegítse fel a fagyott területet
  - **! a vízvezeték csöveket gyakran nehéz megkülönböztetni a gázvezeték csövektől; a gázcsövek melegítése rendkívül veszélyes - robbanásveszély**

PÉLDÁK EGYÉB ALKALMAZÁSRA:

★ PVC-ből készült vízvezeték csöveket felolvasztása (**I helyzet , max. 60°C**)

★ befagyott autózárak felolvasztása (**I helyzet , max. 60°C**) (használja a K csökkentő fúvókát)

★ fagyasztók leolvasztása (**ne rongálja meg a műanyag házat**)

★ jéggel borított lépcsők és járdák felolvasztása

- Műanyag csövek alakítása
  - használja a J reflektor fúvókát
  - töltse meg homokkal a csövet és zárja le mindkét végén, ezzel megakadályozza a cső kihajlását
  - egyenletesen melegítse a csövet, minden oldalról

PÉLDÁK EGYÉB ALKALMAZÁSRA:

★ minden alacsony olvadáspontú műanyag alakítása (polietilén, PVC, stb.)

★ minden magas olvadáspontú műanyag alakítása (akrilüveg, plexi, stb.)

★ szálas műanyagból készült padló burkolólapok alakítása és hajlítása

★ fa alakítása és hajlítása (modellek építése)

- Műanyagok hegesztése
  - a hegesztési varrat tiszta és zsírmentes legyen
  - a hegesztőpálcát tartsa közel a hegesztési varrathoz és addig irányítsa rá hőt amíg a hegesztőpálca nem tapad
  - hagyja abba a hőfúvást amikor a varrat feltöltődött

PÉLDÁK EGYÉB ALKALMAZÁSRA:

★ szörfdeszkák, sílécek és más műanyag sporteszközök javítása (használja a H kerek fúvókát)

★ PVC anyagok hegesztése

★ felhólyagosodás kisimítása PVC címkék ragasztása után

★ kerti öntözőcsövek csatlakoztatása (használja a J reflektor fúvókát)

- Szárítás
  - **! csak az alacsony vagy közepes hőmérséklet állásban (1 vagy 2 helyzet) használja a készüléket szárításra, és tartsa a szokásosnál távolabb a készüléket a munkadarabtól**
  - festék, lakk, gipsz, vakolat és gipszvakolat szárítása
  - nedves faanyag szárítása pórustömítés előtt
  - vastagon alkalmazott tömítés vagy ragasztás gyors szárítása
  - épületcsatlakozások szárítása szigetelés vagy tömítőanyag fecskendezését megelőzően
  - csatlakozások és repedések szárítása hajóépítésnél
- Tisztítás/fertőtlenítés
  - nyúlólak, galambdúcok, stb. fertőtlenítése **(az állatokat előtte vegyük ki)**
  - hangyabolyhok kiirtása
  - faférgek és szúró rovarok kiirtása **(tartsa a szerszámot megfelelő távolságban a fától)**
  - gyomirtás

## KARBANTARTÁS / SZERVIZ

- A szerszám nem professzionális használatra készült
- Mindig tartsa tisztán a gépet és a vezetéket (különös tekintettel a szellőzőnyílásokra F ②)
- Ne használjon gyúlékony folyadékokat a hőpisztoly tisztítására, és különösen nem a légfúvó tisztítására

- Ha a gép a gondos gyártási és ellenőrzési eljárás ellenére egyszer mégis meghibásodna, akkor a javítással csak SKIL elektromos kéziszerszám-műhely ügyfélszolgálatát szabad megbízni
  - küldje az **összeszerelt** gépet a vásárlást bizonyító számlával együtt a kereskedő vagy a legközelebbi SKIL szervizállomás címére (a címlista és a gép szervizdiagramja a www.skil.com címen található)

## KÖRNYEZET

- **Az elektromos kéziszerszámokat, tartozékokat és csomagolást ne dobja a háztartási szemétbe** (csak EU-országok számára)
  - a használt villamos és elektronikai készülékekről szóló 2012/19/EK irányelv és annak a nemzeti jogba való átültetése szerint az elhasznált elektromos kéziszerszámokat külön kell gyűjteni, és környezetbarát módon újra kell hasznosítani
  - erre emlékeztet a ⑤ jelzés, amennyiben felmerül az intézkedésre való igény

CZ

## Horkovzdušné pistole 8004

## ÚVOD

- Tento nástroj je určen k odstraňování nátěrů, tvarování a svařování plastů a k zahřívání žárově smršťovacích trubek; nástroj je také vhodný k pájení a cínování, uvolňování lepených spojů a odmrazování vodovodních trubek
- Tento nástroj není určen k profesionálnímu použití
- Tento návod s pokyny si pečlivě přečtěte a uschovejte ③

## TECHNICKÁ DATA ①

## SOUČÁSTI NÁSTROJE ②

**A** Spínač "zapnuto/vypnuto"
**B** Tlačítka pro nastavení teploty
**C** Tlačítka k nastavení proudu vzduchu
**D** Displej (LCD)
**E** Ochranný kroužek
**F** Větrací štěrbiny
**G** Tryska pro ochranu skla
**H** Kulatá tryska
**J** Odrazová tryska
**K** Redukční tryska
**L** Výstup vzduchu/vzduchová tryska
**M** Závěsné očko

## BEZPEČNOST

**BEZPEČNOSTNÍ PŘEDPISY PRO HORKOVZDUŠNÉ PISTOLE**

**OBECNĚ**

- **Tento nástroj mohou používat děti od 8 let a osoby s omezenými fyzickými, smyslovými nebo duševními schopnostmi nebo nedostatečnými zkušenostmi a vědomostmi pouze tehdy, pokud na ně dohlíží osoba zodpovědná za jejich bezpečnost nebo pokud je tato osoba instruovala ohledně bezpečného zacházení s nástrojem a chápou nebezpečí, která jsou s tím spojená** (v opačném případě hrozí nebezpečí nesprávné obsluhy a zranění)
- **Dohlížejte na děti** (tím bude zajištěno, že si děti s nástrojem nehrají)
- **Čištění a údržba nástroje dětmi se nesmí dít bez dohledu**

**PŘED POUŽITÍM:**

- Před každým použitím zkontrolujte funkčnost nástroje a v případě poruchy jej dejte ihned opravit kvalifikovanou osobou; nástroj nikdy sami neotevírejte
- Před každým použitím zkontrolujte šňůru nástroje a zástrčku a v případě poškození je dejte vyměnit kvalifikovanou osobou
- Používejte zcela rozvinuté a bezpečné prodlužovací šňůry o kapacitě 16 ampér
- Pravidelně kontrolujte prodlužovací šňůru a v případě poškození ji vyměňte
- Používejte nástroj a jeho příslušenství v souladu s tímto návodem a způsobem určeným pro tento nástroj; používání nástroje pro jiné úkony než ty, jejichž provádění se u tohoto nástroje běžně předpokládá, může vést k nebezpečným situacím
- Vždy zkontrolujte, zda je napájecí napětí stejné jako napětí uvedené na typovém štítku nástroje
- Přesvědčete se, zda je nástroj při zapojování do zásuvky vypnutý

**BĚHEM POUŽITÍ:**

- **Zacházejte s nástrojem opatrně; dbejte na prevenci proti požárům a popáleninám**
  - nedotýkejte se výstupu vzduchu/vzduchové trysky a zahřívaného předmětu; zahřívají se na velmi vysoké teploty
  - nedržte výstup vzduchu/vzduchovou trysku příliš blízko předmětu, na kterém pracujete
  - nesměřujte proud horkého vzduchu příliš dlouho na stejné místo povrchu
  - nikdy se nedívejte do výstupu vzduchu/vzduchové trysky

- noste ochranné rukavice a používejte bezpečnostní brýle
- nikdy nemiřte proudem horkého vzduchu proti osobám a zvířatům
- nikdy nástroj nepoužívejte k sušení vlasů
- nenechávejte nástroj bez dozoru
- nikdy nástroj nepoužívejte v blízkosti vznětlivých plynů nebo hořlavých materiálů (**nebezpečí výbuchu**)
- při práci s plasty, nátěry, laky nebo podobnými materiály mohou vznikat vznětlivé a jedovaté plyny; předem se informujte o materiálech, na kterých budete pracovat
- berte v úvahu, že teplo se může přenášet na hořlavé materiály mimo vade zorné pole
- pro jistotu mějte po ruce kbelík vody nebo hasicí přístroj pro případ vznícení nějakého materiálu

- **Předcházejte elektrickému šoku**
  - nikdy nic nestrkejte do výstupu vzduchu/vzduchové trysky
  - vyhýbejte se tělesnému kontaktu s uzemněnými povrchy (např. trubkami, radiátory, sporáky, chladničkami)
  - zajistěte, aby nástroj nenavlhnul
  - nepoužívejte nástroj ve vlhkých místech
  - při venkovním použití zapojte nástroj přes jistič poruchového proudu (FI) se spouštěcím proudem max. 30 mA, a používejte pouze takovou prodlužovací šňůru, která je určena pro venkovní použití a je vybavena spojovací zásuvkou chráněnou proti stříkající vodě
- **Se šňůrou zacházejte opatrně**
  - udržujte šňůru vždy mimo proud horkého vzduchu a výstup vzduchu/vzduchovou trysku
  - udržujte šňůru tak, aby nebyla v kontaktu se žárem, olejem a ostrými hranami
  - nepřenášejte nástroj za šňůru a při odpojování nástroje ze zásuvky za šňůru netahejte
  - nezavěšujte nástroj za šňůru
- Nikdy nástroj nepoužívejte ve spojení s chemickými rozpouštědly
- Přesvědčete se, zda je pracovní oblast řádně větraná
- Udržujte pracovní oblast čistou a dobře osvětlenou
- Proces sepnutí způsobí krátkodobý pokles napětí; při nepříznivých podmínkách v síti se může projevit omezování jiných strojů (při síťové impedanci menší než 0,10 ohmů se nedají očekávat žádné poruchy); pro bližší vysvětlení se můžete obrátit na svého lokálního distributora elektrické energie
- Buďte ostražití, dávejte pozor na to, co děláte, používejte zdravý rozum a nepracujte s nástrojem, když jste unavení
- Zaujměte bezpečný postoj; nenatahujte se příliš dopředu, hlavně na žebřících a schodech
- Před odložením nástroje se přesvědčete, zda je vypnutý
- V případě atypického chování nebo cizích hluků ihned vypněte nářadí a vytáhněte zástrčku

**PO POUŽITÍ:**

- Vypněte nástroj a odpojte ze zásuvky
- **Před uložením nechejte nástroj alespoň 30 minut vychladnout**
- Zavěste nástroj za závěsný kroužek M ② nebo jej uložte ve vzpřímené poloze na zadní část; přitom se přesvědčete, zda nejsou v blízkosti žádné hořlavé materiály nebo vznětlivé plyny
- Nástroj neskladujte/nenechávejte venku
- Nástroj skladujte na suchém a uzamčeném místě mimo dosah dětí

**VYSVĚTLENÍ SYMBOLŮ NA NÁŘADÍ**

③ Před použitím si přečtěte návod k použití
④ Dvojitá izolace (není nutný zemnicí drát)
⑤ Nářadí nevyhazujte do komunálního odpadu

# OBSLUHA

- Spínač zapnuto/vypnuto s nastavením 2 teplot ⑥
  **! před zapojením do sítě se přesvědčete, zda je spínač A ② v poloze “0”**
  - zapněte nástroj posunutím spínače A do požadované polohy:
    I = 50°C + proud vzduchu 250-500 litrů/minutu
    II = 50°C ... 650°C, proud vzduchu 250-500 litrů/minutu
  - při prvním použití může z nástroje vycházet trochu kouře; je to normální a brzy to přestane
  - vypněte nástroj posunutím tlačítka A do polohy “0”
- Nastavení teploty ⑦
  - nastavte požadovanou cílovou teplotu v krocích po 10°C krátkým tisknutím tlačítek B
  - tisknutí tlačítek B plynule zvyšuje nebo snižuje cílovou teplotu, dokud tlačítka nepřestanete tisknout nebo není dosaženo minimální/maximální teploty
  - po nastavení cílové teploty se na displeji D zobrazuje skutečná stoupající nebo klesající teplota až do dosažení požadované hodnoty (pouze v poloze “II”)
  - cílová teplota se uloží v paměti nástroje, proto se při každém zapnutí nástroj zahřeje na poslední nastavenou cílovou teplotu
- Nastavení proudu vzduchu ⑧
  - nastavte požadovaný proud vzduchu v krocích po 50 l/min krátkým stisknutím tlačítek C
  - displej D ukazuje ve sloupcovém grafu aktuální nastavení proudu vzduchu
- Obecné použití
  - na nenápadné části obrobku zjistěte provedením zkoušky správnou teplotu; začněte nastavením na nízkou teplotu
  - teplota klesá s rostoucí vzdáleností mezi výstupem vzduchu/vzduchovou tryskou a obrobkem
  - požadovaná teplota závisí na materiálu, se kterým pracujete
- Stacionární použití ⑨
  - postavte nástroj ve vzpřímené poloze na jeho zadní část
  - přesvědčete se, zda je povrch čistý a zbavený prachu; znečištěný vzduch poškozuje motor
  - přesvědčete se, zda proud vzduchu směřuje od vás
  - zajistěte šňůru tak, aby nedošlo ke stažení nástroje
  - nedotýkejte se výstupu vzduchu/vzduchové trysky
  - dbejte na to, aby do výstupu vzduchu/vzduchové trysky nic neupadlo
  - opatrně držte nástroj jednou rukou a druhou rukou jej vypněte, pak jej nechejte vychladnout
- Použití na těžko dosažitelných místech
  - odstraňte kroužek E ②, čímž uvolníte kovový výstup vzduchu na větší vzdálenost
  **! dejte pozor na zvýšené riziko požáru a popálenin**

- Držení a vedení nástroje ⑩
  - držte nástroj jednou rukou
  - udržujte větrací štěrbiny F ② nezakryté
- Standardní příslušenství ②
  - tryska G pro ochranu skla (pro odklonění proudu vzduchu)
  - kulatá tryska H (pro rozšíření proudu vzduchu)
  - odrazová tryska J (pro odrážení proudu vzduchu)
  - redukční tryska K (pro koncentraci proudu vzduchu)

  POZNÁMKY:
  - všechny způsoby použití **(kromě odstraňování nátěru z oken)** lze provádět bez příslušenství; použití vhodného příslušenství však usnadňuje práci a značně zlepšuje kvalitu výsledku
  - tento nástroj je možné používat s běžně dostupným příslušenstvím pro horkovzdušné pistole
- Nasazení/odstranění příslušenství
  - jednoduše nasaďte příslušenství na výstup vzduchu L ②
  - příslušenství odstraňte jeho sundáním z přední části, ale až po vychladnutí
  - **! příslušenství nasazujte pouze tehdy, když je výstup vzduchu studený, když je spínač v poloze "0" a když je zástrčka odpojená**
- Závěsné očko M ⑪
  - pro snadné uložení nástroje
  - **! před uložením nechejte nástroj alespoň 30 minut vychladnout**
- Konstantní regulace teploty (ochrana proti přetížení)
  Chrání topný článek před poškozením v případě přetížení nástroje bez nutnosti jeho vypnutí a/nebo určité doby chladnutí
  - když teplota stoupne příliš vysoko, topný článek se sám vypne, zatímco motor dále běží a produkuje studený vzduch
  - když teplota dostatečně klesne (což trvá pouze několik vteřin), topný článek se opět automaticky zapne
  - **! když nástroj vypnete poté, co jste pracovali s nastavenou vysokou teplotou, a pak jej po krátké přestávce znovu zapnete, může chvíli trvat, než topný prvek dosáhne požadované teploty**

## NÁVOD K POUŽITÍ

- Odstraňování nátěru/laku ⑫
  - používejte čistou, ostrou škrabku
  - když nátěr změkne, důkladně jej oškrábejte
  - experimentujte za účelem stanovení doby působení tepla potřebné k dosažení optimálních výsledků
  - změklý nátěr oškrábejte ihned, jinak opět ztvrdne
  - mezi nástrojem a obrobkem udržujte úhel 30° to 40°
  - ze škrabky ihned odstraňte barvu a třísky, aby nedošlo k jejich vznícení
  - škrábejte pokud možno po textuře dřeva
  - nesměřujte proud horkého vzduchu příliš dlouho na stejné místo povrchu
  - bezpečně zlikvidujte všechny zbytky nátěru
  - po ukončení práce důkladně ukliďte pracoviště
  - **! při odstraňování vrstev nátěrů ve starých budovách buďte opatrní; budovy mohly být v minulosti natřeny barvou obsahující olovo, které je vysoce jedovaté**
  - **! vystavení třeba jen nízkým hladinám olova může způsobit závažné poruchy mozku a nervového systému; zvláště náchylné jsou malé a nenarozené děti**
  - **! nátěr na bázi olova nechejte odstranit odborníkem bez použití horkovzdušné pistole**

  DALŠÍ PŘÍKLAD POUŽITÍ:
  - ★ odstraňování (syntetického) povlaku zdí
- Odstraňování nátěru/laku z oken ⑬
  - při práci vedle skla **vždy** používejte trysku pro ochranu skla G na ochranu skla
  - odstraňte nátěr ruční dkrabkou
  - **! nepoužívejte nástroj k odstraňování nátěru z oken s kovovými rámy; kov vede teplo, které by mohlo způsobit roztříštění skla**
- Odstraňování nálepek (použijte kulatou trysku H) ⑭
  Kulatá tryska
  - mnohá lepidla po zahřátí změknou, čímž umožní oddělení lepených spojů a odstranění přebytečného lepidla
  - **! nálepku shora nahřejte**
  - **! vždy dbejte na to, aby nedodlo k přehřátí podkladového povrchu**

  DALŠÍ PŘÍKLADY POUŽITÍ:
  - ★ odstraňování linolea a vinylových podlahových krytin
  - ★ odstraňování podlahových čtverců vyrobených ze syntetických vláken
  - ★ odstraňování obkladů/aplikace obkladových pásů
  - ★ změkčování/rozpouštění dehtu, cínu, živic, vosku (použijte kulatou trysku H)
  - ★ voskování (lyže, nábytek) (použijte trysku pro ochranu skla G) ⑮
  - ★ odstraňování pryskyřice
  - ★ uvolňování zrezivělých/příliš utažených kovových šroubů, matic a svorníků
  - ★ odstraňování svíčkového vosku (**nepřehřívejte podkladový povrch**)
  - ★ opravování zlomených svíček/obnova původního tvaru ohnutých svíček
- Smršťování ⑯
  - použijte odrazovou trysku J nebo redukční trysku K
  - vyberte smršťovací trubku o průměru odpovídajícím průměru obrobku
  - smrdťovací trubku rovnoměrně zahřejte

  DALŠÍ PŘÍKLAD POUŽITÍ:
  - ★ balení do smršťovacích obalů
- Pájení vodovodních trubek ⑰
  Tento nástroj je nejvhošnějdí pro práci s měkkými pojidly (bod tavení do 400°)
  - použijte odrazovou trysku J
  - před pájením důkladně vyčistěte obě spojované části
  - obě části předehřejte a naneste pájecí drát **(nepoužívejte pájecí drát na bázi olova)**
- Rozmrazení zamrzlých vodovodních trubek ⑱
  - použijte odrazovou trysku J
  - rovnoměrně zahřejte zamrzlé místo
  - **! vodovodní trubky lze často jen obtížně rozlidit od plynového potrubí; zahřátí plynového potrubí je krajně nebezpečné – riziko výbuchu**

  DALŠÍ PŘÍKLADY POUŽITÍ:
  - ★ rozmrazování vodovodných trubků vyrobené z PVC (**poloha I, max. 60°C**)

★ rozmrazování zamrzlých automobilových zámků (**poloha I, max. 60°C**) (použijte redukční trysku K)
★ odmrazování mrazáků (**nepoškoďte plastový plášť**)
★ rozmrazování zledovatělých schodů a chodníků

- Tvarování plastových trubek
  - použijte odrazovou trysku J
  - naplňte trubku pískem a na obou koncích utěsněte, aby nedošlo k jejímu zkroucení
  - pohybem ze strany na stranu trubku rovnoměrně zahřejte

DALŠÍ PŘÍKLADY POUŽITÍ:

★ tvarování všech plastů s nízkým bodem tavení (polyetylen, PVC atd.)
★ tvarování všech plastů s vysokým bodem tavení (akrylové sklo, plexisklo atd.)
★ tvarování a ohýbání kobercových čtverců vyrobených ze syntetických vláken
★ tvarování a ohýbání dřeva (stavba modelů)

- Svařování plastů
  - svarový dev musí být čistý a zbavený mastnoty
  - přidržujte svařovací elektrodu blízko dvu a nechejte žár účinkovat, dokud se svařovací elektroda nezačne lepit
  - když se svarový šev zaplní, odkloňte žár

DALŠÍ PŘÍKLADY POUŽITÍ:

★ opravy surfových prken, lyží a jiného syntetického sportovního zboží (použijte kulatou trysku H)
★ svařování PVC materiálů
★ vyhlazování bublin po nalepení nálepek z PVC
★ spojování zahradních hadic (použijte odrazovou trysku J)

- Sušení

**! sušení provádějte vždy při nastavení nízkého nebo středního teplotního stupně (poloha 1 nebo 2) a při větší vzdálenosti mezi nástrojem a obrobkem**

  - sušení nátěrů, laku, sádry, malty a omítky
  - sušení vlhkého dříví před přiložením
  - rychlé sušení silně naneseného pojiva nebo lepidla
  - sušení stavebních spojů před nástřikem izolace nebo tmelu
  - sušení spojů a trhlin při stavbě lodí

- Čištění/dezinfekce
  - dezinfekce králíkáren, holubníků atd. (**zvířata nejprve přesuňte na jiné místo**)
  - boj s koloniemi mravenců
  - boj s červotoči a dřevokazným hmyzem (**držte nástroj v dostatečné vzdálenosti od dřeva**)
  - odstraňování plevele

## ÚDRŽBA / SERVIS

- Tento nástroj není určen k profesionálnímu použití
- Nástroj a přívodní šňůru udržujte čisté (zejména větrací štěrbiny F ②)
- K čištění horkovzdudné pistole obecně a především k čidtění výstupu vzduchu/vzduchové trysky nikdy nepoužívejte snadno hořlavé kapaliny
- Pokud dojde i přes pečlivou výrobu a náročné kontroly k poruše nástroje, svěřte provedení opravy autorizovanému servisnímu středisku pro elektronářadí firmy SKIL
  - zašlete nástroj **nerozebraný** spolu s potvrzením o nákupu své prodejně nebo nejbližšímu servisu značky SKIL (adresy a servisní schema nástroje najdete na www.skil.com)

## ŽIVOTNÍ PROSTŘEDÍ

- **Elektrické nářadí, doplňky a balení nevyhazujte do komunálního odpadu** (jen pro státy EU)
  - podle evropské směrnice 2012/19/EG o nakládání s použitými elektrickými a elektronickými zařízeními a odpovídajících ustanovení právních předpisů jednotlivých zemí se použitá elektrická nářadí, musí sbírat odděleně od ostatního odpadu a podrobit ekologicky šetrnému recyklování
  - symbol ⑤ na to upozorňuje

**TR**

## Isıtma tabancası 8004

## GİRİS

- Bu cihaz, satılhlardaki boyanın kazınması, plastik malzemelerin biçimlendirilmesi ve birleştirilmesinin yanı sıra ısı ile büzüşen hortum bağlantılarında malzemenin ısıtılmasında kullanılmak amacıyla tasarlanmıştır; tüm bunlara ek olarak cihaz, lehimleme ve kalaylama işlemlerinde, birbirine yapışmış ek yerlerini ayırmada ve donmus şu borularının buzunu çözmede de kullanılabilir
- Bu alet profesyonel kullanıma yönelik değildir
- Bu kullanma kılavuzunu okuyun ve saklayın ③

## TEKNİK VERİLER ①

## ALET BİLEŞENLERİ ②

**A** Açma/kapama şalteri
**B** Sıcaklık ayar düğmeleri
**C** Hava akışı ayar düğmeleri
**D** Ekran (LCD)
**E** Koruma halkası
**F** Havalandırma yuvaları
**G** Cam koruma nozul
**H** Yuvarlak nozul
**J** Reflektör nozul
**K** Redüksiyon nozul
**L** Hava çıkışı/nozul
**M** Asma halka

## GÜVENLİK

**ISITMA TABANCASI İÇİN GÜVENLİK TALİMATI**

**GENEL**

**• Bu alet 8 yaşından itibaren çocuklar ve fiziksel, duyusal veya zihinsel yetenekleri sınırlı ve yeterli deneyim ve bilgiye sahip olmayan kişiler tarafından ancak denetim**

**altında veya aletin güvenli kullanımı hakkında aydınlatıldıkları ve bu kullanıma bağlı tehlikeleri kavradıkları takdirde kullanılabilir** (aksi takdirde hatalı kullanım ve yaralanma tehlikesi vardır)

- **Çocuklara göz kulak olun** (bu yolla çocukların aletle ile oynamasını önleyebilirsiniz)
- **Aletin temizliği ve bakımı çocuklar tarafından denetimsiz biçimde yapılamaz**

**KULLANMADAN ÖNCE:**

- Her kullanım öncesinde cihazın çalışmasını kontrol edin, herhangi bir arıza durumunda, hiç vakit kaybetmeden yetkili servis personeli tarafından onarılmasını sağlayın, cihazı kesinlikle kendiniz açmaya çalışmayın
- Cihazın kordonunu ve fişini her kullanım öncesinde inceleyin ve hasar gören kısımların yetkili servis personeli tarafından değiştirilmesini sağlayın
- Tamamen kusursuz ve güvenli 16 Amp uzatma kabloları kullanın
- Düzenli aralıklarla uzatma kablosunu kontrol edin ve hasar gören kısımlarını hemen değiştirin
- Cihazı ve aksesuarlarını el kitabında açıklanan yönergelere uygun olarak ve yalnızca tasarlandığı amaç doğrultusunda kullanın; cihazın normal olarak kendisinden gerçekleştirmesi beklenen işlemlerin dışındaki işlemlerde kullanılması, çok tehlikeli sonuçlara neden olabilir
- Güç geriliminin, aletin özellik plakasında belirtilen voltaj değeriyle aynı olduğunu sık sık kontrol edin
- Fişe takarken aletin kapalı oldugundan emin olun

**KULLANIM SIRASINDA:**

- **Cihazı dikkatli kullanın, kolaylıkla yangına veya yaralanmalara neden olabileceğinizi unutmayın**
  - işlem sırasında aşırı ısındıklarından, hava çıkışı/püskürtme ucuna ve ısıtılan nesneye kesinlikle temas etmeyin
  - hava çıkışı/püskürtme ucunu üzerinde işlem yapılan nesneye çok yaklaştırmayın
  - sıcak havayı aynı yüzeye doğru çok uzun süreyle tutmayın
  - cihaz çalışırken hava çıkışı/püskürtme ucuna doğru kesinlikle bakmayın
  - cihazı kullanırken eldiven giyin ve koruyucu gözlük takın
  - cihazdan çıkan sıcak havayı kesinlikle insanlara veya hayvanlara doğru tutmayın
  - cihazı hiçbir zaman saç kurutmak için kullanmayın
  - çalışan cihazın başından ayrılmayın
  - yanıcı gaz veya parlayıcı malzemenin bulunduğu yerlerde cihazı kesinlikle çalıştırmayın (patlama tehlike)
  - plastik, vernik ve benzeri malzemeyle çalışırken, işlemin özelliği nedeniyle yanıcı ve zehirli gaz oluşabilir, üzerinde çalışılacak malzeme hakkında önceden bilgi edinmeniz gerekli tedbirleri almanıza yardımcı olacaktır
  - ısının hava yoluyla iletilerek çevredeki görünmeyen yanıcı malzemeleri etkileyebileceğini unutmayın
  - etraftaki malzemelerden herhangi birinin alev alması olasılığına karşı, cihazın kullanıldığı yerde bir kova su veya bir yangın söndürücü bulundurun
- **Elektriksel şoka neden olabilecek durumlardan kaçının**
  - hava çıkışı/püskürtme ucundan içeri doğru hiçbir nesne sokmayın
  - topraklanmış yüzeylere (boru, radyatör, fırın ve buzdolabı gibi) dokunmayın
  - cihazın suyla veya başka bir sıvıyla temas etmemesine dikkat edin
  - nemli ortamlarda cihazı kullanmayın
  - açık havada kullanırken, cihazı maksimum 30 mA tetikleyici akımı olan bir hatalı akım (FI) devre kesicisine bağlayın ve yalnızca açık havada kullanıma uygun ve su geçirmez ara prizi olan bir uzatma kablosu kullanın
- **Cihaz kablosuna dikkat edin**
  - kabloya doğrudan sıcak hava tutmayın ve hava çıkışı/püskürtme ucunu hiçbir zaman kabloya dokundurmayın
  - kordonu yüksek ısıdan, yağdan ve sivri cisimlerden uzak tutun
  - cihazı kordonundan tutarak taşımayın, cihazın fişini prizden çekerken kordonu kullanmayın, fişten tutun
  - cihazı kordonundan bir yere asmayın
- Cihazı hiçbir zaman kimyasal çözücülerle birlikte kullanmayın
- Çalışma alanının yeterli derecede havalandırıldığından eminolun
- Çalışma alanının temiz ve iyi aydınlatılmış olmasını sağlayın
- Açma ve anahtarlama işlemleri kısa süreli gerilim düşmelerine neden olur; elektrik şebekelerinin koşulları uygun olmadığı takdirde bu durum diğer aletlerin çalışmasına olumsuz yönde etkide bulunabilir (0,10 Ohm'dan daha küçük şebeke empedanslarında arızalar ortaya çıkmaz); daha aydınlatıcı bilgi için, bölgenizde bulunan yetkili servise başvurun
- Çalışırken dikkatli ve uyanık olun, ne yaptığınıza dikkat edin, mantıklı davranın ve yorgunken cihazı kullanmayın
- Sabit ve sağlam bir çalışma yeriniz olsun, özellikle merdiven ve basamaklarda uzanma hareketlerinden kaçının
- Cihazı üzerinde çalışılan malzemeden uzaklaştırmadan önce mutlaka kapatın
- Elektriksel veya mekaniksel hatalı çalısma durumunda aleti hemen kapatın ve fişi çekin

**KULLANIMDAN SONRA:**

- Cihazı kapatın ve fişini çekin
- **Cihazı yerine kaldırmadan önce en az 30 dakika süreyle soğumaya bırakın**
- Cihazı, M ② asma halkasından yerine takın veya arka tarafının üstüne dik pozisyonda bir yüzeyin üstüne yerleştirin; tüm bu işlemler sırasında aşağıdakileri

gözönünde bulundurun; etrafta yanıcı malzeme veya parlayıcı gaz bulunmamalıdır
- Cihazı açık havada bırakmayın/depolamayın
- Cihazı, çocukların erisemeyeceği, kilitli ve kuru bir yerde saklayın

**ALET ÜZERINDEKI SIMGELERIN AÇIKLAMASI**

③ Kullanmadan önce kılavuzu okuyun
④ Çift yalıtım (topraklama kablosu gerekli değildir)
⑤ Aleti evdeki çöp kutusuna atmayınız

## KULLANIM

- 2 Farklı sıcaklık ayarı olan açma/kapatma anahtarı ⑥
  **! cihazın fisini takmadan, A ② anahtarının "0" pozisyonunda oldugunu kontrol edin**
  - A anahtarını istediginiz pozisyona getirerek cihazı açın:
    I = 50°C + hava akısı 250-500 litre/dk
    II = 50°C ... 650°C, hava akısı 250-500 litre/dk
  - cihaz ilk defa kullanılırken, bir miktar duman çıkabilir, bu normaldir, kısa bir süre sonra duman çıkışı durur
  - A anahtarını "0" pozisyonuna getirerek cihazı kapatabilirsiniz
- Sıcaklık ayarı ⑦
  - B düğmelerine kısa kısa basarak 10°C'lik adımlarla hedef sıcaklığı ayarlayın
  - B düğmelerine sürekli basma, düğmeleri basmayı bırakana dek ya da minimum/maksimum sıcaklığa ulaşılana dek sürekli olarak hedef sıcaklığı artırır/azaltır
  - hedef sıcaklık ayarlandıktan sonra, D görünümü istenen sıcaklığa ulaşılana dek anlık sıcaklık yükselmesi/düşmesini gösterir (yalnızca "II" pozisyonunda)
  - hedef sıcaklık aletin belleğinde saklanır böylece alet her açıldığında seçilmiş olan son hedef sıcaklığına erişir
- Hava akış ayarı ⑧
  - C düğmelerine kısa süreli basarak, 50 l/dak'lık adımlarla istenen hava akışını ayarlayın
  - ekranda D çubuk grafik şeklinde gerçek akış hızı gösterilir
- Genel kullanım
  - çalışılacak malzemenin küçük bir bölümü üstünde deneme yaparak doğru çalışma sıcaklığını belirleyin; tam değerden daha düşük bir sıcaklık değeriyle çalışmaya başlayın
  - hava çıkışı/püskürtme ucu ile çalışılacak malzeme arasındaki mesafe arttığında, çalışma sıcaklıgı düşer
  - gerekli çalışma sıcaklığı malzeme özelliklerine bağlıdır
- Cihaz sabit durumdayken kullanım ⑨
  - cihazı arka tarafı üstüne dik pozisyonda bir yüzeyin üstüne yerleştirin
  - yüzeyin temiz ve tozsuz olmasına dikkat edin, çalıştırıldığı ortamın havasının kirli olması, motora zarar verir
  - cihazdan çıkan havanın size doğru gelmediğinden eminolun
  - cihazın kablosunu sabitleyerek, herhangi bir takılma veya çekme durumunda cihazın yerinden oynamasını veya düşmesini önleyebilirsiniz
  - hava çıkışı/püskürtme ucuna kesinlikle dokunmayın
  - hava çıkışı/püskürtme ucundan içeri herhangi bir nesnenin girmemesini sağlayın
  - cihazı bir elinizle tutarken, diğer elinizle kapatın ve soğumaya bırakın
- Erişilmesi güç yerlerde kullanım
  - E ② halkasını çıkartarak sıcak hava püskürtme alanını genişletebilirsiniz
  **! ancak, bu durumda artan yangın ve yaralanma riskine karşı çok daha fazla dikkatli olun**
- Aletin tutulması ve kullanılması ⑩
  - cihazı tek elinizle tutun
  - havalandırma yuvalarını F ② açık tutun
- Standart aksesuarlar ②
  - cam koruma nozul G (havayı yönlendirmek için)
  - yuvarlak nozul H (hava akışını genişletmek için)
  - reflektör nozul J (havayı yönlendirmek için)
  - redüksiyon nozul K (hava etki alanını yoğunlaştırmak için)

  NOTLAR:
  - uygulama örneklerinin tümü (cam yüzeyden boya çıkarılması dışında), herhangi bir aksesuar kullanılmadan gerçekleştirilebilir, bununla birlikte işe uygun aksesuarın kullanılması, yapılan işi kolaylaştırdıgı gibi, elde edilen iş kalitesini de önemli ölçüde arttırmaktadır
  - bu alet aynı zamanda ısı tabancası için yaygın olarak kullanılan aksesuarları ile birlikte kullanılabilir
- Aksesuarların takılması/çıkarılması
  - aksesuarı, hava çıkış ucuna L ② takın
  - cihaz yeterince soguduktan sonra, aksesuarı öne dogru çekerek cihazdan çıkartın
  **! cihaza, yalnızca hava çıkış ucu sogukken, anahtar "0" konumundayken ve cihazın fisi takılı degilken aksesuar takın**
- Asma halka M ⑪
  - cihazın kolay saklanması için
  **! cihazı yerine kaldırmadan önce en az 30 dakika süreyle soğumaya bırakın**
- Sabit ısının kontrolü (aşırı yüklemeye karşı koruma)
  Isıtıcı elemanın zarar görmesini önlemek amacıyla, cihaz asırı yüklendiğinde onu kapatmak ve/veya bir süre soğutmak zorunda kalmadan devreye giren sistem
  - çalışma sıcaklığı çok arttığında cihazdaki ısıtıcı eleman kendi kendini devre dışı bırakır, bu arada cihazın motoru çalışmayı sürdürerek etrafa soğuk hava verir
  - çalışma sıcaklığı yeniden normale döndüğünde (birkaç saniye sonra), ısıtıcı eleman yeniden otomatik olarak devreye girer
  **! yüksek sıcaklık ayarında bir süre çalıştıktan sonra alet kapatılıp kısa süre sonra yeniden açıldığında, ısıtma elemanlarının istenen sıcaklığa ulaşması biraz zaman alabilir**

## UYGULAMA

- Boya/cila çıkarma ⑫
  - temiz, keskin bir sistre kullanın
  - boya yumuşayıncaya kadar sıkıca kazıyın
  - en iyi sonucu elde etmek için yüzeye ısı uygulanması gereken süreyi ancak deneyerek belirleyebilirsiniz
  - yumuşayan boyayı hemen yüzeyden kazıyın, çok kısa sürede yeniden sertleşebilir
  - uygulama sırasında, cihaz ve çalışma yüzeyi arasında 30˚ - 40˚'lik bir açı bırakın

- yanmalarını önlemek amacıyla, boya ve artık maddeleri sistreden hemen temizleyin
- boyayı tamamen kazımak için mümkün olduğu kadar fazla talaş kaldırın
- sıcak havayı aynı yüzeye doğru çok uzun süreyle tutmayın
- boya artıklarının tümünü güvenli bir şekilde atın
- işi tamamladıktan sonra, çalışma yerini iyice temizleyin

**! eski binalardaki boya katmanlarını kazırken dikkatli olun, eski binalar kurşun içeren boya kullanılarak boyanmış olabilir, bu tür boyalar oldukça zehirlidir ve solunması sağlık açısından tehlike oluşturabilir**

**! çok düşük seviyede bile olsa kursun solunması, önemli beyin ve sinir sistemi tahribatına neden olabilir, özellikle küçük çocukların ve hamile kadınların korunması gerekir**

**! kurşun esaslı boyanın daha tecrübeli bir profesyonel tarafından, mümkünse ısıtma tabancası kullanılmadan kazınmasını sağlayın**

BAŞKA BİR UYGULAMA ÖRNEĞİ:

★ duvar kaplaması (sentetik) kazıma

• Pencerelerden boya/cila çıkarma ⑬
- cam yakın çalışırken **daima** cam koruma nozulu G kullanın
- boyayı el sistresiyle kazıyın

**! cihazı, metal çerçeveli pencerelerdeki boyayı çıkartmak için kullanmayın; metal ısıyı ilettiğinden, işlem sırasında cam kırılabilir**

• Etiket çıkartma (H yuvarlak nozulu kullanın) ⑭
- ısıtma işlemi, yapışkanların çogunu yumuşatarak, yapışkan baglarının ayrılmasına ve fazla yapışkanın atılmasına olanak tanır

**! etiketi üstünden ısıtın**

**! alt yüzeyi fazla ısıtmamaya dikkat edin**

FARKLI UYGULAMA ÖRNEKLERİ:

★ muşamba ve marley kaplamanın sökülmesi
★ sentetik iplikten yapılmış halıların kaldırılması
★ tahta kaplama plakalarının sökülmesi/kaplanması
★ katran, kalay, bitüm, balmumu yumuşatma/eritme (H yuvarlak nozulu kullanın)
★ cilalama (kayak takımları, mobilyalar) (G cam koruma nozulu kullanın) ⑮
★ reçine temizleme
★ paslı veya çok sıkıştırılmış metal vidaların, somunların ve cıvataların açılması
★ balmumunu yüzeyden temizleme (**alttaki yüzeyi fazla ısıtmamaya dikkat edin**)
★ kırılan/bükülen mumları orijinal şekillerine dönüştürme

• Sıcak geçme uygulamaları ⑯
- J yansıtıcı nozulu veya K odaklayıcı nozulu kullanın
- üzerinde çalışılan iş parçasına uygun çapta bir sıkı geçme hortumu seçin
- ısı büzüşmeli hortumun her tarafını eşit olarak ısıtın

BAŞKA BİR UYGULAMA ÖRNEĞİ:

★ büzüştürerek sarma

• Su borularını birleştirme ⑰

Bu cihaz, özellikle erime noktası 400°'den daha düşük olan yumuşak lehim kullanılan işler için uygundur
- J yansıtıcı nozulu kullanın
- lehimleme işleminden önce, birleştirilecek olan her iki parça da iyice temizlenmelidir
- ön ısıtmadan sonra, her iki kısma da lehim uygulayın (kurşun içeren lehim tellerini kullanmayın)

• Donmuş su borularının buzunu çözme ⑱
- J yansıtıcı nozulu kullanın
- donmuş bölgeyi homojen (ısıyı eşit biçimde yayarak) bir şekilde ısıtın

**! su borularının, gaz borularından ayırdedilmesi genellikle zordur ve patlama tehlikesi çok yüksek olduğundan gaz borularının ısıtılması çok tehlikelidir**

FARKLI UYGULAMA ÖRNEKLERİ:

★ donan PVC su boruların buzunu çözme (**I pozisyonu, maks. 60°C**)
★ donmuş otomobil kilitlerinin açılması (**I pozisyonu, maks. 60°C**) (K odaklayıcı nozulu kullanın)
★ dondurucuların buzunu çözme (**plastik parçalara zarar vermekten kaçının**)
★ buzla kaplanan basamak ve kaldırımların buzunu çözme

• Plastik tüpleri şekillendirme
- J yansıtıcı nozulu kullanın
- ısıyla büzüşen tüpün şeklinin bozulmaması için içini kumla doldurun, her iki ucunu da kapatın
- ısı büzüşmeli tüpü, bir uçtan diğerine homojen bir şekilde ısıtın

FARKLI UYGULAMA ÖRNEKLERİ:

★ düşük erime noktasına sahip tüm plastik malzemelerin şekillendirilmesi (polietilen, PVC, vb.)
★ yüksek erime noktasına sahip tüm plastik malzemelerin şekillendirilmesi (akrilik cam, pleksiglas vb.)
★ sentetik iplikten yapılmıs halıların bükülmesi ve şekillendirilmesi
★ ağaçtan yapılmıs cisimlerin bükülmesi ve şekillendirilmesi (model yapımı)

• Plastik cisimlere kaynak uygulama
- kaynak noktası temiz olmalı ve yüzeyde yağ bulundurmamalıdır
- kaynak çubuğunu birlestirme noktasına yakın tutun ve çubuk erimeye başlayana kadar ısı uygulayın
- kaynak dikiş yeri doldurulunca ısı uygulamayı durdurun

FARKLI UYGULAMA ÖRNEKLERİ:

★ sörf tahtalarının, kayakların ve diğer sentetik spor malzemelerinin onarılması (H yuvarlak nozulu kullanın)
★ PVC malzemelerin kaynak yapılması
★ PVC etiketleri yapıstırdıktan sonra oluşan kabartıların düzeltilmesi
★ bahçe hortumlarının birbirine bağlanması (J yansıtıcı nozulu kullanın)

• Kurutma

**! kurutmayı yalnızca düşük sıcaklık veya orta ayarı (1 veya 2 pozisyonu) kullanarak yapın ve cihaz ile is parçaşı arasında normalden daha fazla bir mesafe bırakın**
- boya, vernik, alçı, harç ve sıva gibi malzemelerin kurutulması
- doldurmadan önce nemli ahşabın kurutulması
- kalın uygulanan dolgu maddesinin veya yapıştırıcının daha çabuk kurutulması
- yalıtım veya sızdırmazlık sağlanmadan önce ekleme yerlerinin kurutulması

- tekne yapımında ekleme yerlerinin ve çatlakların kurutulması
- Temizleme/arındırma
  - tavşan ve güvercin yuvalarının mikroplardan arındırılması (önce içerideki hayvanları dışarı çıkarmayı unutmayın)
  - karıncalarla mücadele
  - tahtakurusu ve tahta kurtlarıyla mücadele (cihazı, tahta malzemeden belli bir mesafede tutun)
  - zararlı otların temizlenmesi

## BAKIM / SERVİS

- Bu alet profesyonel kullanıma yönelik değildir
- Aleti ve kablosunu daima temiz tutun (özellikle havalandırma yuvalarını F ②)
- Isıtma tabancasını temizlemek için yanıcı sıvı kullanmayın, özellikle de hava çıkışı/püskürtme nozulu
- Dikkatli biçimde yürütülen üretim ve test yöntemlerine rağmen aleti arıza yapacak olursa, onarım SKIL elektrikli aletleri için yetkili bir serviste yapılmalıdır
  - aleti ambalajıyla birlikte satın alma belgenizide ekleyerek satıcınıza veya en yakın SKIL servisine ulaştırın (adresler ve aletin servis şemaları www.skil.com adresinde listelenmiştir)

## ÇEVRE

- **Elektrikli aletlerini, aksesuarları ve ambalajları evdeki çöp kutusuna atmayınız** (sadece AB ülkeleri için)
  - kullanılmış elektrikli aletleri, elektrik ve elektronikli eski cihazlar hakkındaki 2012/19/EC Avrupa yönergelerine göre ve bu yönergeler ulusal hukuk kurallarına göre uyarlanarak, ayrı olarak toplanmalı ve çevre şartlarına uygun bir şekilde tekrar değerlendirmeye gönderilmelidir
  - sembol ⑤ size bunu anımsatmalıdır

**PL**

## Opalarka 8004

## WSTĘP

- Niniejsze urządzenie służy do usuwania farby, kształtowania i zgrzewania plastiku oraz podgrzewania rur termokurczliwych; można go także używać do lutowania i pokrywania cyną, poluzowywania spoin klejowych oraz odmrażania rur
- Narzędzie nie jest przeznaczone do zastosowań profesjonalnych
- Przeczytać i zachować niniejszą instrukcję obsługi ③

## DANE TECHNICZNE ①

## ELEMENTY NARZĘDZIA ②

**A** Włącznik/wyłącznik
**B** Przyciski do ustawiania temperatury
**C** Przyciski do ustawiania strumienia powietrza
**D** Wyświetlacz (LCD)
**E** Pierścień ochronna
**F** Szczeliny wentylacyjne
**G** Dysza chroniąca szyby
**H** Dysza okrągła
**J** Dysza odchylająca
**K** Dysza redukcyjna
**L** Wylot powietrza/dysza
**M** Pierścień do zawieszenia opalarki

## BEZPIECZEŃSTWO

**PRZEPISY BEZPIECZEŃSTWA OPALARKI**

**OGÓLNE**

- **To urządzenie może być użytkowana przez dzieci powyżej lat 8, przez osoby ograniczone fizycznie, emocjonalnie, lub psychicznie, a także przez osoby z niewystarczającym doświadczeniem i/lub niedostateczną wiedzą tylko w przypadku, gdy dzieci lub osoby te znajdują się pod nadzorem osoby odpowiedzialnej za ich bezpieczeństwo lub gdy zostały one poinstruowane, jak w bezpieczny sposób posługiwać się niniejszą urządzenia i jakie ewentualne niebezpieczeństwa związane są z jej użytkowaniem** (w przeciwnym wypadku istnieje niebezpieczeństwo niewłaściwego zastosowania, a także możliwość doznania urazów)
- **Dzieci powinny znajdować się pod nadzorem** (tylko w ten sposób można zagwarantować, że nie będą się one bawiły urządzeniem)
- **Dzieci mogą czyścić i konserwować urządzenia jedynie pod nadzorem**

**PRZED ROZPOCZĘCIEM PRACY:**

- Sprawdzić, czy urządzenie działa prawidłowo; w przypadku uszkodzenia naprawy powinien dokonać

wykwalifikowany personel techniczny; nigdy nie otwierać samemu urządzenia
- Sprawdzić przewód zasilający oraz wtyczkę; w przypadku stwierdzenia uszkodzeń winien być on wymieniony przez wykwalifikowany personel techniczny
- W przypadku korzystania z kabla przedłużającego należy zwrócić uwagę, aby był maksymalnie nawinięty na bęben oraz był przystosowany do przewodzenia prądu o natężeniu przynajmniej 16 A
- Regularnie sprawdzać przedłużacz i wymieniać go w przypadku uszkodzenia
- Urządzenia i akcesoriów używać zgodnie z ich przeznaczeniem i wskazówkami zawartymi w niniejszej instrukcji; stosowanie niniejszego urządzenia niezgodnie z przeznaczeniem może spowodować zagrożenie
- Każdorazowo należy sprawdzać, czy napięcie zasilania jest zgodne z napięciem podanym na tabliczce znamionowej urządzenia
- Przed podłączeniem do prądu należy się upewnić, że narzędzie jest wyłączone

**W TRAKCIE PRACY:**

- **W celu uniknięcia pożaru i oparzeń należy zachować niezbędne środki ostrożności**
  - nie dotykać wylotu powietrza/dyszy oraz rozgrzewanego przedmiotu, ulegają one bardzo silnemu nagrzaniu
  - nie zbliżać nadmiernie wylotu powietrza/dyszy do obrabianego przedmiotu
  - nie kierować zbyt długo strumienia gorącego powietrza na tę samą powierzchnię
  - nie zaglądać w wylot powietrza/dyszę
  - stosować rękawice i okulary ochronne
  - nigdy nie kierować strumienia gorącego powietrza w stronę ludzi lub zwierząt
  - nie stosować urządzenia do suszenia włosów
  - nigdy nie pozostawiać urządzenia bez nadzoru
  - nie stosować urządzenia w pobliżu gazu i innych materiałów łatwopalnych (**niebezpieczeństwo wybuchu**)
  - podczas pracy z plastikiem, farbą, lakierem i podobnymi materiałami mogą wydzielać się łatwopalne i trujące gazy; z obrabianymi materiałami należy zapoznać się przed rozpoczęciem pracy
  - pamiętać, iż nagrzaniu mogą ulec materiały łatwopalne znajdujące się poza polem widzenia
  - ze względów bezpieczeństwa przygotować wiadro z wodą lub gaśnicę na wypadek zapalenia się materiału
- **Aby uniknąć porażenia prądem**
  - nie wprowadzać żadnych przedmiotów do wylotu powietrza/dyszy
  - unikać dotykania powierzchni uziemionych (np. rur, grzejników, piecyków, lodówek)
  - unikać zamoczenia urządzenia
  - nie używać urządzenia w miejscach o dużej wilgotności
  - pracując na otwartym powietrzu podłączyć urządzenie za pośrednictwem wyłącznika prądu zakłóceniowego (FI), wyzwalanego prądem o natężeniu nie przekraczającym 30 mA; używać wyłącznie specjalnego przedłużacza do pracy na otwartym powietrzu wyposażonego w bryzgoszczelne gniazdo sprzęgające
- **Przewód należy chronić przed uszkodzeniem**
  - chronić przewód zasilający przed strumieniem gorącego powietrza z wylotu/dyszy
  - trzymać przewód z dala od źródeł ciepła, oleju oraz ostrych krawędzi
  - przy przenoszeniu urządzenia nie trzymać go za przewód i nie wyszarpywać przewodu z gniazda
  - nie wieszać urządzenia na przewodzie
- Nigdy nie używać urządzenia w połączeniu z rozpuszczalnikami chemicznymi
- Sprawdzić, czy miejsce pracy jest dostatecznie wietrzone
- Dbać o porządek i dobre oświetlenie w miejscu pracy
- Włączenia urządzenia powodują krótkotrwałe obniżenia napięcia w sieci; przy niekorzystnych warunkach sieciowych mogą wystąpić zakłócenia pracy innych urządzeń (przy impendacjach sieciowych mniejszych niż 0,10 Ohm zakłócenia nie występują); w razie potrzeby dodatkowych wyjaśnień, prosimy o kontakt z lokalnym dostawcą energii elektrycznej
- Zachować czujność; pracować uważnie, kierować się zdrowym rozsądkiem i nie używać urządzenia w przypadku zmęczenia
- Przyjąć bezpieczną pozycję, nie wychylać się nadmiernie, zwłaszcza podczas pracy na drabinie lub podwyższeniu
- Przed odłożeniem urządzenia sprawdzić, czy jest wyłączone
- W przypadku wadliwego działnia mechanicznych lub elektrycznych elementów urządzenia, należy bezzwocznie odłączyć narzędzie i wyjąć wtyczkę

**PO PRACY:**

- Wyłączyć urządzenie i odłączyć przewód zasilający
- **Przed umieszczeniem urządzenia w miejscu jego przechowywania pozostawić je do ochłodzenia na co najmniej 30 minut**
- Zawiesić urządzenie za pierścień M ② lub postawić na tylnej części w pozycji pionowej; sprawdzić, czy w pobliżu nie ma materiałów lub gazów łatwopalnych
- Nie przechowywać/pozostawiać urządzenia na otwartym powietrzu
- Przechowywać urządzenia w suchym, zamkniętym pomieszczeniu z dala od dzieci

**OBJAŚNIENIE SYMBOLI NA NARZĘDZIU**

③ Przed użyciem przeczytaj instrukcję obsługi
④ Podwójna izolacja (brak uziemienia)
⑤ Nie wyrzucaj narzędzie wraz z odpadami z gospodarstwa domowego

# UŻYTKOWANIE

- Wyłącznik z 2 ustawieniami temperatury ⑥
  **! przed podłączeniem do sieci sprawdzić, czy przełącznik A ② najduje się w położeniu “0”**
  - włączyć urządzenie przesuwając przełącznik A w odpowiednie położenie:
    I = 50°C + przepływ powietrza – 250-500 litrów na minutę
    II = 50°C ... 650°C, przepływ powietrza – 250-500 litrów na minutę
  - przy pierwszym użyciu urządzenie może wydzielać dym; jest to normalny objaw, który szybko ustaje
  - wyłączyć urządzenie przesuwając przełącznik A w położenie “0”

- Ustawianie temperatury ⑦
  - przy pomocy krótkich naciśnięć przycisków B ustaw żądaną temperaturę (skala zmienia sie co 10°C)
  - przyciskając i przytrzymując przyciski B zwiększaj/zmniejszaj żądaną temperaturę do momentu ich zwolnienia lub osiągnięcia minimalnej/maksymalnej temperatury
  - po ustawieniu żądanej temperatury wyświetlacz D pokazuje rosnącą/malejącą temperaturę rzeczywistą do momentu osiągnięcia żądanej temperatury (tylko w położeniu "II")
  - poziom żądanej temperatury zostanie przechowany w pamięci narzędzia, aby za każdym razem po jego włączeniu nagrzać się do ostatnio wybranej pozycji
- Ustawienie strumienia powietrza ⑧
  - przy pomocy krótkich naciśnięć przycisków C ustaw żądany przepływ powietrza (skala zmienia się co 50 l/min)
  - wyświetlacz D przedstawia faktyczne ustawienie przepływu powietrza w postaci wykresu słupkowego
- Ogólne zasady użytkowania
  - ustawić właściwą temperaturę wypróbowując urządzenie na mniej widocznej części obrabianego przedmiotu; zacząć on niskiej temperatury
  - temperatura spada wraz ze wzrostem odległości pomiędzy obrabianym przedmiotem a wylotem powietrza/dyszą
  - wymagana temperatura zależy od rodzaju obrabianego materiału
- Zastosowanie stacjonarne ⑨
  - ustawić urządzenie na tylnej części, w pozycji pionowej
  - sprawdzić, czy powierzchnia jest czysta i nie ma na niej kurzu; zanieczyszczone powietrze powoduje uszkodzenie silnika
  - sprawdzić, czy strumień powietrza kierowany jest w przeciwną stronę
  - zabezpieczyć przewód sieciowy w celu uniknięcia przewrócenia urządzenia
  - nie dotykać wylotu powietrza/dyszy
  - dopilnować, aby nic nie dostało się do wylotu powietrza/dyszy
  - ostrożnie przytrzymać urządzenie jedną ręką i wyłączyć je drugą; pozostawić do ostygnięcia
- Stosowanie w trudnodostępnych miejscach
  - zdjąć pierścień E ② w celu odsłonięcia metalowej części wylotu powietrza na większej długości
  - **! uwaga: zwiększa się niebezpieczeństwo oparzenia i spowodowania pożaru**
- Utrzymywanie i prowadzenie narzędzia ⑩
  - trzymać urządzenie jedną ręką
  - szczeliny wentylacyjne F ② powinny być odkryte
- Standardowe wyposażenie ②
  - dysza chroniąca szyby G (do odchylania strumienia powietrza)
  - dysza okrągła H (do rozszerzania strumienia powietrza)
  - dysza odchylająca J (do zaginania strumienia powietrza)
  - dysza redukcyjna K (do skupiania strumienia powietrza)

UWAGI:
- korzystanie z akcesoriów nie jest konieczne w większości zastosowań (**z wyjątkiem usuwania farby z ram okiennych**), jednakże zastosowanie odpowiednich akcesoriów ułatwia pracę i pozwala osiągnąć lepsze wyniki
- narzędzie można również używać w połączeniu z powszechnie dostępnych akcesoriów do opalarek

- Montaż oraz demontaż akcesoriów
  - nałoży odpowiednią dyszę na wylot powietrza L ②
  - po ostygnięciu zdjąć dyszę, ciągnąc ją ku sobie
  - **! akcesoria instalować wyłącznie na zimny wylot powietrza, przy wyłączniku w pozycji "0" i odłączonym zasilaniu**
- Pierścień do zawieszenia opalarki M ⑪
  - do łatwego przechowywania urządzenia
  - **! przed umieszczeniem urządzenia w miejscu jego przechowywania pozostawić je do ochłodzenia na co najmniej 30 minut**
- Kontrola konstant ogrzewania (zabezpieczenie przed przeciążeniem)
  Chroni element grzewczy przed uszkodzeniem, kiedy urządzenie jest przeciążone bez konieczności przerywania pracy i chłodzenia urządzenia
  - przy nadmiernym wzroście temperatury część grzewcza ulega wyłączeniu, podczas gdy silnik pracuje dalej wytwarzając chłodne powietrze
  - po dostatecznym ochłodzeniu (po kilku sekundach) element grzewczy zostanie automatycznie włączony
  - **! gdy po pracy w wysokiej temperaturze narzędzie zostanie wyłączone i szybko włączone z powrotem, osiągnięcie wymaganej temperatury przez element grzewczy może zająć nieco czasu**

## WSKAZÓWKI UŻYTKOWANIA

- Usuwanie farby lub lakieru ⑫
  - stosować czystą, ostrą skrobaczkę
  - zeskrobywać po zmięknięciu farby
  - w drodze kilku prób ustalić optymalny czas ogrzewania
  - zeskrobać zmiękczoną farbę zanim ponownie stwardnieje
  - urządzenie trzymać pod kątem 30° do 40° w stosunku do obrabianego przedmiotu
  - złuszczoną farbę natychmiast usunąć ze skrobaczki, aby się nie zapaliła
  - jeśli to możliwe, skrobać wzdłuż słoi drewna
  - nie kierować zbyt długo strumienia gorącego powietrza na tę samą powierzchnię
  - w bezpieczny sposób usunąć złuszczoną farbę
  - starannie posprzątać miejsce pracy po zakończeniu robót
  - **! zachować ostrożność przy usuwaniu warstw farby w starych budynkach; dawniej używano farb zawierających silnie trujący ołów**
  - **! nawet niewielkie dawki ołowiu mogą powodować poważne uszkodzenia mózgu i układu nerwowego, szczególnie u dzieci (również nienarodzonych)**
  - **! usunięcie farby zawierającej ołów zlecić wykwalifikowanemu personelowi technicznemu fachowcowi; nie stosować opalarki**

PRZYKŁADY INNYCH ZASTOSOWAŃ:
★ usuwanie (syntetycznego) pokrycia ścian

- Usuwanie farby lub lakieru z ram okiennych ⑬
  - pracując przy oknach, używać **zawsze** dyszy chroniącej szyby G
  - usunąć farbę ręczną skrobaczką
  - **! nie stosować urządzenia do usuwania farby z metalowych ram okiennych, gdyż metal dobrze przewodzi ciepło, co może prowadzić do pęknięcia szyby**
- Usuwanie naklejek (stosować okrągłą dyszę H) ⑭
  - wiele klejów mięknie pod wpływem ciepła, co pozwala rozdzielić sklejone elementy i usunąć resztę kleju
  - **! podgrzewać naklejki od strony wierzchniej**
  - **! pamiętać , aby nie nagrzać zbyt mocno powierzchni pod naklejką**

  PRZYKŁADY INNYCH ZASTOSOWAŃ:
  ★ usuwanie linoleum i posadzek winylowych
  ★ usuwanie wykładzin z włókien sztucznych
  ★ usuwanie forniru oraz nakładanie okładzin fornirowych
  ★ zmiękczanie i topienie smoły, cyny, nawierzchni bitumicznych i wosku (stosować okrągłą dyszę H)
  ★ woskowanie (nart, mebli) (stosować dyszy chroniącej szyby G) ⑮
  ★ usuwanie żywicy
  ★ poluzowywanie zardzewiałych lub zbyt mocno dokręconych wkrętów, nakrętek i śrub metalowych
  ★ usuwanie wosku (**pamiętać, aby nie nagrzać zbyt mocno spodniej powierzchni**)
  ★ naprawa złamanych świec i przywracanie pierwotnego kształtu wygiętym świecom
- Pasowanie skurczowe ⑯
  - stosować dyszę odchylającą J lub dyszę redukcyjną K
  - wybrać rurę termokurczliwą o średnicy odpowiadającej obrabianemu przedmiotowi
  - równomiernie ogrzewać rurę

  PRZYKŁADY INNYCH ZASTOSOWAŃ:
  ★ obkurczanie
- Łączenie rur wodociągowych ⑰

  Niniejsze urządzenie nadaje się zwłaszcza do pracy z iękkimi lutami (temperatura topnienia poniżej 400°)
  - stosować dyszę odchylającą J
  - dokładnie wyczyścić oba elementy przeznaczone do połączenia przed rozpoczęciem lutowania
  - podgrzać wstępnie oba elementy i nałożyć lut (nie stosować lut zawierającej ołów)
- Odmrażanie rur wodociągowych ⑱
  - stosować dyszę odchylającą J
  - równomiernie ogrzać zamarzniętą powierzchnię
  - **! często trudno odróżnić rury wodociągowe wodą od rur gazowych; ogrzewanie rur gazowych jest bardzo niebezpieczne ze względu na możliwość eksplozji**

  PRZYKŁADY INNYCH ZASTOSOWAŃ:
  ★ odmrażanie rur wykonanych z PCV (**położenie I, maks. 60°C**)
  ★ odmrażanie zamków w drzwiach samochodów (**położenie I, maks. 60°C**) (stosować dyszę redukcyjną K)
  ★ rozmrażanie zamrażarek (**należy uważać, aby nie uszkodzić plastikowej obudowy**)
  ★ topienie lodu na schodach i chodnikach
- Kształtowanie rur z tworzyw sztucznych
  - stosować dyszę odchylającą J
  - wypełnić rurę piaskiem i zaczopować oba końce, aby uniknąć zaciśnięcia rury w miejscu zgięcia
  - równomiernie ogrzewać rurę przesuwając ją przed dyszą urządzenia

  PRZYKŁADY INNYCH ZASTOSOWAŃ:
  ★ kształtowanie tworzyw sztucznych o niskiej temperaturze topnienia (polietylen, PCV itp.)
  ★ kształtowanie plastiku o wysokiej temperaturze topnienia (szkło akrylowe, pleksiglas itp.)
  ★ kształtowanie i gięcie wykładzin z włókien sztucznych
  ★ kształtowanie i gięcie drewna (budowa modeli)
- Zgrzewanie plastiku
  - miejsce złączenia musi być czyste i nie zatłuszczone
  - przytrzymać pręt do spawania blisko spoiny i ogrzewać dopóki nie zacznie się kleić
  - zakończyć ogrzewanie, gdy spoina jest całkowicie wypełniona

  PRZYKŁADY INNYCH ZASTOSOWAŃ:
  ★ naprawa desek surfingowych, nart i innego sprzętu sportowego z tworzyw sztucznych (stosować okrągłą dyszę H)
  ★ zgrzewanie materiałów PCV
  ★ wygładzanie pęcherzyków po przyklejeniu warstwy PCV
  ★ łączenie węży ogrodniczych (przy użyciu dyszy odchylającej J)
- Suszenie
  - **! suszyć tylko przy niskim lub średnim ustawieniu temperatury (położenie 1 lub 2), trzymając urządzenie w dużej odległości od obrabianego materiału**
  - dosuszanie farb, lakierów, gipsu, zaprawy oraz tynku
  - osuszanie mokrego drewna przed szpachlowaniem
  - szybkie dosuszanie grubych warstw szpachli lub kleju
  - osuszanie spoin budowlanych przed nałożeniem izolacji lub uszczelniacza
  - osuszanie spoin i pęknięć w szkutnictwie
- Czyszczenie i odkażanie
  - odkażanie klatek dla królików, gołębników, itp. **(należy uprzednio wyjąć zwierzęta)**
  - zwalczanie kolonii mrówek
  - zwalczanie czerwi drzewnych i korników **(należy trzymać urządzenie w odpowiedniej odległości od drewna)**
  - usuwanie chwastów

## KONSERWACJA / SERWIS

- Narzędzie nie jest przeznaczone do zastosowań profesjonalnych
- Zawsze dbać o czystość narzędzia i przewodu zasilającego (a szczególnie otworów wentylacyjnych F ②)
- Nigdy nie używać łatwopalnych płynów do czyszczenia całej opalarki, a w szczególności wylotu powietrza/dyszy
- Jeśli narzędzie, mimo dokładnej i wszechstronnej kontroli produkcyjnej ulegnie kiedykolwiek awarii, naprawę powinien przeprowadzić autoryzowany serwis elektronarzędzi firmy SKIL
  - odesłać **nierozebrany** narzędzie, wraz z dowodem zakupu, do dealera lub do najbliższego punktu usługowego SKIL (adresy oraz diagram serwisowy narzędzia znajdują się na stronach www.skil.com)

## ŚRODOWISKO

- **Nie wyrzucaj elektronarzędzi, akcesoriów i opakowania wraz z odpadami z gospodarstwa domowego** (dotyczy tylko państw UE)
  - zgodnie z Europejską Dyrektywą 2012/19/WE w sprawie zużytego sprzętu elektrotechnicznego i elektronicznego oraz dostosowaniem jej do prawa krajowego, zużyte elektronarzędzia należy posegregować i zutylizować w sposób przyjazny dla środowiska
  - w przypadku potrzeby pozbycia się narzędzia, akcesoriów i opakowania - symbol ⑤ przypomni Ci o tym

**UA**

## Термоінструмент 8004

## ВСТУП

- Цей інструмент призначений для видалення фарб, формування та зварювання пластмаси, нагріву термоусадочних труб; інструмент також підходить для паяння та лудіння, розм'якшення клейових з'єднань (швів), а також розморожування водопроводних труб
- Цей інструмент не придатний для промислового використання
- Прочитайте і збережіть цю Інструкцію з експлуатації ③

## ТЕХНІЧНІ ДАНІ ①

## ЕЛЕМЕНТИ ІНСТРУМЕНТА ②

**A** Вимикач живлення
**B** Кнопки для настроювання температури
**C** Кнопки для налаштування повітряного потоку
**D** Рідкокристалічний дисплей (LCD)
**E** Захисне кільце
**F** Вентиляційні отвори
**G** Склозахисна насадка
**H** Кругла насадка
**J** Відбиваюча насадка
**K** Звужуюча насадка
**L** Отвір для випуску повітря/наконечник
**M** Підвісний гак

## БЕЗПЕКА

**ПРАВИЛА ТЕХНІКИ БЕЗПЕКИ ДЛЯ ТЕРМОІНСТРУМЕНТА**

**ЗАГАЛЬНЕ**

- **Дітям віком від 8 років та особам з обмеженими фізичними, сенсорними та розумовими можливостями або недостатнім досвідом та знаннями дозволяється користуватися цей інструмент лише під наглядом або якщо вони отримали відповідні вказівки щодо безпечного використання цього інструменту і розуміють, яку небезпеку він несе** (в іншому випадку можливе неправильне використання та небезпека одержання травм)
- **Дивіться за дітьми** (діти не повинні гратися з інструментом)
- **Дітям дозволяється очищати цього інструменту та виконувати його технічне обслуговування лише під наглядом**

**ПЕРЕД ВИКОРИСТАННЯМ:**

- Перевіряйте працездатність інструмента перед кожним використанням та, у випадку виявлення несправності, виконайте ремонт тільки за допомогою кваліфікованого спеціаліста сертифікованого сервісного центру SKIL; ні в якому випадку не ремонтуйте інструмент самостійно
- Оглядайте шнур та вилку інструмента перед кожним використанням; при виявленні пошкодження, звертайтесь до кваліфікованого спеціаліста, який виконає їх заміну
- Використовуйте повністю розгорнений шнур подовжувача, який може витримувати навантаження в 16 Ампер
- Періодично оглядайте шнур та замініть його у випадку пошкодження
- Використовуйте інструмент та насадки тільки у відповідності з даним Керівництвом та по їх призначенню; використання інструменту не по призначенню може призвести до небезпеки
- Перед роботою перевірте відповідність струму в мережі із струмом, позначені на інструменті
- Переконайтесь в, тому що інструмент вимкнено, перед тим як підключити його до розетки

**ПІД ЧАС ВИКОРИСТАННЯ:**

- **Поводьтеся з інструментом обережно; запобігаючи запаленню та опіків**
  - не торкайтесь отвору для випуску повітря/наконечника та предмета, що нагрівається ци інструментом; тому, що вони сильно нагріваються
  - не підносьте отвір для випуску повітря/наконечник дуже близько до поверхні, що обробляєте

- не направляйте дуже довго потік гарячого повітря на одну й ту саму поверхню
- ні в якому випадку не заглядайте в отвір для випуску повітря/ наконечник
- надягайте захисні окуляри та рукавиці
- ні в якому випадку не наводьте потік гарячого повітря на людей та тварин
- ні в якому випадку не використовуйте інструмент для сушки волосся
- не залишайте інструмент без нагляду
- ні в якому випадку не використовуйте інструмент поблизу легко займистих газів та горючих речовин (**підвищена вибухонебезпечність**)
- при роботі з пластмасою, фарбою, лаком та подібними матеріалами можуть виділятись легкозаймисті та ядовиті гази; заздалегідь виясніть, які матеріали будуть оброблятися
- прийміть до уваги: тепло може бути передано горючими речовинам, що не знаходяться у полі видимості
- для безпечності майте під рукою відро води або вогнегасник, на випадок запалення предметів

- **Запобігання небезпеки від електроструму**
  - ні в якому випадку не засовуйте нічого в отвір для виходу повітря/ наконечник
  - не торкайтесь заземлених поверхонь (напр.: труб, радіаторів, кухоних плиток, холодильників)
  - перконайтесь, що інструмент не намокнув
  - не використовуйте інструмент в вологій середі
  - під час роботи на вулиці, підключайте інструмент через запобіжник короткого замикання (FI) з максимальним пусковим струмом 30 мА та використовуйте подовжувач, призначений для зовнішніх робіт та обладнаний захищеною від бризів розеткою
- **Обережно поводьтеся зі шнуром**
  - завжди тримайте шнур, як умога дальше від потоку гарячого повітря та отвору для випуску повітря/наконечника
  - тримайте шнур, як умога дальше від тепла, масла та гострих країв
  - не носіть інструмент за шнур, та не смикайте його для того, щоб винути вилку з розетки
  - не вішайте інструмент за шнур
- Ніколи не використовуйте інструмент одночасно з використанням хімічних розчинників
- Переконайтеся, що робоча зона провітрюється належним чином
- Забезпечте чистоту та гарне освітлення робочої зони
- Кидки струму викликають короткочасні перепади напруги; при несприятливих умовах енергозабезпечення можливий вплив на інше встаткування (якщо імпеданс системи нижче 0,10 Ом, малоймовірне виникнення несправностей); якщо вам потрібні додаткові роз'яснення, ви можете звернутися в місцеву організацію енергопостачання
- Будьте напоготові; слідкуйте за тим, що ви робите, слідуйте здоровому глузду і не працюйте з інструментом , якщо Ви втомилися
- Оберіть безпечне положення; не перенапружуйтеся, особливо на приставних драбинах та помостах (робочих ділянках)
- Перед тим, як відкласти в бік, переконайтеся, що він вимкнений
- У разі електричної або механічної несправності, негайно відключите інструмент і вимкніть з розетки

**ПІСЛЯ ВИКОРИСТАННЯ:**

- Вимкніть інструмент та вийміть вилку з розетки
- **Пред укладкою інструмента на зберігання, дайте йому остигнути, як мінімум, 30-ть хвилин**
- Повісьте інструмент на кільце підвішування M ② або покладіть його на тильний бік у вертикальному положені; при цьому переконайтеся, що поблизу не має легкозаймистих речовин або газів
- Не зберігати/залишайте інструмент на вулиці
- Зберігати інструмент в сухому, не доступному для дітей місці

**ПОЯСНЕННЯ ДО УМОВНИХ ПОЗНАЧОК НА ІНСТРУМЕНТІ**

③ Перед використанням прочитайте інструкцію із застосування
④ Подвійна ізоляція (заземлюючий провід не потрібен)
⑤ Не викидайте інструмент разом зі звичайним сміттям

## ВИКОРИСТАННЯ

- Вимикач з 2 температурними режимами ⑥
  **! перед тим, як вставити вилку в розетку, переконайтеся, що вимикач A ② знаходиться в положенні "0"**
  - увімкніть інструмент, поставивши вимикач A в одно з положень:
    I = 50°C + повітряний потік 250-500 літрів на хвилину
    II = 50°C ... 650°C, повітряний потік 250-500 літрів на хвилину
  - при першому використанні можливе виділення деякої кількості диму з інструмента; це нормально і скоро припиниться
  - вимкніть інструмент, поставивши вимикач A в положення "0"
- Настроювання температури ⑦
  - коротким B натисканням кнопок встановіть кінцеву температуру, поетапно змінюючи її значення на 10°C
  - постійне натискання B кнопок безперервно підвищує/знижує кінцеву температуру, доки кнопки не будуть відпущені або не буде досягнута мінімальна/максимальна температура
  - після того, як кінцева температура встановлена, на дисплеї D відображується фактичне підвищення/зниження температури, доки не буде досягнута бажана температура (тільки в положенні "II")
  - кінцева температура буде збережена в пам'яті інструменту, тому щораз під час вмикання інструмент нагрівається до кінцевої температури, що була задана під час попереднього використання
- Налаштування повітряного потоку ⑧
  - коротким натисканням кнопок C встановіть потрібний повітряний потік, поетапно змінюючи його значення на 50 літрів/хв.
  - дисплей D вказує фактичний повітряний потік повітря за допомогою шкального індикатора

- Звичайне використання
  - визначте правильну температуру на неприємній частині заготовки; почніть з низької
  - температура знижується при збільшенні відстані між заготовкою та отвором для випуску повітря/ наконечника
  - необхідна температура залежить від матеріалу, що обробляється
- Використання в стаціонарному положенні ⑨
  - поставте інструмент на тильну сторону у вертикальне положення
  - переконайтеся, що поверхня чиста, без пилу; тому, що забруднене повітря пошкоджує двигун
  - переконайтеся, що повітряний потік направлений в бік від Вас
  - закріпіть шнур, щоб запобігти випадкового стягування(скидання) інструмента
  - не торкайтесь отвору для випуску повітря / наконечника
  - переконайтеся, що ніщо не попало в отвір для випуску повітря / наконечник
  - обережно тримайте інструмент однією рукою, вимикаючи його другою, а потім дайте йому остигнути
- Використання в важкодоступних місцях
  - зніміть кільце E ②, висунув, таким чином, металевий отвір для випуску повітря на велику відстань

  **! зверніть увагу на зростаючу при цьому небезпеку запалення та отримання опіків**
- Утримування і робота інструментом ⑩
  - тримайте інструмент однією рукою
  - тримайте вентиляційні отвори F ② незакритими
- Стандартні насадки ②
  - склозахисна насадка G (для відхилення повітряного потоку)
  - кругла насадка H (для розширення повітряного потоку)
  - насадка зі скляним захистом J (для відбивання повітряного потоку)
  - звужуюча насадка K (для концентрації повітряного потоку)

  ПРИМІТКИ:
  - всі прикладні приклади (**крім видалення фарби з віконих рам**) можуть бути виконані без насадок; але використання відповідних насадок спрощую роботу та значно покращує її якість
  - цей інструмент також можна використовувати в поєднанні з широко доступних аксесуарів для термоінструментів
- Встановлення/ знімання насадок
  - просто надягніть насадку на отвір для випуску повітря L ②
  - зніміть насадку, стягнувши її вперед після її охолодження

  **! встановлюйте насадки тільки при охолодженому отворі для випуску повітря, коли вимикач знаходиться в положені “0” та вилка вийнята з розетки**
- Підвісний гак M ⑪
  - для простоти зберігання інструменту

  **! пред укладкою інструмента на зберігання, дайте йому остигнути, як мінімум, 30-ть хвилин**
- Контроль зо рівномірною подачею теплого повітря (захист від перевантаження)

  Захищає термоелемент від пошкодження, коли інструмент перевантажений без можливості зупинити його і/або дати йому остудится на протязі певного проміжку часу
  - коли температура стає за надто високою, термоелемент самостійно відключається, в той час коли двигун продовжує працювати і подавати холодне повітря
  - коли температура достатньо понижується, що займає всього декілька секунд, термоелемент автоматично вмикається

  **! якщо інструмент вимикається після роботи в високотемпературному режимі та знову вмикається після короткої перерви, то може знадобитися деякий час, щоб термоелемент досяг робочої температури**

## ПОРАДИ ПО ВИКОРИСТАНЮ

- Видалення фарб/лаку ⑫
  - використовуйте чистий, гострий скребок
  - коли фарба розм’якшиться, зіскребіть її с зусиллям
  - поекспериментуйте, щоб визначити необхідний час теплового впливу для досягнення оптимальних результатів
  - негайно зіскребіть розм’якшену фарбу, в іншому випадку вона затвердіє
  - витримуйте кут 30°-40° між інструментом та заготовкою
  - негайно видаляйте фарбу та сміття зі скребка, щоб запобігти їх запаленню
  - зіскрібайте всюди, де тільки можливо, до волокна деревини
  - не направляйте дуже довго потік гарячого повітря на одну й ту саму поверхню
  - збирайте видалену фарбу в безпечному місці
  - ретельно очистіть робочу зону після завершення роботи

  **! будьте обережні при видаленні слоїв фарб в старих будівлях; в минулому, будівлі могли бути пофарбовані фарбами, в склад яких входить свинець, який є високотоксичною речовиною**

  **! вплив навіть дуже маленьких доз свинцю може визвати серйозні пошкодження мозку та нервової системи; особливо уразливі маленькі, та ще не народженні діти**

  **! видалення краски зі вмістом свинцю повинно проводитися спеціалістом без використання термоінструмента**

  ІНШИЙ ПРИКЛАД ЗАСТОСУВАННЯ:

  ★ видалення (синтетичного) облицювання стін
- Видалення фарби/лаку з вікон ⑬
  - **завжди** використовуйте склозахисну насадку G, якщо працюєте біля скла
  - видаляйте фарбу ручним скребком

  **! не використовуйте інструмент для зняття фарби з вікон в металевих рамах; метал проводить тепло, що може спричинити пошкодження скла**

- Видалення наклейок (використовуйте круглу насадку H) ⑭
  - більшість клеючих засобів розм'якшуються при нагріві, що дозволяє роз'єднувати клеєві з'єднання та видаляти надлишкову кількість клеючої речовини
  - **! нагрійте наклейку з зовнішнього боку**
  - **! кожен раз слідкуйте за тим, щоб не перегріти нижню поверхню**

  ІНШИЙ ПРИКЛАД ЗАСТОСУВАННЯ:
  - ★ видалення лінолеумних та винилових покрить
  - ★ видалення килимової плитки, вироблених з синтетичних волокон
  - ★ видалення захисного покриття/ нанесення смуг захисного покриття
  - ★ розм'якшення / плавління смол, олова, бітуму, воску (використовуйте круглу насадку H)
  - ★ вощіння (лиж, меблув) (використовуйте склозахисну насадку G) ⑮
  - ★ видалення камеді
  - ★ послаблення заіржавілих/сильноо затягнутах металевих гвинтів, гайок та болтів
  - ★ видалення свічного воску (**не перегрійте нижню поверхню**)
  - ★ відновлення поламаних/погнутих свічок до їх початкової форми
- Горяча посадка ⑯
  - використовуйте насадку зі скляним захистом J або свужуючу насадку K
  - виберіть трубу горячої посадки з діаметром, відповідному діаметру заготовки
  - рівномірно нагрівайте трубу горячої посадки

  ІНШИЙ ПРИКЛАД ЗАСТОСУВАННЯ:
  - ★ термоусадочна обмотка
- Спайка водопровідних труб ⑰

  Цей інструмент найбільше підходить для роботи з м'якими пропоями (точка плавління нижче 400°C)
  - використовуйте насадку зі скляним захистом J
  - ретельно відчистіть обидві з'єднувальні секції перед спаюванням
  - зробіть попередній нагрів обох секцій, та використайте припайний провід (**не використовуйте припайний провід з вмістом свинцю**)
- Розморожування замерзлих водопровідних труб ⑱
  - використовуйте насадку зі скляним захистом J
  - рівномірно нагрійте замерзлу ділянку
  - **! водопровідні труби часто важко відрізнити від газових; нагрівання газових труб дуже небезпечно в зв'язку з великим ризиком вибуху**

  ІНШИЙ ПРИКЛАД ЗАСТОСУВАННЯ:
  - ★ розморожування водопрових труб виготовлені з полівінілхлориду (**положення I, макс. 60°C**)
  - ★ розморожування замерзлих автомобільних замків (**положення I, макс. 60°C**) (використовуйте звужуючу насадку K)
  - ★ розморожування морозильників (**не пошкодьте пластмасовий корпус**)
  - ★ відчищання льоду від замерзлих східців та дорожнього покриття
- Формування пластмасових труб
  - використовуйте насадку зі скляним захистом J
  - щоб запобігти утворенню зламів, заповніть трубу піском та закупорте обидва її кінця
  - рівномірно нагрійте трубу, переміщуючи її зі сторони в сторону

  ІНШИЙ ПРИКЛАД ЗАСТОСУВАННЯ:
  - ★ формування всіх видів пластмас з низькою точкою плавління (поліетілен, полівінілхлорид і т.д.)
  - ★ формування всіх видів пластмас з високою точкою плавління (акрилове скло, плексіглас і т.д.)
  - ★ формування та вигинання плиток килимового покриття, виготовлених із синтетичних волокон
  - ★ формування та вигинання дерев'яних деталей (моделювання)
- Зварювання пластмас
  - зварювальний шар має бути чистим та вільним від змазки
  - тримайте зварювальний електрод ближче до зварювального шву, доти доки зварювальний електрод не стане липким
  - припиніть подавання тепла після заповнення зварювального шва

  ІНШИЙ ПРИКЛАД ЗАСТОСУВАННЯ:
  - ★ ремонт дошок для серфінгу, лиж та іншого спортивного інвентарю, виробленого з синтетичних матеріалів (використовуйте круглу насадку H)
  - ★ зварювання полівінілхлоридних матеріалів
  - ★ розрівнювання здутя після наклеювання полівінілхлоридних етикеток
  - ★ з'єднання садових шлангів (використовуйте насадку зі скляним захистом J)
- Сушка
  - **! виконуйте сушку тільки при установці режиму низької або середньої температури (положення 1 або 2) та при збільшеній відстані між інструментом та заготовкою**
  - сушку фарби, лаку, гіпсу, будівельного розчину та штукатурки
  - сушка вологої деревини перед шпаклюванням
  - швидка сушка толстого шару шпаклівки або клейової речовини
  - сушка будівельних швів перед застосуванням ізоляції або герметика
  - сушка з'єднань та тріщин в суднобудівництві
- Читска/дезінфекція
  - дезінфекція кліток для кроликів, голуб'ятників, і т.д. (**попередньо заберіть звідти тварину**)
  - винищення колоній мурах
  - винищення деревних хробаків та короїдів (**тримайте інструмент на відповідній дистанції від дерева**)
  - знищення бур'янів

## ДОГЛЯД/ОБСЛУГОВУВАННЯ

- Цей інструмент не придатний для промислового використання
- Завжди тримайте інструмент та його шнур в чистоті (особливо вентиляційні отвори F ②)

- Ніколи не використовуйте легкозаймисті речовини для чистки струминного термоінструмента взагалі, а отвір для випуску повітря/наконечник, особливо
- Якщо незважаючи на ретельну технологію виготовлення і перевірки інструмент все-таки вийде з ладу, його ремонт дозволяється виконувати лише в авторизованій сервісній майстерні для електроприладів SKIL
  - надішліть **нерозібраний** інструмент разом з доказом купівлі до Вашого дилера або до найближчого центру обслуговування SKIL (адреси, а також діаграма обслуговування пристрою, подаються на сайті www.skil.com)

## ОХОРОНА НАВКОЛИШНЬОЇ СЕРЕДИ

- **Не викидайте електроінструмент, принадлежності та упаковку разом зі звичайним сміттям** (тільки для країн ЄС)
  - відповідно до європейської директиви 2012/19/ЄС щодо утилізації старих електричних та електронних приладів, в залежності з місцевим законодавством, електроінструмент, який перебував в експлуатації повинен бути утилізований окремо, безпечним для навколишнього середовища шляхом
  - малюнок ⑤ нагадає вам про це

**GR**

## Πιστόλι θερμού αέρος 8004

## ΕΙΣΑΓΩΓΗ

- Αυτό το εργαλείο έχει σχεδιαστεί για την αφαίρεση χρώματος, τη διαμόρφωση και τη συγκόλληση πλαστικών, και τη θέρμανση θερμοσυστελλόμενων σωλήνων - το εργαλείο είναι επίσης κατάλληλο για κασσιτεροκόλληση και κασσιτέρωση, για την αποκόλληση κολλημένων ενώσεων και για την απόψυξη σωλήνων νερού
- Αυτό το εργαλείο δεν προορίζεται για επαγγελματική χρήση
- Διαβάστε και φυλάξτε αυτές τις οδηγίες χρήσεως ③

## ΤΕΧΝΙΚΑ ΧΑΡΑΚΤΗΡΙΣΤΙΚΑ ①

## ΜΕΡΗ ΤΟΥ ΕΡΓΑΛΕΙΟΥ ②

**A** Διακόπτης εκκίνησης/στάσης
**B** Κουμπιά για τον καθορισμό της θερμοκρασίας
**C** Κουμπιά ρύθμισης της παροχής αέρα
**D** Οθόνη υγρών κρυστάλλων (LCD)
**E** Δακτυλίδι προστασίας
**F** Σχισμές αερισμού
**G** Ακροφύσιο προστασίας γυαλιού
**H** Στρογγυλό ακροφύσιο
**J** Ανακλαστικό ακροφύσιο
**K** Ακροφύσιο μείωσης
**L** Στόμιο/ακροφύσιο αέρα
**M** Δακτυλίδι ανάρτησης

## ΑΣΦΑΛΕΙΑ

**ΥΠΟΔΕΙΞΕΙΣ ΑΣΦΑΛΕΙΑΣ ΓΙΑ ΠΙΣΤΟΛΙ ΘΕΡΜΟΥ ΑΕΡΟΣ**

**ΓΕΝΙΚΑ**

- **Το εργαλείο αυτό μπορεί να χρησιμοποιηθεί από παιδιά από 8 ετών και πάνω καθώς και από άτομα με περιορισμένες φυσικές, αισθητήριες ή διανοητικές ικανότητες ή με έλλειψη εμπειρίας και ανεπαρκείς γνώσεις, όταν επιβλέπονται από ένα υπεύθυνο για την ασφάλειά τους άτομο ή έχουν από αυτό καθοδηγηθεί σχετικά με την ασφαλή εργασία με το εργαλείο και τους συνυφασμένους με αυτή κινδύνους** (διαφορετικά υπάρχει κίνδυνος λαθεμένου χειρισμού και τραυματισμού)
- **Να επιτηρείτε τα παιδιά** (έτσι εξασφαλίζεται ότι τα παιδιά δεν θα παίξουν με το εργαλείο)
- **Δεν επιτρέπεται ο καθαρισμός και η συντήρηση του εργαλείου από παιδιά όταν αυτά δεν βρίσκονται υπό επιτήρηση**

**ΠΡΙΝ ΤΗ ΧΡΗΣΗ:**

- Ελέγξτε τη λειτουργία του εργαλείου πριν από κάθε χρήση, και σε περίπτωση βλάβης, πάτε το για επισκευή σε κάποιο εξειδικευμένο άτομο - ποτέ μην ανοίγετε μόνοι σας το εργαλείο
- Ελέγξτε το καλώδιο και το φις του εργαλείου πριν από κάθε χρήση, και σε περίπτωση βλάβης, φροντίστε να αντικατασταθούν από εξειδικευμένο άτομο
- Χρησιμοποιείτε ασφαλείς, τελείως ξετυλιγμένες προεκτάσεις καλωδίου με χωρητικότητα 16 Amps
- Ελέγχετε τακτικά το καλώδιο προέκτασης και αντικαταστήστε το αν παρουσιάζει βλάβη
- Χρησιμοποιείτε το εργαλείο και τα εξαρτήματά του σύμφωνα με τις οδηγίες χρήσεως και κατά τον τρόπο που προβλέπεται για το εργαλείο - η χρήση του εργαλείου για ενέργειες που είναι διαφορετικές από αυτές για τις οποίες προορίζεται κανονικά το εργαλείο, μπορεί να προκαλέσει επικίνδυνες καταστάσεις

- Βεβαιωθείτε ότι η τάση του παρεχόμενου ρεύματος είναι ίδια με την τάση που υποδεικνύεται στην πινακίδα δεδομένων του εργαλείου
- Βεβαιωθείτε ότι το εργαλείο είναι σβησμένο όταν συνδέεται στην πρίζα

**ΚΑΤΑ ΤΗ ΧΡΗΣΗ:**

- **Χρησιμοποιείτε το εργαλείο με προσοχή**
  **- αποφεύγετε την φωτιά και τα εγκαύματα**
  - μην αγγίζετε το στόμιο/ακροφύσιο αέρα και το θερμαινόμενο κομμάτι, διότι ζεσταίνονται πάρα πολύ
  - μην κρατάτε το στόμιο/ακροφύσιο αέρα πολύ κοντά στο κατεργαζόμενο κομμάτι
  - μην κρατάτε το ζεστό ρεύμα αέρα στραμμένο στην ίδια επιφάνεια για μεγάλο χρονικό διάστημα
  - ποτέ μην κοιτάτε μέσα στο στόμιο/ακροφύσιο αέρα
  - φοράτε προστατευτικά γάντια και γυαλιά
  - ποτέ μην στρέφετε το ρεύμα θερμού αέρα προς την κατεύθυνση ανθρώπων ή ζώων
  - ποτέ μη χρησιμοποιείτε το εργαλείο για το στέγνωμα των μαλλιών σας
  - μην αφήνετε το εργαλείο αφύλακτο
  - ποτέ μη χρησιμοποιείτε το εργαλείο κοντά σε εύφλεκτα αέρια ή καύσιμα υλικά (**κίνδυνο έκρηξης**)
  - όταν εργάζεστε με πλαστικά, χρώμα, βερνίκι και συναφή προϊόντα, ενδέχεται να δημιουργηθούν εύφλεκτα και δηλητηριώδη αέρια - ενημερωθείτε εκ των προτέρων σχετικά με τα υλικά που επεξεργάζονται
  - έχετε υπόψη σας ότι η θερμότητα ενδέχεται να μεταδοθεί σε καύσιμες ύλες που βρίσκονται έξω από το οπτικό σας πεδίο
  - για λόγους ασφαλείας, κρατάτε ένα δοχείο νερού ή έναν πυροσβεστήρα κοντά σας, για την περίπτωση που κάποιο υλικό πάρει φωτιά
- **Αποφεύγετε την ηλεκτροπληξία**
  - ποτέ μην εισάγετε αντικείμενα στο στόμιο/ακροφύσιο αέρα
  - αποφεύγετε την επαφή του σώματος με γειωμένες επιφάνειες (για παράδειγμα, σωλήνες, θερμαντικά σώματα, εστίες μαγειρικής, ψυγεία)
  - φροντίστε ώστε να μην βρέχεται το εργαλείο
  - μη χρησιμοποιείτε το εργαλείο σε υγρούς χώρους
  - όταν χρησιμοποιείτε το εργαλείο στο ύπαιθρο, συνδέστε το χρησιμοποιώντας έναν διακόπτη ασφαλείας με μέγιστο όριο ενεργοποίησης 30 mA, και χρησιμοποιείτε μόνο καλώδιο προέκτασης ειδικό για υπαίθρια χρήση και εξοπλισμένο με αδιάβροχη πρίζα σύνδεσης
- **Χειριστείτε το καλώδιο με προσοχή**
  - κρατάτε το καλώδιο πάντοτε μακριά από το ρεύμα θερμού αέρα και από το στόμιο/ακροφύσιο αέρα
  - κρατάτε το καλώδιο μακριά από θερμότητα, λάδια και αιχμηρά άκρα
  - μη μεταφέρετε το εργαλείο κρατώντας το από το καλώδιο, και μην τραβάτε το καλώδιο για να αποσυνδέσετε το εργαλείο από την πρίζα
  - μην κρεμάτε το εργαλείο από το καλώδιο
- Ποτέ μη χρησιμοποιείτε το εργαλείο σε συνδυασμό με χημικά διαλυτικά
- Βεβαιωθείτε ότι υπάρχει επαρκής εξαερισμός στον χώρο εργασίας
- Κρατάτε το περιβάλλον εργασίας καθαρό και καλά φωτισμένο
- Οι διαδικασίες ζεύξης προκαλούν σύντομες πτώσεις τάσης - υπό δυσμενείς συνθήκες δικτύου μπορεί να επηρεαστούν αρνητικά άλλες συσκευές (άν η σύνθετη αντίσταση δικτύο είναι μικρότερη από 0,10 Ohm δεν αναμένονται παρενοχλήσεις) - για οποιεσδήποτε επεξηγήσεις μπορείτε να απευθυνθείτε στον τοπικό φορέα παροχής ηλεκτρικού ρεύματος
- Να είστε προσεκτικοί σε ό,τι κάνετε, να εργάζεστε σύμφωνα με την κοινή λογική και να μην χειρίζεστε το εργαλείο όταν είστε κουρασμένοι
- Βεβαιωθείτε ότι στέκεστε σταθερά - μην τεντώνεστε, ειδικά όταν εργάζεστε πάνω σε σκάλα ή σε σκαλωσιά
- Βεβαιωθείτε ότι το εργαλείο είναι σβησμένο πριν το αφήσετε στην άκρη
- Σε περίπτωση ηλεκτρικής ή μηχανικής δυσλειτουργίας, σταματήστε αμέσως το εργαλείο και βγάλτε το από την πρίζα

**ΜΕΤΑ ΤΗ ΧΡΗΣΗ:**

- Σβήστε το εργαλείο και βγάλτε το φις από την πρίζα
- **Αφήστε το εργαλείο να κρυώσει για 30 τουλάχιστον λεπτά πριν το αποθηκεύσετε**
- Κρεμάστε το εργαλείο στο δακτυλίδι ανάρτησης M ② ή ακουμπήστε το στο πίσω μέρος του σε όρθια θέση - βεβαιωθείτε ταυτόχρονα ότι δεν υπάρχουν εύφλεκτα αέρια ή καύσιμα υλικά κοντά στο εργαλείο
- Μην αποθηκεύστε/αφήνετε το εργαλείο σε εξωτερικούς χώρους
- Αποθηκεύστε το εργαλείο σε μέρος δροσερό και κλειδωμένο, μακριά από παιδιά

**ΕΠΕΞΗΓΗΣΗ ΤΩΝ ΣΥΜΒΟΛΩΝ ΣΤΟ ΕΡΓΑΛΕΙΟ**

③ Διαβάστε το εγχειρίδιο οδηγιών πριν από τη χρήση
④ Διπλή μόνωση (δεν απαιτείται καλώδιο γείωσης)
⑤ Μην πετάτε το εργαλείο στον κάδο οικιακών απορριμμάτων

## ΧΡΗΣΗ

- Διακόπτης ενεργοποίησης/απενεργοποίησης με 2 βαθμίδες θερμοκρασίας ⑥
  **! βεβαιωθείτε ότι ο διακόπτης A ② βρίσκεται στη θέση “0” πριν βάλετε το φις στην πρίζα**
  - θέστε το εργαλείο σε λειτουργία βάζοντας τον διακόπτη A στην επιθυμητή θέση:
    I = 50°C + ροή αέρα 250-500 λίτρα/λεπτό
    II = 50°C ... 650°C, ροή αέρα 250-500 λίτρα/λεπτό
  - όταν χρησιμοποιείτε το εργαλείο για πρώτη φορά, υπάρχει περίπτωση να εκλυθεί λίγος καπνός - πρόκειται για φυσικό φαινόμενο, το οποίο θα σταματήσει σύντομα
  - σβήστε το εργαλείο φέρνοντας τον διακόπτη A στη θέση “0”
- Βαθμίδα θερμοκρασίας ⑦
  - ρυθμίστε την επιθυμητή θερμοκρασία σε βήματα των 10°C πατώντας για λίγο τα κουμπιά B
  - το συνεχές πάτημα των κουμπιών B αυξάνει/μειώνει συνεχώς τη θερμοκρασία-στόχο μέχρι να αφήσετε τα κουμπιά ή να φτάσετε την ελάχιστη/μέγιστη θερμοκρασία
  - αφού ορίσετε τη θερμοκρασία-στόχο, η οθόνη D εμφανίζει την αύξηση/μείωση της τρέχουσας

θερμοκρασίας μέχρι να φτάσετε την επιθυμητή θερμοκρασία (μόνο στη θέση “II”)
- η θερμοκρασία-στόχος θα αποθηκευτεί στη μνήμη του εργαλείου ώστε σε κάθε ενεργοποίηση το εργαλείο θα θερμαίνεται μέχρι να φτάσει την θερμοκρασία-στόχο που είχατε επιλέξει την τελευταία φορά που το χρησιμοποιήσατε

- Ρύθμιση παροχής αέρα ⑧
  - ρυθμίστε την επιθυμητή παροχή αέρα σε βήματα των 50 λ/λεπτό πατώντας για λίγο τα κουμπιά C
  - η οθόνη D απεικονίζει την τρέχουσα ρύθμιση της παροχής αέρα σε μορφή ιστογράμματος
- Γενική χρήση
  - καθορίστε τη σωστή θερμοκρασία δοκιμάζοντας το εργαλείο σε κάποιο μη εμφανές σημείο του κατεργαζόμενου τεμαχίου και ρυθμίζοντας το εργαλείο πρώτα στη χαμηλή βαθμίδα θερμοκρασίας
  - η θερμοκρασία πέφτει όταν αυξάνεται η απόσταση μεταξύ του στομίου/ακροφυσίου αέρα και του κατεργαζόμενου τεμαχίου
  - η απαιτούμενη θερμοκρασία εξαρτάται από το κατεργαζόμενο υλικό
- Σταθερή χρήση ⑨
  - ακουμπήστε το εργαλείο στο πίσω μέρος του, σε όρθια θέση
  - βεβαιωθείτε ότι η επιφάνεια είναι καθαρή, δίχως σκόνες - ο μολυσμένος αέρας προκαλεί βλάβη στο μοτέρ
  - βεβαιωθείτε ότι το ρεύμα αέρα δεν κατευθύνεται προς το μέρος σας
  - στερεώστε το καλώδιο για να μην ρίξετε το εργαλείο
  - μην αγγίζετε το στόμιο/ακροφύσιο αέρα
  - φροντίστε ώστε να μην πέσει κάτι μέσα στο στόμιο/ακροφύσιο αέρα
  - κρατήστε το εργαλείο προσεκτικά με το ένα χέρι ενώ το σβήνετε με το άλλο, και αφήστε το να κρυώσει
- Χρήση σε δυσπρόσιτα μέρη
  - αφαιρέστε το δακτυλίδι E ②, επιμηκύνοντας το μεταλλικό στόμιο εξαγωγής αέρα
  - **! έχετε υπόψη σας ότι υπάρχει αυξημένος κίνδυνος φωτιάς και εγκαυμάτων**
- Πώς να κρατάτε και να οδηγείτε το εργαλείο ⑩
  - κρατήστε το εργαλείο με το ένα χέρι
  - κρατάτε τις σχισμές αερισμού F ② ακάλυπτες
- Βασικά εξαρτήματα ②
  - ακροφύσιο προστασίας γυαλιού G (για την κάμψη του ρεύματος αέρα)
  - στρογγυλό ακροφύσιο H (για την διεύρυνση του ρεύματος αέρα)
  - ανακλαστικό ακροφύσιο J (για την ανάκλαση του ρεύματος αέρα)
  - ακροφύσιο μείωσης K (για τη συγκέντρωση του ρεύματος αέρα)

  ΣΗΜΕΙΩΣΕΙΣ:
  - όλα τα παραδείγματα χρήσης **(με την εξαίρεση της αφαίρεσης χρώματος από παράθυρα)** μπορούν να πραγματοποιηθούν χωρίς βοηθητικά εξαρτήματα - ωστόσο, η χρήση του κατάλληλου βοηθήματος διευκολύνει την εργασία και βελτιώνει σημαντικά το αποτέλεσμα
  - το εργαλείο αυτό μπορεί επίσης να χρησιμοποιηθεί σε συνδυασμό με ευρέως διαθέσιμα εξαρτήματα για πιστόλια θερμού αέρος
- Τοποθέτηση/αφαίρεση εξαρτημάτων
  - απλά προσαρμόστε το εξάρτημα στο στόμιο εξαγωγής αέρα L ②
  - αφαιρέστε το εξάρτημα τραβώντας το από το μπροστινό του άκρο όταν έχει κρυώσει
  - **! τα εξαρτήματα θα πρέπει να τοποθετούνται μόνο όταν το στόμιο εξαγωγής αέρα είναι κρύο, όταν ο διακόπτης βρίσκεται στη θέση “0” και όταν το φις είναι βγαλμένο από την πρίζα**
- Δακτυλίδι ανάρτησης M ⑪
  - για εύκολη αποθήκευση του εργαλείου
  - **! αφήστε το εργαλείο να κρυώσει για 30 τουλάχιστον λεπτά πριν το αποθηκεύσετε**
- Σταθερός έλεγχος της θερμότητης (προστασία υπερφόρτισης)

  Προστατεύει το θερμαντικό στοιχείο από ενδεχόμενες βλάβες εξαιτίας της υπερφόρτισης του εργαλείου, χωρίς να είναι ανάγκη να σταματήσετε το εργαλείο και/ή να το αφήσετε να κρυώσει για κάποιο χρονικό διάστημα
  - όταν η θερμοκρασία φτάσει σε πολύ υψηλά επίπεδα, το θερμαντικό στοιχείο σβήνει αυτόματα, ενώ το μοτέρ εξακολουθεί να λειτουργεί παράγοντας κρύο αέρα
  - όταν η θερμοκρασία έχει πέσει σε επιτρεπτά επίπεδα (κάτι που επιτυγχάνεται μέσα σε λίγα δευτερόλεπτα), το θερμαντικό στοιχείο θα αρχίσει πάλι να λειτουργεί αυτόματα
  - **! όταν σβήσει το εργαλείο αφού έχει λειτουργήσει σε ρύθμιση υψηλής θερμοκρασίας, και ανάψει ξανά μετά από σύντομο διάστημα, ίσως χρειαστεί να περάσει κάποιο διάστημα μέχρι το θερμαντικό στοιχείο του να φτάσει στην επιθυμητή θερμοκρασία**

## ΟΔΗΓΙΕΣ ΕΦΑΡΜΟΓΗΣ

- Αφαίρεση χρώματος/βερνικιού ⑫
  - χρησιμοποιείτε έναν καθαρό, αιχμηρό ξύστη
  - ξύστε με δύναμη μόλις μαλακώσει το χρώμα
  - κάντε δοκιμές για να εξακριβώσετε τον απαιτούμενο χρόνο θέρμανσης για την επίτευξη του καλύτερου δυνατού αποτελέσματος
  - ξύστε αμέσως το μαλακό χρώμα, ώστε να μην προλάβει να ξανασκληραίνει
  - κρατάτε μια γωνία 30° με 40° μεταξύ του εργαλείου και της κατεργαζόμενης επιφάνειας
  - αφαιρέστε αμέσως τυχόν υπολείμματα χρώματος και σκουπίδια από τον ξύστη, για να αποφύγετε την ανάφλεξή τους
  - όπου σας βολεύει, να ξύνετε με τα νερά του ξύλου
  - μην κρατάτε το ζεστό ρεύμα αέρα στραμμένο στην ίδια επιφάνεια για μεγάλο χρονικό διάστημα
  - η αποκομιδή των υπολειμμάτων χρώματος θα πρέπει να γίνεται με ασφαλή τρόπο
  - καθαρίστε καλά τον χώρο εργασίας όταν ολοκληρώσετε τις εργασίες σας
  - **! προσοχή όταν αφαιρείτε στρώματα χρώματος σε παλιά κτήρια: ενδέχεται το κτίριο να είχε**

**βαφεί στο παρελθόν με χρώμα που περιείχε μόλυβδο, μια εξαιρετικά δηλητηριώδης ουσία**

**! η έκθεση ακόμη και σε χαμηλές ποσότητες μολύβδου ενδέχεται να προκαλέσει σοβαρή βλάβη στον εγκέφαλο και στο νευρικό σύστημα, ιδιαίτερα σε μικρά και αγέννητα παιδιά**

**! αναθέστε την αφαίρεση χρώματος που περιέχει μόλυβδο σε κάποιο εξειδικευμένο άτομο, και μη χρησιμοποιείτε τον φυσητήρα θερμού αέρα**

ΑΛΛΟ ΠΑΡΑΔΕΙΓΜΑ ΧΡΗΣΕΩΣ:

★ αφαίρεση (συνθετικής) ταπετσαρίας

- Αφαίρεση χρώματος/βερνικιού από παράθυρα ⑬
  - χρησιμοποιείτε **πάντοτε** το ακροφύσιο προστασίας γυαλιού G όταν εργάζεστε κοντά σε γυαλί
  - αφαιρέστε το χρώμα με έναν ξύστη χεριού

**! μη χρησιμοποιείτε το εργαλείο για την αφαίρεση χρώματος από παράθυρα με μεταλλικά πλαίσια: το μέταλλο είναι καλός αγωγός της θερμότητας, και θα μπορούσε να σπάσει το τζάμι**

- Αφαίρεση αυτοκόλλητων (χρησιμοποιήστε το στρογγυλό ακροφύσιο H) ⑭
  - πολλές κολλώδεις ουσίες μαλακώνουν όταν θερμαίνονται, και έτσι μπορείτε να ξεκολλήσετε αυτοκόλλητα και να αφαιρέσετε υπολείμματα κόλλας

**! ζεσταίνετε την επάνω πλευρά του αυτοκόλλητου**

**! φροντίστε ώστε να μην υπερθερμαίνεται η επιφάνεια κάτω από το αυτοκόλλητο**

ΑΛΛΑ ΠΑΡΑΔΕΙΓΜΑΤΑ ΧΡΗΣΕΩΣ:

★ αφαίρεση λινοτάπητα και τάπητα βινυλίου
★ αφαίρεση συνθετικών πλακιδίων δαπέδου
★ αφαίρεση καπλαμάδων / επικόλληση λωρίδων καπλαμά
★ μαλάκυνση/τήξη πίσσας, κασσιτέρου, ασφάλτου, κεριού (χρησιμοποιήστε το στρογγυλό ακροφύσιο H)
★ κέρωμα (σκι, έπιπλα) (χρησιμοποιήστε το ακροφύσιο προστασίας γυαλιού G) ⑮
★ αφαίρεση ρητίνης
★ λασκάρισμα σκουριασμένων/ σφιχτά βιδωμένων μεταλλικών βιδών, παξιμαδιών και κοχλιών
★ αφαίρεση σταγόνων κεριού (**μην υπερθερμαίνετε την κάτω επιφάνεια**)
★ επισκευή σπασμένων κεριών / διαμόρφωση λυγισμένων κεριών στο αρχικό τους σχήμα

- Θερμοσυστολή σωλήνων ⑯
  - χρησιμοποιήστε το ανακλαστικό ακροφύσιο J ή το ακροφύσιο μείωσης K
  - επιλέξτε έναν θερμοσυστελλόμενο σωλήνα με διάμετρο η οποία να αντιστοιχεί στο κατεργαζόμενο κομμάτι
  - ζεσταίνετε ομοιόμορφα τον θερμοσυστελλόμενο σωλήνα

ΑΛΛΟ ΠΑΡΑΔΕΙΓΜΑ ΧΡΗΣΕΩΣ:

★ συστελλόμενο περιτύλιγμα

- Συγκόλληση υδραγωγών ⑰

  Αυτό το εργαλείο είναι κατάλληλο κυρίως για εργασίες με υλικά μαλακής συγκόλλησης (σημείο τήξης κάτω των 400°C)
  - χρησιμοποιήστε το ανακλαστικό ακροφύσιο J
  - καθαρίστε καλά τα δύο σημεία συγκόλλησης πριν τη συγκόλληση
  - προθερμαίνετε και τα δύο σημεία και εφαρμόστε το σύρμα συγκόλλησης **(μη χρησιμοποιείτε το σύρμα συγκόλλησης που περιείχε μόλυβδο)**
- Απόψυξη παγωμένων σωλήνων νερού ⑱
  - χρησιμοποιήστε το ανακλαστικό ακροφύσιο J
  - θερμαίνετε ομοιόμορφα το παγωμένο σημείο

**! πολλές φορές, οι σωλήνες νερού δύσκολα ξεχωρίζουν από τους αγωγούς αερίου - η θέρμανση αγωγών αερίου είναι εξαιρετικά επικίνδυνη: υπάρχει κίνδυνος έκρηξης**

ΑΛΛΑ ΠΑΡΑΔΕΙΓΜΑΤΑ ΧΡΗΣΕΩΣ:

★ ξεπάγωμα σωλήνων PVC (**Θέση I, μέγιστη 60°C**)
★ ξεπάγωμα παγωμένων κλειδαριών αυτοκινήτων (**Θέση I, μέγιστη 60°C**) (χρησιμοποιήστε το ακροφύσιο μείωσης K)
★ απόψυξη καταψυκτών (**μην προξενείτε βλάβη στο πλαστικό περίβλημα**)
★ ξεπάγωμα παγωμένων σκαλοπατιών και πεζόδρομων

- Διαμόρφωση πλαστικών σωλήνων
  - χρησιμοποιήστε το ανακλαστικό ακροφύσιο J
  - γεμίστε τον σωλήνα με άμμο και σφραγίστε τον από τις δύο πλευρές, για να αποφύγετε τη συστροφή του σωλήνα
  - ζεσταίνετε τον σωλήνα ομοιόμορφα, κινώντας τον από τη μία πλευρά προς την άλλη

ΑΛΛΑ ΠΑΡΑΔΕΙΓΜΑΤΑ ΧΡΗΣΕΩΣ:

★ διαμόρφωση όλων των πλαστικών με χαμηλό σημείο τήξης (πολυαιθυλένιο, PVC κλπ.)
★ διαμόρφωση όλων των πλαστικών με υψηλό σημείο τήξης (ακρυλικό γυαλί, πλεξιγκλάς κλπ.)
★ διαμόρφωση και κάμψη συνθετικών πλακιδίων δαπέδου
★ διαμόρφωση και κάμψη ξυλείας (μοντελισμός)

- Συγκόλληση πλαστικών
  - η ραφή συγκόλλησης πρέπει να είναι καθαρή, χωρίς λιπαντικά
  - κρατήστε τη ράβδο συγκόλλησης κοντά στη ραφή και θερμαίνετε μέχρι να γίνει κολλώδης η ράβδος συγκόλλησης
  - απομακρύνετε τον θερμό αέρα μόλις γεμίσει η ραφή συγκόλλησης

ΑΛΛΑ ΠΑΡΑΔΕΙΓΜΑΤΑ ΧΡΗΣΕΩΣ:

★ επισκευή σανίδων για σέρφινγκ, σκι και άλλων συνθετικών ειδών αθλητισμού (χρησιμοποιήστε το στρογγυλό ακροφύσιο H)
★ συγκόλληση υλικών PVC
★ εξαφάνιση φυσαλίδων μετά την επικόλληση ετικετών PVC
★ σύνδεση ελαστικών σωλήνων ποτίσματος (χρησιμοποιήστε το ανακλαστικό ακροφύσιο J)

- Στέγνωμα

**! στεγνώνετε μόνο στη χαμηλή ή μεσαία βαθμίδα θερμοκρασίας (θέση 1 ή 2) και σε αυξημένη απόσταση από το κατεργαζόμενο κομμάτι**

  - στέγνωμα χρώματος, βερνικιού, γύψου, κονιάματος (ασβεστολάσπης) και σουβά
  - στέγνωμα βρεγμένου ξύλου πριν το στοκάρισμα
  - γρήγορο στέγνωμα παχιών στρώσεων στόκου ή κόλλας
  - στέγνωμα αρμών κτηρίων πριν την εφαρμογή υλικού μόνωσης ή στεγανοποίησης
  - στέγνωμα αρμών και σχισμών στη ναυπηγία

- Καθάρισμα/απολύμανση
  - απολύμανση κλουβιών κουνελιών, περιστερώνων κλπ. **(απομακρύνετε πρώτα τα ζώα)**
  - καταπολέμηση αποικιών μυρμηγκιών
  - καταπολέμηση σκουληκιών και σαρακιών του ξύλου **(κρατήστε το εργαλείο στην κατάλληλη απόσταση από το ξύλο)**
  - εξάλειψη ζιζανίων

## ΣΥΝΤΗΡΗΣΗ / ΣΕΡΒΙΣ

- Αυτό το εργαλείο δεν προορίζεται για επαγγελματική χρήση
- Κρατάτε πάντοτε το εργαλείο και το καλώδιο καθαρά (και ιδιαίτερα τις θυρίδες αερισμού F ②)
- Ποτέ μη χρησιμοποιείτε εύφλεκτα υγρά για τον καθαρισμό του φυσητήρα, ειδικά του στομίου/ακροφυσίου αέρα
- Αν παρ' όλες τις επιμελημένες μεθόδους κατασκευής κι ελέγχου το εργαλείο σταματήσει κάποτε να λειτουργεί, τότε η επισκευή του πρέπει να ανατεθεί σ' ένα εξουσιοδοτημένο συνεργείο για ηλεκτρικά εργαλεία της SKIL
  - στείλτε το εργαλείο **χωρίς να το αποσυναρμολογήσετε** μαζί με την απόδειξη αγοράς στο κατάστημα από το οποίο το αγοράσατε ή στον πλησιέστερο σταθμό τεχνικής εξυπηρέτησης της SKIL (θα βρείτε τις διευθύνσεις και το διάγραμμα συντήρησης του εργαλείου στην ιστοσελίδα www.skil.com)

## ΠΕΡΙΒΑΛΛΟΝ

- **Μην πετάτε τα ηλεκτρικά εργαλεία, εξαρτημάτα και συσκευασία στον κάδο οικιακών απορριμμάτων** (μόνο για τις χώρες της ΕΕ)
  - σύμφωνα με την ευρωπαϊκή οδηγία 2012/19/ΕΚ περί ηλεκτρικών και ηλεκτρονικών συσκευών και την ενσωμάτωσή της στο εθνικό δίκαιο, τα ηλεκτρικά εργαλεία πρέπει να συλλέγονται ξεχωριστά και να επιστρέφονται για ανακύκλωση με τρόπο φιλικό προς το περιβάλλον
  - το σύμβολο ⑤ θα σας το θυμήσει αυτό όταν έλθει η ώρα να πετάξετε τις

**RO**

## Suflantă cu aer cald 8004

## INTRODUCERE

- Această sculă este destinată îndepărtării vopselei, obținerii unei forme prescrise şi sudării materialelor plastice, precum şi încălzirii tuburilor izolante termocontractante; scula poate fi, de asemenea, folosită pentru lipire moale şi cositorire, pentru slăbirea îmbinărilor cu adeziv şi pentru dezgheţarea conductelor de apă
- Această sculă nu este destinată utilizării profesionale
- Citiți şi păstrați acest manual de instrucțiuni ③

## DATE TEHNICE ①

## ELEMENTELE SCULEI ②

**A** Întrerupător pornit/oprit
**B** Butoane pentru reglarea temperaturii
**C** Butoane pentru reglarea jetului de aer
**D** Afişaj (LCD)
**E** Inel de protecție
**F** Fantele de ventilație
**G** Duză protecție sticlă
**H** Duză rotundă
**J** Duză reflectoare
**K** Duză reductoare
**L** Aerisire/duză
**M** Inel de atârnare

## SIGURANȚA

**INSTRUCȚIUNI DE SIGURANȚĂ PENTRU SUFLANTA CU AER CALD**

**GENERALITĂȚI**

- **Această sculă poate fi folosit de către copiii mai mari de 8 ani şi de către persoane cu capacități fizice, senzoriale sau intelectuale limitate sau lipsite de experiență şi cunoştințe, numai dacă acestea sunt supravegheate sau sunt instruite privitor la folosirea sigură a sculei şi înțeleg pericolele pe care aceasta le implică** (în caz contrar există pericol de manevrare greşită şi răniri)
- **Supravegheați copiii** (astfel veți fi siguri că aceştia nu se joacă cu scula)
- **Copiii nu au voie să curețe şi să întrețină sculă fără a fi supravegheați**

**ÎNAINTE DE UTILIZARE:**

- Verificați funcționarea sculei înaintea fiecărei utilizări şi, în cazul unei defecțiuni, cereti unei persoane calificate să o repare; nu desfaceți niciodată dumneavoastră înşivă scula
- Verificați cordonul şi ştecherul sculei înaintea fiecărei utilizări iar în cazul unei deteriorări a acestora, cereti unei persoane calificate să le înlocuiască
- Folosiți cabluri de prelungire derulate complet, protejate/izolate, cu o capacitate de 16 amperi
- Verificați periodic cordonul de prelungire şi înlocuiți-l dacă este deteriorat
- Folosiți scula şi accesoriile ei conform acestor instrucțiuni şi numai pentru operațiile pentru care este destinată;

folosirea sculei pentru operații diferite de cele pentru care scula a fost destinată ar putea duce la situații de risc
- Verificați întotdeauna dacă tensiunea de alimentare este aceeaşi cu tensiunea indicată pe plăcuța de identificare a sculei
- Asigurați-vă că sculă are contactul întrerupt atunci când o contectați la priză

**ÎN TIMPUL FUNCȚIONĂRII:**
- **Manevrați cu grijă scula; feriți de foc şi arsuri**
  - nu atingeți orificiul/duza de evacuare a aerului şi obiectul încălzit; ele devin extrem de fierbinți
  - nu țineți orificiul/duza de evacuare a aerului prea aproape de piesa care urmează a fi prelucrată
  - nu orientați curentul de aer fiebinte spre aceeasi suprafață pentru o perioadă prea lungă
  - nu priviți niciodată prin orificiul/duza de evacuare a aerului
  - purtați mănuşi de protecție şi ochelari de siguranță
  - nu orientați niciodată curentul de aer firbinte către persoane sau animale
  - nu folosiți niciodată scula pentru a usca părul
  - nu lăsați scula nesupravegheată
  - nu lăsați niciodată scula în apropierea gazelor inflamabile şi a materialelor combustibile (**pericol de explozii**)
  - atunci când lucrați cu materiale plastice, vopsea, lac şi alte materiale asemănătoare se pot produce gaze inflamabile şi otrăvitoare; informați-vă în prealabil asupra materialelor care urmează a fi prelucrate
  - țineți cont: căldura poate fi transferată materialelor combustibile aproape instantaneu
  - pentru siguranță țineți la îndemână o găleăta cu apă sau un extinctor pentru cazul în care vreun material ar lua foc
- **Preveniți apariția şocului electric**
  - nu împingeți niciodată nimic în orificiul /duza de evacuare a aerului
  - evitați contactul corpului sculei cu suprafețele conectate la împământare (de exemplu: țevi, radiatoare, resouri, frigidere)
  - asigurați-vă că scula nu se udă
  - nu folosiți scula în locuri umede
  - atunci când o folosiți în aer liber, conectați scula prin intermediul unui întrerupător de curent de defect cu un curent de declansare de maximum 30mA şi folosiți doar un cordon de racord destinat utilizării în aer liber echipat cu o priză protejată împotriva stropirii
- **Manevrați cordonul cu grijă**
  - țineți întotdeauna cordonul la distanță de curentul de aer firbinte şi de orificiul/duza de evacuare a aerului
  - feriți întotdeauna cordonul de căldură, ulei şi margini ascuțite
  - nu transportați scula ținând-o de cordon şi nu smulgeți cordonul pentru a o deconecta de la priză
  - nu suspendați scula de cordon
- Nu folosiți niciodată scula în timp ce în zonă se află solvenți chimici
- Asigutați-vă că zona de lucru este ventilată corespunzător
- Mențineți curată şi bine iluminată zona de lucru
- Şocurile de curent la anclanşare produc căderi de tensiune de scurtă durată; in caz de condiții nefavorabile în rețea pot fi afectate şi alte aparate (pentru impedanțe de linie sub 0,10 Ohmi probabilitatea producerii deranjamentelor esta nulă); pentru informații suplimentare vă rugăm contactați furnizorul dumneavoastră de energie electrică
- Fiți vigilenți; fiți atenți la ceea ce faceți, acționați cu simț practic şi nu folosiți scula atunci când sunteți obosiți
- Mențineți o poziție sigură a corpului; nu vă întindeți corpul şi membrele pentru a lucra, în special peste scări şi platforme
- Asigurați-vă că scula are contactul întrerupt înainte de a o aseza
- În cazul unor defecțiuni electrice sau mecanice deconectați imediat instrumentul şi scoateți şnurul din priză

**DUPĂ UTILIZARE:**
- Întrerupeți contactul sculei şi deconectați de la priză
- **Lăsați scula să se răcească cel putin 30 de minute înainte de a o depozita**
- Suspendați scula de inelul de suspendare M ② sau aşezați-o pe partea din spate în poziție verticală; atunci când faceți acest lucru, asigurați-vă că nu există materiale combustibile sau gaze inflamabile în apropiere
- Nu depozitați/lăsați scula în exterior
- Depozitați scula într-un loc uscat şi încuiat, la care copiii să nu aibă acces

**EXPLICAȚIA SIMBOLURILOR DE PE INSTRUMENT**

③ Citiți manual de instrucțiuni înainte de utilizare
④ Izolație dublă (nu este necesar fir de împământare)
⑤ Nu aruncați instrumentul direct la pubelele de gunoi

# UTILIZAREA

- Întrerupător pornit/oprit cu 2 trepte de temperatură ⑥
  - **! verificați daca întrerupătorul A ② este în poziția "0" înainte de a conecta la prizâ**
  - conectați scula apăsând întrerupătorul A în poziția dorită
    I = 50°C + jet de aer 250-500 litri/minut
    II = 50°C ... 650°C, jet de aer 250-500 litri/minut
  - atunci când o folosiți pentru prima dată, din sculă poate ieşi fum; acesta este un lucru normal care va înceta în curând
  - întrerupeți contactul sculei apăsând întrerupătorul A în poziția "0"
- Reglarea temperaturii ⑦
  - reglați temperatura dorită pe paşi de 10°C prin apăsarea scurtă B a butoanelor
  - apăsarea butoanelor B în mod constant creşte/ descreşte continuu temperatura țintă până când butoanele sunt eliberate şi se atinge temperatura minimă/maximă
  - după ce temperatura țintă a fost setată, ecranul D arată creşterea/descreşterea reală a temperaturii până la atingerea temperaturii dorite (numai pentru în poziția "II")
  - temperatura țintă va fi salvată în memoria aparatului, astfel încât de fiecare dată la pornire acesta se va încălzi până la temperatura țintă selectată ultima dată
- Reglarea jetului de aer ⑧
  - reglați jetul de aer în modul dorit în paşi de 50 l/min apăsând scurt butoanele C

- pe afişaj D apare setarea reală a jetului de aer într-un grafic bară

• Utilizare generală
  - stabiliţi temperatura corectă testând o parte inobservabilă a piesei care urmeaza a fi prelucrată; începeţi cu o treaptă de temperatură joasă
  - temperatura scade pe măsură ce distanta dintre orificiul/duza de evacuare a aerului şi piesa care urmează a fi prelucartă creste
  - temperatura cerută depinde de materialul care urmează a fi prelucrat
• Utilizarea în pozitie staţionară ⑨
  - asezaţi scula pe partea din spate în poziţie verticală
  - asiguraţi-vă că suprafaţa este curată şi fără praf; aerul poluat deteriorează motorul
  - asiguraţi-vă că direcţia jetului de aer nu este orientată către dumneavoastră
  - asiguraţi-vă că scula nu va fi trasă de cordon
  - nu atingeţi orificiul / duza de evacuare a aerului
  - asiguraţi-vă că nu cade nimic în orificiul/duza de evacuare a aerului
  - ţineţi cu grijă scula într-o mână în timp ce îi întrerupeţi contactul cu cealaltă mână, apoi lăsaţi-o sa se răcească
• Folosirea în locuri greu accesibile
  - îndepărtaţi inelul E ②, în acest fel mărind suprafaţa orificiului metalic
  **! acordaţi atenţie creşterii riscului de apariţie a incendiilor si arsurilor**
• Mânuirea şi dirijarea sculei ⑩
  - ţineţi scula cu o mână
  - menţineţi fantele de ventilaţie F ② neacoperite
• Accesorii standard ②
  - duză de protectie a sticlei G (pentru devierea jetului de aer)
  - duză rotundă H (pentru largirea jetului de aer)
  - duză reflectoare J (pentru reflectarea jetului de aer)
  - duză de reductie K (pentru concentrarea jetului de aer)

  NOTE:
  - în toate cazurile (**cu exceptia îndepărtării vopselei de pe ferestre**) scula se poate folosi şi fără accesorii; în orice caz, utilizarea accesoriilor corespunzătoare simplifică munca şi îmbunătăţeşte semnificativ calitatea rezultatelor
  - acest instrument poate fi folosit şi în combinaţie cu accesorii disponibile în comerţ pentru pistoale cu aer cald
• Montarea / demontarea accesoriilor
  - asezaţi accesoriul pe orificiul de evacuare a aerului L ②
  - demontaţi un accesoriu trăgându-l după ce s-a răcit
  **! montaţi un accesoriu numai când orificiul de evacuare a aerului s-a răcit, când întrerupătorul este în poziţia "0" şi când scula este deconectată de la priză**
• Inel de atârnare M ⑪
  - pentru depozitarea uşoară a scula
  **! lăsaţi scula să se răcească cel putin 30 de minute înainte de a o depozita**
• Kontrola constantă de caldură (protecţia la suprasarcină) Protejează elementul de încălzire atunci când scula este suprasolicitată fără a trebui să fie oprită şi/sau lăsată să se răcească pentru un timp
  - atunci când temperatura creşte prea mult, elementul de încălzire îşi autoîntrerupe contactul, în timp ce motorul continuă să functioneze şi produce aer rece
  - atunci când temperatura a scăzut suficient (ceea ce durează numai câteva secunde), elementul de încălzire îşi va redeschide contactul în mod automat
  **! când instrumentul este oprit după utilizarea la o setare ridicată a temperaturii şi pornit din nou după o scurtă pauză, poate dura o perioadă până când elementul de încălzire ajunge la temperatura dorită**

## SFATURI PENTRU UTILIZARE

• Îndepărtarea vopselei/lacului ⑫
  - folosiţi o răzuitoare curată, ascuţită
  - răzuiţi cu putere atunci când vopseaua se înmoaie
  - testaţi pentru a stabili durata necesară aplicării încălzirii pentru a obtine rezultate optime
  - răzuiţi vopseaua înmuiată imediat, în caz contrar ea se va întări din nou
  - menţineţi un unghi de 30° până la 40° între sculă şi piesa care este prelucrată
  - îndepărtaţi imediat vopseaua şi reziduurile de pe răzuitoare pentru ca acestea să nu ia foc
  - răzuiţi până la fibra lemnului acolo unde este posibil
  - nu orientaţi curentul de aer fiebinte spre aceeasi suprafaţă pentru o perioadă prea lungă
  - eliminaţi toate reziduurile de vopsea luând măsuri de siguranţă
  - curăţaţi complet zona de lucru după ce aţi terminat lucrul
  **! aveţi grijă ca atunci când îndepărtaţi straturile de vopsea din clădirile vechi; în trecut clădirile vechi ar fi putut fi vopsite cu vopsea pe bază de plumb care este foarte otrăvitoare**
  **! expunerea chiar la nivele mici de plumb poate afecta creierul şi sistemul nervos; în mod deosebit copiii mici şi feţii sunt vulnerabili**
  **! lăsaţi un specialist să îndepărteze vopseaua pe bază de plumb fără a folosi un tun pentru încălzire**

  ALTĂ POSIBILITATE DE FOLOSIRE:
  ★ îndepărtarea tapetului (sintetic)
• Îndepărtarea vopselei/lacului de pe ferestre ⑬
  - folosiţi **întotdeauna** duza de protecţie a sticlei G atunci când lucraţi în apropierea sticlei
  - îndepărtaţi vopseaua cu o răzuitoare de mână
  **! nu folosiţi scula pentru a îndepărta vopseaua de pe ferestrele cu ramă metalică; metalul este conductor de căldură ceea ce ar putea duce la spargerea sticlei**
• Îndepărtarea etichetelor (folosiţi duza rotundă H) ⑭
  - mulţi adezivi se înmoaie atunci când sunt încălziţi, permiţând desprinderea etichetei şi îndepartareă adezivului de prisos
  **! încălziţi eticheta pe latura superioară**
  **! aveţi întotdeauna grijă să nu supraîncălziţi suprafaţa de sub etichetă**

ALTE POSIBILITĂȚI DE FOLOSIRE:
★ îndepărtarea linoleumului şi a covoarelor pe bază de vinil
★ îndepărtarea mochetelor din fibre sintetice
★ îndepărtarea furnirului / aplicarea fâsiilor de furnir
★ înmuierea / topirea smoalei, a cositorului, a bitumului, a cerii (folosiți duza rotundă H)
★ ceruirca (schiuri, mobilier) (folosiți duza de protecție a sticlei G) ⑮
★ îndepărtarea răsinii
★ slăbirea suruburilor, piulițelor şi a bolțurilor metalice ruginite / prea puternic strânse
★ îndepărtarea cerii de lumânare (**nu supraîncălziți suprafața de dedesubt**)
★ repararea lumânărilor rupte / readucerea lumânărilor la forma inițială

• Asamblarea prin contracție ⑯
  - folosiți duza reflectoare J sau duza de reducție K
  - alegeți un tub pentru asamblare prin contracție cu un diametru care să se potrivească cu cel al piesei care urmează a fi prelucrată
  - încălziți uniform tubul pentru asamblare prin contracție

  ALTĂ POSIBILITATE DE FOLOSIRE:
  ★ ambalarea prin contracție
• Lipirea moale a conductelor de apă ⑰
  Această sculă este optimă pentru lucrul cu aliaje pentru lipire moale (punctul de topire sub 400° C )
  - folosiți duza reflectoare J
  - curățați complet ambele secțiuni de asamblare înaintea lipirii
  - preîncălziți ambele sectiuni şi aplicați firul pentru lipire moale **(nu folosiți firul pentru lipire moale pe bază de plumb)**
• Dezgheța rea conductelor de apă înghețate ⑱
  - folosiți duza reflectoare J
  - încălziți uniform zona înghețată
  **! conductele de apă sunt adeseori greu de deosebit de conductele de gaz; încălzirea conductelor de gaz este extrem de periculoasă, există riscul exploziei**

  ALTE POSIBILITĂȚI DE FOLOSIRE:
  ★ dezgheța rea conductelor de apă produse din PVC (**poziția I, max. 60°C**)
  ★ dezgheța rea încuietorilor înghețate ale automobilelor (**poziția I, max. 60°C**) (folosiți duza de reducție K)
  ★ dezgheța rea frigiderelor (**nu deteriorați carcasa din plastic**)
  ★ dezgheța rea treptelor şi a trotuarelor acoperite cu gheață
• Obținerea unei forme dorite a tuburilor din plastic
  - folosiți duza reflectoare J
  - umpleți tubul cu nisip şi sigilați-l la ambele capete pentru a evita răsucirea tubului
  - încălziți uniform tubul mişcându-l dintr-o parte în alta

  ALTE POSIBILITĂȚI DE FOLOSIRE:
  ★ obținerea formei dorite a materialelor plastice cu punct de topire scăzut (polietilenă, PVC etc )
  ★ obținerea formei dorite a materialelor plastice cu punct de topire ridicat (sticlă acrilică, plexiglăs etc )
  ★ obținerea formei dorite şi îndoirea mochetelor produse din fibre sintetice
  ★ obținerea formei dorite şi îndoirea lemnului (constructia machetelor)
• Sudarea materialelor plastice
  - cordonul de sudură trebuie să fie curat şi fără urme de grăsime
  - țineți electrodul de sudură aproape de cordonul de sudură şi încălziti până când electrodul de sudură devine vâscos
  - îndepărtați surasa de căldură atunci când cordonul de sudură este umplut

  ALTE POSIBILITĂȚI DE FOLOSIRE:
  ★ repararea plăcilor pentru surfing, a schiurilor şi a altor articole sportive din materiale sintetice (utilizați duza rotundă H)
  ★ sudarea materialelor din PVC
  ★ netezirea bulelor de aer după lipirea etichetelor din PVC
  ★ conectarea furtunelor de grădină (utilizați duza reflectoare J)
• Uscarea
  **! uscați doar la o treaptă de temperatură joasă sau media (poziția 1 sau 2) la o distanță mare între sculă şi piesa ce urmează a fi prelucrată**
  - uscarea vopselei, lacului, gipsului, mortarului şi ipsosului
  - uscarea lemnului ud înainte de rindeluire
  - uscarea rapidă a materialului de etanşare a rosturilor sau a adezivului,aplicate în strat gros
  - uscarea rosturilor construcțiilor înaintea pulverizării materialelor de izolație sau sigilare
  - uscarea rosturilor sau a fisurilor în construcția bărcilor
• Curățare / dezinfectare
  - dezinfectarea cuştilor pentru iepuri, coliviilor pentru porumbei etc **(în prealabil scoateți animalul din cuşcă)**
  - combaterea coloniilor de furnici
  - combatarea cariilor şi a gândacilor **(țineți scula la o distanță corespunzătoare față de lemn)**
  - eliminarea buruienilor

## ÎNTREȚINERE / SERVICE

• Această sculă nu este destinată utilizării profesionale
• Păstrați aparatul şi cablul curat (mai ales fantele de ventilație F ②)
• Nu folosiți niciodată lichide uşor inflamabile pentru curățarea tunului pentru încălzire în general şi a orificiului/ duzei de evacuare a aerului în particular
• Dacă în ciuda procedeelor de fabricație şi control riguroase scula are totuşi o pană, repararea acesteia se va face numai la un atelier de asistență service autorizat pentru scule electrice SKIL
  - trimiteți scula **în totalitatea lui** cu bonul de cumpărare la distribuitorul sau la centrul de service SKIL cel mai apropiat (adrese şi diagrame de service se găsesc la www.skil.com)

## MEDIUL

• **Nu aruncați sculele electrice, accesoriile sau ambalajele direct la pubelele de gunoi** (numai pentru țările din Comunitatea Europeană)
  - Directiva Europeană 2012/19/EC face referire la modul de aruncare a echipamentelor electrice şi electronice şi modul de aplicare a normelor în

conformitate cu legislația națională; sculele electrice în momentul în care au atins un grad avansat de uzură și trebuiesc aruncate, ele trebuiesc colectate separat și reciclate într-un mod ce respectă normele de protecție a mediului inconjurător
- simbolul ⑤ vă va reaminti acest lucru

**BG**

## Пистолет за горещ въздух 8004

## УВОД

- Инструмента е предназначена за премахване на боя, оформяне и спояване на пластмасови изделия и нагряване на топлинно-свиващи се тръби; инструмента е подходяща и за спояване, калайдисване, разхлабване на слепени връзки и размразяване на водни тръби
- Този инструмент не е предназначен за професионална употреба
- Прочетете и пазете това ръководство за работа ③

## ТЕХНИЧЕСКИ ДАННИ ①

## ЕЛЕМЕНТИ НА ИНСТРУМЕНТА ②

**A** Прекъсвач за включване/изключване
**B** Бутони за настройка на температура
**C** Бутони за настройка на въздушния поток
**D** Дисплей (LCD)
**E** Защитна халка
**F** Вентилационните отвори
**G** Стъклозащитна дюза
**H** Кръгла дюза
**J** Рефлекторна дюза
**K** Намаляваща дюза
**L** Въздушен отвор/дюза
**M** Халка за закачане

## БЕЗОПАСНОСТ

**УКАЗАНИЯ ЗА БЕЗОПАСНА РАБОТА ЗА ПИСТОЛЕТИ ЗА ГОРЕЩ ВЪЗДУХ**

**ОБЩИ**

- **Този инструмент може да се използва от деца от 8-годишна възраст и лица с ограничени физически, сензорни или душевни възможности или без достатъчно опит, ако са под непосредствен надзор от лица, отговорни за безопасността им, или ако са били обучени за сигурна работа със инструмента и разбират свързаните с това опасности** (в противен случай съществува опасност от неправилно ползване и трудови злополуки)
- **Децата трябва да са под постоянен надзор** (така предотвратявате опасността децата да играят със инструмента)
- **Не се допуска почистването и техническото обслужване на инструмента да се извършва от деца, които не са под пряк надзор**

**ПРЕДИ УПОТРЕБА:**

- Преди всяка употреба проверете изправността на инструмента, и в случай на дефект, незабавно се обърнете към квалифициран специалист; никога не отваряйте инструмента сами
- Преди всяка употреба проверете кабела и щепсела и в случай, че са повредени, се обърнете към квалифициран специалист за подмяна
- Използвайте напълно развити и обезопасени разклонители с капацитет 16 A
- Периодично проверявайте връзките на удължаващия кабела и в случай, че са повредени, незабавно ги подменете
- При употреба на инструмента и консумативите се съобразявайте с инструкциите за работа с тях; използването на инструмента за извършване на операции, различни от описаните може да доведе до рискови ситуации
- Преди включване на инструмента в контакта се уверете, че мрежовото напрежение отговаря на напрежението, обозначено на фирмената табелка на инструмента
- При включване в контакта се уверете, че електроинструмента е изключена

**ПРИ УПОТРЕБА:**

- **Работете с инструмента внимателно, като се предпазвате от възпламеняване или избухване**
  - не докосвайте въздушната дюза и нагретите части; те се нагряват до много висока температура
  - не дръжте въздушната дюза твърде близо до повърхностите, които обработвате
  - не задържайте въздушния поток насочен в една посока прекалено дълго време
  - никога не насочвайте въздушната дюза срещу лицето си
  - носете защитни ръкавици и предпазни очила
  - никога не насочвайте въздушния поток срещу хора или животни

- никога не използвайте инструмента за изсушаване на коса
- не оставяйте инструмента без надзор
- никога не използвайте инструмента в близост до лесно-възпламеними газове или взривоопасни материали (**възникване на експлозия**)
- при работа с пластмаса, боя, лак и други подобни материали, има вероятност да се отделят лесно-възпламеними или отровни газове; затова предварително се уведомете за състава на материалите, с които ще работите
- внимавайте - топлината може да се пренесе и върху материали, извън полезрението Ви
- като предпазна мярка в случай на възпламеняване на материала, винаги имайте в наличност кофа с вода или пожарогасител

- **Защита от електрически удар**
  - никога не пъхайте предмети във въздушната дюза
  - избягвайте директен контакт със заземени повърхности (т.е. тръби, радиатори, печки, хладилници)
  - пазете инструмента от намокряне или овлажняване
  - пе използвайте инструмента във влажни места
  - при употреба на открито, свържете инструмента посредством електрически прекъсвач (FI) с максимален начален ток 30 mA, и използвайте единствено кабела, предназначен за употреба на открито и снабден със защитени съединителни контакти
- **Работете с инструмента внимателно**
  - пазете кабела от горещия въздушен поток и въздушната дюза
  - пазете кабела далеч от горещи предмети и остри ръбове
  - не носете инструмента за кабела, и при изключване не дърпайте кабела от контакта
  - не увисвайте инструмента за кабела
- Не използвайте инструмента в комбинация с химически разтворители
- Подсигурете добра вентилация на работната площ
- Пазете работната повърхност чиста и добре осветена
- При включване на мощни електроуреди е възможно възникването на кратковременни колебания на напрежението в захранващата мрежа; при съвпадение на неблагоприятни обстоятелства е възможно увреждане на други включени в мрежата уреди (при импеданс на захранващата мрежа, по-малък от 0,10 Ω смущенията са пренебрежимо малки); ако се нуждаете от допълнителни разяснения, моля обърнете се към Вашия локален специалист от Електроснабдяване
- Работете внимателно; следете действията си и никога не използвайте инструмента когато сте уморени
- Заемете сигурна позиция; не се навеждайте или протягайте твърде напред, особено когато сте върху стълба или платформа
- Изключете инструмента след приключване на операцията
- В случай на електрическа или механична неизправност, изключете незабавно апарата и прекъснете контакта с електрическата мрежа

**СЛЕД УПОТРЕБА:**

- Изключете инструмента и извадете щепсела от контакта
- **Преди да приберете инструмента я оставете да изстине минимум 30 минути**
- Машината се окачва за халката M ② или се поставя в изправено положение на задната си част; при поставянето или окачването, се уверете, че в близост не се намират взривоопасни материали или лесно-възпламеняващи се газове
- Не съхранявайте/оставяйте инструмента на открито
- Съхранявайте инструмента в сухи и сигурни помещения, недостъпни за деца

**ОБЯСНЕНИЕ НА СИМВОЛИТЕ ПО ИНСТРУМЕНТА**

③ Преди употреба прочетете ръководството с указания
④ Двойна изолация (не се изисква кабел за заземяване)
⑤ Не изхвърляйте инструмента заедно с битови отпадъци

## УПОТРЕБА

- Включване/Изключване на ключа в 2 положения, в зависимост от температурата ⑥
  - **! преди да включите в контакта, се уверете че ключът A ② е в положение “0”**
  - включете инструмента като превключите ключа A в необходимата посока:
    I = 50°C + въздушен поток 250-500 литра/минута
    II = 50°C ... 650°C, въздушен поток 250-500 литра/минута
  - при употреба за първи път, е възможно от инструмента да се отдели пушек, който след известно време спира
  - изключете инструмента, като за целта превключите ключа A в положение “0”
- Настройване на температурата ⑦
  - изберете желаната температура, на интервали от по 10°C, чрез краткотрайно натискане на бутоните B
  - продължителното натискане на бутоните B увеличава/намалява желаната температура постоянно, докъто не пуснете бутоните или докъто не бъде достигната минималната/максималната температура
  - след като бъде избрана желаната температура, дисплеят D показва реалната увеличаваща се/намаляваща температура, до достигане на избраната температура (само в положение “II”)
  - избраната температура се запаметява в паметта на устройството, така че при всяко следващо включване уреда се загрява до температурата, която е била настроена последно
- Настройка на въздушния поток ⑧
  - изберете желания въздушен поток на интервали от по 50 л/мин, чрез краткотрайно натискане на бутоните C
  - дисплеят D показва актуалната настройка на потока въздух в хистограма

- Обща употреба
  - предварително тествайте работната температура върху част от работната повърхност; започнете работа с ниска температура
  - при увеличаване на разстоянието между въздушната дюза и работната повърхност температурата спада
  - необходимата температура зависи от материала, който ще обработвате
- Употреба в неподвижно състояние ⑨
  - поставете инструмента в изправено положение върху задната и част
  - уверете се, че повърхността е чиста и незапрашена; замърсеният въздух поврежда мотора
  - уверете се, че въздушният поток не е насочен към Вас
  - за да избегнете събаряне на инструмента, при работа внимавайте да не закачите кабела
  - не докосвайте въздушните дюзи
  - защитете дюзата от попадане на предмети или частици в нея
  - дръжте внимателно инструмента с една ръка; с другата ръка я изключете и я оставете да изстине
- Работа на трудно-достъпни места
  - премахнете халката E ②; по този начин металната въздушна дюза разпръсква потока до по-отдалечени места
  - **! внимавайте - в този случай рискът от възпламеняване или взрив е по-голям**
- Държане и насочване на инструмента ⑩
  - дръжте инструмента с една ръка
  - оставяйте вентилационните отвори F ② непокрити
- Стандартни аксесоари ②
  - защитна дюза G (за отклоняване на въздушния поток)
  - кръгла дюза H (за разпръсване на въздушния поток)
  - рефлекторна дюза J (за пречупване и отразяване на въздушния поток)
  - намаляваща дюза K (за концентриране на въздушния поток)

  ЗАБЕЛЕЖКИ:
  - всички операции с инструмента **(с изключение на премахването на боя от прозорци)** могат да се извършват без помощта на аксесоари; употребата на подходящи аксесоари обаче улеснява работата и значително подобрява качеството на резултатите
  - този електроинструмент може да се използва в комбинация с общодостъпни аксесоари за пистолети за горещ въздух
- Монтаж/Демонтаж на аксесоарите
  - монтажът се извършва като аксесоарът се поставя във въздушната дюза L ②
  - демонтирането на аксесоара се извършва като последният се издърпва напред след окончателно охлаждане
  - **! монтирането на аксесоарите се извършва само когато дюзата е студена, превключвателят е в положение “0” и щепселът е изключен от контакта**
- Пръстен за закачане M ⑪
  - за удобно съхранение на инструмента
  - **! преди да приберете инструмента я оставете да изстине минимум 30 минути**
- Постоянна настройка на топлината (защита от претоварване)

  Предпазва нагряващия елемент от повреда при претоварване на инструмента без необходимост от спиране на работата и/или изчакване до пълно охлаждане
  - при повишаване на температурата до твърде висока стойност, нагряващият елемент се самоизключва; моторът продължава да работи, произвеждайки студен въздух
  - когато температурата спадне до необходимата стойност (този процес обикновено отнема няколко секунди), загряващият елемент автоматично се включва
  - **! когато електроинструментът се изключи след работа при настройка за висока температура и се включи отново след кратка пауза, може да е нужно известно време, преди нагревателният елемент да достигне желаната температура**

## УКАЗАНИЯ ЗА РАБОТА

- Премахване на боя/лак ⑫
  - използвайте чисто, остро стъргало
  - здраво изстържете боята, когато тя омекне
  - предварително тествайте необходимото време за загряване за достигане на оптимални резултати
  - когато боята омекне, веднага я изстържете; в противен случай тя отново ще се втвърди
  - ъгълът между инструмента и работната повърхност трябва да е между 30° и 40°
  - за да избегнете възпламеняване, веднага премахнете боята и частиците от шпаклата или инструмента, с който работите
  - където е възможно стържете по надлъжните разрези на дървото
  - не задържайте въздушния поток насочен в една посока прекалено дълго време
  - внимателно премахнете всички остатъци от боя
  - след приключване на работа старателно почистете работната повърхност
  - **! внимавайте при премахване на пластове боя от стари сгради; има вероятност сградите да са били боядисани с бои, съдържащи олово, което е силно отровно**
  - **! дори в малки количества, оловото може да причини сериозни умствени повреди и повреди в нервната система; най-уязвими са малките деца и бременните жени**
  - **! при наличие на такъв вид боя, не използвайте инструмента, а се консултирайте със специалист**

  ДРУГИ ОБЛАСТИ НА ПРИЛОЖЕНИЕ:
  - ★ премахване на (синтетични) стенни покрития

- Премахване на боя/лак от прозорци ⑬
  - при работа в близост до стъкла **винаги** използвайте стъклозащитна дюза G
  - премахнете боята с ръчен инструмент
  - **! не използвайте инструмента за премахване на боя от прозорци с метални каси или рамки; металът е топлопроводим материал и може да доведе до счупване на стъклото**
- Премахване на стикери (използвайте кръглата дюза H) ⑭
  - при нагряване голяма част от лепилата омекват, като по този начин залепените връзки се разкъсват
  - **! загрявайте стикерите откъм горната част**
  - **! не прегрявайте долната повърхност**

  ДРУГИ ОБЛАСТИ НА ПРИЛОЖЕНИЕ:
  - ★ премахване на балатуми и линолеуми
  - ★ премахване на настилки, съдържащи синтетични влакна
  - ★ премахване на фурнири/фурнирни ленти
  - ★ омекотяване/Стапяне на катран, смола, калай, восък (използвайте кръглата дюза H)
  - ★ смазване с восък (ски, мебели) (използвайте стъклозащитна дюза G) ⑮
  - ★ премахване на смоли и клей
  - ★ разхлабване на ръждиви или твърде стегнати метални резби, болтове и гайки
  - ★ отстраняване на восък от свещи (**не прегрявайте долната повърхност**)
  - ★ поправка на счупени свещи или възстановяване на огънати свещи до първоначалната им форма
- Стесняване на фитинги ⑯
  - използвайте рефлекторната дюза J или намаляващата дюза K
  - изберете тръба, чийто фитинг трябва да се стеснява, с диаметър, съответстващ на работната част
  - нагрейте тръбата равномерно

  ДРУГИ ОБЛАСТИ НА ПРИЛОЖЕНИЕ:
  - ★ пристягане на обвивки
- Спояване на водни тръби ⑰

  Машината е предназначена за работа предимно с меки спойки (точка на стопяване под 400ы)
  - използвайте рефлекторната дюза J
  - преди спояване внимателно почистете двете свързващи части
  - предварително нагрейте двете свързващи части и поставете тенол (не изполэвайте тенол съдържащи олово)
- Размразяване на замразени водни тръби ⑱
  - използвайте рефлекторната дюза J
  - равномерно загрейте замразената повърхност
  - **! понякога е трудно да се разграничат водните от газ-тръбите; нагряването на газови тръби е изключително опасно - съществува риск от експлозия**

  ДРУГИ ОБЛАСТИ НА ПРИЛОЖЕНИЕ:
  - ★ размразяване на водни PVC тръби (**положение I, макс. 60°C**)
  - ★ размразяване на замръзнали автомобилни ключалки (**положение I, макс. 60°C**) (използвайте намаляващата дюза K)
  - ★ размразяване на фризери/хладилници (**внимавайте с пластмасовите части**)
  - ★ размразяване на покрити с лед плочки или павета
- Оформяне на пластмасови тръби
  - използвайте рефлекторната дюза J
  - напълнете тръбата с пясък и запечатайте двата и края, за да избегнете огъване на тръбата
  - загрейте тръбата равномерно като движите от едната към другата посока

  ДРУГИ ОБЛАСТИ НА ПРИЛОЖЕНИЕ:
  - ★ оформяне на пластмасови изделия с ниска точка на топене (полиетилен, PVC и др.)
  - ★ оформяне на пластмасови изделия с висока точка на топене (плексиглас и др.)
  - ★ оформяне и огъване на настилки, съдържащи синтетични влакна
  - ★ оформяне и огъване на дървото (изработка на модели)
- Заваряване на пластмасови изделия
  - спойващият шев трябва да бъде чист и без наличие на мазнини
  - дръжте спояващият електрод близо до шева и нагрейте, докато той стане лепкав
  - когато шевът се запълни спрете нагряването

  ДРУГИ ОБЛАСТИ НА ПРИЛОЖЕНИЕ:
  - ★ поправка на сърфове, ски и други синтетични спортни стоки (използвайте кръглата дюза H)
  - ★ заваряване на PVC-материали
  - ★ изглаждане на грапавини и фуги след залепване на надписи от PVC
  - ★ зашиване на градински маркучи (използвайте рефлекторната дюза J)
- Изсушаване
  - **! изсушавайте само при ниски или средни температури (положение 1 или 2) и с увеличено разстояние между инструмента и работата повърхност**
  - изсушаване на боя, лак, гипс, хоросан и мазилка
  - изсушаване на мокри дървени материали преди употреба
  - изсушаване на дебели слоеве пълнежи или бързодействащи лепила
  - изсушаване на съединения на сгради непосредствено преди изолиране или запечатване
  - изсушаване на съединения и пукнатини на плавателни съдове
- Почистване/дезинфекция
  - дезинфекция на зайчарници, гълъбарници и др **(преди дезинфекция извадете животните)**
  - унищожаване на дървояди
  - унищожаване на дървесни брумбари **(дръжте инструмента на подходящо разстояние от дървото)**
  - почистване на плевели

## ПОДДРЪЖКА / СЕРВИЗ

- Този инструмент не е предназначен за професионална употреба
- Поддържайте винаги електроинструмента и захранващия кабел чисти (особено вентилационните отвори F ②)

- Не използвайте лесно възпламеними течности за почистване на инструмента, особено на дюзите
- Ако въпреки прецизното производство и внимателно изпитване възникне повреда, инструмента да се занесе за ремонт в оторизиран сервиз за електроинструменти на SKIL
  - занесете инструмента в неразглобен вид заедно с доказателство за покупката му в търговския обект, откъдето сте го закупили, или в най-близкия сервиз на SKIL (адресите, както и схемата за сервизно обслужване на електроинструмента, можете да намерите на адрес www.skil.com)

## ОПАЗВАНЕ НА ОКОЛНАТА СРЕДА

- **Не изхвърляйте електроуредите, приспособленията и опаковките заедно с битови отпадъци** (само за страни от ЕС)
  - съобразно Директивата на ЕС 2012/19/EG относно износени електрически и електронни уреди и отразяването ѝ в националното законодателство износените електроуреди следва да се събират отделно и да се предават за рециклиране според изискванията за опазване на околната среда
  - за това указва символът ⑤ тогава когато трябва да бъдат унищожени

**SK**

## Horúcovzdušné pištole 8004

## ÚVOD

- Tento nástroj je určený na odstraňovanie náterov, na tvarovanie a spájanie materiálov z plastov a na zahrievanie potrubí, ktoré sú tvarovateľné a zvárateľné teplom; nástroj je tiež vhodný na spájkovanie a cínovanie, na uvoľňovanie lepených spojov a na rozmrazovanie vodovodných rúr
- Tento nástroj nie je vhodný pre profesionálne použitie
- Prečítajte a uschovajte tento návod na použitie ③

## TECHNICKÉ ÚDAJE ①

## ČASTI NÁSTROJA ②

**A** Spínač zapnutie/vypnutie
**B** Tlačidlá na nastavenie teploty
**C** Tlačidlá na nastavenie prúdu vzduchu
**D** Displej (LCD)
**E** Ochranný krúžok
**F** Vetracie štrbiny
**G** Dýza na ochranu skla
**H** Okrúhla dýza
**J** Odrážacia dýza
**K** Redukčná dýza
**L** Vzduchový otvor/dýza
**M** Závesný krúžok

## BEZPEČNOSŤ

**BEZPEČNOSTNÉ POKYNY PRE HORÚCOVZDUŠNÉ PIŠTOLE**

**VŠEOBECNE**

- **Tento nástroj môžu používať deti od 8 rokov a osoby s obmedzenými fyzickými, zmyslovými alebo duševnými schopnosťami alebo s nedostatočnými skúsenosťami a vedomosťami vtedy, keď sú pod dozorom osoby zodpovednej za ich bezpečnosť alebo ak ich táto osoba poučila o bezpečnom zaobchádzaní s nástroja a chápu nebezpečenstvá, ktoré sú s tým spojené** (v opačnom prípade existuje riziko chybnej obsluhy a vzniku poranení)
- **Dávajte pozor na deti** (takýmto spôsobom zabezpečíte, aby sa deti nehrali s nástrojom)
- **Deti nesmú vykonávať čistenie a údržbu nástroje bez dohľadu**

**PRED POUŽITÍM:**

- Skontrolujte funkčnosť nástroja pred každým použitím a v prípade poruchy ju dajte okamžite opraviť kvalifikovanou osobou; nikdy neotvárajte nástroj sám
- Prekontrolujte prípojnú šnúru a zástrčku pred každým použitím, ak sú poškodené, nechajte ich vymeniť kvalifikovanou osobou
- Používajte úplne odmotanú a bezpečnú predlžovaciu šnúru s kapacitou 16 A
- Pravidelne kontrolujte predlžovaciu šnúru a ak je poškodená, vymeňte ju
- Používajte nástroj a jeho doplnky v súlade s touto príručkou a na účely, na ktoré je nástroj určený; používanie nástroja na činnosti iné, než na aké je normálne nástroj určený môže mať za následok rizikové situácie
- Vždy skontrolujte či je napájacie napätie rovnaké ako napätie uvedené na štítku nástroja
- Pri zapínaní do zástrčky sa vždy uistite, že nástroj je vypnutý

**POČAS POUŽITIA:**

- **Zachádzajte s nástrojom opatrne; chráňte pred ohňom a spálením**
  - nedotýkajte sa vzduchovej dýzy/otvoru a ohrievaného otvoru; sú veľmi horúce
  - nedržte vzduchovú dýzu/otvor príliš blízko, objektu s ktorým sa bude pracovať

- nikdy nesmerujte prúd horúceho vzduchu na to isté miesto príliš dlho
- nikdy sa nepozerajte do vzduchového otvoru/dýzy
- používajte ochranné rukavice a okuliare
- nikdy nesmerujte prúd horúceho vzduchu na ľudí alebo na zvieratá
- nikdy nepoužívajte nástroj na sušenie vlasov
- nikdy nenechávajte nástroj bez obsluhy
- nikdy nepoužívajte nástroj v tesnej blízkosti horľavých plynov alebo horľavých materiálov (**nebezpečenstvo výbuchu**)
- pri práci s materiálmi z plastov, s nátermi, lakmi, alebo s podobnými materiálmi, a s materiálmi, ktoré môžu produkovať horľavé a jedovaté plyny, informujte sa dopredu o materiáloch s ktorými budete pracovať
- vezmite do úvahy, že sa teplo môže preniesť na horľavé materiály, ktoré sú mimo vášho zorného poľa
- aby ste zabezbečili bezpečnosť pre prípad, že sa nejaký materiál vznieti, majte vždy poruke vedro s vodou, alebo hasiaci prístroj

- **Zabráňte úrazu elektrickým prúdom**
  - nikdy ničnepchajte do vzduchového otvoru/dýzy
  - vyhýbajte sa kontaktu tela s uzemnenými povrchmi (napr. s rúrami, radiátormi, sporákmi, chladničkami)
  - zabezpečte, aby sa do nástroja nedostala vlhkosť
  - nikdy nepoužívajte nástroje na vlhkých miestach
  - keď sa používa vonku, pripojte nástroj cez stykačový ističporuchového prúdu (FI) s maximálnym spúšťacím prúdom 30 mA a používajte predlžovaciu šnúru, ktorá je určená na vonkajšie použitie a ktorá má vodotesnú prípojnú zástrčku
- **So šnúrou narábajte opatrne**
  - šnúru vždy držte stranou od prúdu horúceho vzduchu a mimo vzduchového otvoru/dýzy
  - držte šnúru stranou od tepla, mimo oleja a ostrých hrán
  - nenoste nástroj tak, že visí na šnúre a neťahajte za šnúru, keď ju chcete odpojiť zo zástrčky
  - nevypínajte nástroj šnúrou
- Nikdy nepoužívajte nástroj s chemickými roztokmi
- Presvedčte sa, že pracovný priestor je patrične vetraný
- Udržujte pracovisko čisté a dobre osvetlené
- Pri zapínaní vzniká krátkodobý pokles napätia; za nepriaznivých podmienok v elektrickej sieti to môže mať negatívny vplyv na ostatné spotrebiče (v prípade impedancie menšej ako 0,10 Ohmov sa poruchy neobjavujú); ak potrebujete ďalšie informácie môžete sa obrátiť na svojho lokálneho distribútora elektrické energie
- Buďte pozorný, dávajte pozor na to čo robíte a nepracujte s nástrojom, keď ste unavený
- Zaujmite bezpečný postoj; nezachádzajte príliš ďaleko, najmä na rebríkoch a na lešeniach
- Predtým, ako položíte nástroj nabok, presvedčte sa, že je vypnutý
- V prípade elektrickej alebo mechanickej poruchy zastavte okamžite nástroj a vytiahnite zástrčku z nástennej zásuvky

**PO POUŽITÍ:**

- Vypnite nástroj a odpojte zo zástrčky
- **Nechajte nástroj vychladiť najmenej 30 minút, predtým ako ho odložíte**
- Uložte nástroj na závesný krúžok M ②, alebo ho položte na jeho zadnú stranu, tak že otvor nástroja smeruje dohora; keď tak urobíte, presvedčte sa, že sa v tesnej blízkosti nástroja nenachádzajú žiadne horľavé materiály ani horľavé plyny
- Neskladujte/nenechávajte nástroj vonku
- Nástroj skladujte na suchom a uzamknutom mieste, mimo dosahu detí

**VYSVETLENIE SYMBOLOV NA NÁSTROJI**

③ Pred použitím si prečítajte návod na obsluhu
④ Dvojitá izolácia (nevyžaduje sa uzemňovací kábel)
⑤ Nástroj nevyhadzujte do komunálneho odpadu

# POUŽITIE

- Vypínač zapnuté/vypnuté s 2 nastaveniami teploty ⑥
  **! skontrolujte, či je vypínač A ②, pred zapojením do zástrčky, v polohe “0”**
  - zapnite nástroj zatlačením vypínača A do požadovanej polohy:
    I = 50°C + prúd vzduchu 250-500 litrov za minútu
    II = 50°C ... 650°C, prúd vzduchu 250-500 litrov za minútu
  - keď sa nástroj používa prvý raz, môže sa stať, že z nástroja bude vychádzať nejaký dym; je to normálne a za chvíľu to skončí
  - vypnite nástroj zatlačením vypínača A do polohy “0”
- Nastavenie teploty ⑦
  - nastavte želanú cieľovú teplotu postupne po 10°C krátkym stláčaním B tlačidiel
  - stláčanie tlačidiel B neustále plynulo zvyšuje/znižuje cieľovú teplotu pokiaľ sa tlačidlá neuvoľnia, alebo sa nedosiahne minimálna/maximálna teplota
  - potom ako sa nastaví cieľová teplota, na displeji D sa zobrazí aktuálna stúpajúca/klesajúca teplota pokiaľ sa nedosiahne želaná teplota (len v polohe “II”)
  - cieľová teplota sa uchová v pamäti náradia, takže po zapnutí náradia ho vždy zohreje na naposledy zvolenú cieľovú teplotu
- Nastavenie prúdu vzduchu ⑧
  - nastavte želaný prúd vzduchu postupne po 50 l/min. krátkym stláčaním tlačidiel C
  - na displeji D sa zobrazuje aktuálne nastavenie prúdu vzduchu v stĺpcovom diagrame
- Všeobecné použitie
  - nastavte správnu teplotu otestovaním na nenápadnej časti materiálu s ktorým idete pracovať; začnite s nastavením nízkej teploty
  - teplota klesá s nárastom vzdialenosti medzi vzduchovým otvorom/dýzou a pracovným povrchom
  - požadovaná teplota závisí na materiále s ktorým sa bude pracovať
- Stacionárne použitie ⑨
  - položte nástroj na jeho zadnú časť, tak že je otvor hore
  - zabezpečte, aby bol povrch čistý a bez prachu; znečistený vzduch poškodzuje motor
  - zabezpečte, aby prúd vzduchu smeroval mimo vás
  - zabezpečte prípojnú šnúru, aby nestiahla nástroj
  - nedotýkajte sa vzduchového otvoru/dýzy
  - zabezpečte, aby do vzduchového otvoru/dýzy nič nespadlo

- opatrne pridržujte nástroj jednou rukou, pokiaľ ho druhou rukou vypínate a potom ho nechajte vychladnúť

• Použitie pri ťažko dostupných miestach
  - odstráňte krúžok E ②, tým uvoľníte kovový vzduchový otvor aby dosiahol na väčšiu vzdialenosť
  **! dávajte pozor na zvýšené riziko ohňa a spálenia**
• Držanie a vedenie nástroja ⑩
  - držte nástroj jednou rukou
  - vetracie štrbiny F ② udržujte nezakryté
• Štandardné doplnky ②
  - dýza G na ochranu skla(pre odchyľovanie prúdu vzduchu)
  - okrúhla dýza H (pre rozšírenie prúdu vzduchu)
  - odrážacia dýza J (reflektor) (na odrážanie prúdu vzduchu)
  - redukčná dýza K (pre koncentrovanie prúdu vzduchu)

  POZNÁMKY:
  - všetky príklady aplikácií (**okrem odstraňovania náteru z okien**) sa môžu urobiť bez doplnkov; avšak použitie vhodných doplnkov zjednodušuje prácu a významne zvýši kvalitu výsledkov
  - toto zariadenie je možné použiť aj v kombinácii s bežne dostupným príslušenstvom pre teplovzdušné pištole
• Doplnky na montáž/odstraňovanie
  - jednoducho priložte doplnok na vzduchový otvor L ②
  - odstráňte doplnok tak, že ho po vychladnutí z prednej časti vytiahnete
  **! namontujte doplnok len keď je vzduchový otvor studený, keď je vypínač v polohe "0" a keď je zástrčka odpojená**
• Závesný krúžok M ⑪
  - na jednoduché skladovanie nástroja
  **! nechajte nástroj vychladiť najmenej 30 minút, predtým ako ho odložíte**
• Konštantná regulácie teploty (ochrana proti preťaženiu)
  Chráni vyhrievacie teleso pred poškodením, keď je nástroj preťažený bez toho, aby ste ho museli zastaviť a, resp. alebo aby ste ho museli nechať po čase vychladnúť
  - keď sa dosiahne vysoká teplota, vyhrievacie teleso sa samé vypne, pričom motor beží a vháňa studený vzduch
  - keď teplota dostatočne poklesne (v priebehu pár sekúnd), vyhrievacie teleso sa automaticky zapne
  **! ak zariadenie generovalo vysokú teplotu, vypli ste ho a znova po krátkej pauze zapli, nastavenie tepelného elementu na požadovanú teplotu môže chvíľu trvať**

## RADU NA POUŽITIE

• Odstraňovanie náterov/lakov ⑫
  - používajte čistú a ostrú škrabku
  - keď náter zmäkne, pevne škrabte
  - vyskúšajte si, aby ste určili dĺžku času, počas ktorého je potrebné aplikovať teplo, aby ste dosiahli optimálne výsledky
  - okamžite oškrabte zmäknutý náter, pretože opäť stvrdne
  - medzi nástrojom a pracovným miestom udržujte 30° až 40° uhol
  - okamžite odstráňte náter a odpad zo škrabky, aby ste zabránili jeho vznieteniu
  - vždy keď je to možné, oškrabte škrabku kúskom dreva
  - nikdy nesmerujte prúd horúceho vzduchu na to isté miesto príliš dlho
  - uložte bezpečne odstránený náter
  - po ukončení práce poriadne vyčistite pracovné miesto
  **! pri odstraňovaní vrstiev náterov v starých budovách buďte opatrní; v minulosti mohli byť staré budovy natierané farbami, ktoré obsahovali olovo, ktoré je vysoko jedovaté**
  **! vystavenie sa účinkom, dokonca malých dávok olova môže spôsobiť vážne poškodenie mozgu a nervového systému; malé a nenarodené deti sú zvlášť zraniteľné**
  **! nechajte si nátery, ktoré obsahujú olovo odstrániť profesionálmi bez použitia tepelnej pištole**

  ĎALŠÍ PRÍKLAD POUŽITIA:
  ★ odstraňovanie náterov zo stien (syntetických)
• Odstraňovanie náterov/lakov z okien ⑬
  - pri práci v blízkosti skla používajte **vždy** dýzu na ochranu skla G
  - odstráňte náter ručnou škrabkou
  **! nepoužívajte nástroj na odstraňovanie náterov z kovových okien; kov je tepelne vodivý, čo by mohlo mať za následok poškodenia skla**
• Odstraňovanie nálepiek (použite okrúhlu dýzu H) ⑭
  - veľa lepidiel pri zahriatí zmäkne čo umožní, aby sa lepené spoje oddelili a aby sa zmäknuté lepidlo odstránilo
  **! zahrievajte nálepku v jej hornej časti zvrchu**
  **! vždy dávajte pozor, aby ste neprehriali povrch pod nálepkou**

  ĎALŠIE PRÍKLADY POUŽITIA:
  ★ odstraňovanie linolea a vinylových podláh
  ★ odstraňovanie podlahových krytín vyrobených zo syntetických vlákien
  ★ odstraňovanie obkladov/používanie obkladov
  ★ zmäkčovanie/tavenie dechtu, cínu, asfaltu, vosku (použite okrúhlu dýzu H)
  ★ voskovanie (lyží, nábytku) (použite dýzu na ochranu skla G) ⑮
  ★ odstraňovanie živíc
  ★ uvoľňovanie zahrdzavených / silne dotiahnutých kovových skrutiek, nitov a matíc
  ★ odstraňovanie vosku zo sviečok (**neprehrejte povrch pod ním**)
  ★ oprava zlomených sviečok / naprávanie ohnutých sviečok do ich pôvodného tvaru
• Spoje tesniace zmrašťovaním ⑯
  - použite odrážajúcu dýzu J alebo redukčnú dýzu K
  - vyberte trubicu, ktorá sa používa na spoje tesniace zmrašťovaním s takým priemerom, ktorý je rovnaký ako kus trubky, ktorú ideme spájať
  - zahrejte jemne trubku, ktorú ideme spájať

  ĎALŠÍ PRÍKLAD POUŽITIA:
  ★ balenie zmrašťovaním
• Spájkovanie vodovodných potrubí ⑰
  Tento nástroj je najvhodnejší na prácu s mäkkými spájkami (s bodom tavenia pod 400 °C)
  - použite odrážaciu dýzu J (reflektor)
  - pred spájkovaní starostlivo vyčistite obidve časti, ktoré sa budú spájkovať

- predhrejte obidve časti a aplikujte spájkovací drôt **(nepoužívajte spájkovací drôt, ktoré obsahujú olovo)**

• Rozmrazovanie zamrznutých vodovodných potrubí ⑱
  - použite odrážaciu dýzu J (reflektor)
  - jemne zahrievajte zamrznuté miesto
  **! často je ťažké odlíšiť vodovodné trubky od plynových trubiek; zahrievanie plynových trubiek je veľmi nebezpečné - riziko výbuchu**

  ĎALŠIE PRÍKLADY POUŽITIA:
  ★ rozmrazovanie vodovodných trubiek vyrobené z PVC (**poloha I, max. 60°C**)
  ★ rozmrazovanie zamrznutých automobilových zámok (**poloha I, max. 60°C**) (použite redukčnú dýzu K)
  ★ rozmrazovanie mrazničiek (**nepoškoýte obal z plastu**)
  ★ rozmrazovanie a odstraňovanie ľadu z chodníkov a ciest

• Tvarovanie trubiek z plastov
  - použite odrážaciu dýzu J (reflektor)
  - naplňte trubku pieskom a utesnite ju na oboch koncoch, aby ste sa vyhli zauzleniu trubky
  - jemne zahrievajte trubku tak, že s ňou pohybujete zo strany na stranu

  ĎALŠIE PRÍKLADY POUŽITIA:
  ★ tvarovanie všetkých materiálov z plastov, ktoré majú nízku teplotu tavenia (polyetylén, PVC, atý)
  ★ tvarovanie všetkých materiálov z plastov, ktoré majú vysokú teplotu tavenia (akrylické sklo, plexisklo, atý)
  ★ tvarovanie a ohýbanie dlažieb vyrobených zo syntetických vlákien
  ★ tvarovanie a ohýbanie dreva (stavanie modelov)

• Zváranie materiálov z plastov
  - zváraný spoj musí byť čistý a odmastený
  - držte zváraciu tyčku tesne pri zváranom spoji a zahrievajte ho až kým sa zváracia tyčka nezačne lepiť
  - prestaňte zahrievať, keď sa zdá, že zváraný spoj je zaplnený

  ĎALŠIE PRÍKLADY POUŽITIA:
  ★ oprava dosiek na surfovanie, lyží a ďalšieho športového náradia z umelých hmôt (použite okrúhlu dýzu H)
  ★ zváranie materiálov z PVC
  ★ vyhladzovanie bublín po nalepení nálepiek z PVC
  ★ spájanie záhradných hadíc na polievanie (použite odrážaciu dýzu J (reflektor))

• Sušenie
  **! vysušujte len pri nastavení na nízku alebo strednú teplotu (poloha 1 alebo 2) a pri väčšej vzdialenosti medzi nástrojom a plochou, s ktorou pracujete**
  - vysušovanie náterov, lakov, sadry, malty a omietky
  - vysušovanie vlhkého reziva pred použitím
  - rýchle vysušovanie nahrubo nanesených výplní alebo lepidiel
  - vysušovanie stavebných spojov pred nastriekaním izolácie, alebo tesnenia
  - vysušovanie spojov a trhlín pri stavbe lodí

• Čistenie / dezinfikovanie
  - dezinfikovanie klietok pre zajace, holuby, atý **(najskôr vyberte zvieratá)**
  - boj s kolóniami mravcov
  - boj s červotočom a hmyzom **(držte nástroj v patričnej vzdialenosti od dreva)**
  - ničenie buriny

## ÚDRŽBA / SERVIS

• Tento nástroj nie je vhodný pre profesionálne použitie
• Nástroj a sieťovú šnúru udržujte stále čistú (zvlášť vetracie štrbiny F ②)
• Vo všeobecnosti nikdy nepoužívajte ľahko vznietiteľné tekutiny na čistenie zahrievacej pištole a najmä nie na čistenie vzduchového otvoru/dýzy
• Ak by nástroj napriek starostlivej výrobe a kontrole predsa len prestal niekedy fungovať, treba dať opravu vykonať autorizovanej servisnej opravovni elektrického náradia SKIL
  - pošlite nástroj **bez rozmontovania** spolu s dôkazom o kúpe; vášmu dílerovi alebo do najbližšieho servisného strediska SKIL (zoznam adries servisných stredisiek a servisný diagram nástroja sú uvedené na www.skil.com)

## ŽIVOTNÉ PROSTREDIE

• **Elektrické náradie, príslušenstvo a balenia nevyhadzujte do komunálneho odpadu** (len pre štáty EÚ)
  - podľa európskej smernice 2012/19/EG o nakladaní s použitými elektrickými a elektronickými zariadeniami a zodpovedajúcich ustanovení právnych predpisov jednotlivých krajín sa použité elektrické náradie musí zbierať oddelene od ostatného odpadu a podrobiť ekologicky šetrnej recyklácii
  - pripomenie vám to symbol ⑤, keď ju bude treba likvidovať

**HR**

# Puhalo vrućeg zraka 8004

## UVOD

• Ovaj je uređaj predviđen za skidanje starih slojeva boje, oblikovanje i zavarivanje plastike i zagrijavanje cijevi na toplo skupljanje; uređaj je pogodan i za lemljenje i kositrenje, otpuštanje zalijepljenih spojeva i odmrzavanje vodovodnih cijevi
• Ovaj uređaj nije namijenjen profesionalnoj upotrebi
• Pažljivo pročitajte i sačuvajte ove upute za rukovanje ③

## TEHNIČKI PODACI ①

## DIJELOVI ALATA ②

**A** Prekidač uključeno/isključeno
**B** Gumbi za podešavanje temperature
**C** Gumbi za podešavanje strujanja zraka
**D** Zaslon (LCD)
**E** Zaštitni prsten
**F** Otvori za strujanje zraka
**G** Sapnica za zaštitu stakla
**H** Okrugla sapnica
**J** Reflektorska sapnica

**K** Redukcijska sapnica
**L** Otvor/sapnica za protok zraka
**M** Prsten za vješanje

## SIGURNOST

**UPUTE ZA SIGURAN RAD PUHALA VRUĆEG ZRAKA**

**OPĆENITO**

- **Ovaj alat mogu koristiti djeca starija od 8 godina kao i osobe ograničenih fizičkih, osjetilnih ili mentalnih sposobnosti ili osobe bez iskustva i znanja ako su pod nadzorom ili su upućene u sigurno alatom te razumiju uz to vezane opasnosti** (u suprotnom postoji opasnost od pogrešnog rukovanja i ozljeda)
- **Djecu držite pod nadzorom** (na taj ćete način biti sigurni da se djeca neće igrati s alatom)
- **Čišćenje i održavanje alata ne smiju izvoditi djeca bez nadzora odrasle osobe**

**PRIJE UPORABE:**

- Djelovanje uređaja treba provjeriti prije svake uporabe i u slučaju neispravnosti odmah zatražiti stručnu osobu za popravak; uređaj nikada sami ne otvarajte
- Prije svake uporabe kontrolirati priključni kabel i utikač uređaja i u slučaju oštećenja zatražiti zamjenu od kvalificiranog električara
- Upotrebljavajte samo neodmotane i zaštićene produžne kabele kapaciteta 16 ampera
- Produžni kabel redovito kontrolirati; oštećeni produžni kabel treba zamijeniti
- Uređaj i njegov pribor koristiti u skladu s ovim uputama za uporabu i na način propisan za uređaj; korištenje uređaja za radove koji se razlikuju od radova predviđenih za uređaj, može vas doći u opasnu situaciju
- Uvijek provjerite je li napon napajanja isti kao onaj naveden na tipskoj pločici uređaja
- Kod priključka osigurati da uređaj bude isključen

**TIJEKOM UPORABE:**

- **S uređajem oprezno postupati: na taj ćete se način zaštititi od požara i opeklina**
  - ne dirati otvor za zrak/sapnicu i zagrijavani predmet, jer su jako zagrijani
  - otvor za zrak/sapnicu ne držati suviše blizu obrađivanom predmetu
  - struju vrućeg zraka ne usmjeravati suviše dugo na istu površinu
  - nikada ne gledati u otvor za zrak/sapnicu
  - nositi zaštitne rukavice i zaštitne naočale
  - struju vrućeg zraka nikada ne usmjeravati na ljude i životinje
  - uređaj nikada ne koristiti za sušenje kose
  - uređaj nikada ne ostavljati bez nadzora
  - uređaj nikada ne koristiti blizu zapaljivih plinova ili zapaljivih materijala (**opasnost od eksplozije**)
  - kod rada s plastikom, bojama, lakom i sličnim materijalima mogu nastati zapaljivi i otrovni plinovi; informirajte se prethodno o obrađivanim materijalima
  - podsjećamo da se toplina na zapaljivim materijalima može prenijeti izvan vidnog polja
  - dobro je imati u pripravnosti posudu s vodom ili vatrogasni aparat, ukoliko bi se neki od zapaljivih materijala zapalio
- **Izbjegavanje električnog udara**
  - nikada ne stavljati nešto u otvor za zrak/sapnicu, čime bi se isti začepio
  - izbjegavati dodir tijela s uzemljenim površinama (npr. cijevi, radijatori, štednjaci, hladnjaci)
  - osigurati da uređaj tijekom rada ne bude mokar
  - uređaj ne koristiti na vlažnim mjestima
  - kod primjene na otvorenom uređaj priključiti preko zaštitne sklopke struje kvara (FI) s okidačkom strujom od max. 30 mA i koristiti samo produžni kabel koji je predviđen za primjenu na otvorenom i čija su priključna mjesta zaštićena od prskanja vode
- **S priključnim kabelom postupati oprezno**
  - kabel uvijek držati dalje od struje vrućeg zraka i od otvora za zrak/sapnice
  - kabel držati dalje od zagrijanih mjesta, ulja i oštrih rubova
  - uređaj ne nositi držeći ga za kabel i ne izvlačiti iz utičnice potezanjem za kabel nego utikač
  - ne omotavati alat s kabelom
- Uređaj nikada ne koristiti zajedno s kemijskim otapalima
- Osigurati da radno područje bude dovoljno provjetravano
- Radno područje održavati čistim i dobro provjetravanim
- Nagli pritok struje uzrokuje kratkotrajni pad napona, pod nepovoljnim uvjetima napajanja električnom energijom, može se oštetiti i druga oprema (ako je ovisnost sustava o električnom napajanju niža od 0,10 ohma, nije vjerojatno da će se pojaviti smetnje); ako su vam potrebna daljnja objašnjenja molim obratite se lokalnoj ustanovi za opskrbu električnom energijom
- Uvijek budite oprezni, svjesni opasnosti i radite s uređajem ako niste umorni i ako ste dovoljno koncentrirani
- Paziti na siguran i stabilan položaj tijela, posebno na ljestvama i podestima
- Prije nego što se uređaj odloži treba ga isključiti
- U slučaju neuobičajenog ponašanja uređaja ili neobičnih šumova, uređaj treba odmah isključiti i izvući utikač iz mrežne utičnice

**NAKON UPORABE:**

- Uređaj isključiti i izvući mrežni utikač
- **Uređaj prije odlaganja ostaviti najmanje 30 minuta da se ohladi**
- Uređaj objesiti na prsten za vješanje M ② ili osloniti u uspravnom položaju na njegov stražnji dio; kod toga osigurati da se u blizini ne nalaze nikakvi zapaljivi materijali ili zapaljivi plinovi
- Uređaj ne spremiti/ostavljati na otvorenom

• Uređaj spremiti na suho mjesto nedostupno za djecu

**POJAŠNJENJE SIMBOLA NA UREĐAJU**

③ Prije upotrebe pročitajte korisnički priručnik
④ Dvostruka izolacija (dozemna žica nije potrebna)
⑤ Uređaj ne bacajte u kućni otpad

## POSLUŽIVANJE

- Prekidač za uključivanje/isključivanje s 2 položaja temperature ⑥
  - **! provjeriti da li se prekidač A ② nalazi u položaju "0", prije nego što se izvrši mrežni priključak**
  - uređaj uključiti prebacivanjem prekidača A u željeni položaj:
    I = 50°C + protok zraka 250-500 lit./min
    II = 50°C ... 650°C, protok zraka 250-500 lit./min
  - kod prve primjene uređaja može izlaziti malo dima; to je normalno i uskoro će prestati
  - uređaj isključiti prebacivanjem prekidača A u položaj "0"
- Podešavanje temperature ⑦
  - željenu tempraturu podesite u koracima od 10°C kratkim pritiskom na gumbe B
  - pritiskom na gumbe B neprekidno povećavate/smanjujete ciljnu temperaturu za po 10°C sve dok ne pustite gumbe ili dok ne dosegnete maksimalnu ili minimalnu dopuštenu temperaturu
  - nakon određivanja ciljne temperature, na zaslonu D se prikazuje stvarna rastuća/padajuća temperatura, sve dok se ne postigne tražena temperatura (samo u položaju "II")
  - ciljna se temperatura sprema u memoriju uređaja, pa se uređaj prilikom svakog sljedećeg paljenja zagrijava do zadnje odabrane ciljne temperature
- Postavke strujanja zraka ⑧
  - željeno strujanje zraka podesite u koracima od 50 l/min, kratkim pritiskom na gumbe C
  - na zaslonu D se prikazuje trenutno strujanje zraka u stupčastom grafikonu
- Opća primjena
  - odgovarajuću temperaturu odrediti probom na neprimjetnom (nevažnom) dijelu izratka; početi s nižim namještanjem temperature
  - temperatura će se smanjiti s povećanjem razmaka između otvora za zrak/sapnice i izratka
  - potrebna temperatura ovisi od obrađivanog materijala
- Stacionarna primjena ⑨
  - uređaj odložiti na njegov stražnji dio u uspravnom položaju
  - osigurati da površina bude čista i bez prašine; zagađen zrak može oštetiti elektromotor
  - struja zraka treba biti dalje od osobe koja rukuje pištoljem
  - osigurati kabel
  - ne dirati otvor za zrak/sapnicu
  - osigurati da ništa ne padne u otvor za zrak/sapnicu
  - uređaj oprezno držati jednom rukom, dok se drugom isključuje, i nakon toga ga ostaviti da se ohladi
- Primjena na teško dostupnim mjestima
  - ukloniti prsten E ②, čime će se metalni otvor za zrak osloboditi na čitavoj udaljenosti
  - **! paziti na povećanu opasnost od požara i opeklina**
- Držanje i vođenje uređaja ⑩
  - uređaj držati jednom rukom
  - otvore za strujanje zraka F ② držite nepokriveno
- Standardni pribor ②
  - sapnica za zaštitu stakla G (za skretanje zračne struje)
  - okrugla sapnica H (za širenje zračne struje)
  - reflektorska sapnica J (za skretanje zračne struje)
  - redukcijska sapnica K (za skretanje zračne struje)

  NAPOMENE:
  - svi slučajevi primjene (**osim skidanja stare boje sa prozora**) mogu se provesti bez pribora; odgovarajući pribor pojednostavljuje rad i vodi do kvalitativno znatno boljih rezultata
  - ovaj se uređaj može koristiti u kombinaciji s uobičajenim dodacima za pištolje na vrući zrak
- Ugradnja/skidanje pribora
  - pribor jednostavno ugraditi na otvor za zrak L ②
  - ukloniti dio pribora, tako što će se nakon ohlađivanja skinuti prema naprijed
  - **! dio pribora ugraditi samo ako je otvor za zrak ohlađen, ako se prekidač nalazi u položaju "0" i ako je izvučen mrežni utikač**
- Prsten za vješanje M ⑪
  - za jednostavno spremanje uređaja
  - **! uređaj prije odlaganja ostaviti najmanje 30 minuta da se ohladi**
- Zaštita od preopterećenja
  Štiti grijač od oštećenja, ako bi se uređaj preopteretio, bez da se ohladi određeno vrijeme
  - ako je temperatura previsoka grijač će se sam isključiti, dok će motor dalje raditi, proizvodeći hladni zrak
  - kada je temperatura dovoljno pala (traje samo nekoliko sekundi), grijač će se automatski uključiti
  - **! kad se alat isključi nakon rada pri visokim postavkama za temperaturu te se ponovno uključi nakon kratke stanke, moglo bi potrajati neko vrijeme dok grijaći element dostigne željenu temperaturu**

## SAVJETI ZA PRIMJENU

- Skidanje boje/laka ⑫
  - koristiti čisto, oštro strugalo
  - početi strugati tek kada boja omekša
  - eksperimentom odrediti koliko treba grijati kako bi se postigli optimalni rezultati
  - omekšanu boju odmah ostrugati jer će ona inače ponovno stvrdnuti
  - uređaj držati pod kutom od 30° do 40° prema izratku
  - boju i prljavštinu prethodno ukloniti sa strugala, kako bi se spriječilo njeno zapaljenje
  - po mogućnosti strugati uzduž godova na drvu
  - struju vrućeg zraka ne usmjeravati suviše dugo na istu površinu
  - sve ostatke boje zbrinuti na sigurno mjesto
  - radno područje nakon završenog rada temeljito očistiti
  - **! kod skidanja slojeva boje na starim građevinama postupati oprezno; vjerojatno je kod izgradnje korištena boja sa sadržajem olova koja je jako otrovna**
  - **! izlaganje već i manjoj količini olova može ozbiljno oštetiti mozak i živčani sustav; posebno su**

**ugrožena mala djeca i još nerođena djeca u majčinoj utrobi**

**! skidanje boje na bazi olova prepustiti stručnjaku koji će raditi bez pomoći puhala vrućeg zraka**

JOŠ JEDAN PRIMJER PRIMJENE:

★ skidanje (sintetskih) starih tapeta

- Skidanje boje/laka sa prozora ⑬
  - kod rada blizu stakla **uvijek** koristiti sapnicu za zaštitu stakla G
  - boju ukloniti ručnim strugalom

  **! uređaj ne koristiti za skidanje boje sa prozora s metalnim okvirima; metal je vodič topline, te može doći do pucanja stakla**
- Skidanje naljepnica (koristiti okruglu sapnicu H) ⑭
  - mnoga ljepila kod zagrijavanja mekšaju, što omogućava zalijepljenim spojevima da popuste i uklanjanje suvišnog ljepila

  **! naljepnicu zagrijati na gornjoj strani**

  **! uvijek osigurati da se ne pregrije površina ispod naljepnice**

  OSTALI PRIMJERI PRIMJENE:

  ★ skidanje podnih obloga od linoleuma i vinila
  ★ skidanje tepiha od umjetnih vlakana
  ★ skidanje furnira i letvica od furnira
  ★ omekšavanje/taljenje katrana, kositra, bitumena, voska (koristiti okruglu sapnicu H)
  ★ voskovi (koristiti sapnicu za zaštitu stakla G) ⑮
  ★ skidanje smole
  ★ popuštanje zarđalih/čvrsto stegnutih metalnih vijaka, matica i svornjaka
  ★ skidanje voska od svijeće (**ne pregrijati donju površinu**)
  ★ popravak polomljenih svijeća/vraćanje u prvobitni oblik savijenih svijeća
- Skupljanje ⑯
  - koristiti reflektorsku sapnicu J ili redukcijsku sapnicu K
  - cijev na skupljanje odabrati prema promjeru izratka
  - cijev na skupljanje jednoliko zagrijati

  JOŠ JEDAN PRIMJER PRIMJENE:

  ★ pakiranje uz skupljanje
- Lemljenje vodovodnih cijevi ⑰

  Ovaj je uređaj najprikladniji za radove s mekim lemom (talište ispod 400 °C)
  - koristiti reflektorsku sapnicu J
  - obje spajane sekcije temeljito očistiti od lema
  - obje sekcije predgrijati i približiti žicu za lemljenje (**ne koristiti žicu za lemljenje na bazi olova**)
- Odmrzavanje zamrznutih vodovodnih cijevi ⑱
  - koristiti reflektorsku sapnicu J
  - zamrznuto područje jednoliko odmrznuti

  **! vodovodne cijevi se često teško razlikuju od plinskih cijevi; zagrijavanje plinskih cijevi je izuzetno opasno – opasnost od eksplozije**

  OSTALI PRIMJERI PRIMJENE:

  ★ odmrzavanje vodovodnih cijevi od PVC-a (**položaj I, max. 60°C**)
  ★ odmrzavanje zamrznutih brava na automobilima (**položaj I, max. 60°C**) (koristiti redukcijsku sapnicu K)
  ★ odmrzavanje škrinja (**ne s plastičnim kućištem**)
  ★ odmrzavanje zaleđenih stepenica na planinama
- Oblikovanje plastičnih cijevi
  - koristiti reflektorsku sapnicu J
  - cijev napuniti pijeskom i na oba kraja zatvoriti, kako bi se izbjeglo oštro pregibanje cijevi
  - cijev jednoliko zagrijati, pomicanjem puhala s jedne na drugu stranu

  OSTALI PRIMJERI PRIMJENE:

  ★ oblikovanje svih plastičnih masa s nižom točkom tališta (polietilen, PVC, itd.)
  ★ oblikovanje svih plastičnih masa s višom točkom tališta (akrilno staklo, pleksiglas, itd.)
  ★ oblikovanje i savijanje tepiha izrađenih od umjetnih vlakana
  ★ oblikovanje i savijanje drva (izrada modela)
- Zavarivanje plastike
  - šav za zavarivanje treba čist i odmašćen
  - žicu za zavarivanje držati blizu šava za zavarivanje i dovoditi toplinu dok žica za zavarivanje ne postane gnjecava
  - nakon što se zavareni šav napuni odmaknuti izvor topline

  OSTALI PRIMJERI PRIMJENE:

  ★ popravak dasaka za surfanje, skija i ostalih sportskih rekvizita od plastike (koristite okruglu sapnicu H)
  ★ zavarivanje PVC-materijala
  ★ poravnanje mjehurića nakon stavljanja PVC-etiketa
  ★ priključak vrtnih crijeva (koristiti reflektorsku sapnicu J)
- Sušenje

  **! sušiti samo s nižim namještanjem temperature (položaj 1 ili 2) i na većem razmaku između uređaja i izratka**
  - sušenje boje, laka, gipsa, maltera i žbuke
  - sušenje vlažnog drva prije punjenja
  - brzo sušenje nanešenog materijala punila ili ljepila
  - sušenje građevnih fuga prije prskanja izolacijom i brtvenom masom
  - sušenje fuga i pukotina kod izgradnje plovila
- Čišćenje/dezinfekcija
  - dezinfekcija kaveza za uzgoj zečeva, golubova, itd. (**najprije ukloniti životinje**)
  - odstranjivanje mravinjaka
  - odstranjivanje crvotočina (**uređaj držati na određenom, razmaku od drva**)
  - uništavanje korova

## ODRŽAVANJE / SERVISIRANJE

- Ovaj uređaj nije namijenjen profesionalnoj upotrebi
- Održavajte čistim uređaj i kabel (osobito otvore za hlađenje F ②)
- Za generalno čišćenje pištolja za vrući zrak i osobito otvora za zrak/sapnice ne koristiti zapaljive tekućine
- Ako bi uređaj unatoč brižljivih postupaka izrade i ispitivanja ipak prestao raditi, popravak treba prepustiti ovlaštenom servisu za SKIL električne alate
  - uređaj treba **nerastavljeno** predati, zajedno s računom o kupnji u najbližu SKIL ugovornu servisnu radionicu (popise servisa, kao i oznake rezervnih dijelova uređaja možete naći na adresi www.skil.com)

## ZAŠTITA OKOLIŠA

- **Električne alate, pribor i ambalažu ne bacajte u kućni otpad** (samo za EU-države)
  - prema Europskoj direktivi 2012/19/EG o staroj električnoj i elektroničkoj opremi i njenoj primjeni u skladu sa nacionalnim zakonom, istrošeni električni alati moraju se sakupljati odvojeno i odvesti u posebne pogone za reciklažu
  - na to podsjeća simbol ⑤ kada se javi potreba za odlaganjem

SRB

## Fen za vreli vazduh 8004

## UPUTSTVO

- Ovaj alat je namenjen za uklanjanje boje, oblikovanje i lepljenje plastike i zagrevanje cevi za sakupljanje; alat je takođe pogodan za lemljenje i kalajisanje, popuštanje adhezivnih spojnica i odleđivanje cevi za vodu
- Ovaj alat nije namenjen za profesionalnu upotrebu
- Pažljivo pročitajte i sačuvajte ova uputstva za rukovanje ③

## TEHNIČKI PODACI ①

## ELEMENTI ALATA ②

**A** Prekidač za uključivanje/isključivanje
**B** Dugmad za podešavanje temperature
**C** Dugmad za podešavanje protoka vazduha
**D** Displej (LCD)
**E** Zaštitni prsten
**F** Prorezi za hlađenje
**G** Zaštitna mlaznica za staklo
**H** Okrugla mlaznica
**J** Reflektujuća mlaznica
**K** Redukciona mlaznica
**L** Otvor za vazduh/mlaznica
**M** Alka za vešanje

## SIGURNOST

**UPUTSTVA O SIGURNOSTI RADA SA FENOM ZA VRELI VAZDUH**

**OPŠTA**

- **Ovaj alat mogu da koriste deca od 8 godina i lica sa ograničenim psihičkim, senzornim ili duševnim sposobnostima ili lica sa nedostatkom iskustva i znanja, ukoliko ih nadzire lice koje je odgovorno za njihovu sigurnost ili ako ih ono uputi u siguran rad sa alatom i ako razumeju s time povezane opasnosti** (u suprotnom postoji opasnost od pogrešnog rukovanja i povreda)
- **Kontrolišite decu** (time se obezbedjuje da se deca ne igraju sa alatom)
- **Čišćenje i održavanje alata ne smeju da obavljaju deca bez kontrole odraslog lica**

**PRE UPOTREBE:**

- Proverite funkcionisanje alata pre svake upotrebe i u slučaju nepravilnosti odnesite ga stručnom licu na popravku; nikada nemojte sami otvarati alat
- Proverite kabl i utikač pre svake upotrebe i u slučaju oštećenja, odnesite ga kvalifikovanom licu da ga zameni
- Produžni kabl koji koristite mora da bude sasvim odmotan i siguran, sa kapacitetom od 16 A
- Povremeno proverite produžni kabl i u slučaju oštećenja ga zamenite
- Alat i njegov pribor koristite prema ovom uputstvu za upotrebu i na način koji je propisan za ovaj alat; upotreba alata za radnje koje nisu uobičajene za ovaj alat može dovesti do opasnosti
- Uvek se uverite da je napon struje isti kao i napon naveden na pločici sa nazivom alatu
- Proverite da li je alat isključen kada ga prikopčavate u utičnicu

**TOKOM UPOTREBE:**

- **Pažljivo rukujte alatom; sprečite požar i opekotine**
  - ne dodirujte otvor/mlaznicu za vazduh i zagrejani predmet; postaju veoma vreli
  - ne približavajte otvor/mlaznicu previše predmetu na kojem treba da radite
  - ne usmeravajte mlaz vrelog vazduha predugo ka istoj površini
  - nikada ne gledajte u otvor/mlaznicu za vazduh
  - nosite zaštitne rukavice i zaštitne naočare
  - nikada nemojte usmeravati mlaz vrelog vazduha ka drugim osobama ili životinjama
  - nikada nemojte koristiti alat da sušite kosu
  - nikada nemojte ostavljati alat bez nadzora
  - nikada nemojte koristiti alat u blizini zapaljivih gasova ili zapaljivih materijala (**postoji rizik od eksplozije**)
  - kada radite sa plastikom, bojama, lakovima ili sličnim materijama, može doći do stvaranja zapaljivih i otrovnih gasova; prethodno se informišite o materijalima sa kojima ćete raditi
  - imajte na umu i da se toplota može proširiti i do zapaljivih materija koje se nalaze van vašeg vidokruga
  - iz razloga bezbednosti, pri ruci držite kofu sa vodom ili aparat za gašenje požara u slučaju da se neki od materijala zapali
- **Sprečite strujni udar**
  - nikada ništa nemojte gurati u otvor/mlaznicu za vazduh
  - izbegavajte kontakt telom sa uzemljenim površinama (npr. cevima, štednjacima, lancima, frižiderima)

- osigurajte da se alat ne pokvasi
- ne koristite alat na vlažnim mestima
- kada alat koristite napolju, povežite alat preko sigurnosnog prekidača struje uzemljenja sa strujom okidanja od najviše 30 mA i koristite produžni kabl koji je namenjen za spoljnu upotrebu i opremljen je vodootpornom utičnicom za spregu

- **Rukujte pažljivo kablom**
  - kabl uvek mora biti udaljen od mlaza vrelog vazduha i otvora/mlaznice za vazduh
  - držite kabl dalje od toplote, ulja i oštrih ivica
  - nemojte nositi alat držeći ga za kabl i nemojte cimati kabl da biste ga isključili iz utičnice
  - nemojte kačiti alat za kabl
- Alat nikada nemojte koristiti u kombinaciji sa hemijskim rastvaračima
- Radni prostor mora biti adekvatno provetren
- Održavajte radni prostor čistim i dobro osvetljenim
- Naleti struje dovode do kratkotrajnih padova napona; pod nepovoljnim uslovima napajanja može da bude pogođena druga oprema (ako je impedanca napajanja el. energijom manja od 0.10 oma, ne postoji verovatnoća da će doći do poremećaja); ako vam je potrebno dodatno objašnjenje, možete se obratiti vašem lokalnom organu za snabdevanje el. energijom
- Budite na oprezu; vodite računa o tome što radite, budite razumni i ne rukujte alatom ako ste umorni
- Zauzmite bezbedno odstojanje; nemojte se istezati, naročito na merdevinama ili postoljima
- Proverite da je alat isključen pre nego što ga odložite
- U slučaju da dođe do električnog ili mehaničkog kvara, odmah isključite alat i iskopčajte ga iz utičnice

**POSLE UPOTREBE:**

- Isključite alat i iskopčajte ga iz utičnice
- **Ostavite alat najmanje 30 minuta da se ohladi pre nego što ga vratite na mesto**
- Okačite alat za alku M ② ili ga postavite na zadnju stranu u uspravni položaj; tom prilikom proverite da se u blizini ne nalaze nikakvi zapaljivi materijali ili zapaljivi gasovi
- Nikada nemojte čuvajte/ostavljati alat napolju
- Čuvajte alat na suvom i zaključanom mestu, van domašaja dece

**OBJAŠNJENJE SIMBOLA NA ALATU**

③ Pročitajte uputstvo za korišćenje pre prve upotrebe
④ Dvostruka izolacija (nije potrebna žica za uzemljenje)
⑤ Alat ne odlažite u kućne otpatke

## UPUTSTVO ZA KORIŠĆENJE

- Prekidač sa 2 podešavanja temperature ⑥
  - **! proverite da li je prekidač A ② u položaju "0" pre ukopčavanja**
  - uključite alat stavljanjem prekidača A u željeni položaj:
    I = 50°C + mlaz vazduha 250-500 litara u minuti
    II = 50°C ... 650°C, mlaz vazduha 250-500 litara u minuti
  - prilikom korišćenja alata prvi put, može doći do dima; ovo je normalna pojava i ubrzo će prestati
  - isključite alat stavljanjem prekidača A u položaj "0"
- Podešavanje temperature ⑦
  - podesite ciljnu temperaturu u koracima od 10°C tako što ćete kratko pritiskati B dugmiće
  - uzastopnim pritiskanjem dugmića B ciljna temperatura se kontinualno povećava/smanjuje sve dok se dugmići ne otpuste ili se ne dostigne minimalna/maksimalna temperatura
  - kada se podesi ciljna temperatura, displej D prikazuje aktuelnu rastuću/opadajuću temperaturu sve dok se ne postigne željena temperatura (samo u položaju "II")
  - ciljna temperatura će biti upamćena u memoriji alata, tako da će se svaki put po uključivanju alat zagrejati do poslednje izabrane ciljne temperature
- Postavka protoka vazduha ⑧
  - podesite željeni protok vazduha u koracima od 50 l/min kratkim pritiskom na dugmad C
  - displej D prikazuje stvarne postavke protoka vazduha u kolonskom grafikonu
- Opšta upotreba
  - podesite pravu temperaturu tako što ćete izvršiti test na nevidljivom delu radne površine; počnite sa podešavanjem najniže temperature
  - temperatura opada prilikom udaljavanja otvora/mlaznice za vazduh od predmeta na kojem radite
  - potrebna temperatura zavisi od materijala na kojem ćete raditi
- Stacionarna upotreba ⑨
  - postavite alat na zadnju stranu u uspravni položaj
  - proverite da li je površina čista i bez prašine; zagađeni vazduh oštećuje motor
  - proverite da vazdušni mlaz nije uperen u vas
  - osigurajte kabl kako biste sprečili obaranje alata
  - ne dodirujte otvor/mlaznicu za vazduh
  - osigurajte da ništa ne upadne u otvor/mlaznicu za vazduh
  - pažljivo držite alat jednom rukom dok ga drugom isključujete i zatim ga ostavite da se ohladi
- Upotreba na teško dostupnim mestima
  - uklonite prsten E ②, i na taj način skinite metalni otvor za vazduh kako bi mlaz dalje dopirao
  - **! vodite računa o većem riziku od požara i opekotina**
- Držanje i upravljanje alata ⑩
  - držite alat jednom rukom
  - prorezi za hlađenje F ② moraju da budu otvoreni
- Standardni pribor ②
  - zaštitna mlaznica za staklo G (za usmeravanje vazdušnog mlaza)
  - okrugla mlaznica H (za proširivanje vazdušnog mlaza)
  - reflektujuća mlaznica J (za reflektovanje vazdušnog mlaza)
  - redukciona mlaznica K (za koncentrisanje vazdušnog mlaza)

  NAPOMENE:
  - svaki primer upotrebe (**osim uklanjanja boje u blizini stakla**) se može izvesti bez pribora; međutim upotreba odgovarajućeg pribora olakšava rad i značajno poboljšava kvalitet rezultata
  - ovaj alat se može koristiti i u kombinaciji sa uobičajeno dostupnim priborom za fenove za vreli vazduh
- Stavljanje/skidanje pribora
  - jednostavno naglavite deo pribora na otvor L ②
  - skinite deo pribora povlačenjem unapred pošto se ohladio

**! pribor postavite samo kada je otvor za vazduh hladan, kada je prekidač u položaju "0" i kada je utikač iskopčan**

- Alka za vešanje M ⑪
  - za lako čuvanje alata
  - **! ostavite alat najmanje 30 minuta da se ohladi pre nego što ga vratite na mesto**
- Stalna kontrola toplote (zaštita od preopterećenja)
  Štiti grejač od oštećenja u slučaju preopterećenja alata, a da ne morate da ga isključujete i/ili ostavite da se hladi određeno vreme
  - kada temperatura postane previsoka, grejač se sam isključuje, dok motor nastavlja sa radom proizvodeći hladan vazduh
  - kada se temperatura spusti na dovoljan nivo (što traje nekoliko sekundi), grejač će se automatski uključiti
  - **! kada je alat isključen posle rada na podešavanju za visoke temperature, a zatim ponovo uključen posle kratke pauze, grejnom elementu može biti potrebno vreme da dostigne željenu temperaturu**

## SAVETI ZA PRIMENU

- Uklanjanje boje/laka ⑫
  - koristite čisti, oštar strugač
  - kada boja omekša, stružite čvrsto
  - probajte da utvrdite koliko dugo je potrebno da primenjujete toplotu za najbolje rezultate
  - omekšalu boju odmah uklonite struganjem, inače će se ponovo stvrdnuti
  - alat držite pod uglom od 30°do 40° u odnosu na predmet na kojem radite
  - boju i otpatke odmah uklonite sa strugača da se ne bi upalili
  - gde god je moguće, stružite hrapavim delom drveta
  - ne usmeravajte mlaz vrelog vazduha predugo ka istoj površini
  - pažljivo uklonite sve ostatke boje
  - temeljno očistite radnu površinu pošto završite sa radom
  - **! budite obazrivi prilikom skidanja slojeva boja u starijim zgradama; moguće je da su ranije korišćene boje sa olovom koje je veoma otrovno**
  - **! izlaganje čak i najmanjoj količini olova može prouzrokovati ozbiljna oštećenja mozga i nervnog sistema; mala deca i novorođenčad su naročito osetljiva**
  - **! neka olovnu boju ukloni stručno lice bez korišćenja fena sa vrelim vazduhom**

  DRUGI PRIMERI UPOTREBE:
  - ★ uklanjanje (sintetičkih) zidnih obloga
- Uklanjanje boje/laka u blizini stakla ⑬
  - **uvek** koristite zaštitnu mlaznicu za staklo G kada radite u blizini stakla
  - uklonite boju ručnim strugačem
  - **! nemojte koristiti alat za uklanjanje boje na prozorima sa metalnim okvirom; metal provodi toplotu što može dovesti do pucanja stakla**
- Uklanjanje nalepnica (koristite okruglu mlaznicu H) ⑭
  - mnoge nalepnice omekšaju prilikom zagrevanja i na taj način omogućavaju da se lepljive veze odvoje i višak lepka ukloni

**! zagrejte nalepnicu sa gornje strane**

**! uvek vodite računa da ne pregrejete podlogu**

DRUGI PRIMERI UPOTREBE:
- ★ uklanjanje linoleuma i vinilskih podnih obloga
- ★ uklanjanje pokrivki izrađenih od sintetičkih vlakana
- ★ uklanjanje furnira/lepljenje furnir-traka
- ★ omekšavanje/topljenje katrana, kalaja, bitumena, smole (koristite okruglu mlaznicu H)
- ★ voskiranje (skija, nameštaja) (koristite zaštitnu mlaznicu za staklo G) ⑮
- ★ uklanjanje smole
- ★ labavljenje zarđalih/previše zategnutih metalnih šrafova, matica i zavrtki
- ★ uklanjanje voska od sveće (**nemojte pregrejati podlogu**)
- ★ spajanje polomljenih sveća/ispravljanje sveća u prvobitni oblik

- Sužavanje ⑯
  - koristite reflektujuću mlaznicu J ili redukcionu mlaznicu K
  - izaberite cev za sužavanje sa prečnikom koji odgovara predmetu na kojem radite
  - ravnomerno zagrevajte cev za sužavanje

  DRUGI PRIMERI UPOTREBE:
  - ★ umotavanje prijanjanjem
- Lemljenje vodnih cevi ⑰
  Ovaj alat je najpogodniji za rad sa mekim lemljenjem (tačka topljenja ispod 400°)
  - koristite reflektujuću mlaznicu J
  - temeljno očistite oba spojna mesta pre nego što pristupite lemljenju
  - prethodno zagrejte oba dela i nanesite kalaj (nemojte koristiti kalaj na bazi olova)
- Otapanje zaleđenih cevi za vodu ⑱
  - koristite reflektujuću mlaznicu J
  - ravnomerno zagrejte zaleđeni deo
  - **! često je teško razlikovati cevi za vodu od cevi za gas; zagrevanje cevi za gas je izuzetno opasno – postoji rizik od eksplozije**

  DRUGI PRIMERI UPOTREBE:
  - ★ otapanje cevi za vodu koje su izrađene od PVC-a (**položaj I, maks. 60°C**)
  - ★ otapanje zaleđenih brava na kolima (**položaj I, maks. 60°C**) (koristite redukcionu mlaznicu K)
  - ★ otapanje zamrzivača (**nemojte oštetiti plastično kućište**)
  - ★ odleđivanje zaleđenih stepenika i trotoara
- Uobličavanje plastičnih cevi
  - koristite reflektujuću mlaznicu J
  - napunite cev peskom i zapečatite je na oba kraja da biste izbegli krivljenje cevi
  - ravnomerno zagrejte cev tako što ćete je pomerati od jedne strane ka drugoj

  DRUGI PRIMERI UPOTREBE:
  - ★ uobličavanje plastike sa niskom tačkom topljenja (polietilen, PVC itd.)
  - ★ uobličavanje plastike sa visokom tačkom topljenja (akrilno staklo, pleksiglas itd.)
  - ★ uobličavanje pokrivki izrađenih od sintetičkih vlakana
  - ★ uobličavanje i savijanje drveta (modelarstvo)

- Lepljenje plastike
  - šav koji se vari mora biti očišćen i ne sme biti mastan
  - držite štapić za varenje blizu šava za varenje i primenite toplotu dok štapić za varenje ne postane lepljiv
  - uklonite izvor toplote kada se šav za lemljenje popuni

  DRUGI PRIMERI UPOTREBE:
  ★ popravljanje dasaka za surfovanje, skija i ostalih sintetičkih sportskih proizvoda (koristite okruglu mlaznicu H)
  ★ varenje PVC materijala
  ★ poravnanje izbočina posle nalepljivanja PVC etiketa
  ★ spajanje baštenskih creva (koristite reflektujuću mlaznicu J)
- Sušenje
  **! alat koristite za sušenje na niskoj ili srednjoj temperaturi (položaj 1 ili 2) i sa uvećane razdaljine između alata i predmeta na kojem radite**
  - sušenje boje, laka, gipsa, maltera i gipsanog maltera
  - sušenje vlažne drvne građe pre popunjavanja
  - brzo sušenje deblje nanesenog punila ili lepila
  - sušenje spojeva u zgradi pre nanošenja izolacije ili gita
  - sušenje spojeva i pukotina u brodogradnji
- Čišćenje/dezinfekcija
  - dezinfekcija zečara, golubarnika itd. (**prethodno uklonite ljubimce**)
  - borba protiv kolonije mrava
  - borba protiv crvotočine i napasnih insekata (**držite alat na adekvatnoj razdaljini od drveta**)
  - uklanjanje korova

## ODRŽAVANJE / SERVIS

- Ovaj alat nije namenjen za profesionalnu upotrebu
- Alat i kabl uvek održavajte čistim (posebno otvore za hlađenje F ②)
- Nikada nemojte koristiti lako zapaljive tečnosti za čišćenje fena za vreo vazduh uopšte, a naročito ne za čišćenje otvora/mlaznice
- Ako bi alat i pored brižljivog postupka izrade i kontrole nekada otkazao, popravku mora vršiti neki autorizovani servis za SKIL-električne alate
  - pošaljite **nerastavljeni** alat zajedno sa potvrdom o kupovini vašem nabavljaču ili najbližem SKIL servisu (adrese i oznake rezervnih delova možete naći na www.skil.com)

## ZAŠTITA OKOLINE

- **Električne alate, pribora i ambalaže ne odlažite u kućne otpatke** (samo za EU-države)
  - prema Europskoj direktive 2012/19/EG o staroj električnoj I elektronskoj opremi i njenoj upotrebi u skladu sa nacionalnim pravom,električni alati koji su istrošeni moraju biti sakupljeni odvojeno i dostavljeni pogonu za reciklažu
  - simbol ⑤ će vas podsetiti na to

SLO

# Grelnik zraka 8004

## UVOD

- Orodje je namenjeno za odstranjevanje barve, za oblikovanje in varjenje plastike, za gretje toplotnih krčnih cevk; orodje je primerno tudi za spajkanje in cinjenje, za popuščanje lepljivih stikov in odmrzovanje vodovodnih cevi
- To orodje ni namenjeno profesionalni uporabi
- Preberite in shranite navodila za uporabo ③

## TEHNIČNI PODATKI ①

## DELI ORODJA ②

**A** Stikalo vklopi/izklopi
**B** Gumbi za nastavitev temperature
**C** Gumbi za nastavitev pretoka zraka
**D** Zaslon (LCD)
**E** Varnostni obroč
**F** Ventilacijske reže
**G** Nastavek za zaščito stekla
**H** Okrogli nastavek
**J** Odbojni nastavek
**K** Redukcijski nastavek
**L** Zračna odprtina/nastavek
**M** Obroček za obešanje

## VARNOST

**VARNOSTNA NAVODILA ZA UPORABO GRELNIKA ZRAKA**

**SPLOŠNO**

**• To orodje lahko otroci, stari 8 let ali več, in osebe z omejenimi fizičnimi, senzoričnimi ali duševnimi sposobnostmi ali pomanjkljivimi izkušnjami in pomanjkljivim znanjem uporabljajo pod nadzorom odgovorne osebe, ki je odgovorna za njihovo varnost, ali če so seznanjeni, kako varno uporabljati orodja in se zavedajo s tem povezanih nevarnosti** (v nasprotnem primeru obstaja nevarnost napačne uporabe in poškodb)

- **Nadzorujte otroke** (s tem je zagotovljeno, da se otroci ne igrajo z orodjem)
- **Otroci ne smejo čistiti in vzdrževati orodje naprave brez nadzora**

**PRED UPORABO:**

- Pred vsako uporabo preverite delovanje orodja, v primeru okvare ga oddajte v popravilo strokovnjaku; nikoli ne odpirajte stroja sami
- Pred vsako uporabo preglejte priključno vrvico in vtikač, v primeru poškodb naj vrvico in vtikač zamenja strokovnjak
- Uporabljajte povsem iztegnjene in varne električne podaljške, z jakostjo 16 amperov
- Periodično preverjajte podaljšek kabla in ga v primeru poškodbe zamenjajte
- Uporabljajte orodje in pribor ustrezno z navodili za uporabo in glede na namen uporabe orodja; uporaba orodja za dela, ki so različna od normalne uporabe lahko pripeljejo do nevarnih situacij
- Vedno preverite, če je napetost omrežja enaka napetosti, ki je navedena na tablici orodja
- Prepričajte se, če je stikalo izklopljeno, preden priključite priključni kabel

**MED UPORABO:**

- **S strojem ravnajte pazljivo; preprečite ogenj in opekline**
  - ne dotikajte se zračnega izpuha/nastavka in segretih predmetov; ti postanejo zelo vroči
  - ne držite zračnega izpuha/nastavka preblizu predmeta, ki ga segrevate
  - nikoli ne usmerjajte vročega zračnega toka predolgo na isto površino
  - nikoli ne glejte v zračni izpuh/nastavek
  - nosite zaščitne rokavice in uporabljajte zaščitna očala
  - ne usmerjajte vročega zračnega toka v ljudi in živali
  - nikoli ne uporabljajte orodja za sušenje las
  - nikoli ne pustite orodja brez nadzora
  - nikoli ne uporabljajte orodja v bližini vnetljivih plinov ali gorljivih materialov (**nevarnost eksplozije**)
  - v primeru dela s plastiko, barvo, lakom in podobnimi materiali se lahko pojavljajo vnetljivi in strupeni plini; pozanimajte se o materialih s katerimi boste delali
  - upoštevajte, da se utegne vročina prenašati na gorljive materiale, ki so izven vašega vidnega polja
  - če kakšen material povzroči ogenj, imejte zaradi varnosti vedno pri roki vedro vode ali ročni gasilni aparat
- **Preprečevanje električnih stikov**
  - nikoli ničesar ne porivajte/suvajte z zračnim izpuhom/nastavkom
  - izogibajte se telesnih stikov z ozemljenimi površinami (npr. cevi, radiatorji, hladilniki, štedilniki)
  - zagotovite, da orodje ne bo mokro
  - ne uporabljajte orodja v vlažnih prostorih
  - pri zunanji uporabi priključite orodje preko tokovnega zaščitnega stikala (FID) z občutljivostjo toka največ 30 mA; vedno uporabljajte podaljšek, ki je namenjen za zunanjo uporabo in z zaščito proti vlagi
- **S priključno vrvico ravnajte pazljivo**
  - vedno držite priključno vrvico stran od vročega zračnega toka in zraka izpuha/nastavka
  - držite priključno vrvico stran od vročine, olja in ostrih robov
  - ne prenašajte orodja z držanjem za priključno vrvico in ne povlecite vtikača iz vtičnice s potegom za priključno vrvico
  - ne obešajte orodja na priključno vrvico
- Nikoli ne uporabljajte orodja pri delu s kemičnimi topili
- Poskrbite, da je delovno področje primerno zračeno
- Delovno področje naj bo čisto
- Navalni tokovi povzročajo kratkotrajne padce napetosti; v slabih pogojih oskrbe z električno energijo se lahko poškoduje ostala oprema (če je impedanca oskrbe z električno energijo nižja od 0,10 ohma, do motenj verjetno ne bo prišlo); če potrebujete nadaljnja pojasnila, se lahko obrnete na vašega lokalnega dobavitelja električne energije
- Bodite zbrani; glejte kako delate, delajte razumno in ne uporabljajte orodja, če ste utrujeni
- Zavzemite varen položaj; ne pojdite predaleč, posebno na lestvah in gradbenih odrih
- Zagotovite, da je orodje izključeno preden ga odložite
- Če pride do električnih ali mehanskih okvar, takoj izklopite stroj in izvlecite vtikač iz vtičnice

**PO UPORABI:**

- Izklopite orodje in izvlecite vtikač
- **Pred shranjevanjem orodje ohladite (vsaj 30 min)**
- Obesite orodje za obroč M ② ali ga postavite na zadnjo stran v navpični položaj; v primeru, da boste naredili tako, se prepričajte, da ni v bližini gorljivih snovi ali vnetljivih plinov
- Nikoli ne shranjujte/pustite na prostem
- Shranjujte orodje na suhem mestu in izven dosega otrok

**POJASNILO OZNAK NA ORODJU**

③ Pred uporabo preberite navodila za uporabo
④ Dvojna izolacija (ozemljitveni kabel ni potreben)
⑤ Orodja ne odstranjujte s hišnimi odpadki

## UPORABA

- Vklopno/izklopno stikalo s 2 temperaturnimi nastavitvami ⑥
  - **! preverite, če je stikalo A ② v položaju "0" pred vklopom**
  - vklopite stroj s potiskom stikala A v želeni položaj:
    I = 50°C + pretok zraka 250-500 l/min
    II = 50°C ... 650°C, pretok zraka 250-500 l/min
  - ob prvi uporabi se lahko pojavi v izpuhu dim, kar je normalno in bo hitro izginil
  - izklopite stroj s potiskom stikala A v položaj "0"
- Nastavljanje temperature ⑦
  - želeno ciljno temperaturo nastavite v stopnjah po 10°C s kratkim pritiskom gumbov B
  - s pritiskom na gumba B se ciljna temperatura povečuje/zmanjšuje, dokler gumba ne spustite ali dokler ni dosežena minimalna/maksimalna temperatura
  - ko je ciljna temperatura nastavljena, prikazovalnik D kaže dejansko naraščanje/padanje temperature, dokler ni dosežena želena temperatura (samo v položaju "II")

- ciljna temperatura se shrani v spomin grelnika zraka, tako da se grelnik vsakič, ko ga vključite, segreje na zadnjo izbrano ciljno temperaturo

• Nastavitev pretoka zraka ⑧
  - želeni pretok zraka nastavite v stopnjah po 50 l/min s kratkim pritiskom gumbov C
  - prikazovalnik D kaže dejansko nastavitev pretoka zraka v stolpčnem diagramu
• Splošna uporaba
  - določite pravo temperaturo s preverjanjem na neopaznem delu obdelovanca; pričnite z nizko temperaturno nastavitvijo
  - temperatura pada glede na razdaljo med zračno odprtino/nastavkom in narašča na obdelovancu
  - potrebna temperatura je odvisna od materiala, ki ga obdelujemo
• Stacionarna uporaba ⑨
  - položite orodje navzdol na njegovo zadnjo stran v navpični položaj
  - prepričajte se, da je površina čista in brez prahu; onesnažen zrak poškoduje motor
  - prepričajte se, da je zračni tok usmerjen stran od vas
  - zaščitite priključno vrvico, da preprečite vlečenje stroja navzdol
  - ne dotikajte se zračne odprtine/nastavka
  - prepričajte se, da ne bo kapljalo v zračno odprtino/nastavek
  - pazljivo držite orodje z eno roko medtem, ko ga z drugo izklapljate in nato omogočite, da se temperatura stroja zniža
• Uporaba na težko dostopnih mestih
  - odstranite obroč E ②, s tem omogočite kovinskemu izpuhu bližji dostop obdelovancu
  **! bodite pozorni na povečanje nevarnosti ognja in vžiga**
• Držanje in vodenje orodja ⑩
  - držite orodje z eno roko
  - ventilacijske reže F ② morajo biti nepokrite
• Standardni pribor ②
  - nastavek za zaščito stekla G (preprečuje direktni dotok zraka na steklo)
  - okrogli nastavek H (za razširitev zračnega toka)
  - odbojni nastavek J (za odboj zračnega toka - objem obdelovanca)
  - redukcijski nastavek K (za koncentracijo zračnega toka v ožji izpuh)

  OPOMBE:
  - vsi primeri uporabe (**razen odstranjevanje barve ob steklu**) se lahko izvedejo brez dodatnega pribora; uporaba primernega pribora delo poenostavi in izboljša rezultate dela
  - to orodje je mogoče uporabljati tudi v kombinaciji s splošno dostopnim priborom za pištole na vroč zrak
• Montaža in odstranjevanje pribora
  - preprosto prilagodite pribor na zračno odprtino L ②
  - odstranite pribor s potegom s sprednje strani, ko se ta ohladi
  **! montirajte pribor vedno, ko je zračna odprtina hladna, pri stikalu v položaju "0" in, ko je vtikač izključen**
• Obroček za obešanje M ⑪
  - za enostavno shranjevanje orodja
  **! pred shranjevanjem orodje ohladite (vsaj 30 min)**
• Nadzor konstantne temperature (zaščita pred preobremenitvijo)

  Ščiti grelni element pred poškodbami, če je orodje preobremenjeno brez prekinitve in/ali če se temperatura v določenem času zniža
  - če se temperatura preveč dvigne, se grelni element samodejno izključi medtem motor normalno teče in piha hladen zrak
  - ko temperatura pade (tudi samo za nekaj sekund), bo grelni element vključen avtomatično
  **! ko orodje izklopite po delu z nastavitvijo za visoko temperaturo in ga po kratkem času znova vklopite, lahko traja nekaj časa, preden grelnik doseže želeno temperaturo**

## UPORABNI NASVETI

• Odstranjevanje barve/laka ⑫
  - uporabite čisto in ostro strgalo
  - ko se barva zmehča, čvrsto strgajte
  - poizkusite ugotoviti dolžino časa temperature, ki je potrebna za optimalne rezultate
  - strgajte barvo takoj ko se zmehča, sicer bo postala ponovno trda
  - orodje držite pod kotom 30° do 40° glede na obdelovanec
  - barvo in ostanke odstranite s strgala takoj, da ne pride do vžiga
  - strgajte z lesenim predmetom kjerkoli je mogoče
  - nikoli ne usmerjajte vročega zračnega toka predolgo na isto površino
  - varno odstranite vse ostanke barve
  - po končanem delu temeljito očistite delovno področje
  **! bodite previdni, ko odstranjujete lakirane barve iz starih površin; v preteklosti so lahko barve vsebovale tudi svinec, ki je zelo strupen**
  **! izpostavljanje svincu, tudi samo nizkemu nivoju, lahko povzroči resne poškodbe živčnega sistema in možganov; mlajši in še ne rojeni otroci so posebno občutljivi**
  **! barve, ki vsebujejo svinec naj odstrani strokovnjak brez uporabe grelnika zraka**

  OSTALI UPORABNI PRIMERI:

  ★ odstranjevanje (sintetičnih) zidnih oblog
• Odstranjevanje barve/laka ob steklu ⑬
  - **vedno** uporabljajte nastavek za zaščito stekla G kadar delate ob steklu
  - barvo odstranite z ročnim strgalom
  **! nikoli ne uporabljajte orodja za odstranjevanje barve na kovinskih okvirih oken; kovina je toplotni prevodnik, zato lahko pride do pokanja stekla**
• Odstranjevanje nalepk (uporabite okrogli nastavek H) ⑭
  - veliko lepil s segrevanjem postane mehkejše, tako dosežemo, da lepilo popusti, hkrati pa lahko odstranimo tudi odvečno lepilo
  **! segrevajte nalepko na zgornji strani**
  **! bodite pozorni na pregrevanje površine pod nalepko**

OSTALI UPORABNI PRIMERI:
★ odstranjevanje linolejev in vinilnih podov
★ odstranjevanje podov izdelanih iz sintetičnih vlaken
★ odstranjevanje furnirjev, prilepljenih z furnirnimi trakovi
★ mehčanje/topljenje smol, cina, bitumna in voska (uporabite okrogli nastavek H)
★ voskanje (smuči, pohištva) (uporabljajte nastavek za zaščito stekla G) ⑮
★ odstranjevanje umetnih smol
★ odvijanje zarjavelih/premočno privitih kovinskih vijakov in matic
★ odstranjevanje voska sveč (**ne pregrejte spodnje površine**)
★ popravilo polomljenih ali skrivljenih sveč v njihovo prvotno obliko

- Montaža fitingov ⑯
  - uporabite odbojni nastavek J ali redukcijski nastavek K
  - izberite fiting ustreznega premera
  - fiting enakomerno segrevajte

  OSTALI UPORABNI PRIMERI:
  ★ krčenje embalažne folije
- Lotanje vodovodnih cevi ⑰
  To orodje je zelo uporabno za mehko lotanje (temperatura taljenja pod 400°C)
  - uporabite odbojni nastavek J
  - pred lotanjem temeljito očistite obe spojni mesti
  - predhodno segrejte obe spojni mesti ter dodajte žico za lotanje (**ne uporabljajte žice za lotanje na bazi svinca**)
- Odmrzovanje vodovodnih cevi ⑱
  - uporabite odbojni nastavek J
  - enakomerno segrevajte zamrznjeno področje

  **! vodovodne cevi je pogosto težko razlikovati od plinskih cevi; segrevanje plinskih cevi je zelo nevarno – nevarnost eksplozije**

  OSTALI UPORABNI PRIMERI:
  ★ odmrzovanje vodovodnih cevi iz PVC (**položaj I, maks. 60°C**)
  ★ odmrzovanje avtomobilskih ključavnic (**položaj I, maks. 60°C**) (uporabite redukcijski nastavek K)
  ★ odtaljevanje hladilnikov in zamrzovalnih skrinj (**ne poškodujte plastičnih delov/ohišja**)
  ★ odtaljevanje z ledom pokritih stopnic in tlakov
- Oblikovanje plastičnih cevi
  - uporabite odbojni nastavek J
  - za preprečevanje poškodb na cevi, cev napolnite s peskom in oba konca cevi zaprite
  - enakomerno segrevajte cev z gibanjem iz ene strani na drugo stran

  OSTALI UPORABNI PRIMERI:
  ★ oblikovanje plastičnih mas, ki imajo nizko temperaturo topljenja (polietilen, PVC, itd.)
  ★ oblikovanje plastičnih mas, ki imajo visoko temperaturo topljenja (pleksi steklo, itd.)
  ★ oblikovanje in upogibanje podov izdelanih iz sintetičnih vlaken
  ★ oblikovanje in upogibanje lesa (modelarsko oblikovanje)
- Varjenje plastičnih mas
  - mesto varjenja mora biti čisto in nemastno
  - držite palico za varjenje blizu varjenja šiva in usmerjajte temperaturo na zvar, dokler palica ne postane lepljiva
  - prenehajte s segrevanjem, ko je šiv zapolnjen

  OSTALI UPORABNI PRIMERI:
  ★ popravilo jadralnih desk, smuči in ostalih športnih pripomočkov izdelanih iz sintetičnih snovi (uporabite okrogli nastavek H)
  ★ varjenje PVC materialov
  ★ glajenje mehurjev po lepljenju PVC nalepk
  ★ spajanje gumijastih cevi za zalivanje (uporabite odbojni nastavek J)
- Sušenje

  **! vedno sušite z nizko ali srednjo temperaturno nastavitvijo (položaj 1 ali 2) in z naraščajočo oddaljenostjo med orodjem in obdelovancem**
  - sušenje barve, lakov, mavca, malte
  - sušenje stavbnega lesa pred kitanjem
  - hitro sušenje gostih polnil ali lepil
  - sušenje pred nanašanjem izolacijskih ali tesnilnih sredstev
  - sušenje spojev in razpok pri izdelavi čolnov
- Čiščenje/dezinficiranje
  - dezinficiranje zajčjih kletk, golobnjakov itd. (**živali najprej odstranite**)
  - odstranjevanje kolonij mravelj
  - odstranjevanje lesnega črva in nadležnih hroščev (**držite orodje na primerni oddaljenosti od lesa**)
  - uničevanje plevela

## VZDRŽEVANJE/SERVISIRANJE

- Orodje ni namenjeno profesionalni uporabi
- Priključni kabel in orodje naj bosta vedno čista (posebej še prezračevalne odprtine F ②)
- Nikoli ne uporabljajte lahko vnetljivih tekočin za čiščenje grelnika zraka (še posebno ne za čiščenje zračne odprtine)
- Če bi kljub skrbnima postopkoma izdelave in preizkušanja prišlo do izpada delovanja orodja, naj popravilo opravi servisna delavnica, pooblaščena za popravila SKILevih električnih orodij
  - pošljite **nerazstavljeno** orodje skupaj s potrdilom o nakupu pri vašemu prodajalcu v najbližjo SKIL servisno delavnico (naslovi, kot tudi spisek rezervnih delov se nahaja na www.skil.com)

## OKOLJE

- **Električnega orodja, pribora in embalaže ne odstranjujte s hišnimi odpadki** (samo za države EU)
  - v skladu z Evropsko direktivo 2012/19/EG o odpadni električni in elektronski opremi in z njenim izvajanjem v nacionalni zakonodaji je treba električna orodja ob koncu njihove življenjske dobe ločeno zbirati in jih predati v postopek okolju prijaznega recikliranja
  - ko je potrebno odstranjevanje, naj vas o načinu spomni simbol ⑤

EST

## Kuumaõhupuhur 8004

## SISSEJUHATUS

- Antud seade on ettenähtud värvi eemaldamiseks, plastmaterjalide vormimiseks ja keevitamiseks ning termokahaneva isolatsioontoru kuumutamiseks; seade sobib ka jootmistööde teostamiseks, liimühenduste ja veetorude sulatamiseks
- See tööriist pole mõeldud professionaalseks kasutamiseks
- Palun lugege käesolev kasutusjuhend hoolikalt läbi ja hoidke alles ③

## TEHNILISED ANDMED ①

## SEADME OSAD ②

**A** Töölüliti (sisse/välja)
**B** Nupud temperatuuri seadistamiseks
**C** Nupud õhuvoolu seadistamiseks
**D** Näidik (LCD)
**E** Kaitserõngas
**F** Õhutusavad
**G** Klaasikaitseotsak
**H** Ümar otsak
**J** Reflektorotsak
**K** Redutseeriv otsak
**L** Õhuava/otsak
**M** Riputusrõngas

## OHUTUS

**OHUTUSJUHISED KUUMAÕHUPUHURITE KOHTA**

**ÜLDIST**

- **Üle 8 aasta vanused lapsed ja isikud, kelle füüsilised või vaimsed võimed on piiratud või kellel puuduvad seadme kasutamiseks vajalikud teadmised ja kogemused, tohivad seadet kasutada vaid siis, kui nende üle teostatakse järelevalvet või kui neile on antud täpsed juhised seadme ohutuks käsitsemiseks ja kui nad mõistavad seadmega kaasnevaid ohte** (vastasel korral tekib valest käsitsemisest põhjustatud kehavigastuste ja varalise kahju oht)
- **Ärge jätke lapsi järelevalveta** (seeläbi tagate, et lapsed ei hakka seadmega mängima)
- **Lapsed tohivad seadet hooldada ja puhastada vaid täiskasvanute järelevalve all**

**ENNE KASUTAMIST:**

- Iga kord enne seadme kasutamist kontrollige selle töökorrasolekut; kahjustuste ilmnemisel laske seade parandada vastava kvalifikatsiooniga isikul; ärge kunagi avage seadet ise
- Kontrollige seadme toitejuhet ja pistikut iga kord enne kasutamist ning laske need kahjustuste ilmnemisel vastava kvalifikatsiooniga isikul välja vahetada
- Pikendusjuhtmete kasutamisel jälgige, et juhe oleks lõpuni lahti keritud ja vastaks 16 A voolutugevusele
- Kontrollige pikendusjuhet regulaarselt ja kahjustatud pikendusjuhe tuleb välja vahetada
- Kasutage seadet ja selle lisatarvikuid ainult vastavalt käesolevas kasutusjuhendis kirjeldatule ning seadme jaoks ettenähtud viisil; seadme kasutamine tööoperatsioonideks, mille teostamiseks see pole ette nähtud, võib põhjustada ohtliku olukorra
- Kontrollige alati, kas võrgupinge ühtib tööriista andesildil toodud pingega
- Vooluvõrku ühendamisel veenduge, et tööriist on välja lülitatud

**KASUTAMISE AJAL:**

- **Käige seadmega hoolikalt ringi; hoiduge tule ja põletuste eest**
  - ärge puudutage seadme otsakut/düüsi ega töödeldavat detaili, kuna need muutuvad äärmiselt kuumaks
  - ärge hoidke seadme otsakut/düüsi töödeldavale detailile liiga lähedal
  - ärge suunake kuuma õhuvoolu liiga kaua ühele ja samale kohale
  - ärge kunagi vaadake seadme otsakusse/düüsi
  - kandke kaitsekindaid ja kaitseprille
  - ärge suunake kuuma õhuvoolu kunagi teiste inimeste ega loomade pihta
  - ärge kunagi kasutage seadet juuste kuivatamiseks
  - ärge jätke seadet kunagi järelevalveta
  - ärge kasutage seadet kunagi süttimisohtlike gaaside või tuleohtlike materjalide läheduses (**plahvatusoht**)
  - plastmaterjalide, värvi, laki ja teiste analoogiliste materjalide töötlemisel võivad tekkida süttimisohtlikud ja mürgised gaasid; hankige töödeldavate materjalide kohta eelnevalt teavet
  - pidage silmas, et kuumus võib tuleohtlikele materjalidele kanduda ka väljaspool Teie nägemisulatust
  - ohutuse huvides hoidke käepärast ämber vett või tulekustuti juhuks, kui mõni materjal peaks süttima
- **Vältige elektrilööki**
  - ärge kunagi toppige midagi seadme otsakusse/düüsi
  - vältige kehalist kontakti maandatud objektidega (nt torud, küttekehad, pliidid, külmkapid)
  - hoolitsege selle eest, et seade ei saaks märjaks
  - ärge kasutage seadet niiskes keskkonnas

- tööde teostamisel välitingimustes tuleb kasutada rikkevoolu-kaitselülitit (max 30 mA käivitusvool) ning ainult välitingimustes kasutamiseks ette nähtud ja veepritsmete eest kaitstud pistikupesaga pikendusjuhet

- **Käsitsege toitejuhet ettevaatlikult**
  - hoidke toitejuhe kogu aeg eemal kuumast õhuvoolust ja seadme otsakust/düüsist
  - hoidke toitejuhe eemal kuumusest, õlidest ja teravatest servadest
  - ärge kandke seadet, hoides seda toitejuhtmest, ega rebige toitejuhet voolu katkestamiseks pistikupesast välja
  - ärge riputage seadet toitejuhet pidi üles
- Ärge kasutage seadet kunagi ühenduses keemiliste lahustitega
- Hoolitsege selle eest, et tööpiirkonnas oleks piisav ventilatsioon
- Hoidke tööpiirkond puhas ja hästi valgustatud
- Äkilised sissevoolud põhjustavad lühiajalisi pingelangusi; ebasobivate toiteallikate tingimustes võib muu varustus saada mõjutatud (kui toiteallika takistussüsteem on madalam kui 0,10 Ohm, on ebatõenäoline, et esineb häirumist); kui soovite edasist selgitust, võite kontakteeruda oma kohaliku vooluallika asutusega
- Olge alati valvas; jälgige, mida teete, töötage mõistlikult ja ärge kasutage seadet, kui olete väsinud
- Võtke stabiilne tööasend, ärge võtke ebaloomulikku asendit, eriti siis, kui seisate redelil või mõnel muul alusel
- Jälgige, et seade oleks enne käestpanemist välja lülitatud
- Seadme elektrilise või mehhaanilise häire korral lülitage seade viivitamatult välja ja eemaldage pistik vooluvõrgust

**PÄRAST KASUTAMIST:**

- Lülitage seade välja ja eemaldage pistik vooluvõrgust
- **Laske seadmel enne ärapanekut vähemalt 30 min jahtuda**
- Riputage seade riputusrõngast M ② pidi üles või asetage püstiasendis seisutallale; jälgige, et läheduses ei oleks tuleohtlikke materjale ega süttimisohtlikke gaase
- Ärge hoidke/jätke seadet välitingimustes
- Hoidke seadet kuivas ja suletud kohas, lastele kättesaamatult

**TÖÖRIISTAL OLEVATE SÜMBOLITE SELGITUS**

③ Enne kasutamist tutvuge kasutusjuhendiga
④ Topeltisolatsioon (maandusjuhe pole vajalik)
⑤ Ärge visake kasutuskõlbmatuks muutunud tööriista ära koos olmejäätmetega

## KASUTAMINE

- Lüliti sisse- ja väljalülitamiseks ning seadme 2 temperatuurirežiimi valimiseks ⑥
  - **! enne seadme ühendamist vooluvõrku kontrollige, et lüliti A ② on asendis "0"**
  - lükates lülitit A, valige soovitud režiim:
    I = 50°C + õhuhulk 250-500 liitrit/minutis
    II = 50°C ... 650°C, õhuhulk 250-500 liitrit/minutis
  - seadme esmakordsel kasutamisel võib seadmest eralduda pisut suitsu; see on normaalne ja ei kesta kaua
  - seadme väljalülitamiseks lükake lüliti A asendisse "0"
- Temperatuuri seadistamine ⑦
  - seadistage sihttemperatuur 10 °C sammudega soovitud väärtusele, vajutades lühidalt nuppe B
  - kui nuppe B katkematult vajutada, tõuseb/langeb sihttemperatuur pidevalt, kuni nupud vabastatakse või temperatuur jõuab miinimum-/maksimumväärtusele
  - pärast sihttemperatuuri seadistamist on näidikul D soovitud temperatuuri saavutamiseni tegelik tõusev/langev temperatuur (ainult asendis "II")
  - sihttemperatuur salvestatakse seadme mällu, nii et iga kord pärast seadme sisselülitamist kuumeneb seade viimase valitud sihttemperatuurini
- Õhuvoolu seadistamine ⑧
  - seadistage õhuvool sammuga 50 l/min soovitud väärtusele, vajutades lühidalt nuppe C
  - näidik D näitab õhuvoolu tegelikku sätet tulpdiagrammina
- Üldine kasutamine
  - tehke kindlaks õige temperatuur, kasutades seadet töödeldava detaili varjatumas osas; alustage madalama temperatuuriga
  - temperatuur langeb vahemaa suurenedes seadme otsaku/düüsi ja töödeldava detaili vahel
  - vajalik temperatuur sõltub töödeldavast materjalist
- Statsionaarne kasutus ⑨
  - asetage seade püstiasendisse, toetades seda seisutallale
  - hoolitsege selle eest, et töödeldava detaili pind oleks puhas ja tolmuvaba; saastunud õhk kahjustab mootorit
  - hoolitsege selle eest, et õhuvool oleks suunatud Teist eemale
  - kinnitage toitejuhe, et vältida seadme allatõmbamist
  - ärge puudutage seadme otsakut/düüsi
  - hoolitsege selle eest, et midagi ei kukuks kuumaõhupuhuri otsakusse/düüsi
  - hoidke seadet ettevaatlikult ühe käega, seda samal ajal teise käega välja lülitades; laske seadmel seejärel jahtuda
- Kasutamine raskesti ligipääsetavates kohtades
  - eemaldage rõngas E ②, tänu millele paljastub metallist otsak suuremas ulatuses
  - **! pöörake tähelepanu suurenenud tule- ja põletusohule**
- Tööriista hoidmine ja juhtimine ⑩
  - hoidke seadet ühe käega
  - hoidke õhutusavad F ② kinnikatmata
- Standard-lisatarvikud ②
  - klaasikaitseotsak G (õhujoa eemalejuhtimiseks)
  - ümar otsak H (õhujoa laiendamiseks)
  - reflektorotsak J (õhujoa eemalejuhtimiseks)
  - redutseeriv otsak K (õhujoa eemalejuhtimiseks)

  MÄRKUSED:
  - kõiki siin näidetena toodud tööoperatsioone (**v.a värvi eemaldamiseks akendelt**) saab teostada ilma lisatarvikuteta; kuid lisatarvikute kasutamine hõlbustab tööde teostamist ja parandab lõpptulemuse kvaliteeti
  - seda tööriista saab kasutada ka koos laialdaselt saadaolevate tarvikutega kuumaõhupuhurite
- Lisatarvikute külgemonteerimine/eemaldamine
  - monteerige lisatarvik lihtsalt seadme otsaku L ② külge
  - eemaldage lisatarvik, tõmmates seda pärast jahtumist ettepoole

**! kinnitage lisatarvik vaid siis, kui seadme otsak on külm, lüliti asub asendis “0” ja pistik on vooluvõrgust eemaldatud**

- Riputusrõngas M ⑪
  - seadme hõlpsaks hoiulepanekuks
  - **! laske seadmel enne ärapanekut vähemalt 30 min jahtuda**
- Kuumuse konstant-kontroll (ülekoormuskaitse)
  Kaitseb kütteelementi kahjustuste eest, kui seade on üle koormatud, ilma et seda peaks seiskama ja/või teatud aja jahtuda laskma
  - kui temperatuur on liiga kõrge, lülitub kütteelement automaatselt välja, mootor töötab edasi, tekitades külma õhku
  - kui temperatuur on piisavalt langenud (võtab aega vaid paar sekundit), lülitub kütteelement automaatselt sisse
  - **! kui lülitate tööriista pärast kõrge temperatuurisättega tööd välja ning varsti uuesti sisse, võib kütteelemendi soovitud temperatuurini jõudmine aega võtta**

## TÖÖJUHISED

- Värvi/laki eemaldamine ⑫
  - kasutage puhast, teravat kaabitsat
  - kui värv pehmeneb, eemaldage see tugevalt kaapides
  - tehke proovi, tegemaks kindlaks, kui kaua tuleb optimaalse tulemuse saavutamiseks kuumust rakendada
  - pehmenenud värv tuleb kohe eemaldada, kuna vastasel juhul muutub see uuesti kõvaks
  - hoidke seadet töödeldava detaili suhtes 30° kuni 40° nurga all
  - eemaldage värv ja mustus kaabitsalt viivitamatult, vältimaks nende süttimist
  - võimaluse korral kaapige seda piki puidukiudu
  - ärge suunake kuuma õhujuga liiga kaua ühele ja samale kohale
  - kahjutustage kõik värvijäägid hoolikalt
  - puhastage tööpiirkond pärast töö lõppu hoolikalt
  - **! olge ettevaatlik värvikihtide eemaldamisel vanades hoonetes; vanasti kasutati hoonete värvimisel ka ülimürgist pliisisaldusega värvi**
  - **! plii eraldumine isegi väikeses koguses võib tõsiselt kahjustada aju ja närvisüsteemi; eriti ohustatud on väikelapsed ja emaüsas beebid**
  - **! plii baasil värv laske eemaldada spetsialistil, kuumaõhupuhuri kasutamine on keelatud**

  VEEL KASUTUSNÄITEID:
  - ★ (sünteetiliste) seinakattematerjalide eemaldamine
- Värvi/ laki eemaldamine akendelt ⑬
  - klaasi läheduses töötamisel kasutage **alati/e klaasikaitseotsakut G**
  - eemaldage värv pahtlilabidaga
  - **! ärge kasutage seadet värvi eemaldamiseks metallraamidega akendelt; metall on hea soojusjuht, mistõttu võib klaas puruneda**
- Kleebiste eemaldamine (kasutage ümar otsakut H) ⑭
  - paljud liimid muutuvad soojendamisel pehmeks, tänu millele saab liimühenduse sulatada ja üleliigse liimi eemaldada

**! kuumutage kleebiseid ülemiselt poolelt**

**! jälgige, et selle all asuv pind ei kuumeneks üle**

VEEL KASUTUSNÄITEID:
- ★ linoleumist ja vinüülist põrandakatete eemaldamine
- ★ kunstkiududest vaipkatete eemaldamine
- ★ vineeri eemaldamine/vineeriliistude paigaldamine
- ★ tõrva, tina, bituumeni, vaha pehmendamine/ sulatamine (kasutage ümar otsakut H)
- ★ vahatamine (suusad, mööbel) (kasutage klaasikaitseotsakut G) ⑮
- ★ vaigu eemaldamine
- ★ roostetanud/liiga tugevalt kinnikeeratud metallkruvide, -mutrite ja -poltide lõdvendamine
- ★ küünlavaha eemaldamine (**vältige selle all asuva pinna kuumenemist**)
- ★ murdunud küünalde parandus/kõverakspaindunud küünalde esialgse kuju taastamine

- Termokahaneva toru kuumutamine ⑯
  - kasutage reflektorotsakut J või redutseerivat otsakut K
  - valige töödeldava detailiga sobiva läbimõõduga termokahanev toru
  - kuumutage termokahanevat toru ühtlaselt

  VEEL KASUTUSNÄITEID:
  - ★ termokahanev pakendus
- Veetorude jootmine ⑰
  Seade sobib ideaalselt pehmejoodistöödeks (sulamispunkt alla 400°)
  - kasutage reflektorotsakut J
  - puhastage mõlemad ühendatavad lõigud enne jootmist põhjalikult
  - kuumutage eelnevalt mõlemat lõiku ja asetage kohale jootetraat wire (**kasutage plii baasil jootetraati**)
- Külmunud veetorude sulatamine ⑱
  - kasutage reflektorotsakut J
  - sulatage külmunud ala ühtlaselt üles
  - **! veetorusid on sageli raske gaasitorudest eristada; gaasitorude kuumutamine on äärmiselt ohtlik – plahvatusoht**

  VEEL KASUTUSNÄITEID:
  - ★ PVC-st veetorude sulatamine (**asend I, max 60°C**)
  - ★ külmunud autolukkude sulatamine (**asend I, max 60°C**) (kasutage redutseerivat otsakut K)
  - ★ sügavkülmkirstude sulatamine (**ärge kahjustage plastkorpust**)
  - ★ jääga kaetud trepiastmete ja kõnniteede sulatamine
- Plasttorude vormimine
  - kasutage reflektorotsakut J
  - kuumenud plasttoru läbivajumise vältimiseks täitke see liivaga ja sulgege selle mõlemad otsad
  - kuumutage toru ühtlaselt, liigutades seda edasi-tagasi

  VEEL KASUTUSNÄITEID:
  - ★ kõikide madala sulamispunktiga plastmaterjalide (polüetüleen, PVC jne) vormimine
  - ★ kõikide kõrge sulamispunktiga plastmaterjalide (akrüülklaas, pleksiklaas jne) vormimine
  - ★ kunstkiududest vaipkatete vormimine ja painutamine
  - ★ puidu vormimine ja painutamine (mudelehitus)
- Plastmaterjalide keevitus
  - keevisõmblus peab olema puhas ja rasvavaba
  - hoidke keevitusvarrast keevisõmbluse lähedal ja töödelge seda kuumusega, kuni keevitusvarras muutub kleepuvaks

- lõpetage kuumusega töötlemine, kui keevisõmblus on täidetud

VEEL KASUTUSNÄITEID:

★ purjelaudade, suuskade jt plastmaterjalist sporditarvete parandus (kasutage ümar otsakut H)
★ PVC-materjalide keevitus
★ mullide silumine pärast PVC-etikettide paigaldamist
★ aiavoolikute ühendamine (kasutage reflektorotsakut J)

- Kuivatamine
  - **! kuivatage ainult madalal või keskmisel temperatuurirežiimil (asend 1 või 2) ning hoides seadme ja töödeldava eseme vahel suuremat vahekaugust**
  - värvi, laki, kipsi, mördi ja krohvi kuivatamine
  - märja puidu kuivatamine enne täitmist
  - paksult pealekantud täitematerjali või liimi kiirkuivatus
  - ehitusvuukide kuivatamine enne isolatsiooni- või tihendussegude pealepihustamist
  - vuukide ja pragude kuivatamine paadiehituses
- Puhastamine/desinfitseerimine
  - küülikupuuride, tuvipuuride jne desinfitseerimine (**võtke loom või lind eelnevalt puurist välja**)
  - sipelgakolooniate hävitamine
  - puidukahjurite ja putukate tõrje (**hoidke seadet puidust piisaval kaugusel**)
  - umbrohutõrje

## HOOLDUS/TEENINDUS

- Tööriist pole mõeldud professionaalseks kasutamiseks
- Hoidke seade ja toitejuhe alati puhtad (eriti õhutusavad F ②)
- Ärge kunagi kasutage kuumaõhupuhuri ja eriti selle otsaku/düüsi üldiseks puhastuseks süttimisohtlikke vedelikke
- Tööriist on hoolikalt valmistatud ja testitud; kui tööriist sellest hoolimata rikki läheb, tuleb see lasta parandada SKILi elektriliste käsitööriistade volitatud remonditöökojas
  - toimetage **lahtimonteerimata** seade koos ostukviitungiga tarnijale või lähimasse SKILI lepingulisse töökotta (aadressid ja tööriista varuosade joonise leiate aadressil www.skil.com)

## KESKKOND

- **Ärge visake kasutuskõlbmatuks muutunud elektrilisi tööriistu, lisatarvikuid ja pakendeid ära koos olmejäätmetega** (üksnes EL liikmesriikidele)
  - vastavalt Euroopa Parlamendi ja nõukogu direktiivile 2012/19/EÜ elektri- ja elektroonikaseadmete jäätmete kohta ning direktiivi nõuete kohaldamisele liikmesriikides tuleb kasutuskõlbmatuks muutunud elektrilised tööriistad koguda eraldi ja keskkonnasäästlikult korduvkasutada või ringlusse võtta
  - seda meenutab Teile sümbol ⑤

**LV**

# Karstā gaisa plūsmas ģenerators 8004

## IEVADS

- Šis instruments ir paredzēts krāsas noņemšanai, plastmasas metināšanai un veidošanai, kā arī termosarūkošu cauruļu sildīšanai; bez tam tas ir piemērots lodēšanai, alvošanai, līmējumu mīkstināšanai un ūdensvada cauruļu atkausēšanai
- Šis instruments nav paredzēts profesionālai lietošanai
- Izlasiet un saglabājiet šo pamācību ③

## TEHNISKIE PARAMETRI ①

## INSTRUMENTA ELEMENTI ②

**A** Ieslēdzējs
**B** Temperatūras iestatīšanas pogas
**C** Pogas gaisa plūsmas iestatīšanai
**D** Šķidro kristālu displejs (LCD)
**E** Aizsargs gredzens
**F** Ventilācijas atveres
**G** Stiklu aizsargājošs uzgalis
**H** Apaļās uzgalis
**J** Reflektoruzgalis
**K** Gaisa plūsmas koncentrēšanas uzgalis
**L** Gaisa izvads/uzgalis
**M** Āķis

## DROŠĪBA

**DARBA DROŠĪBAS NOTEIKUMI KARSTĀ GAISA PLŪSMAS ĢENERATORAM**

**VISPĀRĒJA INFORMĀCIJA**

**• Šis instruments var lietot bērni no 8 gadu vecuma un personas ar ierobežotām fiziskajām, sensorajām vai garīgajām spējām, kā arī personas ar nepietiekošu pieredzi un zināšanām pie nosacījuma, ka darbs notiek par viņu drošību atbildīgas personas uzraudzībā vai arī šī persona sniedz norādījumus par drošu apiešanos ar instrumentu un informē par briesmām, kas saistītas ar tās lietošanu** (pretējā gadījumā pastāv savainošanās briesmas

elektroinstrumenta nepareizas lietošanas dēļ)

- **Uzraugiet bērnus** (tas ļaus nodrošināt, lai bērni nerotaļātos ar instrumentu)
- **Bērni nedrīkst veikt instrumentu tīrīšanu un apkalpošanu bez pieaugušo uzraudzības**

**KAS JĀIEVĪRO PIRMS DARBA UZSĀKŠANAS:**

- Ikreiz pirms instrumenta izmantošanas pārbaudiet tā darbspēju un, konstatējot bojājumu, nekavējoties nododiet instrumentu remontēšanai kvalificētam speciālistam; neatveriet instrumentu patstāvīgi
- Ikreiz pirms instrumenta izmantošanas pārbaudiet tā elektrokabeli un kontaktdakšu; konstatējot bojājumu, parūpējieties, lai bojātā elektrokabeļa nomaiņu veiktu kvalificēts speciālists
- Lietojiet pilnīgi attītus un drošus pagarinātājkabeļus, kas paredzēti 16 A strāvai
- Periodiski pārbaudiet pagarinātājkabeli un, atklājot bojājumu, nomainiet to
- Lietojiet instrumentu un tā papildpiederumus saskaņā ar šo Pamācību un atbilstoši paredzētajam uzdevumam; neizmantojiet instrumentu darbiem, kas nav aprakstīti Lietošanas pamācībā, jo tas var radīt bīstamu situāciju
- Vienmēr pārliecinieties, ka spriegums, kas uzrādīts uz instrumenta marķējuma plāksnītes, atbilst padeves spriegumam elektrotīklā
- Pirms instrumenta pievienošanas elektrotīklam pārliecinieties, ka tā ieslēdzējs ir izslēgtā stāvoklī

**KAS JĀIEVĪRO DARBA LAIKĀ:**

- **Darbojieties ar instrumentu uzmanīgi, nepieļaujot uzliesmošanu un izvairoties no apdegumiem**
  - nepieskarieties instrumenta gaisa izplūdes atverei/ uzgalim un apstrādājamajam priekšmetam, jo tie stipri sakarst
  - neturiet instrumenta gaisa izplūdes atveri/uzgali pārāk tuvu apstrādājamā priekšmeta virsmai
  - nevērsiet karstā gaisa plūsmu pārāk ilgi uz vienu un to pašu virsmas vietu
  - nekādā gadījumā neraugieties instrumenta gaisa izplūdes atverē/uzgalī
  - darba laikā uzvelciet aizsargcimdus un lietojiet aizsargbrilles
  - nevērsiet karstā gaisa plūsmu pret cilvēkiem un dzīvniekiem
  - neizmantojiet instrumentu matu žāvēšanai
  - neatstājiet instrumentu bez uzraudzības
  - nelietojiet instrumentu viegli uzliesmojošu gāzu un degošu materiālu tuvumā (**jo var izsaukt sprādzienu**)
  - apstrādājot plastmasu, krāsu, laku un citus līdzīgus materiālus, var izdalīties viegli uzliesmojošas un indīgas gāzes, tādēļ pirms darba uzsākšanas noskaidrojiet, kādi materiāli tiks apstrādāti
  - ņemiet vērā, ka karstais gaiss var sasniegt arī degošus materiālus, kas neatrodas darba darītāja tiešā tuvumā
  - darba drošības nolūkos turiet tuvumā ūdens spaini vai ugunsdzēšamo aparātu gadījumam, ja apstrādājamais priekšmets tomēr uzliesmo
- **Sargieties no elektriskā trieciena**
  - neko neievietojiet instrumenta gaisa izplūdes atverē/ uzgalī
  - izvairieties no saskares ar iezemētiem priekšmetiem vai virsmām (piem., caurulēm, radiatoriem, plītīm, ledusskapjiem)
  - pārliecinieties, ka instruments nav kļuvis mitrs
  - neizmantojiet instrumentu paaugstināta mitruma apstākļos
  - ja instruments tiek izmantots ārpus telpām, pievienojiet to elektriskajam spriegumam, izmantojot noplūdes strāvas aizsargreleju, kas nostrādā, ja strāva instrumenta aizsargzemējuma ķēdē pārsniedz 30 mA; instrumenta pievienošanai pie elektrotīkla ārpus telpām izmantojiet tikai tādus pagarinātājkabeļus, kas paredzēti šādai lietošanai un ir aizsargāti pret mitrumu
- **Uzmanīgi rīkojieties ar instrumenta elektrokabeli**
  - turiet instrumenta elektrokabeli drošā attālumā no karstā gaisa plūsmas un instrumenta gaisa izplūdes atveres/uzgaļa
  - sargājiet elektrokabeli no karstuma, eļļas un asām apmalēm
  - nenesiet instrumentu aiz elektrokabeļa un neraujiet aiz tā, ja vēlaties atvienot instrumentu no elektrotīkla kontaktligzdas
  - nepakariniet instrumentu aiz elektrokabeļa
- Neizmantojiet instrumentu, vienlaicīgi lietojot ķīmiskos šķīdinātājus
- Sekojiet, lai darba zona tiktu pienācīgi vēdināta
- Uzturiet tīrību darba vietā un nodrošiniet labu apgaismojumu
- Strāvas pieaugums ķēdē rada īslaicīgus sprieguma kritumus; ja ir nelabvēlīgi strāvas padeves nosacījumi, var tikt ietekmēts cits aprīkojums (traucējumi parasti nav novērojami, ja elektroapgādes sistēmas pilna iekšējā pretestība nepārsniedz 0,10 omus); ja Jums ir nepieciešams sīkāks skaidrojums, varat sazināties ar vietējo elektroapgādes iestādi
- Nezaudējiet uzmanību; lietojot instrumentu, pievērsiet uzmanību tikai darbam un rīkojieties saskaņā ar veselo saprātu; pārtrauciet darbu, ja jūtaties noguris
- Ieturiet stingru stāju; darba gaitā centieties ieturēt līdzsvaru un nepaslīdēt, īpaši stāvot uz pārnēsājamajām kāpnēm un paaugstinājumiem
- Pirms noliekat instrumentu, izslēdziet to
- Elektriska vai mehāniska rakstura kļūmes gadījumā nekavējoties izslēdziet instrumentu un atvienojiet kabeļa kontaktdakšu no elektrotīkla

**KAS JĀIEVĪRO PĪC DARBA PABEIGŠANAS:**

- Izslēdziet instrumentu un atvienojiet tā elektrokabeļa kontaktdakšu no barojošā elektrotīkla
- **Pirms novietojat instrumentu uzglabāšanai, ļaujiet tam atdzist vismaz 30 minūtes**
- Pakariniet instrumentu aiz gredzena M ② vai nolieciet to uz aizmugurējās virsmas vertikālā stāvoklī, pirms tam pārliecinoties, ka tuvumā neatrodas ugunsnedroši materiāli vai viegli uzliesmojošas gāzes
- Neuzglabājiet/neatstājiet instrumentu ārpus telpām

- Uzglabājiet instrumentu sausā, augstu izvietotā vietā, kur tas nav pieejams bērniem

**UZ INSTRUMENTA ATTĒLOTO SIMBOLU SKAIDROJUMS**

③ Pirms izstrādājuma lietošanas izlasiet tā lietošanas pamācību
④ Divkārša izolācija (nav jālieto zemējuma vads)
⑤ Neizmetiet nolietoto instrumentu sadzīves atkritumu tvertnē

## DARBS

- Ieslēdzējs ar 2 temperatūras režīmiem ⑥
  - **! pirms instrumenta pievienošanas elektrotīklam pārbaudiet, vai ieslēdzējs A ② atrodas stāvoklī "0"**
  - lai ieslēgtu instrumentu, pārbīdiet ieslēdzēju A vajadzīgajā stāvoklī:
    I = 50°C + gaisa plūsma 250-500 l/min.
    II = 50°C ... 650°C, gaisa plūsma 250-500 l/min.
  - izmantojot instrumentu pirmo reizi, no tā var izdalīties dūmi; tā ir normāla parādība, kas drīz izbeidzas
  - lai izslēgtu instrumentu, pārbīdiet ieslēdzēju A stāvoklī "0"
- Temperatūras iestatīšana ⑦
  - nospiežot pogu, ar 10°C grādu soli iestatiet B vēlamo temperatūru
  - ja poga B tiek turēta nospiesta, temperatūra nepārtraukti palielinās/samazinās līdz brīdim, kad poga atlaista vai sasniegta minimālā/maksimālā temperatūra
  - pēc tam, kad vajadzīgā temperatūra iestatīta, displejā D līdz brīdim, kad sasniegta vajadzīgā temperatūra, attēlota pašreizējā uzsilšanas/atdzišanas temperatūra (tikai stāvoklī "II")
  - vēlamā temperatūra tiks saglabāta darbarīka atmiņā, tādējādi katru reizi, kad darbarīks tiek ieslēgts, tas uzsilst līdz pēdējai iestatītajai temperatūrai
- Gaisa plūsmas iestatīšana ⑧
  - iestatiet vēlamo gaisa plūsmu ar soli 50 l/min, uz īsu brīdi nospiežot C pogas
  - displejā D joslas diagrammas veidā parādās faktiskais gaisa plūsmas iestatījums
- Instrumenta izmantošana parastā veidā
  - lai noteiktu apstrādājamajam materiālam piemērotāko gaisa plūsmas temperatūru, izdariet mēģinājumu neuzkrītošā vietā uz priekšmeta virsmas, uzsākot apstrādi ar zemāko temperatūras iestādījumu
  - palielinoties attālumam starp instrumenta gaisa izplūdes atveri/uzgali un apstrādājamā priekšmeta virsmu, gaisa plūsmas temperatūra samazinās
  - optimālā gaisa plūsmas temperatūra ir atkarīga no apstrādājamā materiāla īpašībām
- Instrumenta izmantošana stacionārā stāvoklī ⑨
  - novietojiet instrumentu vertikālā stāvoklī uz aizmugurējās balstvirsmas
  - pārliecinieties, ka virsma ir tīra un bez putekļiem, jo piesārņots gaiss var izsaukt instrumenta elektrodzinēja bojājumu
  - pārliecinieties, ka gaisa plūsma ir vērsta prom no jums
  - nostipriniet instrumenta elektrokabeli tā, lai instruments nejauši netiktu izkustināts no vietas
  - nepieskarieties instrumenta gaisa izplūdes atverei/uzgalim
  - sekojiet, lai nekas neiekļūtu instrumenta gaisa izplūdes atverē/uzgalī
  - izslēdzot instrumentu, ar roku uzmanīgi pieturiet to; pēc tam ļaujiet instrumentam atdzist
- Instrumenta izmantošana grūti pieejamās vietās
  - noņemot gredzenu E ②, atbrīvojiet instrumenta metāla atveri, tādējādi nodrošinot gaisa plūsmu lielākā attālumā
  - **! neaizmirstiet, ka šādā gadījumā pieaug uzliesmošanas un apdedzināšanās iespējamība**
- Instrumenta turēšana un vadīšana ⑩
  - darba laikā turiet instrumentu ar vienu roku
  - nenosprostojiet instrumenta ventilācijas atveres F ②
- Standarta papildpiederumi ②
  - uzgalis G stikla aizsardzībai (gaisa plūsmas novirzīšanai)
  - apaļās uzgalis H (gaisa plūsmas paplašināšanai)
  - atstarojošais uzgalis J (gaisa plūsmas atstarošanai)
  - sašaurinošais uzgalis K (gaisa plūsmas koncentrēšanai)

  PIEZĪMES:
  - visi šajā Pamācībā pieminētie praktiskie padomi (**izņemot piemēru par krāsas noņemšanu no logu rāmjiem**) ir realizējami arī bez papildpiederumiem; taču uzgaļu izmantošana atvieglo darbu un paaugstina apstrādes kvalitāti
  - šo darbarīku var arī lietot kopā ar plaši pieejamiem piederumiem, kas paredzēti karstā gaisa plūsmas ģeneratoriem
- Papildpiederumu pievienošana un noņemšana
  - lai pievienotu instrumentam uzgali, uzvelciet to gaisa plūsmas atverei L ②
  - lai noņemtu uzgali, pēc instrumenta atdzesēšanas novelciet to virzienā uz priekšu
  - **! uzgali drīkst pievienot tikai tad, kad instrumenta gaisa izplūdes atvere ir atdzisusi, ieslēdzējs atrodas stāvoklī "0" un elektrokabeļa kontaktdakša ir atvienota no elektrotīkla**
- Āķis M ⑪
  - ērtai darbarīka uzglabāšanai
  - **! pirms novietojat instrumentu uzglabāšanai, ļaujiet tam atdzist vismaz 30 minūtes**
- Vienmērīga siltuma padeves režīma kontrole (aizsardzība pret pārslodzi)
  Šī funkcija aizsargā sildelementu no bojājuma instrumenta pārslodzes gadījumā, kad instrumentu nav iespējams izslēgt un/vai atdzesēt
  - ja temperatūra pārsniedz noteiktu vērtību, sildelements pats izslēdzas, bet instrumenta elektrodzinējs turpina darboties un padot aukstā gaisa plūsmu
  - pēc temperatūras pazemināšanās (tas aizņem tikai dažas sekundes), sildelements automātiski ieslēdzas
  - **! kad darbarīks ir izslēgts pēc tam, kad darbojies augstas temperatūras iestatījumā, un pēc neilga laika atkal tiek ieslēgts, var paiet ilgāks laiks, līdz sildelements sasniedz vēlamo temperatūru**

## PRAKTISKI PADOMI

- Krāsas un lakas noņemšana ⑫
  - izmantojiet šim nolūkam tīru un asu skrāpi
  - krāsas slānim kļūstot mīkstam, nokasiet to
  - lai sasniegtu optimālus darba rezultātus, karstā gaisa plūsmas iedarbības ilgumu nosakiet mēģinājumu ceļā
  - mīksto krāsu nokasiet nekavējoties, lai neļautu tai atkal sacietēt
  - karstā gaisa plūsmas iedarbības laikā turiet instrumentu 30° līdz 40° leņķī attiecībā pret apstrādājamo virsmu
  - regulāri attīriet skrāpi no krāsas paliekām un netīrumiem, lai nepieļautu to aizdegšanos
  - ja iespējams, vadiet skrāpi koksnes šķiedru virzienā
  - nevērsiet karstā gaisa plūsmu pārāk ilgi uz vienu un to pašu virsmas vietu
  - noņemto krāsu savāciet un uzglabājiet drošā vietā
  - pēc darba pabeigšanas rūpīgi attīriet darba vietu
  - **! rīkojieties uzmanīgi, noņemot krāsas slāņus vecās ēkās, jo agrāk krāsas nereti saturēja svinu, kas ir īpaši indīga viela**
  - **! svina savienojumi pat ļoti nelielās devās var izraisīt nopietnus smadzeņu un nervu sistēmas bojājumus; īpaši kaitīgu iedarbību svins atstāj uz maziem un vēl nedzimušiem bērniem**
  - **! svinu saturošas krāsas drīkst noņemt tikai speciālists, neizmantojot šim nolūkam karstā gaisa plūsmas ģeneratoru**

  CITS LIETOŠANAS PIEMĪRS:
  - ★ sintētiskā sienu pārklājuma noņemšana
- Krāsas un lakas noņemšana logu stikla tuvumā ⑬
  - **vienmēr** izmantojiet stiklu aizsargājošs uzgali G, kas paredzēts stikla aizsardzībai
  - krāsas noņemšanai izmantojiet rokas skrāpi
  - **! neizmantojiet instrumentu krāsas noņemšanai no metāla logu rāmjiem, jo metāls labi vada siltumu, kā rezultātā var rasties stikla bojājumi**
- Uzlīmju noņemšana (izmantojiet apaļo uzgali H) ⑭
  - daudzas līmvielas karstuma iedarbībā kļūst mīkstas, kas ļauj salīmētās virsmas viegli atdalīt, kā arī noņemt lieko līmvielas daudzumu
  - **! karsējiet uzlīmi no ārpuses**
  - **! sekojiet, lai pamatvirsma netiktu pārlieku sakarsēta**

  CITI LIETOŠANAS PIEMĪRI:
  - ★ linoleja un vinila grīdas pārklājuma noņemšana
  - ★ sintētiskās šķiedras paklāja flīžu noņemšana
  - ★ apdares slāņa noņemšana/apdares joslu uzklāšana
  - ★ darvas, alvas, bitumena un vaska mīkstināšana/ izkausēšana (izmantojiet apaļo uzgali H)
  - ★ slēpju un mēbeļu vaskošana (izmantojiet stiklu aizsargājošs uzgali G) ⑮
  - ★ sveķu noņemšana
  - ★ ierūsējušu vai pārāk stingri pievilktu skrūvju, uzgriežņu un bultskrūvju atslābināšana
  - ★ sveču vaska noņemšana (**pārlieku nesakarsējiet virsmu zem sveču vaska**)
  - ★ salūzušu vai saliektu sveču oriģinālās formas atjaunošana
- Uzsēdināšana karsējot ⑯
  - izmantojiet atstarojošo uzgali J vai sašaurinošo uzgali K
  - izvēlieties tādu termosarūkošu cauruli, kuras diametrs atbilst apstrādājamās sagataves diametram
  - vienmērīgi uzkarsējiet termosarūkošo cauruli

  CITS LIETOŠANAS PIEMĪRS:
  - ★ iesaiņošana, izmantojot termosarūkošu materiālu
- Ūdensvada cauruļu lodēšana ⑰

  Šis instruments ir piemērots lodēšanai ar mīkstajiem lodmateriāliem (kuru kušanas temperatūra ir zemāka par 400°)
  - izmantojiet atstarojošo uzgali J
  - pirms salodēšanas rūpīgi attīriet abas savienojamās sekcijas
  - vispirms sakarsējiet abas savienojamās sekcijas un tikai tad tuviniet tām lodmateriāla stiepli (**neizmantojiet svinu saturošu lodmateriāla stiepli**)
- Ūdensvada cauruļu atkausēšana ⑱
  - izmantojiet atstarojošo uzgali J
  - vienmērīgi karsējiet izsalušo caurules posmu
  - **! ūdensvada caurules nereti ir grūti atšķirt no gāzes caurulēm; atcerieties, ka gāzes pievadcauruļu karsēšana ir ļoti bīstama, jo var izsaukt sprādzienu**

  CITI LIETOŠANAS PIEMĪRI:
  - ★ ūdensvadas cauruļu, kas izgatavotas no polivinilhlorīda (PVC) atkausēšana (**stāvoklī I, maks. 60°C**)
  - ★ aizsalušu automašīnas slēdzeņu atkausēšana (**stāvoklī I, maks. 60°C**) (izmantojiet sašaurinošo uzgali K)
  - ★ saldētājierīču atkausēšana (**uzmanieties, lai nesabojātu to plastmasas korpusu**)
  - ★ pakāpienu un ietvju atbrīvošana no apledojuma
- Plastmasas cauruļu formas veidošana
  - izmantojiet atstarojošo uzgali J
  - lai caurule karsēšanas laikā nesamezglotos, piepildiet to ar smiltīm un noslēdziet abus tās galus
  - vienmērīgi sakarsējiet cauruli, pārvietojot to gareniskā virzienā

  CITI LIETOŠANAS PIEMĪRI:
  - ★ plastmasu veidošana ar zemu kušanas temperatūru (polietilēns, PVC utt.)
  - ★ plastmasu veidošana ar augstu kušanas temperatūru (akrilstikls, organiskais stikls utt.)
  - ★ sintētiskās šķiedras paklāja flīžu formas veidošana
  - ★ koka priekšmetu formas veidošana un liekšana (modelēšana)
- Plastmasu metināšana
  - metināšanas šuvei jābūt tīrai un brīvai no smērvielām
  - turiet metināšanas stieni šuves tuvumā un sildiet to, līdz stienis kļūst mīksts
  - pēc metināšanas šuves piepildīšanas pārtrauciet karstā gaisa pievadīšanu

  CITI LIETOŠANAS PIEMĪRI:
  - ★ sērfinga dēļu, slēpju un cita no sintētiska materiāla izgatavota sporta inventāra remontēšana (izmantojiet apaļo uzgali H)
  - ★ polivinilhlorīda (PVC) priekšmetu metināšana
  - ★ polivinilhlorīda uzlīmju nogludināšana pēc uzlīmēšanas
  - ★ dārza laistāmo šļūteņu savienošana (izmantojiet atstarojošo uzgali J)

- Žāvēšana
  - **! veicot žāvēšanu, iestādiet zemāko vai vidējo gaisa plūsmas temperatūru (ieslēdzējam jāatrodas stāvoklī 1 vai 2), kā arī ieturiet pietiekoši lielu attālumu starp instrumenta uzgali un apstrādājamo priekšmetu**
  - krāsas, lakas, ģipša, javas un apmetuma žāvēšana
  - mitras koksnes žāvēšana pirms pildvielas ieklāšanas
  - bieza pildvielas slāņa vai līmvielas paātrināta žāvēšana
  - celtniecības šuvju žāvēšana pirms to izolācijas vai hermetizācijas
  - savienojumu vietu vai plaisu žāvēšana kuģu būvniecībā
- Tīrīšana un dezinfekcija
  - trušu būru, baložu būdu utt. dezinfekcija (**vispirms obligāti izņemiet no turienes dzīvniekus vai putnus**)
  - skudru koloniju iznīcināšana
  - koksnes kaitēkļu iznīcināšana (**turiet instrumentu drošā attālumā no koka virsmas**)
  - nezāļu likvidēšana

## APKALPOŠANA / APKOPE

- Šis darbarīks nav paredzēts profesionālai lietošanai
- Uzturiet tīru instrumentu un elektrokabeli (īpaši ventilācijas atveres F ②)
- Neizmantojiet viegli uzliesmojošus šķidrumus karstā gaisa plūsmas ģeneratora tīrīšanai un jo īpaši gaisa plūsmas atveres/uzgaļa tīrīšanai
- Ja, neraugoties uz augsto izgatavošanas kvalitāti un rūpīgo pēcražošanas pārbaudi, instruments tomēr sabojājas, tas jānogādā remontam firmas SKIL pilnvarotā elektroinstrumentu remonta darbnīcā
  - nogādājiet instrumentu **neizjauktā veidā** kopā ar iegādes dokumentiem tuvākajā tirdzniecības vietā vai firmas SKIL pilnvarotā pēciegādes apkalpošanas un remonta iestādē (adreses un instrumenta apkalpošanas shēma ir sniegta interneta vietnē www.skil.com)

## APKĀRTĒJĀS VIDES AIZSARDZĪBA

- **Neizmetiet elektroiekārtas, piederumus un iesaiņojuma materiālus sadzīves atkritumos** (tikai ES valstīm)
  - saskaņā ar Eiropas Savienības direktīvu 2012/19/ES par nolietotajām elektriskajām un elektroniskajām iekārtām un tās atspoguļojumiem nacionālajā likumdošanā, nolietotās elektroiekārtas ir jāsavāc, jāizjauc un jānogādā otrreizējai pārstrādei apkārtējai videi nekaitīgā veidā
  - īpašs simbols ⑤ atgādina par nepieciešamību izstrādājumus utilizēt videi nekaitīgā veidā

**LT**

## Techninis fenas 8004

## ĮVADAS

- Šis prietaisas skirtas šalinti dažams, formuoti ir suvirinti plastmases, kaitinti šilumos poveikyje susitraukiančius izoliacinius vamzdelius; taip pat juo galima lituoti, alavuoti, išskirti klijuotinius sujungimus, atitirpinti užšalusius vandens vamzdžius
- Šis įrankis neskirtas profesionaliam naudojimui
- Perskaitykite ir išsaugokite šią naudojimo instrukciją ③

## TECHNINIAI DUOMENYS ①

## PRIETAISO ELEMENTAI ②

**A** Įjungimo/išjungimo jungiklis
**B** Temperatūros nustatymo mygtukai
**C** Oro srauto nustatymo mygtukai
**D** Skystųjų kristalų displėjus (LCD)
**E** Apsauginis žiedas
**F** Ventiliacinės angos
**G** Apsauginė stiklo tūta
**H** Apvalus tūta
**J** Refleksinė tūta
**K** Redukcinė tūta
**L** Oro išėjimo anga / tūta
**M** Kabinimo žiedas

## SAUGA

**SAUGOS NUORODOS DIRBANTIEMS SU TECHNINIAIS FENAIS**

**BENDROJI DALIS**

- **Šį prietaisą gali naudoti 8 metų ir vyresni vaikai bei asmenys su fizinėmis, jutiminėmis ir dvasinėmis negaliomis arba asmenys, kuriems trūksta patirties ar žinių, jei juos prižiūri ir už jų saugumą atsako atsakingas asmuo arba jie buvo instruktuoti, kaip saugiai naudoti prietaiso ir žino apie gresiančius pavojus** (priešingu atveju įrankis gali būti valdomas netinkamai ir kyla sužeidimų pavojus)
- **Prižiūrėkite vaikus** (taip bus užtikrinama, kad vaikai su prietaisu nežaistų)

## • Vaikams draudžiama valyti ir atlikti jo techninę priežiūrą, jei neprižiūri atsakingas suaugęs asmuo

**PRIEŠ NAUDOJIMĄ:**

- Kiekvieną kartą prieš pradėdami dirbti su prietaisu patikrinkite, ar jis tinkamai veikia ir, pastebėję gedimą, nedelsdami kreipkitės į specialistą; patys neardykite prietaiso
- Kiekvieną kartą prieš pradėdami dirbti su prietaisu patikrinkite jo maitinimo kabelį ir kištuką; aptikę gedimą nedelsdami kreipkitės į specialistą, kad jis pakeistų sugedusias dalis
- Naudodami ilginamuosius kabelius atkreipkite dėmesį į tai, kad kabelis būtų iki galo išvyniotas ir būtų pritaikytas 16 A elektros srovei
- Periodiškai tikrinkite prailginimo kabelius ir pažeistus kabelius nedelsdami pakeiskite
- Prietaisą ir papildomą įrangą naudokite tik tiems darbams ir tik tokiu būdu, kaip yra aprašyta eksploatacijos instrukcijoje; mėginti šiuo prietaisu atlikti instrukcijoje nenumatytus darbus gali būti pavojinga
- Visada patikrinkite, ar elektros tinklo įtampa sutampa su įtampos dydžiu, nurodytu prietaiso vardinėje lentelėje
- Prieš kišdami kištuką į elektros lizdą įsitikinkite, kad prietaisas yra išjungtas

**NAUDOJIMO METU:**

- **Su prietaisu dirbkite labai atidžiai; saugokitės užsiliepsnojimo ir nudegimų**
  - nelieskite oro išėjimo angos/tūtos ir įkaitinto objekto; jie labai karšti
  - nelaikykite oro išėjimo angos/tūtos per daug arti apdirbamo objekto
  - nelaikykite karšto oro srovės per ilgai nukreipę į tą patį apdirbamą paviršių
  - niekada nežiūrėkite į oro išėjimo angą/tūtą
  - mūvėkite apsaugines pirštines ir naudokite apsauginius akinius
  - niekada nenukreipkite karšto oro srovės į žmones ar gyvūnus
  - jokiu būdu nenaudokite prietaiso plaukų džiovinimui
  - niekuomet nepalikite prietaiso be priežiūros
  - nedirbkite su prietaisu netoli lengvai užsiliepsnojančių dujų ar degių medžiagų (**sprogimo pavojus**)
  - apdirbant plastiką,dažus, lakuotus paviršius ir panašias medžiagas gali susidaryti nuodingos dujos; prieš pradėdami apdirbti medžiagą išsiaiškinkite, kokios yra jos savybės
  - turėkite omenyje, kad karštis gali būti perduotas degioms medžiagoms, kurių jūs tiesiogiai darbo zonoje nematote
  - saugumo sumetimais pasiruoškite kibirą vandens ar gesintuvą, jei kartais kokia nors medžiaga užsiliepsnotų
- **Saugokitės elektros srovės smūgio**
  - niekada nieko nekiškite į oro išėjimo angą/tūtą
  - neprisilieskite prie įžemintų paviršių (pvz., prie vamzdžių, šildytuvų, viryklių, šaldytuvų)
  - neleiskite prietaisui sudrėkti
  - nenaudokite prietaiso drėgnoje aplinkoje
  - jei su prietaisu dirbate lauke, jis turi būti prijungtas per nuotėkio srovės apsauginį išjungiklį (FI-), kurio suveikimo srovė yra ne didesnė, kaip 30 mA; naudokite tik lauko darbams skirtus prailginimo kabelius su hermetiškomis jungtimis
- **Atsargiai elkitės su laidu**
  - laidas turi būti kuo toliau nuo karšto oro srovės ir oro išėjimo angos/tūtos
  - laidą klokite taip, kad jo neveiktų karštis, jis neišsiteptų alyva ir jo nepažeistų aštrios detalės
  - neneškite prietaiso paėmę už kabelio, norėdami išjungti prietaisą netraukite kabelio iš elektros tinklo lizdo
  - nekabinkite prietaiso žemyn už kabelio
- Jokiu būdu nenaudokite prietaiso kartu su cheminiais tirpikliais
- Yra būtina, kad patalpa, kurioje dirbate, būtų pakankamai vėdinama
- Darbo vieta turi būti švari ir gerai apšviesta
- Įeinančios srovės sukelia trumpus įtampos kritimus; netinkamos elektos energijos tiekimo sąlygos gali turėti įtakos jūsų įrangai (jei sistemos srovės tiekimo suminė varža yra mažesnė kaip 0,10 omai, gali atsirasti trukdžiai); jei reikia išsamesnio paaiškinimo, kreipkitės į savo vietinę elektros energijos tiekimo įstaigą
- Dirbdami su prietaisu nuolat būkite budrūs, susikoncentravę į tai, ką veikiate; darbe vadovaukitės sveiku protu ir nedirbkite su prietaisu, jei esate pavargę
- Dirbdami atsistokite patikimai; venkite nenormalių kūno padėčių, ypač jei stovite ant kopėčių ar pakylos
- Prieš padėdami prietaisą įsitikinkite, kad jį išjungėte
- Atsiradus mechaninio ar elektrinio pobūdžio trukdžiams, tuojau pat išjunkite prietaisą ir ištraukite kištuką iš elektros tinklo lizdo

**PO NAUDOJIMO:**

- Išjunkite prietaisą ir ištraukite kištuką iš elektros lizdo
- **Prieš padėdami prietaisą leiskite jam atvėsti bent 30 minučių**
- Pakabinkite prietaisą už kabinimo žiedo M ② arba pastatykite jį vertikaliai užpakaline dalimi ant lygaus paviršiaus; įsitikinkite, kad netoliese nėra degių medžiagų ar užsiliepsnojančių dujų
- Nelaikykite/nepalikite prietaisą lauke
- Laikykite prietaisą sausoje ir rakinamoje, vaikams neprieinamoje vietoje

**ANT PRIETAISO ESANČIŲ SIMBOLIŲ REIKŠMĖS**

③ Prieš naudodami įrankį perskaitykite instrukcijų vadovą
④ Dviguba izoliacija (įžeminimo laido nereikia)
⑤ Nemeskite prietaisas į buitinių atliekų konteinerius

## NAUDOJIMAS

- Įjungimo ir išjungimo jungiklis su 2 temperatūros režimais ⑥
  **! prieš jungdami prietaisą į elektros tinklą patikrinkite, ar jungiklis A ② ra padėtyje “0”**
  - įjunkite prietaisą, perstumdami jungiklį A į pageidaujamą padėtį:
    I = 50°C + oro srovė 250-500 l/min.
    II = 50°C ... 650°C, oro srovė 250-500 l/min.
  - pirmą kartą įjungus prietaisą, jis gali pradėti truputį rūkti; tai yra normalu ir turi netrukus nustoti
  - perstūmę jungiklį A į padėtį “0”, prietaisą išjungsite

- Temperatūros nustatymas ⑦
  - nustatykite norimą temperatūrą etapais po 10°C, trumpai spusteldami B mygtukus
  - spaudžiami mygtukai B palaipsniui didina/mažina norimą temperatūrą tol, kol mygtukai nespaudžiami arba pasiekiama didžiausia/mažiausia temperatūra
  - kai nustatoma reikiama temperatūra, ekranėlyje D rodoma faktinė kylanti/krentanti temperatūra tol, kol pasiekiama norima temperatūra (tik padėtyje “II”)
  - reikiama temperatūra išsaugoma prietaiso atmintyje, kad kas sykį įjungus prietaisas įkaistų iki paskutinės parinktos norimos temperatūros
- Oro srauto nustatymas ⑧
  - trumpai spustelėdami mygtukus C nustatykite reikiamą oro srautą 50 l/min. intervalu
  - ekranėlyje D histogramos pavidalu rodomas nustatytas oro srautas
- Bendro pobūdžio naudojimas
  - nustatykite tinkamą temperatūrą, išbandydami prietaiso veikimą mažiau matomoje ruošinio vietoje; pradėkite dirbti nustatę žemesnę temperatūrą
  - didinant atstumą tarp oro išėjimo angos/tūtos ir ruošinio temperatūra krinta
  - reikalinga temperatūra priklauso nuo apdirbamo ruošinio
- Stacionarus naudojimas ⑨
  - pastatykite prietaisą ant jo užpakalinės dalies vertikaliai
  - įsitikinkite, kad pagrindo, ant kurio stovi techninis fenas, paviršius yra sausas ir švarus; užterštas oras gadina variklį
  - įsitikinkite, kad oro srovė nukreipta į šalį nuo Jūsų
  - įtvirtinkite kabelį, kad netyčia už jo užkliuvę, nenuverstumėte prietaiso
  - nelieskite oro išėjimo angos/tūtos
  - įsitikinkite, kad niekas nepateks į oro išėjimo angą/tūtą
  - viena ranka atsargiai laikydami prietaisą, kita jį išjunkite ir leiskite jam atvėsti
- Naudojimas sunkiai prieinamose vietose
  - nuimkite žiedą E ②, tuo būdu atsiveria ilgesnė metalinė oro išėjimo antgalio dalis
  - **! saugokitės didesnio užsiliepsnojimo ir nudegimo pavojaus**
- Prietaiso laikymas ir valdymas ⑩
  - prietaisą laikykite viena ranka
  - ventiliacines angas F ② laikykite neuždengtas
- Standartinė papildoma įranga ②
  - stiklą apsauganti tūta G (oro srovės nukreipimui)
  - apvalus tūta H (oro srovės praplėtimui)
  - reflekcinė tūta J (oro srovės nukreipimui)
  - redukcinė tūta K (oro srovės nukreipimui)

  PASTABOS:
  - prietaisą galima naudoti ir be papildomos įrangos (**išskyrus dažų šalinimo nuo langų atvejus**) tačiau tinkami papildomi antgaliai palengvina darbą, ir jo rezultatai būna geresni
  - šis prietaisas gali būti naudojamas kartu su visiems pasiekiamais aksesuarų techniniams fenams
- Papildomos įrangos montavimas ir nuėmimas
  - papildomą antgalį sumontuokite ant oro išėjimo angos L ②
  - papildomą antgalį galima nuimti, kuomet jis atvėsęs, tiesiog nutraukiant jį į priekį

  **! papildomus antgalius montuokite tik tuomet, kai oro išėjimo anga ra atvėsusi, jungiklis yra padėtyje “0” ir elektros laido kištukas yra ištrauktas iš tinklo rozetės**
- Kabinimo žiedas M ⑪
  - paprastam prietaiso laikymui

  **! prieš padėdami prietaisą leiskite jam atvėsti bent 30 minučių**
- Apsauga nuo perkrovos (nuolatinė temperatūros kontrolė)

  Apsaugo kaitinimo elementą nuo perkaitimo, kuomet prietaisas dirba su pernelyg daug didele apkrova; prietaisas tuo metu neišsijungia ir nereikia, laukti, kol jis atvės
  - jei temperatūra yra per aukšta, kaitinimo elementas pats išsijungia, o variklis veikia toliau ir tiekia šaltą orą
  - kai temperatūra pakankamai nukrinta (tai paprastai užtrunka tik apie porą sekundžių), kaitinimo elementas vėl savaime įsijungia

  **! baigus darbą aukšta temperatūra ir po trumpos pertraukos vėl įjungus prietaisą gali praeiti šiek tiek laiko, kol kaitinimo elementas įkais iki reikiamos temperatūros**

## NAUDOJIMO PATARIMAI

- Dažų/lako pašalinimas ⑫
  - naudokite švarų, aštrų grandiklį
  - kai dažai nuo karščio suminkštėja, juos nugremžkite
  - paeksperimentuokite ir išsiaiškinkite, kaip ilgai reikia kaitinti, norint pasiekti optimalius rezultatus
  - suminkštėjusius dažus iš karto nugremžkite, priešingu atveju jie vėl sukietės;
  - prietaisą laikykite nukreipę į ruošinį 30° – 40° kampu
  - iš karto pašalinkite nuo grandiklio dažų liekanas ir purvą, nes jie gali užsidegti
  - esant galimybei gremžkite išilgai medienos tekstūros
  - nelaikykite karšto oro srovės per ilgai nukreipę į tą patį apdirbamą paviršių
  - visas dažų atliekas sunaikinkite laikydamiesi gamtosaugos reikalavimų
  - baigę dirbti, išvalykite darbo vietą

  **! šalindami dažus senuose pastatuose būkite atsargūs: gali būti, kad šis pastatas dažytas švino turinčiais dažais, kaip tai buvo įprasta seniau, o tokie dažai yra labai nuodingi**

  **! net nedidelis švino išsiskyrimas gali paveikti smegenis ir nervų sistemą; ypač jis kenkia mažiems vaikams ir dar motinų įsčiose nešiojamiems kūdikiams**

  **! švino turinčius dažus turi pašalinti specialistas, nenaudodamas techninio feno**

  KITAS PANAUDOJIMO PAVYZDYS:

  ★ (sintetinių) sieninių iškabų šalinimas
- Dažų ar lako šalinimas nuo langų ⑬
  - dirbdami netoli stiklo **visada** naudokite apsauginę stiklo tūtą G
  - dažus šalinkite rankiniu grandikliu

  **! nenaudokite prietaiso dažų šalinimui nuo metalinių langų rėmų; metalas yra šilumos laidininkas, todėl gali įskilti stiklas**

- Lipdukų pašalinimas (naudokite apvalą tūtą H) ⑭
  - daugelis klijų rūšių veikiant šilumai minkštėja, todėl juos galima po to pašalinti
  - **! kaitinkite viršutinį lipduko sluoksnį**
  - **! nuolat tikrinkite, kad apačioje esantis paviršius neperkaistų**

  KITI PANAUDOJIMO PAVYZDŽIAI:
  - ★ linoleumo ir vinilo grindų dangos pašalinimas
  - ★ sintetinės kiliminės dangos pašalinimas
  - ★ faneruotės pašalinimas ir faneruotės juostelių klijavimas
  - ★ dervos, alavo, bitumo, vaško minkštinimas ir tirpinimas (naudokite apvalą tūtą H)
  - ★ (slidžių, baldų) vaškavimas (naudokite apsauginę stiklo tūtą G) ⑮
  - ★ sakų šalinimas
  - ★ surūdijusių ar per daug tvirtai priveržtų metalinių varžtų, veržlių ir pirštų atlaisvinimas
  - ★ žvakių vaško pašalinimas (**neperkaitinkite apačioje esančio paviršiaus**)
  - ★ sulūžusių žvakių taisymas, sulinkusių žvakių pradinės formos atstatymas
- Aptraukimas šilumos poveikyje susitraukiančiu apvalkalu ⑯
  - naudokite reflekcinę tūtą J arba redukcinę tūtą K
  - pasirinkite ruošinio diametrą atitinkantį susitraukiantį vamzdelį
  - tolygiai įkaitinkite susitraukiantį vamzdelį

  KITAS PANAUDOJIMO PAVYZDYS:
  - ★ pakavimas (pakuotės aptraukimas plėvele)
- Vandentiekio vamzdžių litavimas ⑰

  Prietaisas geriausiai tinka dirbti su minkštu lydmetaliu (lydymosi taškas – žemiau nei 400°)
  - naudokite reflekcinę tūtą J
  - prieš lituodami abi dalis kruopščiai nuvalykite
  - prieš lituodami pašildykite abi nupjautas dalis ir uždėkite litavimo vielą (**nenaudokite litavimo vielos su švinu**)
- Užšalusių vandens vamzdžių atšildymas ⑱
  - naudokite reflekcinę tūtą J
  - tolygiai atšildykite užšalusį plotą
  - **! vandentiekio vamzdžius dažnai sunku atskirti nuo dujų vamzdžių; kaitinti dujų vamzdžius yra nepaprastai pavojinga – jie gali sprogti**

  KITI PANAUDOJIMO PAVYZDŽIAI:
  - ★ vandentiekių vamzdžių iš polivinilo chlorido (PVC) atitirpinimas (**padėtis I, maks. 60°C**)
  - ★ užšalusių automobilių spynelių atitirpinimas (**padėtis I, maks. 60°C**) (naudokite redukcinę tūtą K)
  - ★ žemos temperatūros šaldiklių atitirpinimas (**nesugadinkite plastikinio korpuso**)
  - ★ apledėjusių laiptų ir šaligatvių atitirpinimas
- Plastikinių vamzdžių formavimas
  - naudokite reflekcinę tūtą J
  - pripildykite vamzdį smėliu ir uždarykite abu jo galus, taip išvengsite vamzdžio susilankstymo
  - sukiodami tolygiai sušildykite vamzdį

  KITI PANAUDOJIMO PAVYZDŽIAI:
  - ★ plastikų su žemu lydymosi tašku (polietilenas, PVC ir t.t.) formavimas
  - ★ dirbtinių medžiagų su aukštu lydymosi tašku (akrilo stiklas, organinis stiklas ir t.t.) formavimas
  - ★ dirbtinio pluošto kiliminės dangos formavimas ir lankstymas
  - ★ medžio formavimas ir lankstymas (modelių gamyba)
- Plastiko suvirinimas
  - suvirinimo siūlė turi būti švari ir neriebaluota
  - suvirinimo vielą laikykite arti suvirinimo siūlės ir kaitinkite, kol viela pasidarys lipni
  - nustokite kaitinti, kai suvirinimo siūlė bus užpildyta

  KITI PANAUDOJIMO PAVYZDŽIAI:
  - ★ banglenčių, slidžių ir kito plastikinio sporto inventoriaus taisymas (naudokite apvalą tūtą H)
  - ★ medžiagų iš PVC suvirinimas
  - ★ pūslių, susidariusių užklijavus etiketes iš PVC, lyginimas
  - ★ sodo laistymo žarnų prijungimas (naudokite reflekcinę tūtą J)
- Džiovinimas
  - **! džiovinkite tik nustatę žemą temperatūrą (padėtis 1 arba 2) ir laikydami prietaisą toli nuo ruošinio**
  - dažų, lako, gipso, skiedinio ir tinko džiovinimas
  - šlapio medžio džiovinimas prieš užpildymą
  - greitas storu sluoksniu užtepto užpildo ar klijų džiovinimas
  - statybinių sandūrų džiovinimas prieš purškiant izoliacines ar sandarinančias medžiagas
  - sandūrų ir plyšių džiovinimas gaminant valtis
- Valymas ir dezinfekcija
  - triušių, balandžių narvelių ir pan. dezinfekcija (**pirmiausia išimkite savo naminį gyvūną**)
  - skruzdžių kolonijų naikinimas
  - kinivarpų ir skaptukų naikinimas (**laikykite prietaisą toli nuo medžio**)
  - piktžolių naikinimas

## PRIEŽIŪRA / SERVISAS

- Šis įrankis neskirtas profesionaliam naudojimui
- Periodiškai valykite prietaisą ir kabelį (ypač ventiliacines angas F ②)
- Iš pagrindų valydami techninį feną ir ypač oro išėjimo angą/tūtą nenaudokite degių skysčių
- Jeigu prietaisas, nepaisant gamykloje atliekamo kruopštaus gamybos ir kontrolės proceso, vis dėlto sugestų, jo remontas turi būti atliekamas įgaliotose SKIL elektrinių įrankių remonto dirbtuvėse
  - **neišardytą** prietaisą kartu su pirkimo čekiu siųskite tiekėjui arba į artimiausią SKIL firmos įgaliotą elektros prietaisų techninio aptarnavimo tarnybą (adresus bei atsarginių dalių brėžinius rasite www.skil.com)

## APLINKOSAUGA

- **Nemeskite elektrinių įrankių, papildomos įrangos ir pakuotės į buitinių atliekų konteinerius** (galioja tik ES valstybėms)
  - pagal ES Direktyvą 2012/19/EG dėl naudotų elektrinių ir elektroninių prietaisų atliekų utilizavimo ir pagal vietinius valstybės įstatymus atitarnavę elektriniai įrankiai turi būti surenkami atskirai ir gabenami į antrinių žaliavų tvarkymo vietas, kur jie turi būti sunaikinami ar perdirbami aplinkai nekenksmingu būdu

- apie tai primins simbolis ⑤, kai reikės išmesti atitarnavusį prietaisą

**MK**

## Пиштол на топлина 8004

## УПАТСТВО

- Овој алат енаменет за отстранување боја, обликување и лепење пластика и за загревање цевки за собирање; алатот исто така е користен за лемење и калаисување, попуштање на одхезивни спојници и одмрзнување цевки за вода
- Овој алат не е наменет за професионална употреба
- Внимателно прочитајте го и зачувајте го ова упатство за ракување ③

## ТЕХНИЧКИ ПОДАТОЦИ ①

## ЕЛЕМЕНТИ НА АЛАТОТ ②

**A** Прекинувач за вклучување/исклучување
**B** Копчиња за подесување на температурата
**C** Копчиња за подесување на млазот воздух
**D** Дисплеј (LSD)
**E** Заштитен прстен
**F** Отвори за вентилација
**G** Заштитен млазник за стакло
**H** Тркалезен млазник
**J** Рефлектирачки млазник
**K** Редукционен млазник
**L** Отвор за воздух/млазник
**M** Алка за бесење

## БЕЗБЕДНОСТ

**БЕЗБЕДНОСНИ УПАТСТВА ЗА ПИШТОЛИ НА ТОПЛИНА**

**ОПШТИ**

- **Овој алат може да го користат деца над 8 години како и лица со намалени физички, сензорни и ментални способности или недоволно искуство и знаење, доколку се под надзор од лица одговорни за нивната безбедност или се подучени за безбедно ракување со алатот и ги разбираат опасностите кои може да произлезат поради тоа** (инаку постои опасност од погрешна употреба и повреди)
- **Не ги оставајте децата без надзор** (така ќе се осигурате дека децата нема да си играат со алатот)
- **Не ги оставајте децата без надзор за време на чистењето или одржувањето на алатот**

**ПРЕД УПОТРЕБА:**

- Пред секоја употреба проверете го функционирањето на алатот и во случај на неисправност однесете го на поправка кај стручно лице; никогаш сами не отварајте го алатот
- Проверете ги кабелот и приклучокот пред секоја употреба и во случај на оштетувања, однесете го кај квалификувано лице да ги замени
- Продолженият кабел кој го користите, мора да биде сосема одмотан и безбеден, со капацитет од 16 A
- Повремено проверете го продолжниот кабел и во случај на оштетување заменете го
- Алатот и неговиот прибор користете ги според ова упатство за употреба и на начин што е пропишан за овој алат; употребата на алатот за работи кои не се вообичаени за овој алат можат да доведат до опасност
- Секогаш проверувајте напонот да е ист со оној кој е назначен на плочката на алатот
- Проверете дали алатот е исклучен кога го приклучувате во приклучокот

**ВО ТЕКОТ НА УПОТРЕБАТА:**

- **Внимателно ракувајте со алатот; спречете пожар и изгоретини**
  - не допирајте го отворот/млазникот за воздух и загреаниот предмет; стануваат многу топли
  - не доближувајте го премногу отворот/млазникот до предметот врз кој работите
  - не насочувајте го млазот со топол воздух предолго на иста површина
  - не гледајте никогаш во отворот/млазникот за воздух
  - носете заштитни ракавици и заштитни очила
  - не насочувајте го млазот на топол воздух кон други лица или животни
  - не користете го алатот за сушење коса
  - не оставајте го алатот без контрола
  - не користете го алатот во близина на запалливи гасови или запалливи материјали (**постои ризик од експлозија**)
  - кога работите со пластика, бои, лакови или слични материи, може да дојде до создавање запалливи и отровни гасови; информирајте се претходно за материјалите со кои ќе работите
  - имајте предвид и дека топлината може да се прошири и до запалливите материи што се наоѓаат надвор од вашиот домен
  - од безбедносни причини, секогаш покрај себе држете кофа со вода или апарат за гаснење пожар во случај некоја од материите да се запали

- **Спречете струен удар**
  - никогаш ништо не внесувајте во отворот/ млазникот за воздух
  - избегнувајте контакт на телото со заземјени површини (на пр. цевки, шпорети, синџири, ладилници)
  - осигурајте се алатот да не се навлажни
  - не го користете алатот во влажни места
  - доколку алатот го користите надвор, поврзете го преку сигурносен прекинувач за струја заземјен со струја на исклучување од накмногу 30mA и користете продолжен кабел наменет за надворешна употреба и опремен со водоотпорен приклучок за контакт
- **Ракувајте внимателно со кабелот**
  - кабелот секогаш мора да биде одалечен од млазот на топол воздух и од отворот/млазникот за воздух
  - држете го кабелот понастрана од топлина, масло и остри рабови
  - не го носете алатот држејќи го за кабелот и не го тргајте за да го искличите од приклучокот
  - не го закачувајте алатот за кабелот
- Алатот никогаш не го користете во комбинација со хемиски растворувачи
- Работниот простор мора соодветно да биде проветрен
- Одржувајте го работниот простор чист и добри осветлен
- Налети на струја доведуваат до кратктотрајни падови на напопнот; под неповолни услови на напојување може да биде оштетена другата опрема (доколку имоенданцијата на напојување со електрична енергија е помала од 0,10 ома, не постои можност да дојде до нарушувања); доколку ви е потребно дополнително објаснување, можете да се обратите до локалната служба за снабдување со електрична енергија
- Бидете внимателни; водете сметка за тоа што работите, бидете разумни и не ракувајте со алтот доколку сте уморни
- Заземете безбедно растојание; не се истегајте, особено на скали или постоља
- Проверете дали алатот е исклучен пред да го оставите
- Во случај да дојде до електричен или механички дфект, веднаш исклучете го алатот и исклучете го од приклучокот

**ПО УПОТРЕБА:**

- Исклучете го алатот и извлечете го од приклучокот
- **Оставете го алатот најмалку 30 минути да се олади пред да го вратите на место**
- Закачете го алатот за алката M ② или поставете го на задната страна во исправна положба; притоа проверете во близина да не се наоѓаат некои запалливи Мтеријали или запалливи гасови
- Никогаш не чувајте го/оставајте алатот надвор
- Чувајте го алатот на суво и заклучено место, надвор од дофатот на деца

**ОБЈАСНУВАЊЕ ЗА СИМБОЛИТЕ ЗА АЛАТОТ**

③ Пред употреба прочитајте го прирачникот за употреба

④ Двојна изолација (не е потребна заземна жица)

⑤ Не фрлајте го алатот заедно со другиот отпад од домаќинството

## УПОТРЕБА

- Прекинувач за вклучување/исклучување со 3 подесувања за температура ⑥
  - **! проверете дали е прекинувачот А ② во позиција “0” пред приклучувањето**
  - вклучете го алатот со ставање на прекинувачот А во саканата позиција:
    I = 50°C + млазот воздух 250-500 литри во минута
    II = 50°C ... 650°C, млазот воздух 250-500 литри во минута
  - при користење на алатот прв пат, може да дојде до чад; ова е нормална појава и набргу ќе престане
  - исклучете го алатот со ставање на прекинувачот А во позицијата “0”
- Усогласување на температурата ⑦
  - подесете ја целната температура во фази од 10°C така што накусо ќе ги притискате B копчињата
  - со последователно притискање на копчињата B саканата температура континуирано се зголемува/намалува се додека копчињата не се отпуштат или не се постигне минимална/ максимална температура
  - кога ќе се постигне саканата температура, дисплејот D прикажува актуелна растечка/ опаѓачка температура се додека не се постигне саканата температура (само во позицијата “II”)
  - саканата температура ќе биде запаметена во меморијата на алатот, на тој начин што секогаш по вклучувањето алатите ќе се загреат до последната избрана сакана температура
- Поставување на воздушниот млаз ⑧
  - поставете го саканиот воздушен млаз на 50 л/мин со кратко притискање на копчињата C
  - приказот D ја покажува вистинската поставка на воздушниот млаз преку графикон
- Општа употреба
  - подесете ја вистинската температура на тој начин што ќе направите тест на невидливиот дел на работната површина; почнете со подесување на најниската температура
  - температурата опаѓа при оддалечување на отворот/млазникот за воздух од предметот врз кој работите
  - потребната температура е во зависност од материјалот врз кој се работи
- Стационарна употреба ⑨
  - поставете го алатот на задната страна во исправна положба
  - проверете дали површината е чиста и без прав; загадениот воздух го оштетува моторот
  - воздушниот млаз не смее да е насочен кон Вас
  - обезбедете го кабелот за да спречите соборување на алатот
  - не допирајте го отворот/млазникот за воздух
  - внимавајте ништо да не навлезе во отворот/ млазникот за воздух

- внимателно држете го алатот со едната рака додека со другата исклучувате и потоа оставете го да се олади

• Користење кај тешко достапни места
  - отстранете го прстенот E ②, со тоа го пуштате на металниот отвор за воздух на поголемо растојание
  - **! внимавајте на зголемениот ризик од пожар и изгореници**

• Држење и насочување на алатот ⑩
  - алатот држете го со една рака
  - отворите за ладење F ② држете ги отворени

• Стандарден прибор ②
  - заштитен млазник за стакло G (за насочување на воздушниот млаз)
  - рамен млазник H (за проширување на воздушниот млаз)
  - рефлектирачки млазник J (за рефлектирање на воздушниот млаз)
  - редукционен млазник K (за концентрирање на воздушниот млаз)

  НАПОМЕНИ:
  - секој пример на употреба (**освен отстранување боја во близина на стакло**) може да се изведе без прибор; меѓутоа употребата на соодветен прибор ја олеснува работата и значително го подобрува квалитетот на резултатите
  - овој алат може да се користи и во комбинација со вообичаено достапна опрема за топлотни пиштоли

• Ставање/вадење на приборот
  - едноставно навлечете го делот на приборот на отвор L ②
  - отстранете го делот се негово извлекување во предниот дел, откога се има оладено
  - **! приборот поставете го само кога отворот за воздух е студен, кога прекинувачот е во позицијата “0” и кога приклучокот е исклучен**

• Алка за бесење M ⑪
  - за лесно чување на алатот
  - **! оставете го алатот најмалку 30 минути да се олади пред да го вратите на место**

• Постојаната контрола на топлината (заштита од преоптоварување)
  Го заштитува загреаниот елемент од оштета кога алатот е преоптоварен, без да има потреба да се стопира и/или да се олади одреден период
  - кога температурата ќе постане превисока, греачот самиот се исклучува, додека моторот продолжува со работа произведувајќи студен воздух
  - кога температурата ќе се спусти на доволно ниво (што трае неколку секунди), греачот автоматски ќе се вклучи
  - **! кога алатот ќе се исклучи по работа на висока температура и ќе се вклучи одново по кратка пауза, ќе измине извесно време пред елементот за загревање да ја постигне саканата температура**

## СОВЕТИ ЗА ПРИМЕНА

• Отстранување боја/лак ⑫
  - користете чист, остар стругач
  - кога бојата ќе омекне, стружете поцврсто
  - пробајте да утврдите колку долго е потребно да применувате топлина за најдобри резултати
  - омекнатата боја веднаш отстранете ја со стружење, во спротивно повторно ќе се стврдне
  - алатот држете го под агол од 30º до 40º во однос на предметот врз кого работите
  - бојата и отпадоците веднаш отстранете ги од стружачот за да не се запалат
  - секаде каде што е можно, стругајте со рапавиот дел на дрвото
  - не насочувајте го млазот топол воздух предолго кон иста површина
  - внимателно отстранете ги сите остатоци од боја
  - темелно исчистете ја работната површина откако ќе завршите со работа
  - **! бидете внимателни при вадењето слоеви боја во постарите згради(објекти); можно е да биле употребени бои што содржат олово кое е многу отровно**
  - **! изложување дури и на најмало количество олово може да предизвика сериозни оштетувања на мозокот и на нервиот систем; малите деца и новороденчиња се особено чуствителни**
  - **! оловната боја нека ја отстрани стручно лице без користење фен со топол воздух**

  ДРУГИ ПРИМЕРИ НА УПОТРЕБА:
  ★ отстранување (синтетички) ѕидни облоги

• Отстранување боја/лак во допир со стакло ⑬
  - **секогаш** користете заштитен млазник за стакло G кога работите во контакт со стакло
  - отстранете ја бојата со стругалка
  - **! не користете алат за отстранување боја на прозорците со метална рамка; металот спроведува топлина што може да доведе до прскање на стаклото**

• Отстранување налепници (користете тркалезен млазник H) ⑭
  - многу налепници омекнуваат при загревање и на тој начин овозможуваат лепливите врски да се одвојат и вишокот лепак да се отстрани
  - **! загревајте ја налепницата од горната страна**
  - **! секогаш водете сметка да не ја прегреете подлогата**

  ДРУГИ ПРИМЕРИ НА УПОТРЕБА:
  ★ отстранување линолеум и винилски подни облоги
  ★ отстранување покривки изработени од синтетски влакна
  ★ отстранување фурнири/лепење фурнир ленти
  ★ омекнување/топење катран, калај, битумен, смола (користете тркалезен млазник H)
  ★ восочење (скии, намештај) (користете заштитен млазник за стакло G) ⑮
  ★ отстранување смола
  ★ олабавување рѓосани/премногу стегнати метални завртки, матици и завртки
  ★ отстранување восок од свеќи (**немојте да ја прегревате подлогата**)
  ★ спојување скршени свеќи/исправување свеќи во претходната состојба

- Стеснување ⑯
  - користете рефлектирачки млазник J или редукционен млазник K
  - изберете цевка за стеснување со пречник што одговара на предметот врз кој работите
  - рамномерно загревајте ја цевката за стеснување

  ДРУГИ ПРИМЕРИ НА УПОТРЕБА:

  ★ завивање со валкање
- Лемење водни цевки ⑰

  Овој алат е најсоодветен за работа со меко лемење (точка на топење под 400º)
  - користете рефлектирачки млазник J
  - темелно исчистете ги двете спојни места пред да пристапите кон лемење
  - претходно загрејте ги двата дела и нанесите калај (**не користете калај врз база на олово**)
- Растопување смрзнати цевки за вода ⑱
  - користете рефлектирачки млазник J
  - рамномерно загрејте го смрзнатиот дел
  - **! често е тешко да се разликуваат цевките за вода од цевките за гас; загревањето цевки за гас е исклучително опасно- постои ризик од експлозија**

  ДРУГИ ПРИМЕРИ НА УПОТРЕБА:

  ★ растопување цевки за вода што се изработени од PVC (**позиција I, макс. 60°**)

  ★ одмрзнување смрзнати брави на автомобили (**позиција I, макс. 60°**) (користете редукционен млазник K)

  ★ одмрзнување ладилници (**не оштетувајте го пластичното куќиште**)

  ★ одмрзнување смрзнати скали и тротоари
- Обликување пластични цевки
  - користете рефлектирачки млазник J
  - наполнете цевка со песок и запечатете ја на двата краја за да избегнете искривување на цевката
  - рамномерно загрејте ја цевката на тој начин што ќе ја поместувате од едната страна кон другата

  ДРУГИ ПРИМЕРИ НА УПОТРЕБА:

  ★ обликување пластика со ниска точка на топење (полиетилен, PVC и сл.)

  ★ обликување пластика со висока точка на топење (акрилно стакло, плексиглас и сл.)

  ★ обликување покривки изработени од синтетски влакна

  ★ обликување и свиткување дрво (моделарство)
- Лепење пластика
  - шавот што се заварува мора да биде исчистен и не смее да биде замастен
  - држете го прачката за варење блиску до шавот за заварување и применете топлина додека прачката за варење не стане леплива
  - отстранете го изворот на топлина кога шавот за лемење ќе се пополни

  ДРУГИ ПРИМЕРИ НА УПОТРЕБА:

  ★ поправање даски за сурфање, скии и други синтетски спортски производи (користете тркалезен млазник H)

  ★ заварување PVC материјали

  ★ порамнување испакнатини по налепување PVC етикети

  ★ спојување градинарски црева (користете рефлектирачки млазник J)
- Сушење

  **! алатот користете го за сушење на ниска или средна температура (позиција 1 или 2) и од поголемо растојание меѓу алатот и предметот врз кого работите**
  - сушење боја, лак, гипс, малтер и гипсен малтер
  - сушење влажна дрвена граѓа пред пополнување
  - брзо сушење подебело нанесена полнетица или лепило
  - сушење споеви во згради пред нанесување изолација или гитер
  - сушење споеви и пукнатини во бродоградбата
- Чистење/дезинфекција
  - дезинфекција на простори за чување зајаци, голубарници и сл. (**претходно отстранете ги љубимците**)
  - борба против колонии мравки
  - борба против црвоточини и инсекти (**држете го алатот на соодветно растојание од дрвото**)
  - отстранување плевел

## ОДРЖУВАЊЕ/СЕРВИСИРАЊЕ

- Овој алат не е наменет за професионална употреба
- Алатот и кабелот секогаш да се одржуваат чисти (особено отворите за ладење F ②)
- Никогаш не користете лесно запалливи течности за чистење на фенот за топол воздух, а особено не за чистење на отворите/млазникот
- Доколку алатот и покрај внимателното работење и контрола некогаш откаже, поправката мора да ја изврши некој овластен SKIL сервис за електрични алати
  - во случај на примедба, испратете го алатот **нерасклопен**, заедно со сметкопотврдата, до вашиот продавач или најблискиот SKIL сервис (адресите се наведени на www.skil.com)

## ЗАШТИТА НА ЖИВОТНАТА СРЕДИНА

- **Не се ослободувајте од електични алати, уреди или амбалажа преку нивно фрлање во домашното ѓубре** (само за земјите на ЕУ)
  - според Европската Директива 2012/19/ЕС за ослободување од електрична и електронска опрема и нејзина имплементација во согласност со националните закони, електричните алати кои го достигнале крајот на својот животен век мора да бидат собрани посебно и да бидат вратени во соодветен објект за рециклирање
  - симболот ⑤ ќе ве потсетува на ова кога ќе дојде време алатот да го фрлите

AL

## Pistoletë me ajër të nxehtë 8004

## HYRJE

- Kjo pajisje është e projektuar për heqjen e bojës, dhënien e formës dhe shkrirjen e plastikës dhe ngrohjen e tubave që tkurren me nxehtësi; pajisja është e përshtatshme edhe për ngjitjen dhe veshjen, heqjen e lidhjeve me ngjitje dhe shkrirjen e tubave të ujit
- Kjo vegël nuk është e projektuar për përdorim profesional
- Lexoni dhe ruani këtë manual të përdorimit ③

## TË DHËNAT TEKNIKE ①

## ELEMENTET E VEGËL ②

**A** Çelësi i ndezjes/fikjes
**B** Butonat për përcaktimin e temperaturës
**C** Butonat për përcaktimin e rrymës së ajrit
**D** Ekrani (LCD)
**E** Unaza mbrojtëse
**F** Të çarat e ajrosjes
**G** Gypi i mbrojtjes së xhamit
**H** Gypi e rrumbullakët
**J** Gypi i reflektorit
**K** Gypi i zvogëlimit
**L** Dalja/gypi i ajrit
**M** Unaza e varur

## SIGURIA

**UDHËZIMET E SIGURISË PËR PISTOLETAT ME AJËR TË NXEHTË**

**TË PËRGJITHSHME**

- **Kjo pajisje mund të përdoret nga fëmijët e moshës 8 vjeç e sipër dhe nga personat që kanë kufizime fizike, ndijore ose mendore ose mungesë eksperience ose njohurish nëse një person përgjegjës për sigurinë e tyre i monitoron ose i ka udhëzuar për përdorimin në mënyrë të sigurt të pajisjes dhe ata i kanë kuptuar rreziqet përkatëse** (në rast të kundërt, ekziston rreziku i gabimeve dhe i dëmtimeve gjatë përdorimit)
- **Monitoroni fëmijët** (kjo do të garantojë që fëmijët të mos luajnë me veglën)

- **Pastrimi dhe mirëmbajtja nga përdoruesi për pajisjen nuk duhet të kryhet nga fëmijët të pamonitoruar**

**PARA PËRDORIMIT:**

- Kontrolloni funksionimin e pajisjes para çdo përdorimi dhe, në rast defekti, riparojeni nga një person i kualifikuar; mos e hapni kurrë vetë pajisjen
- Kontrolloni kordonin e pajisjes dhe vendoseni në spinë para çdo përdorimi dhe, nëse dëmtohet, zëvendësojeni nga një person i kualifikuar
- Përdorni kordonë të pahapur dhe të sigurt për zgjatime, me një kapacitet 16 amper
- Kontrolloni rregullisht kordonin zgjatues dhe zëvendësojeni nëse dëmtohet
- Përdoreni pajisjen dhe aksesorët e saj në përputhje me këtë manual përdorimi dhe në mënyrë që kërkohet për pajisjen; përdorimi i pajisjes për punë të ndryshme ngta ato që parashikohet të kryhen normalisht nga pajisja mund të shkaktojë situata të rrezikshme
- Kontrolloni gjithmonë që voltazhi i energjisë është i njëjtë me voltazhin e treguar në etiketën e veglës
- Sigurohuni që pajisja të jetë e fikur kur ta vendosni në prizë

**GJATË PËRDORIMIT:**

- **Mbajeni me kujdes pajisjen; parandaloni zjarrin dhe djegiet**
  - mos e prekni daljen/gypin e ajrit dhe objektin e nxehtë; ato nxehen jashtëzakonisht shumë
  - mos e mbani daljen/gypin e ajrit shumë afër me objektin me të cilin po punoni
  - mos e drejtoni rrymën e ajrit të nxehtë drejt të njëjtës sipërfaqe për një kohë të gjatë
  - mos shikoni kurrë drejtpërdrejt në daljen/gypin e ajrit
  - mbani doreza mbrojtëse dhe përdorni syze sigurie
  - mos e drejtoni kurrë rrymën e ajrit të nxehtë drejt personave dhe kafshëve
  - mos e përdorni kurrë pajisjen për të tharë flokët
  - mos e lini veglën të punojë pa mbikëqyrje
  - mos e përdorni kurrë pajisjen në afërsi të gazeve ose materialeve të djegshme (**rrezik shpërthimi**)
  - kur punoni me plastikë, bojë, llak dhe materiale të ngjashme mund të çlirohen gaze të djegshme dhe helmuese; informohuni paraprakisht për materialet ku do të punoni
  - kini parasysh se nxehtësia mund të transferohet në materiale të djegshme jashtë këndit të shikimit
  - për të qenë të sigurt, mbani një kovë me ujë ose fikëse zjarri pranë, në rast se një material merr zjarr
- **Parandaloni goditjen elektrike**
  - mos shponi kurrë daljen/gypin e ajrit
  - shmangni kontaktin trupor me sipërfaqet e tokëzuara (p.sh. tubat, radiatorët, raftet, frigoriferët)
  - sigurohuni që pajisja të mos njomet
  - mos e përdorni pajisjen në vende të njoma
  - kur e përdorni në ambiente të jashtme, lidheni pajisjen me një automat të korrentit të defektit (FI) me rrymë aktivizuese maksimumi 30 mA, dhe përdorni vetëm një kordon zgjatues të projektuar për përdorim në ambiente të jashtme me një prizë kundër ujit

- **Mbani me kujdes kordonin**
  - mbajeni kordonin gjithmonë larg nga rryma e ajrit të nxehtë dhe dalja/gypi i ajrit
  - mbajeni kordonin larg nga nxehtësia, vaji dhe anët e mprehta
  - mos e mbani pajisjen nga kordoni dhe mos tërhiqni kordonin për ta shkëputur nga priza
  - mos e varni pajisjen nga kordoni
- Mos e përdorni kurrë pajisjen në ndërthurje me hollues kimikë
- Sigurohuni që zona e punës të jetë e ajrosur mirë
- Mbajeni zonën e punës të pastër dhe të ndriçuar mirë
- Korenti gjatë kohës së pikut shkakton rënie të shkurtra të voltazhit; në kushtet të pafavorshme të furnizimit me energji, pajisjet e tjera mund të preken (nëse rezistenca e sistemit për furnizimin elektrik është më e ulët se 0,10 Ohm, dhe mund të ndodhin çrregullime); nëse keni nevojë për më shumë sqarime, mund të kontaktoni me autoritetin e furnizimit me energji
- Jini të vëmendshëm; shikoni se çfarë po bëni, përdorni gjykimin tuaj dhe mos e përdorni pajisjen kur jeni i lodhur
- Mbani një pozicionim të sigurt; mos u zgjasni, simodos mbi shkallë dhe mbi skela
- Sigurohuni që pajisja është e fikur para se ta lini
- Në rast të një defekti elektrik ose mekanik, fikni menjëherë pajisjen dhe hiqni spinën

**PAS PËRDORIMIT:**

- Fikni pajisjen dhe hiqni spinën
- **Lejoni që pajisja të ftohet për të paktën 30 minuta para se ta vini në magazinë**
- Vareni pajisjen në unazën varëse M ② ose vendoseni në pjesën e pasme në drejtim vertikal; kur të bëni këtë gjë sigurohuni që nuk ka materiale ose gaze të djegshme në afërsi
- Mos e magazinoni/lini veglën në ambiente të jashtme
- Magazonojeni pajisjen në një vend të thatë dhe të mbyllur, larg nga fëmijët

**SHPJEGIMI I SIMBOLEVE NË VEGËL**

③ Lexoni manualin e udhëzimeve para përdorimit
④ Izolim i dyfishtë (nuk kërkohet tokëzim)
⑤ Mos e hidhni veglën bashkë me materialet e mbetjeve familjare

# PËRDORIMI

- Çelësi i ndezjes/fikjes me 2 parametra të temperaturës ⑥
  - **! kontrolloni nëse çelësi A ② është në pozicionin "0" para se ta vini në prizë**
  - ndizni pajisjen duke shtyrë çelësin A në pozicionin e dëshiruar:
    I = 50°C + rryma e ajrit 250-500 litra/minutë
    II = 50°C ... 650°C, rryma e ajrit 250-500 litra/minutë
  - kur ta përdorni për herë të parë, nga pajisja mund të çlirohet pak tym; kjo gjë është normale dhe do të ndalojë shpejt
  - fikni pajisjen duke shtyrë çelësin A në pozicionin "0"
- Përcaktimi i temperaturës ⑦
  - caktoni temperaturën e dëshiruar si objektiv në hapa me 10°C duke shtypur lehtë butonat B
  - shtyja e vazhdueshme e butonave B rrit/zvogëlon vazhdimisht temperaturën objektive deri sa të lëshohen butonat ose të arrihet temperatura minimale/maksimale
  - pasi të caktohet temperatura objektive, ekrani D tregon temperaturën aktuale në rritje/rënie deri sa të arrihet temperatura e dëshiruar (vetëm në pozicionin "II")
  - temperatura objektive do të ruhet në memorien e pajisjes, në mënyrë që në çdo herë që ndizni pajisjen ajo do të nxehet në temperaturën e fundit të zgjedhur
- Përcaktimi i rrymës së ajrit ⑧
  - caktoni rrymën e ajrit e dëshiruar si objektiv në hapa me 50 l/min duke shtypur lehtë butonat C
  - ekrani D tregon përcaktimin aktual të rrymës së ajrit në një grafik më shirita
- Përdorimi i përgjithshëm
  - përcaktoni temperaturë e duhur duke provuar në një pjesë që nuk duket në material; filloni me një parametër të ulët të temperaturës
  - temperatura bie kur rritet distanca midis daljes/gypit të ajrit dhe materialit të punës
  - temperatura e kërkuar varet nga materiali ku do të punoni
- Përdorimi i palëvizur ⑨
  - vendoseni pajisjen mbi pjesën e pasme në pozicion vertikal
  - sigurohuni që sipërfaqja të jetë e pastër dhe pa pluhura; ajri i ndotur dëmton motorin
  - sigurohuni që rryma e ajrit të jetë e drejtuar larg jush
  - siguroni kordonin për të parandaluar tërheqjen e pajisjes
  - mos prekni daljen/gypin e ajrit
  - sigurohuni që asgjë të mos bjerë në daljen/gypin e ajrit
  - mbajeni me kujdes pajisjen me një dorë ndërsa e fikni me dorën tjetër, dhe më pas lëreni që të ftohet
- Përdoreni në vende të vështira për t'u arritur
  - hiqni unazën E ②, duke lëshuar daljen metalike të ajrit në një distancë të madhe
  - **! kini kujdes për një rrezik më të madh të zjarrit dhe të djegieve**
- Mbajtja dhe drejtimi i veglës ⑩
  - mbajeni pajisjen me një dorë
  - mbajini të çarat e ajrimit F ② të pambuluara
- Aksesorët standardë ②
  - gypi i mbrojtjes së xhamit G (për shmangien e rrymës së ajrit)
  - gypi i rrafshët H (për zgjerimin e rrymës së ajrit)
  - gypi i reflektorit J (për reflektimin e rrymës së ajrit)
  - gypi i zvogëlimit K (për përqendrimin e rrymës së ajrit)

  SHËNIME:
  - të gjitha shembujt e përdorimit (**përveç heqjes së bojës mbi xham**) mund të kryhen pa aksesorë; sidoqoftë përdorimi i aksesorit të përshtatshëm e thjeshton punën dhe përmirëson ndjeshëm cilësinë e rezultateve
  - kjo pajisje mund të përdoret e kombinuar me aksesorët e tjerë normalisht të disponueshëm për pistoletat më ajër të nxehtë
- Montimi/heqja e aksesorëve
  - thjesht përshtatni aksesorin në daljen e ajrit L ②
  - hiqeni një aksesor duke e tërhequr përpara pasi të jetë ftohur
  - **! montoni një aksesor vetëm kur dalja e ajrit të jetë e ftohtë, kur çelësi është në pozicionin "0" dhe kur spina është e shkëputur**

- Unaza varëse M ⑪
  - për magazinimin e lehtë të pajisjes
  - **! lëreni pajisjen që të ftohet për të paktën 30 minuta para se ta magazinoni**
- Kontrolli i vazhdueshëm i nxehtësisë (mbrojtja nga mbingarkesa)
  Mbron elementin e nxehjes nga dëmtimi kur pajisja është e mbingarkuar pa u detyruar ta ndaloni dhe/ose ta lini të ftohet për pak kohë
  - kur temperatura ngrihet shumë, elementi i nxehjes fiket vetë, kurse motori vazhdon të punojë dhe krijon ajër të ftohtë
  - kur temperatura të ketë rënë ndjeshëm (zgjat vetëm disa sekonda), elementi i nxehjes do të ndizet automatikisht
  - **! kur pajisja fiket pas punës në një përcaktim të lartë të temperaturës, dhe ndizet përsëri pas një pushimi të shkurtër, mund të zgjasë pak para se elementi i nxehjes të arrijë në temperaturën e dëshiruar**

## KËSHILLË PËR PËRDORIMIN

- Heqja e bojës/llakut ⑫
  - përdorni një spatull të pastër, të mprehtë
  - gërryejeni fort, kur boja të zbutet
  - eksperimentoni për të përcaktuar gjatësinë e kohës që duhet për të ushtruar nxehtësinë për rezultate optimale
  - gërryeni menjëherë bojë e zbutur ose ajo do të forcohet përsëri
  - mbani një këndë 30° deri në 40° midis pajisjes dhe materialit
  - hiqni bojën dhe copërat menjëherë nga spatulla për të parandaluar ndezjen e tyre
  - gërryeni me sipërfaqen e drurit, kur është e mundur
  - mos e drejtoni rrymën e ajrit të nxehtë drejt të njëjtës sipërfaqe për një kohë të gjatë
  - hidhni mbetjet e bojës në mënyrë të sigurt
  - pastroni plotësisht zonën e punës pasi të përfundoni punën
  - **! kini kujdes kur të hiqni shtresat e bojës në ndërtesa të vjetra; në të kaluarën ndërtesa mund të jetë lyer me bojë që përmban plumb, që është shumë helmuese**
  - **! ekspozimi edhe ndaj niveleve të ulta të plumbit mund të shkaktojë dëmtime të rënda nervore dhe të trurit; fëmijët e vegjël dhe të palindur janë veçanërisht të rrezikuar**
  - **! boja me bazë plumbi të hiqet nga një specialist pa përdorur pistoletën me ajër të nxehtë**

  SHEMBULL TJETËR I PËRDORIMIT:
  - ★ heqja e shtresës së murit (sintetike)
- Heqja e bojës/llakut mbi xham ⑬
  - **gjithmonë** përdorni gypin e mbrojtjes së xhamit G kur punoni mbi xham
  - hiqeni bojën me një spatull manuale
  - **! mos përdorni pajisjen për heqjen e bojës në dritare me kornizë metalike; metali është përcjellës i nxehtësisë dhe mund të shkaktojë thyerjen e xhamit**
- Heqja e ngjitëseve (përdorni gypin e rrumbullakët H) ⑭
  - shumë ngjitëse bëhen më të buta kur nxehen, duke lejuar ndarjen e lidhjeve ngjitëse dhe heqjen e ngjitësve të panevojshme
  - **! nxehini ngjitëset në anën e sipërme**
  - **! gjithmonë kini kujdes që të mos e nxehni shumë sipërfaqen poshtë**

  SHEMBUJ TË TJERË TË PËRDORIMIT:
  - ★ heqja e linoleumit dhe tapetit me vinil
  - ★ heqja e pllakave të tapetit me fibra sintetike
  - ★ heqja e rimesos/vendosja e shiritave të rimesos
  - ★ zbutja/shkrirja e ziftit, kallajit, bitumit, dyllit (përdorni gypin e rrumbullakët H)
  - ★ dyllosja (mobilie) (përdorni gypin e mbrojtjes së xhamit G) ⑮
  - ★ heqja e ngjitësit
  - ★ lirimi i vidave, dadove dhe bulonëve metalikë të ndryshkur/të shtrënguar fort
  - ★ heqja e parafinës së qirinjve (**mos e nxehni shumë sipërfaqen poshtë**)
  - ★ riparimi i qirinjve të thyer/rikthimi i qirinjve të përkulur në formën origjinale
- Përshtatja me tkurrje ⑯
  - përdorni gypin e reflektorit J ose gypin e zvogëlimit K
  - zgjidhni një tub me përshtatje me tkurrje me diametër të përshtatshëm me atë të materialit
  - nxehni tubin në mënyrë të njëtrajtshme

  SHEMBULL TJETËR I PËRDORIMIT:
  - ★ mbështjellja me tkurrje
- Ngjitja e tubave të ujit ⑰
  Kjo pajisja është më e përshtatshme për punën me bashkues të butë (pika e shkrirjes nën 400°)
  - përdorni gypin e reflektorit J
  - pastroni plotësisht të dyja pjesët bashkuese para ngjitjes
  - nxehni paraprakisht të dyja pjesët dhe përdorni tel për saldim (**mos përdorni tel saldimi me bazë plumbi**)
- Shkrirja e tubave të ngrirë të ujit ⑱
  - përdorni gypin e reflektorit J
  - nxehni zonën e ngrirë në mënyrë të njëtrajtshme
  - **! tubat e ujit është e vështirë të dallohen nga tubat e gazit; nxehja e tubave të gazit është shumë e rrezikshme - rrezik shpërthimi**

  SHEMBUJ TË TJERË TË PËRDORIMIT:
  - ★ shkrirja e tubave të ujit me PVC (**pozicioni I, maks. 60°C**)
  - ★ shkrirja e bravave të ngrira të makinës (**pozicioni I, maks. 60°C**) (përdorni gypin e zvogëlimit K)
  - ★ shkrirja e frigoriferëve ngrirës (**mos dëmtoni paretin plastik**)
  - ★ shkrirja e shkallëve dhe rrugicave me akull
- Dhënia e formës për tubat plastikë
  - përdorni gypin e reflektorit J
  - mbusheni tubin me rërë dhe izolojeni në të dyja anët, për të shmangur përdredhjen e tubit
  - nxeheni tubin në mënyrë të njëtrajtshme duke e lëvizur nga njëra anë në tjetrën

  SHEMBUJ TË TJERË TË PËRDORIMIT:
  - ★ dhënia e formës për të gjitha materialet plastike me shkrirje në pikë të ulët (polietilen, PVC, etj.)
  - ★ dhënia e formës për të gjitha materialet plastike me shkrirje në pikë të lartë (xham akrilik, pleksiglas, etj.)

★ dhënia e formës dhe përkulja e pllakave të tapetit me fibra sintetike
★ dhënia e formës dhe përkulja e drurit (ndërtimi i modeleve)

- Ngjitja e plastikës
  - vija e ngjitjes duhet të jetë e pastër dhe pa vajra
  - mbajeni shufrën e shkrirjes në vijën e ngjitjes dhe ushtroni nxehtësi deri sa shufra e shkrirjes të bëhet ngjitëse
  - hiqeni nxehtësinë kur vija e ngjitjes të mbushet

  SHEMBUJ TË TJERË TË PËRDORIMIT:
  ★ riparimi i dërrasave të sërfit, skive dhe artikujve të tjerë sintetikë sportivë (përdorni gypin e rrumbullakët H)
  ★ ngjitja e materialeve PVC
  ★ zbutja e flluskave pas ngjitjes së fashove PVC
  ★ lidhja e tubave në kopsht (përdorni gypin e reflektorit J)
- Tharja
  **! thani vetëm me një përcaktim të ulët ose mesatar të temperaturës (pozicioni 1 ose 2) dhe me një distancë më të madhe midis pajisjes dhe materialit**
  - tharja e bojës, llakut, gipsit, llaçit dhe suvasë
  - tharja e drurit të njomë para përdorimit
  - tharja e shpejtë e materialeve të trasha mbushëse dhe ngjitëse
  - tharja e lidhjeve në ndërtim para spërkatjes për izolim ose me izolues
  - tharja e lidhjeve dhe krisjeve në varka
- Pastrimi/desinfektimi
  - deinfektimi i kafazëve të lepujve, pëllumbave, etj. (**hiqni fillimisht kafshët**)
  - luftimi i kolonive të mizave
  - luftimi i krimbave të drurit dhe brumbujve (**mbajeni pajisjen në një distancë të përshtatshme nga drurui**)
  - eliminimi i barërave

## MIRËMBAJTJA / SHËRBIMI

- Kjo vegël nuk është e projektuar për përdorim profesional
- Mbajeni gjithmonë veglën dhe kordonin të pastër (veçanërisht të çarat e ajrosjes F ②)
- Mos përdorni kurrë lëngje të djegshme për pastrimin e pistoletës me ajër të nxehtë në përgjithësi dhe daljes/ gypit të ajrit në veçanti.
- Nëse pajisja ka defekt pavarësisht kujdesit në prodhim dhe procedurat e provave, riparimi duhet të kryhet nga një qendër e shërbimit pas shitjes për veglat e punës të SKIL
  - dërgoni veglën **të çmontuar** së bashku me vërtetimin e blerjes te shitësi ose te qendra më e afërt e shërbimit e SKIL (adresat si dhe diagrami i shërbimit i veglës janë të paraqitura në www.skil.com)

## MJEDISI

- **Mos i hidhni veglat elektrike, aksesorët dhe paketimin së bashku me materialet e mbeturinave familjare** (vetëm për vendet e BE-së)
  - në respektim të Direktivës evropiane 2012/19/EC për pajisjet elektrike dhe elektronike si mbetje dhe zbatimin e saj në përputhje me ligjet kombëtare, pajisjet elektrike që kanë arritur në fund të jetëgjatësisë së tyre duhet të mblidhen të ndara dhe të kthehen në një objekt riciklimi në përputhje me mjedisin.
  - simboli ⑤ do t'ju kujtojë për këtë gjë kur të jetë nevoja për t'i hedhur

- شکل دهی لوله های پلاستیکی
  - از نازل بازتابی L استفاده شود
  - برای جلوگیری از خم شدن بیش از حد، لوله را با شن پر کرده و هر دو انتهای آنرا ببندید
  - لوله را از یک طرف به طرف دیگر حرکت دهید تا همه جای آن بطور یکنواخت گرم شود

سایر موارد استفاده:

★ شکل دهی کلیه مواد پلاستیکی با نقطه ذوب پایین (پلی اتیلن، پولیکا PVC و غیره)

★ شکل دهی کلیه مواد پلاستیکی با نقطه ذوب بالا (شیشه آکریلیک، پلکسی گلاس و غیره)

★ شکل دهی و خم کردن تایل های کفپوش ساخته شده از الیاف مصنوعی

★ شکل دهی و خم کردن چوب (مدلسازی)

- جوش دادن پلاستیک
  - درز جوش باید تمیز و عاری از روغن و گریس باشد
  - سیم جوش را نزدیک درز جوش گرفته و حرارت دهید تا سیم جوش چسبناک شود
  - هرگاه درز جوش پر شد حرارت را بردارید

سایر موارد استفاده:

★ تعمیر تخته موج سواری، چوب اسکی و سایر لوازم ورزشی مصنوعی (استفاده کنید نازل گرد H)

★ جوشکاری مواد PVC

★ صاف کردن برجستگی ها بعد از چسباندن برچسب های PVC

★ وصل کردن شلنگ های آب (از نازل بازتابی L استفاده شود)

- خشک کردن

**! خشک کردن فقط باید در تنظیم پایین یا متوسط دما (وضعیت ۱ یا ۲) و بگونه ای انجام شود که فاصله بین ابزار و قطعه کاری بیشتر از حد عادی باشد**

  - خشک کردن رنگ، روغن جلا، گچ، ملات گچ و خاک
  - خشک کردن الوارهای تر پیش از بتونه کاری
  - خشک کردن سریع لایه های ضخیم بتونه یا چسب
  - خشک کردن اتصالات ساختمانی پیش از پاشیدن عایق یا درزگیر
  - خشک کردن اتصالات و ترک ها در قایق سازی

- تمیز کردن/ضدعفونی کردن
  - ضدعفونی کردن لانه خرگوش، لانه کبوتر و مانند آنها **(ابتدا حیوان خانگی را خارج کنید)**
  - از بین بردن کولونی مورچه ها
  - از بین بردن موریانه ها و سوسک های چوب خوار **(فاصله کافی را بین ابزار و چوب در نظر بگیرید)**
  - از بین بردن علف های هرز

## نگهداری / سرویس- خدمات

- این ابزار برای مصارف حرفه ای مناسب نیست
- همیشه ابزار و سیم برق را تمیز نگهدارید (بخصوص شیارهای تهویه F ⑦)
- هرگز از مایعاتی که به آسانی مشتعل می شوند برای تمیز کردن سشوار صنعتی و یا علی الخصوص خروجی/نازل هوای آن استفاده نکنید
- اگر ابزار علیرغم تمام دقت و مراقبتی که در فرایندهای تولید و تست بکار برده شده از کار افتاد، تعمیرات باید فقط در مراکز خدمات پس از فروش ابزارهای برقی SKIL انجام شود
  - ابزار را بصورت **بازنشده** همراه با رسید خرید به فروشنده یا نزدیک ترین مرکز خدمات رسانی SKIL بفرستید (آدرسها به همراه نمودارنقشه هاي سرویس ابزار در www.skil.com موجود است)

## محیط زیست

- **ابزارهای برقی، لوازم و ملتعلحقات و بسته بندی آنها را نباید همراه با زباله های عادی خانگی دور انداخت** (فقط مخصوص کشورهای عضو اتحادیه اروپا)
  - با توجه به مصوبه اروپایی ۲۰۱۲/۱۹/EC اروپا درباره لوازم برقی و الکترونیکی مستعمل و اجرای این مصوبه مطابق با قوانین کشوری، ابزارهای برقی که به پایان عمر مفید خود رسیده اند باید جداگانه جمع آوری شده و به یک مرکز بازیافت مناسب و سازگار با محیط زیست انتقال یابند
  - نمادعلامت ⑤ یادآور این مسئله در هنگام دور انداختن است

- استفاده در حالت ثابت (۹)
  - ابزار را در وضعیت ایستاده به پشت قرار دهید
  - مطمئن شوید که سطح تمیز و عاری از گرد و غبار باشد: هوای آلوده به موتور آسیب می رساند
  - مطمئن شوید که جهت جریان هوا به سمت شما نباشد
  - سیم را محکم کنید تا ابزار به پایین کشیده نشود
  - به خروجی/نازل هوا دست نزنید
  - دقت کنید که هیچ چیزی به داخل خروجی/نازل هوا نیفتد
  - ابزار را خیلی با دقت در یک دست گرفته و با دست دیگر آنرا خاموش کنید. سپس اجازه دهید ابزار خنک شود
- استفاده در نقاط دور از دسترس
  - حلقه E (۴) را بردارید. در نتیجه خروجی فلزی هوا برد بیشتری خواهد داشت
  - **! دقت کنید چون در این حالت خطر آتش گرفتن و سوختگی بیشتر می شود**
- نگهداشتن و هدایت ابزار (۱۰)
  - ابزار را با یک دست بگیرید
  - شیارهای تهویه F (۲) را مسدود نکنید
- متعلقات استاندارد (۲)
  - نازل محافظ شیشه G (برای منحرف کردن جریان هوا)
  - نازل گرد H (برای گسترده کردن جریان هوا)
  - نازل بازتابی J (برای بازتاب دادن جریان هوا)
  - نازل کاهنده K (برای متمرکز کردن جریان هوا)

تذکرات:
  - کلیه موارد استفاده شرح داده شده (**به غیر از پاک کردن رنگ در مجاورت شیشه**) بدون متعلقات نیز قابل اجرا هستند؛ اما استفاده کردن از متعلقات صحیح و مناسب باعث ساده تر شدن کار و بهتر شدن نتیجه می شود
  - این ابزار همچنین می تواند در ترکیب با لوازم جانبی که معمولا در دسترس برای اسلحه گرم
- سوار/باز کردن متعلقات
  - کافی است متعلقات را روی خروجی هوا سوار کنید L (۲)
  - برای برداشتن متعلقات باید ابتدا صبر کنید خنک شوند سپس آنها را بکشید و از جای خود خارج کنید
  - **! متعلقات را فقط زمانی می توانید سوار کنید که خروجی هوا خنک باشد. کلید در وضعیت "۰" بوده و سیم برق قطع شده باشد**
- حلقه آویز M (۱۱)
  - برای نگهداری آسان ابزار
  - **! قبل از اینکه ابزار را در جای نگهداری آن قرار دهید بگذارید برای حداقل ۳۰ دقیقه خنک شود**
- کنترل پیوسته حرارت (محافظت در برابر اضافه بار)

اگر ابزار دچار اضافه بار شود بدون نیاز به متوقف کردن کار آن و/یا بدون اینکه لازم باشد برای مدتی آنرا خاموش کنید تا خنک شود، المنت حرارتی را در برابر آسیب دیدگی محافظت می کند
  - موقعی که دما خیلی بالا می رود، المنت حرارتی خودبخود خاموش می شود و در عین حال موتور به کار خود ادامه داده و هوای خنک تولید می کند
  - بعد از اینکه دما به حد قابل قبولی کاهش یافت (فقط چند ثانیه طول می کشد)، المنت حرارتی دوباره بطور خودکار روشن می شود
  - **! هنگامی که ابزار را بعد از کار در یک تنظیم دمای زیاد خاموش کرده، و پس از یک استراحت کوتاه مجدداً آنرا روشن می کنید، امکان دارد مدتی طول بکشد تا المنت حرارتی آن به دمای دلخواه برسد**

## توصیه های کاربردی

- پاک کردن رنگ/لاک الکل (۱۲)
  - از یک کاردک تمیز و تیز استفاده کنید
  - موقعی که رنگ نرم شد محکم با کاردک آنرا بتراشید
  - برای مشخص کردن مدت زمان اعمال گرما برای رسیدن به نتیجه بهینه، چندبار آزمایش کنید
  - رنگ نرم شده را فوراً با کاردک بتراشید. چون در غیراینصورت دوباره سفت خواهد شد
  - ۳۰ تا ۴۰ درجه زاویه بین ابزار و قطعه کاری را حفظ کنید
  - برای جلوگیری از آتش گرفتن رنگ و ذرات دیگر، آنها را فوراً از روی کاردک پاک کنید
  - در صورت امکان کاردک را در جهت رشته های چوب بکشید
  - جریان هوای داغ را برای مدت طولانی روی یک سطح خاص نگیرید
  - تمام ذرات رنگ را بطور ایمن دور بریزید
  - محیط کاری را بعد از تکمیل کار بخوبی تمیز کنید
  - **! هنگام پاک کردن لایه های رنگ در ساختمان های قدیمی خیلی مواظب باشید: در گذشته مرسوم بوده که ساختمان ها را با رنگ های حاوی سرب رنگ کنند. که بشدت سمی است**
  - **! قرار گرفتن در معرض حتی مقادیر ناچیز سرب می تواند آسیب های جدی به مغز و سیستم اعصاب بدن وارد کند؛ کودکان خردسال و به دنیا نیامده بطور خاص در معرض خطر قرار دارند**
  - **! پاک کردن رنگ های حاوی سرب را به متخصصان این کار بسپارید تا بدون سشوار صنعتی این کار را انجام دهند**

سایر موارد استفاده:
  - ★ برداشتن دیواریوش ها (مصنوعی)
- پاک کردن رنگ/لاک الکل در مجاورت شیشه (۱۳)
  - هنگام کار در مجاورت شیشه **همیشه** استفاده کنید از نازل محافظ شیشه G
  - رنگ را با یک کاردک دستی پاک کنید
  - **! از این ابزار برای پاک کردن رنگ پنجره های قاب فلزی استفاده نکنید؛ فلز هادی حرارت است و ممکن است منجر به شکسته شدن شیشه شود**
- کندن برچسب ها (استفاده کنید نازل گرد H) (۱۴)
  - بسیاری از چسب ها بعد از گرم شدن نرم می شوند که در نتیجه پیوندهای چسبنده جدا شده و چسب غیرضروری کنده می شود
  - **! برچسب را از روی آن گرم کنید**
  - **! مراقب باشید که سطح زیرین را خیلی گرم نکنید**

سایر موارد استفاده:
  - ★ برداشتن کفپوش های لینولئوم و وینیل
  - ★ برداشتن تایل های کفپوش ساخته شده از الیاف مصنوعی
  - ★ برداشتن روکش های چوبی/نصب نوارهای روکش چوبی
  - ★ نرم/ذوب کردن قیر، قلع، قیر طبیعی، موم (استفاده کنید نازل گرد H)
  - ★ واکس زدن (چوب اسکی، مبلمان) (استفاده کنید از نازل محافظ شیشه G) (۱۵)
  - ★ برداشتن رزین ها
  - ★ شل کردن پیچ و مهره های فلزی زنگ زده/خیلی محکم
  - ★ پاک کردن موم شمع (**سطح زیرین را خیلی گرم نکنید**)
  - ★ تعمیر شمع های شکسته/برگرداندن شمع های خم شده به شکل اصلی
- سوار کردن انقباضی (شرینک فیت) (۱۶)
  - از نازل بازتابی J یا نازل کاهنده K استفاده شود
  - یک تکه لوله شرینک-فیت با قطر مشابه قطعه کاری انتخاب کنید
  - لوله شرینک-فیت را بطور یکنواخت گرم کنید

سایر موارد استفاده:
  - ★ بسته بندی جمع شونده (شرینک رپ)
- لحیم کاری لوله های آب (۱۷)

این ابزار برای کار با لحیم های نرم (نقطه ذوب زیر ۴۰۰ درجه سانتیگراد) مناسب تر است
  - از نازل بازتابی J استفاده شود
  - پیش از لحیم کاری هر دو سطح اتصال را کاملاً تمیز کنید
  - هر دو قسمت را پیش گرم کرده و از سیم لحیم استفاده کنید (**از سیم های لحیم حاوی سرب استفاده نکنید**)
- رفع یخ زدگی لوله های آب یخ زده (۱۸)
  - از نازل بازتابی J استفاده شود
  - قسمت یخ زده را بطور یکنواخت گرم کنید
  - **! تمیز دادن لوله های آب از لوله های گاز اغلب مشکل است: گرم کردن لوله های گاز کار بسیار خطرناکی است - خطر انفجار**

سایر موارد استفاده:
  - ★ رفع یخ زدگی لوله ها از جنس پولیکا (**وضعیت I، حداکثر ۶۰ درجه سانتیگراد**)
  - ★ رفع یخ زدگی قفل اتومبیل ها (**وضعیت I، حداکثر ۶۰ درجه سانتیگراد**) (از نازل بازتابی K استفاده کنید)
  - ★ برفک زدایی یا دیفراست کردن فریزرها (**دقت کنید به بدنه پلاستیکی آسیبی نرسد**)
  - ★ رفع یخ زدگی پله ها و پیاده روهای پوشیده از یخ

**مسئول ایمنی آنها بر کارشان نظارت کرده و یا درباره عملکرد ایمن ابزار به آنها آموزش داده باشد و آنها خطرات موجود را درک کرده باشند (در غیراینصورت خطر بروز خطاهای کاری و جراحات وجود خواهد داشت)**

- **کودکان را تحت نظارت داشته باشید (با این کار مطمئن خواهید شد که کودکان با ابزار بازی نمی کنند)**
- **تمیز کردن و امور نگهداری ابزار نبایستی توسط کودکان بدون نظارت انجام شود**

**پیش از استفاده:**

- عملکرد ابزار را پیش از هر بار استفاده کنترل کرده و در صورت مشاهده اشکال، دستگاه را فوراً برای تعمیر نزد یک تعمیرکار ماهر ببرید: هرگز خودتان ابزار را باز نکنید
- دوشاخه و سیم ابزار را پیش از هر بار استفاده بازبینی کنید و در صورت آسیب دیدگی از یک تعمیرکار ماهر بخواهید آنها را عوض کند
- سیم های رابط برق باید کاملاً باز شده و ایمن باشند. از سیم هایی با رده بندی ۱۶ آمپر
- سیم اضافی را بصورت دوره ای بازدید کرده و درصورت آسیب دیدگی تعویض کنید
- از ابزار و متعلقات آن فقط مطابق با دستورالعملهای این دفترچه راهنما و فقط برای کاربری های پیش بینی شده استفاده کنید؛ استفاده از ابزار برای کارهایی بغیر از آنچه برای آن طراحی شده است می تواند خطرساز باشد
- همیشه مطمئن شوید که ولتاژ ورودی دستگاه برابر ولتاژی باشد که روی پلاک دستگاه نوشته شده است
- موقعی که دوشاخه ابزار را به برق می زنید باید حتماً ابزار خاموش باشد

**در حین استفاده:**

- **موقع کار با ابزار خیلی دقت کنید؛ از آتش گرفتن و سوختگی جلوگیری کنید**
  - به خروجی/نازل هوا و شیرِ گرم شده دست نزنید؛ چون بشدت داغ می شوند
  - خروجی/نازل هوا را خیلی نزدیک به قطعه کاری نگیرید
  - جریان هوای داغ را برای مدت طولانی روی یک سطح خاص نگیرید
  - هرگز به داخل خروجی/نازل هوا نگاه نکنید
  - از دستکش و عینک محافظ استفاده کنید
  - هرگز جریان هوای داغ را به سمت افراد یا حیوانات نگیرید
  - هرگز از این ابزار برای خشک کردن موها استفاده نکنید
  - ابزار را بدون سرپرستی رها نکنید
  - هرگز از این ابزار در مجاورت گازهای قابل اشتعال یا مواد قابل احتراق استفاده نکنید **(خطر انفجار)**
  - هنگام کار با پلاستیک، رنگ، روغن جلا و مواد مشابه امکان دارد که گازهای قابل اشتعال و سمی تولید شود؛ از پیش درباره موادی که قرار است روی آنها کار شود اطلاعات کسب کنید
  - دقت داشته باشید که امکان دارد گرما به مواد قابل احتراقی که در دیدرس نیستند منتقل شود
  - برای حفظ ایمنی، یک سطل آب یا کپسول آتش نشانی آماده داشته باشید تا در صورت آتش سوزی از آنها استفاده کنید
- **جلوگیری از برق گرفتگی**
  - هرگز چیزی داخل خروجی/نازل هوا فرو نکنید
  - از تماس بدن با سطوح متصل به زمین یا ارت دار (مانند لوله، رادیاتور، اجاق گاز، یخچال) اجتناب کنید
  - دقت کنید ابزار هرگز خیس نشود
  - از ابزار در مکان های مرطوب استفاده نکنید
  - اگر می خواهید از ابزار در فضای باز استفاده کنید، باید ابزار را حتماً با یک مدارشکن جریان خطا (FI) با سقف جریان حداکثر ۳۰ میلی آمپر وصل کرده و فقط از سیم رابط هایی استفاده کنید که مخصوص فضای باز بوده و دارای پریز-اتصال ضد ریزش آب می باشند
- **هنگام کار و دست زدن به سیم ابزار خیلی دقت کنید**
  - سیم ابزار را از جریان هوای داغ و مسیر خروجی/نازل هوا دور نگهدارید
  - سیم ابزار را از گرما، روغن و لبه های تیز دور نگهدارید
  - ابزار را با سیم آن حمل نکنید و برای جدا کردن سیم از پریز آنرا نکشید
  - ابزار را از سیم آن آویزان نکنید
- هرگز از ابزار در مجاورت حلال های شیمیایی استفاده نکنید
- مطمئن شوید که فضای کار دارای تهویه مناسب باشد
- محیط کار باید تمیز و دارای روشنایی مناسب باشد
- جریانهای ناگهانی باعث افت موقتی ولتاژ می گردند؛ در شرایطی که وضعیت تغذیه برق نامناسب است امکان دارد سایر تجهیزات تاثیر ببینند (اگر امپدانس سیستم منبع تغذیه کمتر از ۰،۱۰ اهم باشد، احتمال روی دادن اختلالات وجود دارد)؛ اگر نیاز به توضیح بیشتر دارید، می توانید با شرکت برق منطقه ای خود تماس بگیرید
- هشیار باشید؛ به کاری که می کنید دقت کنید، از عقل سلیم خود استفاده کرده و در صورت احساس خستگی، کار را متوقف کنید
- بطرز مستحکمی بایستید؛ بیش از حد دست خود را دراز نکنید، بخصوص وقتی روی نردبان یا سکو هستید
- پیش از کنار گذاشتن ابزار مطمئن شوید که خاموش شده باشد
- در صورت بروز اشکالات برقی یا مکانیکی، فوراً ابزار را خاموش کرده و سیم برق آنرا از پریز بکشید

**بعد از استفاده:**

- ابزار را خاموش کرده و دوشاخه را بکشید
- **قبل از اینکه ابزار را در جای نگهداری آن قرار دهید بگذارید برای حداقل ۳۰ دقیقه خنک شود**
- ابزار را از حلقه آویز آن M ② آویزان کنید یا بطور ایستاده به پشت قرار دهید؛ هنگام انجام این کار، دقت کنید هیچ ماده قابل احتراق یا گاز قابل اشتعالی در مجاورت نباشد
- ابزار را در فضای باز نگهداری/رها نکنید
- ابزار را در مکانی خشک و محفوظ، دور از دسترس کودکان نگهداری کنید

**شرح علائم و نمادهای روی ابزار**

③ پیش از کار حتماً دفترچه راهنما را مطالعه کنید

④ عایق دوگانه (نیازی به سیم اتصال به زمین - ارت نیست)

⑤ ابزار را همراه زباله های خانگی دور نیندازید

## استفاده

- کلید روشن/خاموش با ۲ تنظیم دما ①

**! پیش از وصل کردن سیم ابزار به برق مطمئن شوید که کلید A ② در وضعیت «۰» باشد**

- ابزار را با فشار دادن کلید A به وضعیت مطلوب روشن کنید:
  ۵۰ = I درجه سانتیگراد، ظرفیت هوادهی ۵۰۰-۲۵۰ لیتر/دقیقه
  ۵۰ = II درجه سانتیگراد ۶۵۰ ... درجه سانتیگراد، ظرفیت هوادهی ۵۰۰-۲۵۰ لیتر/دقیقه
- اگر برای بار اول است که از ابزار استفاده می کنید ممکن است کمی دود از آن خارج شود؛ این حالت طبیعی است و بزودی متوقف خواهد شد
- ابزار را با فشار دادن کلید A به وضعیت «۰» خاموش کنید
- تنظیم دما ⑦
  - با فشار دادن مختصر کلیدهای B می توانید دمای دلخواه را با پله های ۱۰ درجه سانتیگراد تنظیم کنید
  - اگر کلیدهای B را بطور پیوسته فشار دهید، دمای هدف بطور پیوسته کاهش/افزایش می یابد تا اینکه کلیدها را رها کنید یا به دمای حداقل/حداکثر رسیده باشید
  - بعد از تنظیم دمای هدف، نمایشگر D افزایش/کاهش واقعی دما را تا زمان رسیدن به دمای دلخواه نشان می دهد (فقط در وضعیت «II»)
  - دمای مورد نظر در حافظه ابزار ذخیره می گردد، بطوریکه ابزار بعد از هر بار روشن شدن تا آخرین دمای هدف انتخاب شده گرم خواهد شد
- تنظیم ظرفیت هوادهی ⑧
  - با فشار دادن مختصر کلیدهای C می توانید ظرفیت هوادهی دلخواه را با گام های ۵۰ لیتر/دقیقه تنظیم کنید
  - نمایشگر D تنظیم حقیقی ظرفیت هوادهی را بصورت یک نمودار میله ای نمایش می دهد
- استفاده عادی
  - ابتدا روی یک تکه بدردنخور از قطعه کاری آزمایش کنید تا دمای مناسب مشخص شود؛ کار را با دمای پایین شروع کنید
  - هرچه فاصله میان خروجی/نازل هوا و قطعه کاری بیشتر شود، دما افت می کند
  - دمای مورد نیاز به قطعه کاری بستگی دارد

- التركيب بالتقليص ⑯
  - استخدم الفوهة العاكسة L أو فوهة التخفيض K:
  - اختر أنبوب تم تركيبه بالتقليص بقطر يلاءم قطر قطعة العمل:
  - قم بتسخين أنبوب تم تركيبه بالتقليص بالتساوي:

  مثال استخدام آخر:

  ★ التغليف بالتقليص
- لحام السمكرة لأنابيب المياه ⑰

  تعد هذه الأداة هي الأكثر ملائمة للعمل باستخدام سبائك لحام لينة (نقطة الذوبان أقل من ٤٠٠ درجة):
  - استخدم الفوهة العاكسة L
  - نظّف مقطعي الوصل بعناية قبل إجراء عملية اللحام:
  - قم بإجراء تسخين مسبق للمقطعين واستخدم سلك اللحام **(لا تستخدم سلك لحام سمكرة مصنوع من الرصاص)**:
- إذابة الجليد عن أنابيب المياه المتجمدة ⑱
  - استخدم الفوهة العاكسة L
  - سخّن المنطقة المتجمدة بالتساوي:

  **! عادة يصعب التفرقة بين أنابيب المياه وأنابيب الغاز. وأنابيب الغاز شديدة الخطورة - خطر الانفجار:**

  أمثلة استخدام أخرى:

  ★ إذابة أنابيب المياه المصنوعة من مادة كلوريد البولي فينيل ) (PVC)**الوضع I. بحد أقصى ١٠ درجة مئوية )**:

  ★ إذابة أقفال السيارات المتجمدة **(الوضع I. بحد أقصى ٦٠ درجة مئوية(** )استخدم فوهة التخفيض K):

  ★ إذابة الثلوج عن صناديق التجميد **(لا تتلف المبيت البلاستيكي)**:

  ★ إذابة ثلوج الدرجات والأرصفة المغطاة بالثلج:
- تشكيل الأنابيب البلاستيكية:
  - استخدم الفوهة العاكسة L
  - قم بملء الأنبوب بالرمل واحكم غلقه بكلا الجانبين جُنبًا لاتثناء الأنبوب:
  - سخّن الأنبوب بالتساوي عن طريق تحريكه من جانب للآخر:

  أمثلة استخدام أخرى:

  ★ تشكيل كل المواد البلاستيكية ذات نقطة إذابة منخفضة (بولي إيثيلين وكلوريد البولي فينيل (PVC) وغيرها):

  ★ تشكيل كل المواد البلاستيكية ذات نقطة إذابة عالية (زجاج أكريليك وزجاج بلكسي وغيرهم):

  ★ تشكيل وثني قطع السجاد المصنوعة من ألياف صناعية:

  ★ تشكيل وثني الخشب (بناء نماذج):
- بلاستيكات لحام
  - درزة اللحام يجب أن تكون نظيفة وخالية من الشحم:
  - احتفظ بقضيب اللحام بالقرب من درزة اللحام وقم بالتسخين حتى يصبح القضيب لزقًا:
  - قم بإبعاد السخونة عندما تمتلئ درزة اللحام:

  أمثلة استخدام أخرى:

  ★ إصلاح لوحات التزحلق على الأمواج وزلاجات الجليد والمنتجات الرياضية الصناعية الأخرى (استخدم الفوهة المستديرة H)

  ★ لحام مواد كلوريد البولي فينيل (PVC)

  ★ تمليس القروح بعد لصق ملصقات PVC

  ★ توصيل خراطيم الحديقة (استخدم الفوهة العاكسة L)
- التجفيف

  **! لا تقم بالتجفيف إلا بإعداد درجة حرارة منخفض أو متوسط (الوضع ١ أو ٢) ومع زيادة المساحة بين الأداة وقطعة العمل:**
  - تجفيف الطلاء والورنيش والجبس والملاط واللصقات:
  - تجفيف الأخشاب المبللة قبل الحشو:
  - تجفيف الحشوات ذات الطبقات السميكة أو اللزقة سريعًا:
  - تجفيف وصلات البناء قبل رش العازل أو مانع التسرب:
  - تجفيف الوصلات والشقوق في هياكل السفن:
- التنظيف/التطهير
  - تطهير أقفاص الأرانب وأعشاش الحمام وغيرها **(أخرج الحيوان الأليف أولًا)**:
  - التخلص من مستعمرات النمل
  - التخلص من ديدان الخشب والخنافس المضجرة **(امسك الأداة من على مسافة كافية من الخشب )**:
  - التخلص من الأعشاب الضارة

## الصيانة / الخدمة

- لم يتم تصميم هذه الأداة للاستخدام الاحترافي:
- احرص دائمًا على نظافة الأداة والسلك (وخصوصًا فتحات التهوية F ②):
- يحظر نهائيًا استخدام سوائل قابلة للاشتعال لتنظيف المسدس الحراري عامة ومنفذ/فوهة الهواء خاصّة:
- إذا تعذر تشغيل الأداة على الرغم من الجذر الشديد في إجراءات التصنيع والاختبار. فيجب القيام بالإصلاحات بواسطة مركز خدمة ما بعد البيع لأدوات الطاقة التابع لشركة SKIL:
  - قم بإرسال الأداة **دون تفكيكها** بالإضافة إلى إثبات الشراء إلى البائع أو أقرب محطة خدمة ) SKILالعناوين بالإضافة إلى مخطط الخدمة متاحان على www.skil.com)

## البيئة المحيطة

- **لا تتخلص من الأدوات الكهربية والملحقات ومواد التغليف مع النفايات المنزلية** (لدول الاتحاد الأوروبي فقط):
  - وفقًا للتوجيه الأوروبي ٢٠١٢/١٩/EC حول نفايات المعدات الكهربية والإلكترونية وتطبيقه بالتوافق مع القانون المحلي. يجب تجميع الأدوات الكهربية منتهية الصلاحية بشكل منفصل وإرسالها إلى أحد منشآت إعادة التصنيع المتوافقة مع البيئة:
  - سيذكرك الرمز ⑤ بهذا عند الحاجة إلى التخلص من أية أداة:

**FA**

## سشوار صنعتی ۸۰۰٤

### مقدمه

- این ابزار برای پاک کردن رنگ. فرم دهی و جوش دادن پلاستیک. و گرم کردن لوله های قابل انقباض حرارتی طراحی شده است؛ این ابزار همچنین برای خیم کاری و قلع اندود کردن. شل کردن اتصالات چسبیده و رفع یخ زدگی لوله های آب مناسب است
- این ابزار برای مصارف حرفه ای مناسب نیست
- لطفاً این دفترچه راهنما را مطالعه کرده و نگهدارید ③

### اطلاعات فنی ①

### اجزاي ابزار ②

A کلید روشن/خاموش
B کلیدهای تنظیم دما
C کلیدهای تنظیم ظرفیت هوادهی
D نمایشگر (LCD)
E حلقه ایمنی
F شیارهای تهویه
G نازل محافظ شیشه
H نازل گرد
J نازل بازتابی
K نازل کاهنده
L خروجی/نازل هوا
M حلقه آویز

### ایمنی

**هشدارهای ایمنی برای سشوارهای صنعتی**

**عمومی**

- **کودکان ۸ ساله و بزرگتر و افرادی که محدودیت های فیزیکی، حسی یا ذهنی داشته یا فاقد تجربه یا دانش هستند بشرطی می توانند از این ابزار استفاده کنند که شخص**

**شرح الرموز الموجودة على الأداة**

③ قم بقراءة دليل الإرشادات قبل الاستخدام

④ العزل المزدوج (لا يلزم سلك أرضي)

⑤ لا تتخلص من الأداة مع النفايات المنزلية:

## الاستخدام

- مفتاح تشغيل/إيقاف مع ٢ ضبط درجة الحرارة ⑥
  - **! تأكد من أن المفتاح A ② في الوضع «٠» قبل التوصيل:**
  - قم بتشغيل الأداة من خلال دفع المفتاح A إلى الوضع المطلوب:
  - ٥٠ = ١ درجة مئوية + تدفق الهواء ٥٠٠-٢٥٠ لتر/دقيقة
  - ٥٠ = II إلى ٦٥٠ درجة مئوية، تدفق الهواء ٥٠٠-٢٥٠ لتر/دقيقة
  - عند استخدام الأداة لأول مرة، قد ينبعث منها دخان. ويعتبر ذلك أمرًا طبيعيًا وسيتوقف قريبًا:
  - أوقف تشغيل الأداة من خلال دفع المفتاح A في الوضع «٠»:
- إعداد درجة الحرارة ⑦
  - اضبط درجة الحرارة المستهدفة المطلوبة تدريجيًا على ١٠ درجة مئوية بالضغط على المفاتيح B لفترة قصيرة:
  - يؤدي الضغط على الأزرار B باستمرار إلى زيادة/خفض درجة الحرارة المستهدفة باستمرار حتى يتم تحرير الأزرار أو الوصول للحد الأدنى/الأقصى لدرجة الحرارة:
  - بعد ضبط درجة الحرارة المستهدفة، تعرض الشاشة D درجة الحرارة الصاعدة/الهابطة الفعلية حتى يتم الوصول لدرجة الحرارة المطلوبة (في الوضع «II» فقط):
  - سيتم تخزين درجة الحرارة المستهدفة في ذاكرة الأداة، بحيث في كل مرة يتم فيها تشغيل الأداة ترتفع حرارتها إلى آخر درجة حرارة مستهدفة محددة:
- إعداد تدفق الهواء ⑧
  - اضبط تدفق الهواء المطلوب تدريجيًا على ٥٠ لتر/دقيقة بالضغط على الأزرار C لفترة قصيرة:
  - تعرض الشاشة D إعداد تدفق الهواء الفعلي في مخطط بياني:
- الاستخدام العام
  - حدد درجة الحرارة المناسبة من خلال اختبار جزء غير ظاهر من قطعة العمل:
  - ابدأ بإعداد درجة الحرارة المنخفض:
  - تنخفض درجة الحرارة بزيادة المسافة بين منفذ/فوهة الهواء وقطعة العمل:
  - تتوقف درجة الحرارة المطلوبة على المادة التي يتم العمل بها:
- الاستخدام الثابت ⑨
  - ضع الأداة على الجزء الخلفي منها في وضع رأسي:
  - تأكد من نظافة السطح وخلوه من الغبار، حيث أن الهواء الملوث يتسبب في تلف المحرك:
  - تأكد من توجيه تدفق الهواء بعيدًا عنك:
  - قم بتأمين السلك للحيلولة دون تدمير الأداة:
  - لا تلمس منفذ/فوهة الهواء:
  - تأكد من عدم سقوط أي شيء في منفذ/فوهة الهواء:
  - امسك الأداة بعناية بيد واحدة وفي الوقت نفسه أوقف تشغيلها باليد الأخرى ثم اتركها تبرد:
- الاستخدام في أماكن يصعب الوصول إليها
  - قم بإزالة الحلقة E ②. وهكذا يتسع منفذ الهواء المعدني لمسافة أكبر:
  - **! انتبه إلى زيادة خطورة اندلاع النار والحروق:**
- إمساك الأداة وتوجيهها ⑩
  - امسك الأداة بيد واحدة:
  - احرص على أن تكون فتحات التهوية F ② غير مغطاة:
- ملحقات قياسية ②
  - فوهة الحماية الزجاجية G (لتغير اتجاه تدفق الهواء):
  - فوهة المستديرة H (لزيادة عرض تدفق الهواء)
  - الفوهة العاكسة J (لعكس تدفق الهواء):
  - فوهة التخفيض K (لتركيز تدفق الهواء):

ملاحظات:

- يمكن إجراء كل أمثلة الاستخدامات **(باستثناء إزالة الطلاء المجاور للزجاج)** بدون ملحقات؛ ومع ذلك فإن استخدام ملحق ملائم ييسر العمل ويُحسّن جودة النتائج بدرجة كبيرة:
- كما يمكن استخدام هذه الأداة مع الملحقات المتاحة بشكل شائع للمسدسات الحرارية
- تركيب/إزالة ملحقات
  - ركّب الملحق ببساطة على منفذ الهواء L ②:
  - فكّ الملحق عن طريق سحبه للخارج نحو المقدمة بعدما يبرد:
  - **! لا تقم بتركيب أي ملحق إلا ومنفذ الهواء باردًا وحين يكون المفتاح في الوضع «٠» والقابس مفصولاً.**
- حلقة تعليق M ⑪
  - للتخزين اليسير للأداة
  - **! اترك الأداة لتبرد لمدة لا تقل عن ٣٠ دقيقة قبل القيام بتخزينها:**
- تحكم دائم في السخونة (الحماية من فرط التحميل)

يحمي عنصر التسخين من التلف عندما تتعرض الأداة لفرط التحميل بدون الاضطرار إلى إيقافها و/أو تركها تبرد لفترة من الزمن:

- عندما ترتفع درجة الحرارة للغاية على نحو زائد، يتوقف تشغيل عنصر التسخين ذاتيًا، بينما يستمر دوران المحرك وإنتاج الهواء البارد:
- وعندما تنخفض درجة الحرارة بالقدر الكافي (لا يستغرق الأمر سوى ثواني قليلة)، سيعمل عنصر التسخين تلقائيًا:
- **! عند إيقاف تشغيل الأداة بعد العمل بإعداد درجة حرارة مرتفعة وتشغيلها مرة أخرى بعد فترة توقف قصيرة، قد يستغرق الأمر بعض الوقت حتى يصل عنصر التسخين إلى درجة الحرارة المطلوبة:**

## توصيات الاستخدام

- إزالة الطلاء/الورنيش ⑫
  - استخدم كاشطة نظيفة وحادة:
  - قم بالكشط باستمرار والطلاء ليّنًا:
  - جرّب لتحديد الفترة الزمنية اللازمة لاستخدام الحرارة للحصول على نتائج مثالية:
  - اكشط الطلاء اللين فورًا، وإلا فسيتصلب مرة أخرى:
  - حافظ على زاوية من ٣٠ إلى ٤٠ درجة بين الأداة وقطعة العمل:
  - قم بإزالة الطلاء والمخلفات فورًا عن الكاشطة حتى لا تشتعل:
  - اكشط باستخدام حبيبات الخشب حيثما أمكن:
  - لا توجّه تدفق الهواء الساخن نحو نفس السطح لمدة طويلة للغاية:
  - تخلص من جميع مخلفات الطلاء على نحو آمن:
  - نظّف منطقة العمل بعناية بعد إتمام المهمة:
  - **! توخ الحذر عند إزالة طبقات الطلاء في البنايات القديمة: فربما قد تم مسبقًا طلاء البناية بطلاء يحتوي على رصاص وهي مادة عالية السّمّية.**
  - **! التعرّض للرصاص حتى وإن كان ذلك بمستويات منخفضة قد يسبب تلف خطير في المخ والجهاز العصبي، ويعد الأطفال الصغار والأجنة هم الأكثر حساسية له بوجه خاص.**
  - **! استعن بمحترف لإزالة الطلاء الذي أساسه الرصاص بدون استخدام أي مسدس حراري:**

مثال استخدام آخر:

إزالة غطاء الحائط (التركيبي):

- إزالة الطلاء/الورنيش المجاور لزجاج ⑬
  - استخدم دائمًا فوهة الحماية الزجاجية G عند العمل بجوار الزجاج
  - قم بإزالة الطلاء بواسطة كاشطة يدوية:
  - **! لا تستخدم الأداة لإزالة طلاء موجود على نوافذ ذات إطارات معدنية. فالمعدن موصل للحرارة مما قد يؤدي إلى كسر الزجاج:**
- إزالة الملصقات (استخدم الفوهة المستديرة H) ⑭
  - معظم الملصقات تصبح أكثر ليونة عند تسخينها، مما يتيح فصل مواد اللصق الصمغية وإزالة اللصق الفائض:
  - **! قم بتسخين الملصق على الجانب العلوي:**
  - **! احرص دائمًا على ألا تعرّض السطح الأساسي لسخونة مفرطة:**

أمثلة استخدام أخرى:

- ★ إزالة بساط الفينيل ومشمعات فرش الأرض:
- ★ إزالة قطع السجاد المصنوعة من ألياف صناعية:
- ★ إزالة الكسوات الخشبية/تركيب ألواح كسوة أرضية خشبية:
- ★ تليين/إذابة القار والقصدير والقطران والشمع (استخدم الفوهة المستديرة H)
- ★ التشميع (الزلاجات والأثاث) استخدم فوهة الحماية الزجاجية G) ⑮
- ★ إزالة الراتينج:
- ★ فكّ البراغي والصواميل والمسامير المعدنية الصدئة/المثبتة بإحكام بالغ:
- ★ إزالة شمع الشموع **(لا تفرط في تسخين السطح الأساسي)**:
- ★ إصلاح الشموع المكسورة/إعادة الشموع المنحنية إلى شكلها الأصلي:

AR

# المسدس الحراري ٨٠٠٤

## مقدمة

- تم تصميم هذه الأداة لإزالة الطلاء وتشكيل ولحام البلاستيك وتسخين الأنابيب القابلة للتقليص بالحرارة، كما تعتبر الأداة ملائمة كذلك للحام السمكرة والقصدرة وفكّ الوصلات المتلاصقة وإذابة الجليد عن أنابيب المياه:
- لم يتم تصميم هذه الأداة للاستخدام الاحترافي:
- اقرأ دليل التعليمات هذا واحتفظ به ④

## البيانات الفنية ①

## مكونات الأداة ②

A مفتاح التشغيل/إيقاف
B أزرار لإعداد درجة الحرارة
C أزرار لإعداد تدفق الهواء
D شاشة (LCD)
E حلقة حماية
F فتحات التهوية
G فوهة حماية زجاجية
H فوهة المستديرة
J فوهة عاكسة
K فوهة تخفيض
L منفذ/فوهة هواء
M حلقة تعليق

## أمان

**تعليمات السلامة للمسدسات الحرارية**

**معلومات عامة**

- **يمكن استخدام هذه الأداة بواسطة الأطفال من سن ٨ وما فوق ذوي القدرات البدنية أو الحسية أو العقلية المنخفضة أو محدودي الخبرة والمعرفة في حالة وجود فرد مسئول عن سلامتهم يقوم بالإشراف عليهم أو قام بإرشادهم إلى كيفية التشغيل الآمن للأداة والتأكد من استيعابهم للمخاطر المقترنة** (وإلا :فسيكون هناك خطر حدوث أخطاء في التشغيل والتعرض للإصابة)
- **يجب الإشراف على الأطفال** (سيضمن هذا عدم قيام الأطفال باللعب ب بالأداة)
- **يجب ألا يقوم الأطفال بالتنظيف أو أداء صيانة المستخدم على الأداة بدون إشراف؛**

**قبل الاستخدام:**

- تحقق من وظيفة الأداة قبل كل استخدام. وفي حالة وجود عطل، فقم على الفور بإصلاحها على يد أحد المؤهلين ويُحظر نهائيًا فتح الأداة بنفسك؛
- افحص سلك الأداة ومقبسها قبل كل استخدام وإذا كان هناك تلف، فقم باستبدالهم على يد أحد المؤهلين؛
- استخدم أسلاك تمديد مفكوكة تمامًا وآمنة سعة ١٦ أمبير (١٣ أمبير في بريطانيا العظمى)
- قم بفحص سلك الامتداد بشكل دوري واستبداله في حال تلفه
- استخدم الأداة وملحقاتها وفقًا لدليل التعليمات هذا وعلى النحو المعد للأداة؛ فقد يؤدي استخدام الأداة لعمليات تختلف عن تلك العمليات المتوقع إجرائها عادة بالأداة إلى حالة خطر؛
- تأكد دائمًا من أن الفولت المزود هو نفسه المشار اليه على اللوحة الخاصة بالأداة
- تأكد من إيقاف تشغيل الأداة عند التوصيل؛

**أثناء الاستخدام:**

- **تعامل مع الأداة بعناية؛ وأبعدها عن النار والحروق:**
  - لا تلمس منفذ/فوهة الهواء والجسم المُسخّن؛ فكل منها يصبح شديد السخونة؛
  - لا تمسك منفذ/فوهة الهواء على مقربة شديدة من الجسم الذي يتم العمل به؛
  - لا توجّه تدفق الهواء الساخن نحو نفس السطح لمدة طويلة للغاية؛
  - يُحظر نهائيًا خفض نظرك إلى منفذ/فوهة الهواء؛
  - ارتد قفازات واقية واستخدم نظارات الأمان؛
  - يُحظر نهائيًا توجيه تدفق الهواء الساخن نحو الأشخاص أو الحيوانات؛
  - يُحظر نهائيًا استخدام الأداة لتجفيف الشعر؛
  - لا تترك الأداة بدون مراقبة؛
  - يُحظر نهائيًا استخدام الأداة على مقربة من الغازات سريعة الاشتعال أو المواد القابلة للاشتعال (**خطر الانفجار**)؛
  - عند العمل باستخدام البلاستيك والطلاء والورنيش والمواد المشابهة فقد تنتج غازات سامة سريعة الاشتعال؛ فعليك التعرف مسبقًا على المواد التي ستعمل بها؛
  - ضع في حسبانك، أن الحرارة قد تُحوّل إلى مواد قابلة للاشتعال خارج مرمى البصر؛
  - لتكون في جانب الأمان، احتفظ بدلو ماء أو طفاية حريق في متناول يدك، في حالة اشتعال أي مادة؛
- **الحماية من الصدمات الكهربائية**
  - يُحظر نهائيًا دفع أي شيء بمنفذ/فوهة الهواء؛
  - تجنب ملامسة الجسد لأسطح مؤرضة (مثل الأنابيب والراديتيرات والأفران والثلاجات)؛
  - تأكد من عدم ابتلال الأداة؛
  - لا تستخدم الأداة في أماكن رطبة؛
  - عند استخدام الأداة في مناطق مفتوحة، قم بتوصيل الأداة عبر قاطع تيار دائرة القصر (FI) باستخدام تيار بدء الإشعال مقداره ٣٠ ملللي أمبير بحد أقصى، ولا تستخدم إلا سلك تمديد مخصص للاستخدام في المناطق المفتوحة والمزود بمقبس وصل مقاوم للرش؛
- **التعامل بعناية مع السلك**
  - حافظ دومًا على بقاء السلك بعيدًا عن تدفق الهواء الساخن ومنفذ/فوهة الهواء؛
  - احتفظ بالسلك بعيدًا عن الحرارة والزيت والحواف الحادة؛
  - لا تحمل الأداة من السلك، ولا تنزع السلك لفصله من المقبس؛
  - لا تعلق الأداة من السلك؛
- يُحظر نهائيًا استخدام الأداة مع مذيبات كيميائية؛
- تأكد من تهوية منطقة العمل كما ينبغي؛
- حافظ على نظافة منطقة العمل وإضاءتها على نحو جيد؛
- يؤدي اندفاع التيار إلى حدوث انخفاض الفولتية لفترة قصيرة؛ قد تتأثر معدات أخرى في ظروف إمداد الطاقة غير المناسبة (إذا كانت مقاومة النظام لإمداد الطاقة أقل من ٠.١٠ أوم، فمن غير المحتمل حدوث انقطاع في الطاقة)؛ إذا أردت الحصول على المزيد من الإيضاح فيمكنك الاتصال بهيئة إمداد الطاقة المحلية لديك؛
- ابق منتبه؛ وراقب ما تقوم به واستعن بإدراكك السليم ولا تقم بتشغيل الأداة وأنت مجهد.
- اتخذ مسافة أمان؛ ولا تحاول بلوغ نقاط بعيدة عنك خاصة على السلالم والدرجات؛
- تأكد من إيقاف تشغيل الأداة قبل وضعها جانبًا؛
- في حالة حدوث خلل كهربائي أو ميكانيكي، أوقف تشغيل الأداة فورًا وافصل القابس؛

**بعد الاستخدام:**

- قم بإيقاف تشغيل الأداة وفصل القابس؛
- **اترك الأداة لتبرد لمدة لا تقل عن ٣٠ دقيقة قبل القيام بتخزينها؛**
- قم بتعليق الأداة على حلقة التعليق M ② أو ضعها على الجزء الخلفي منها في وضع رأسي. وعند القيام بذلك تأكد من عدم وجود مواد قابلة للاشتعال أو غازات سريعة الاشتعال على مقربة.
- لا تخزن/تترك الأداة في مناطق مفتوحة؛
- خزّن الأداة في مكان جاف ومحكم الغلق بعيدًا عن متناول الأطفال؛

١٦

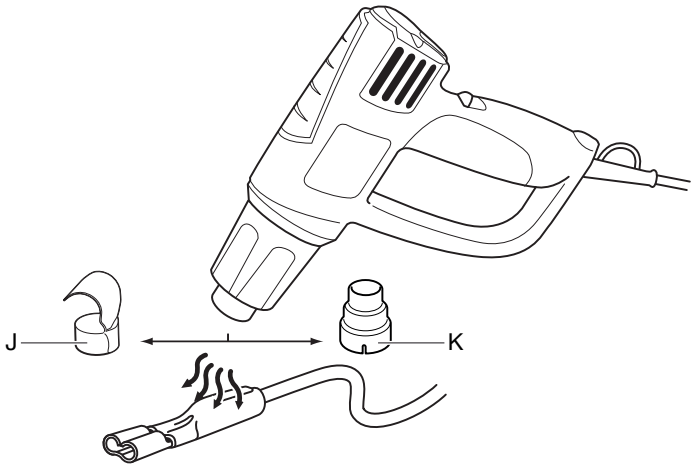


١٧

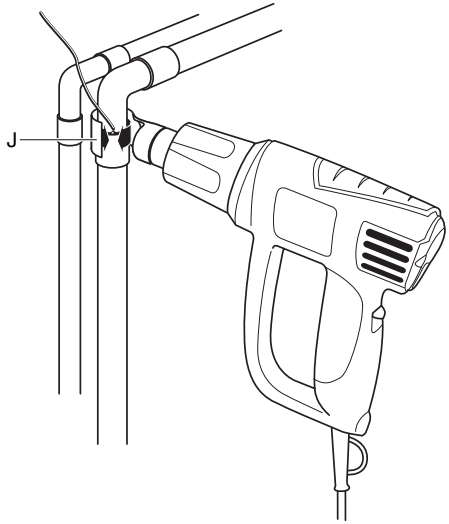


١٨

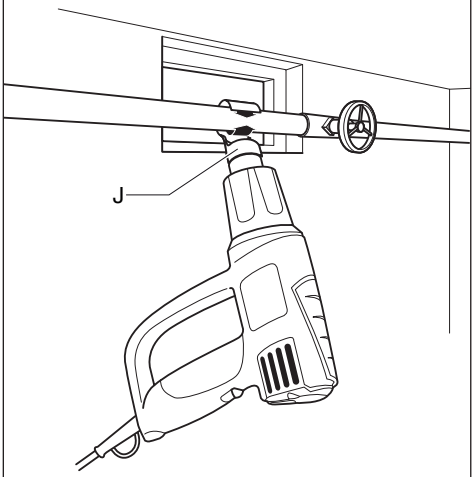

١٢

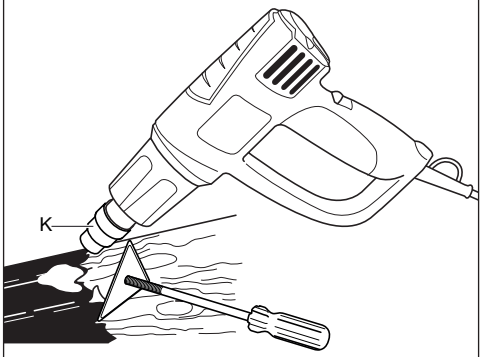


١٣

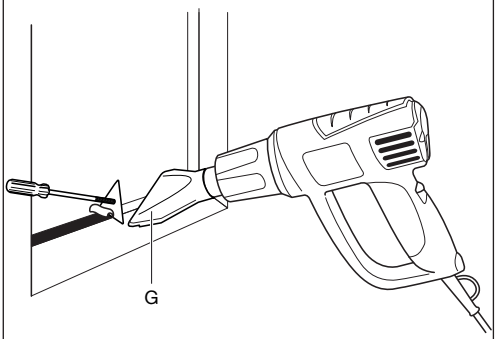


١٤

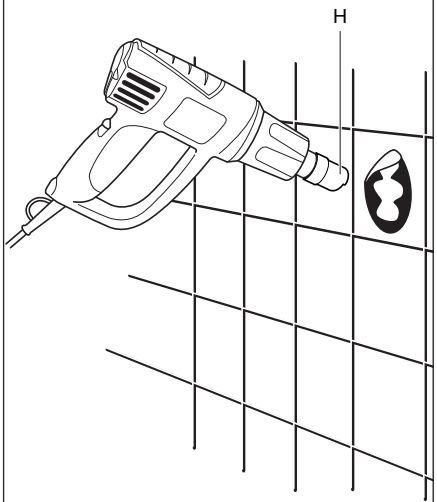


١٥

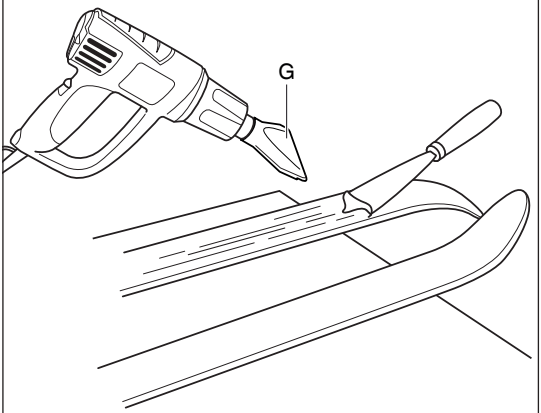

٧

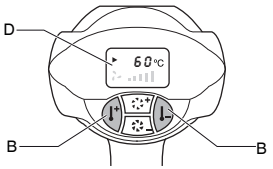


٨

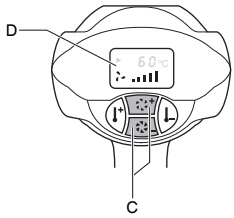


٩

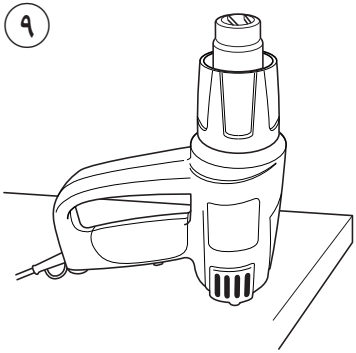

١٠

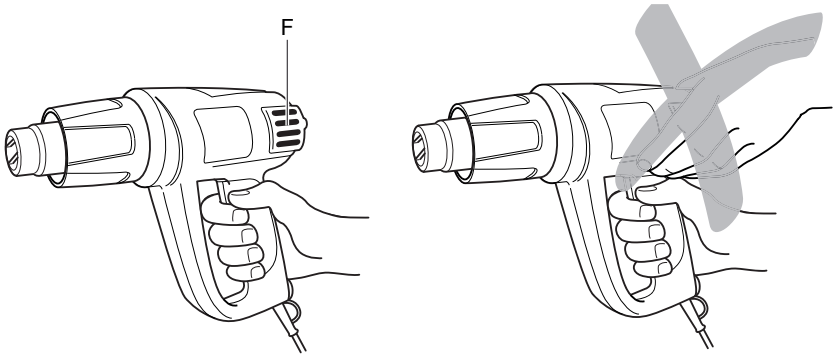


١١

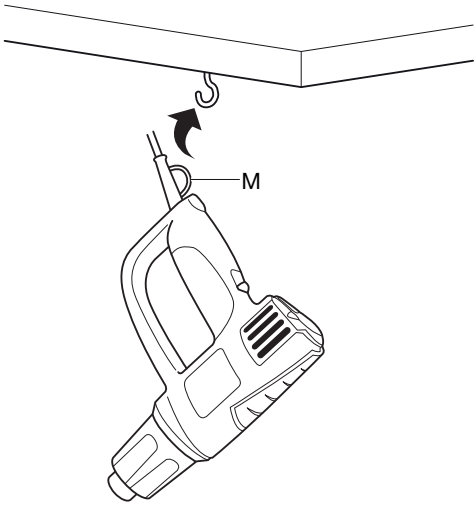

١

## 8004

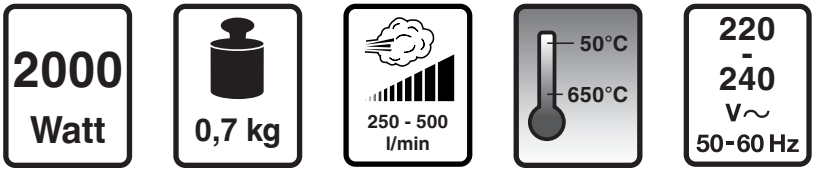
2000
Watt
0,7 kg
250 - 500
l/min
50°C
650°C
220
-
240
V~
50-60 Hz

٢

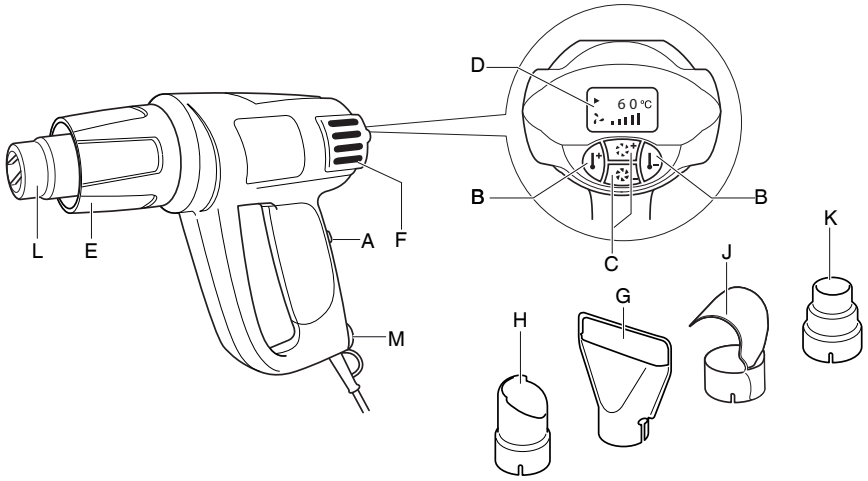
D
60°C
B
B
C
L
E
A
F
M
K
J
G
H

٣

٤

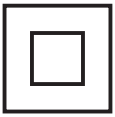

٥

٦

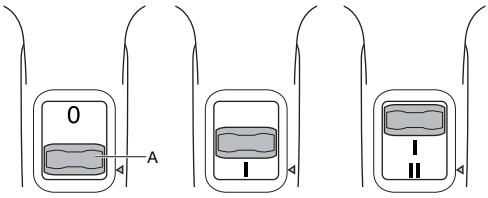
0
A
I
I
II
50°
250-500 ltr/min
50° - 650°
250-500 ltr/min

المسـدس الحـراري

**8004**

# دليل الاستعمال AR

# راهنماي اصلي FA

2610S00631 12/18

سكيل ب.ق - كونينانبرج 62
4825 ب.د بريدا - هولندا