Questo manuale d'istruzione è fornito da trovaprezzi.it. Scopri tutte le offerte per Sopar Electric Professional 240x200 cm (5243) o cerca il tuo prodotto tra le migliori offerte di Videoproiezione

Motorized Screen

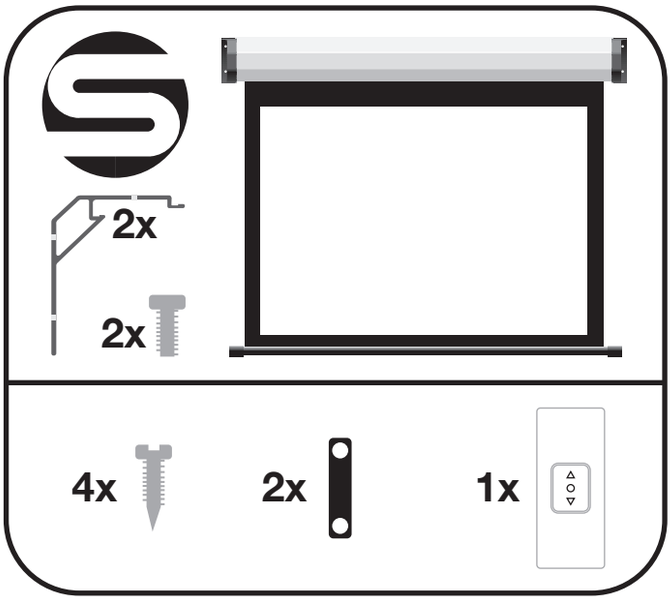

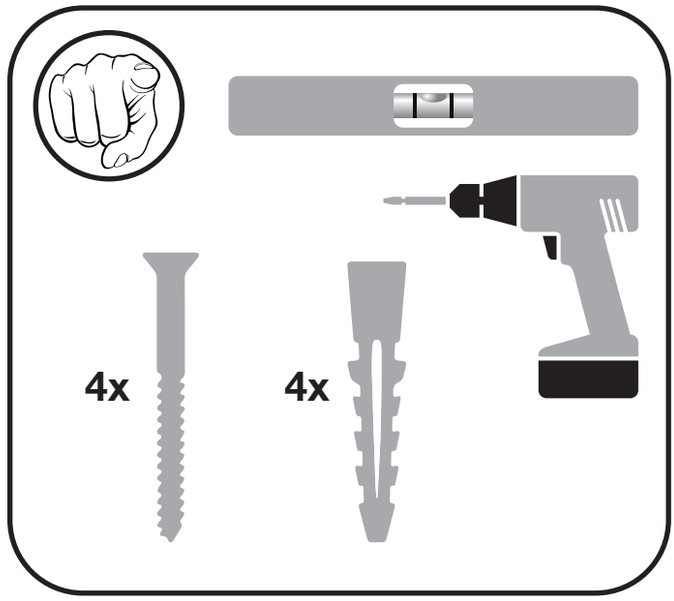

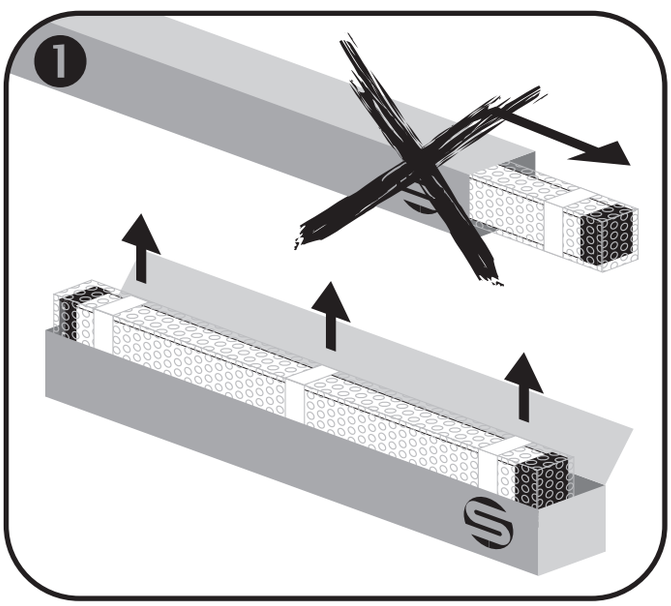

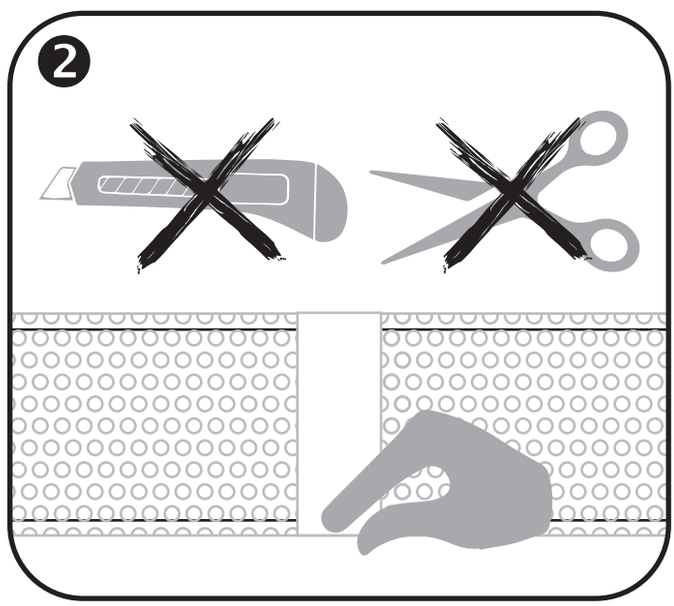

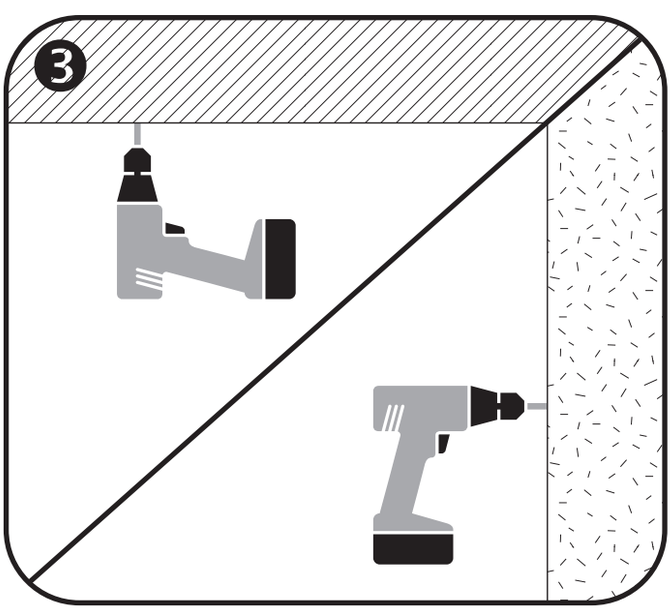

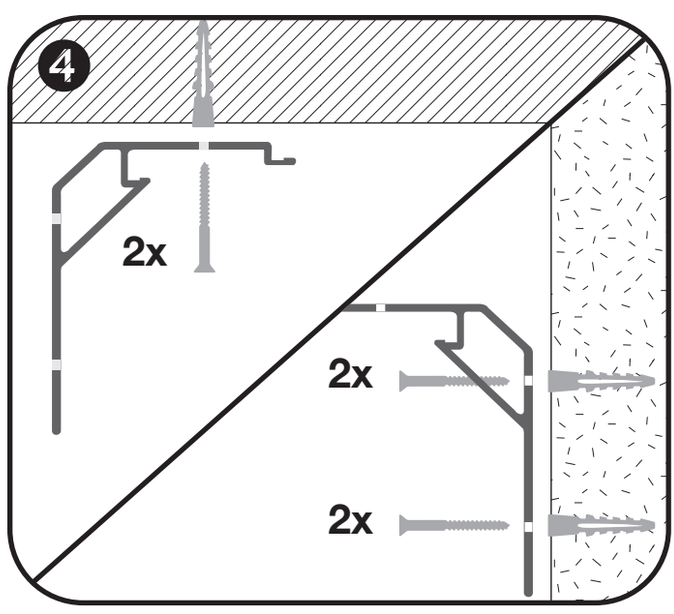

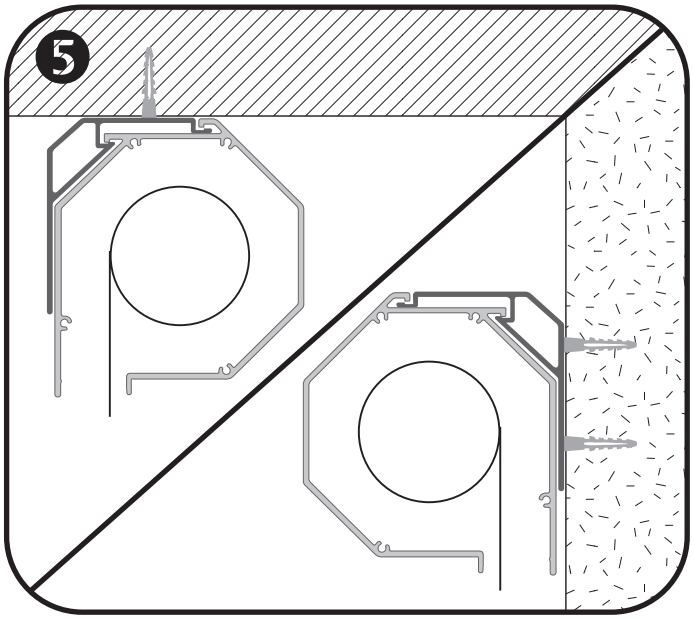
5

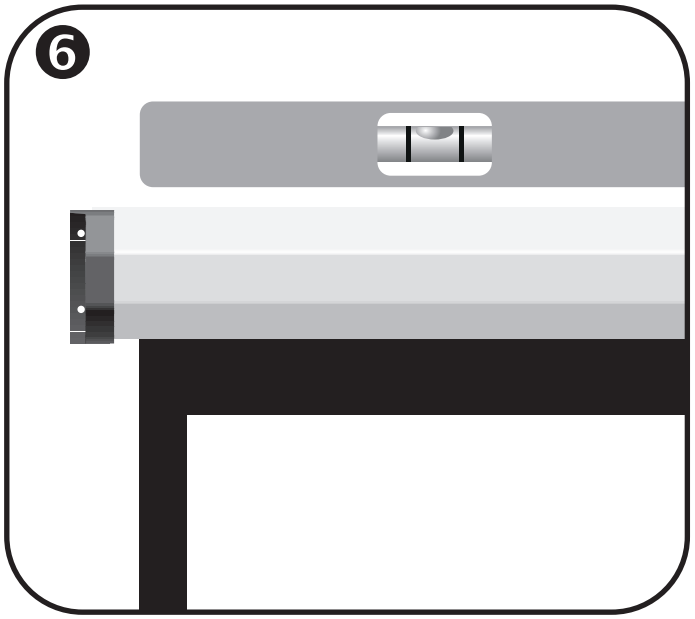
6

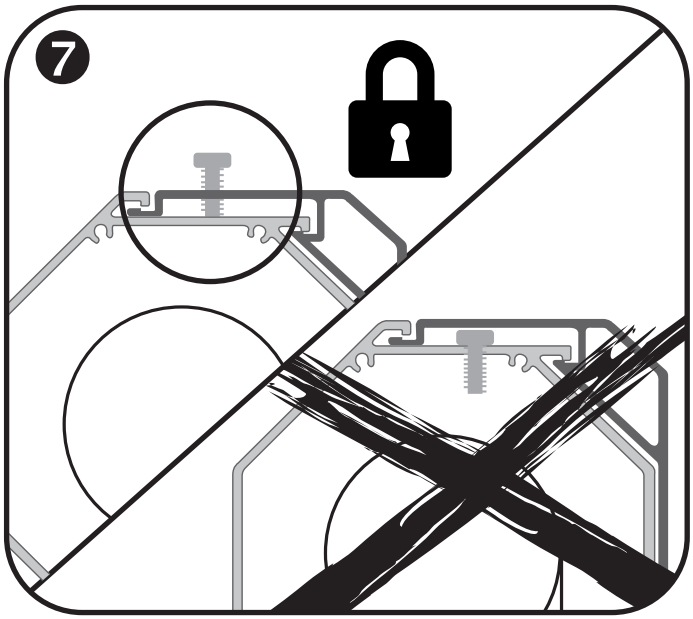
7

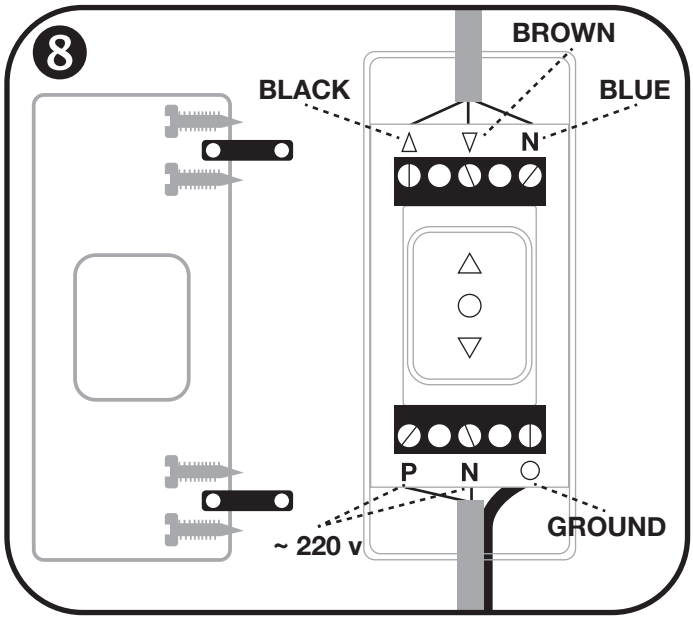
8
BROWN
BLACK
BLUE
N
P
N
GROUND
~ 220 v

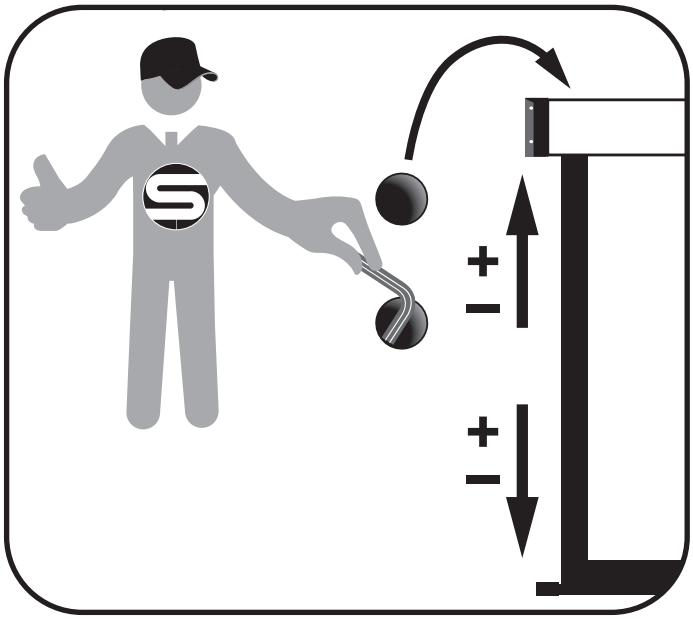
+
−
+
−

YOU
WARRANTY