Questo manuale d'istruzione è fornito da trovaprezzi.it. Scopri tutte le offerte per Sopar White Lorenz 240x200 cm o cerca il tuo prodotto tra le migliori offerte di Videoproiezione

White Lorenz

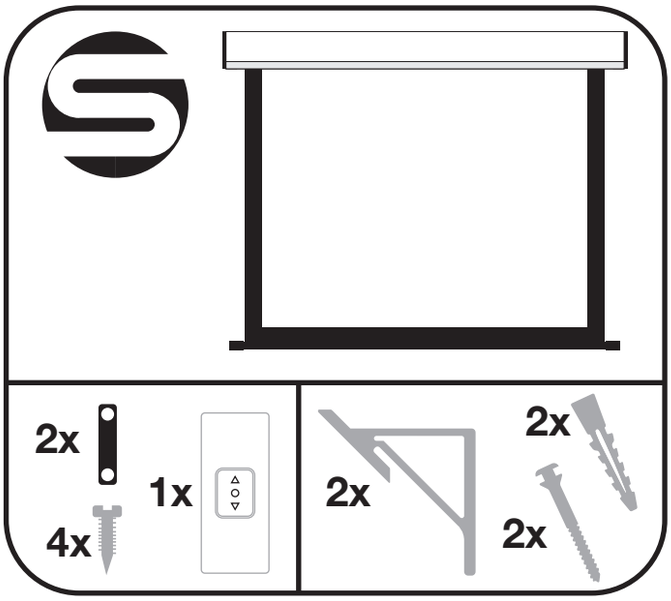

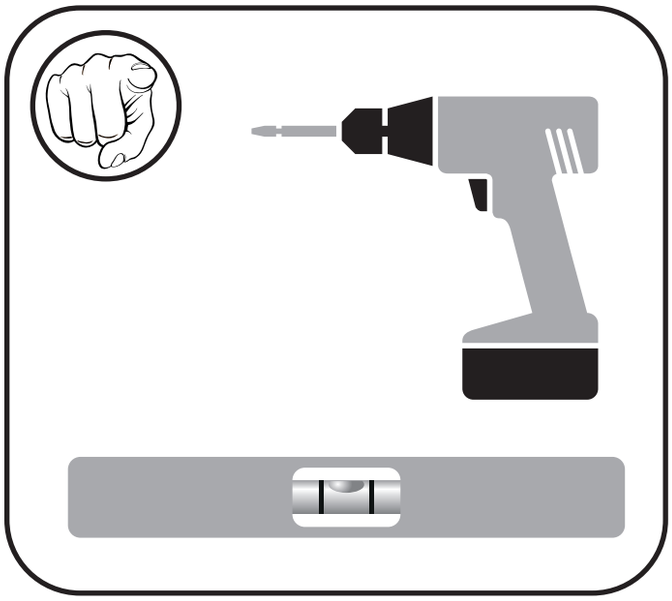

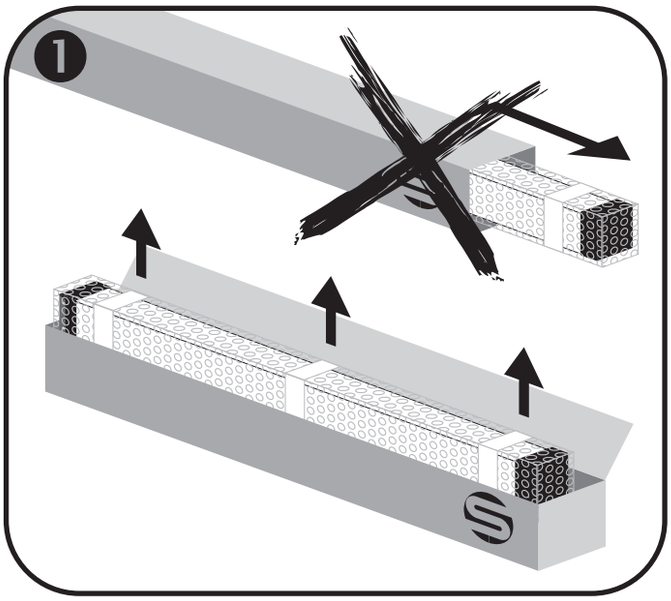

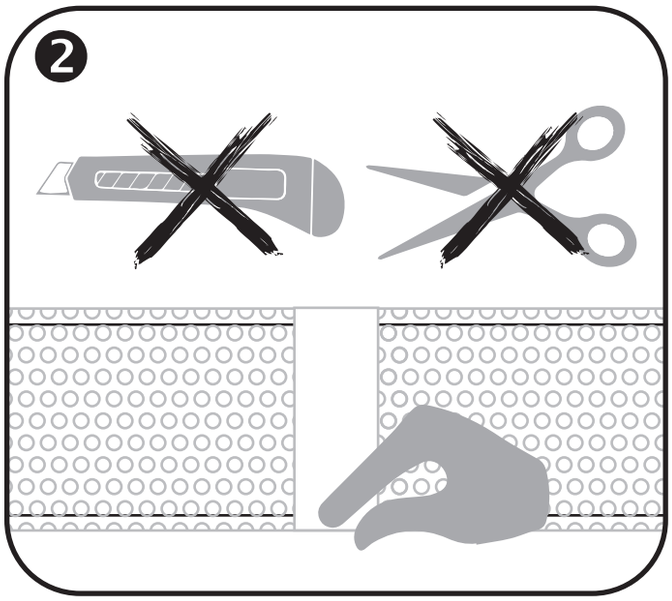

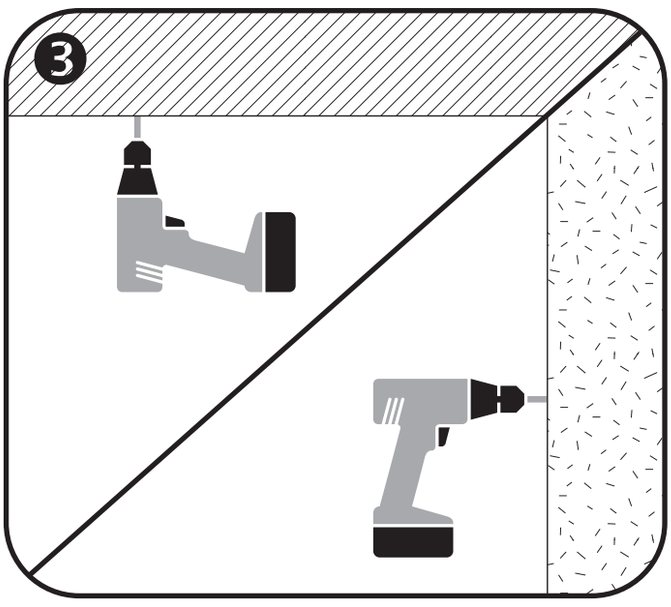

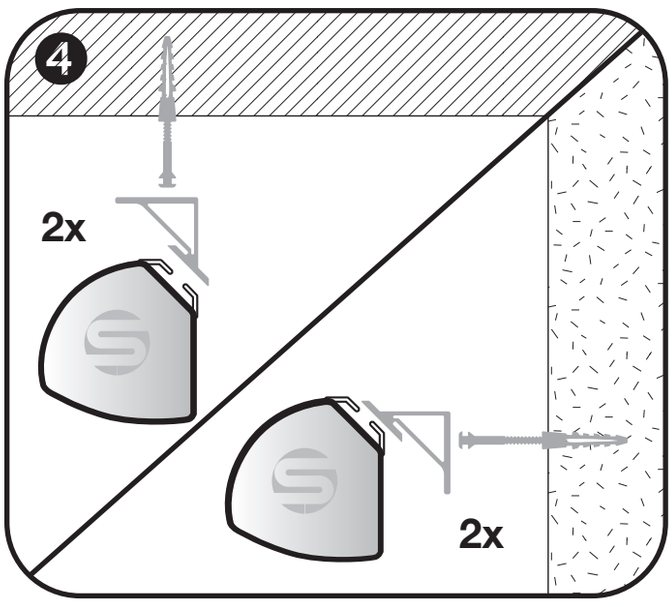

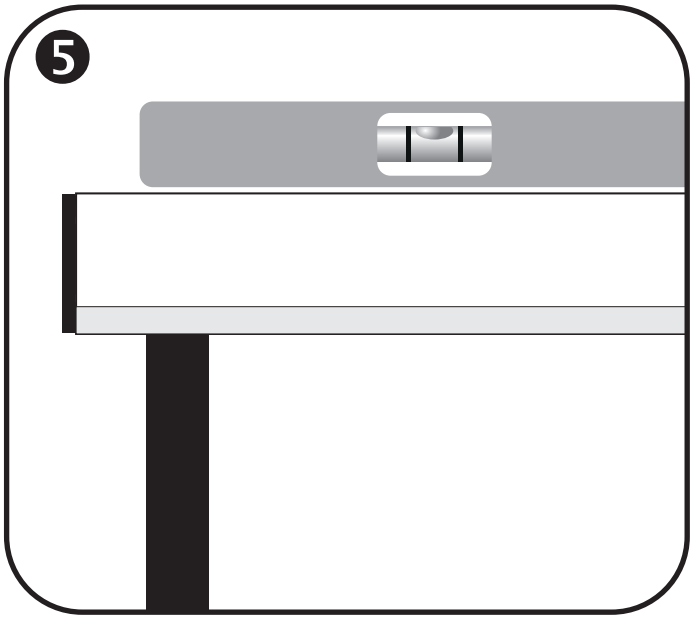
5

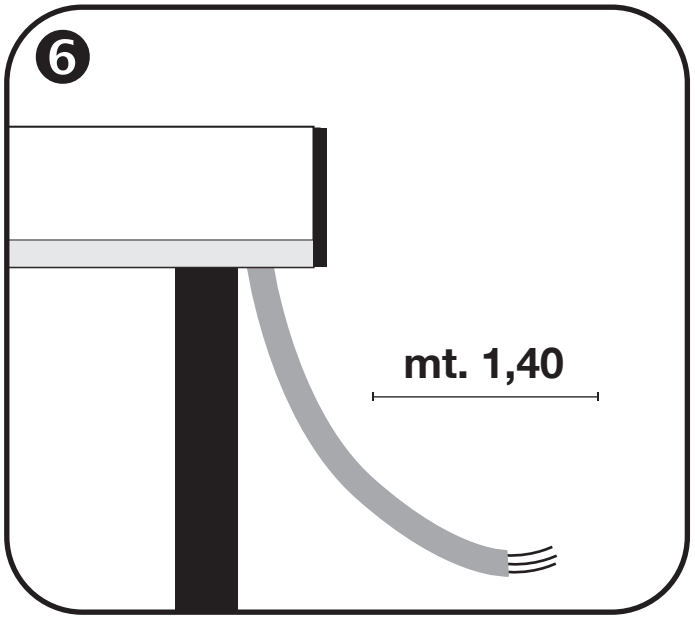
6
mt. 1,40

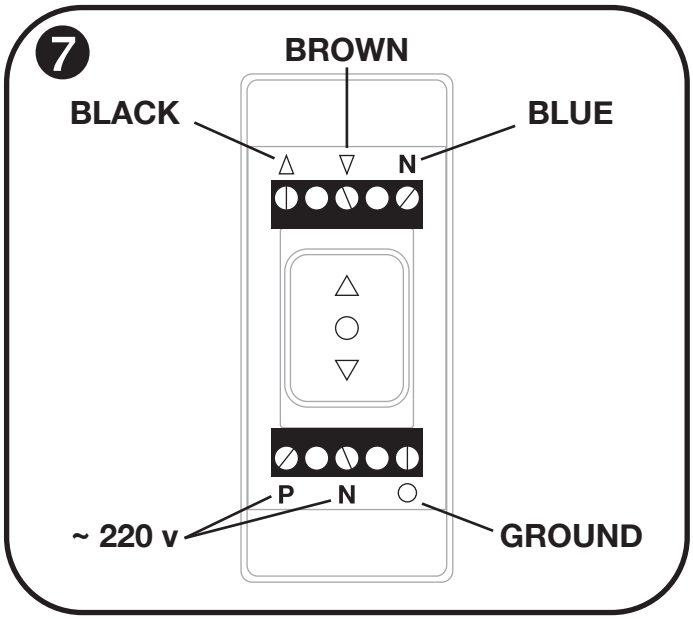
7
BROWN
BLACK
BLUE
N
P
N
~ 220 v
GROUND

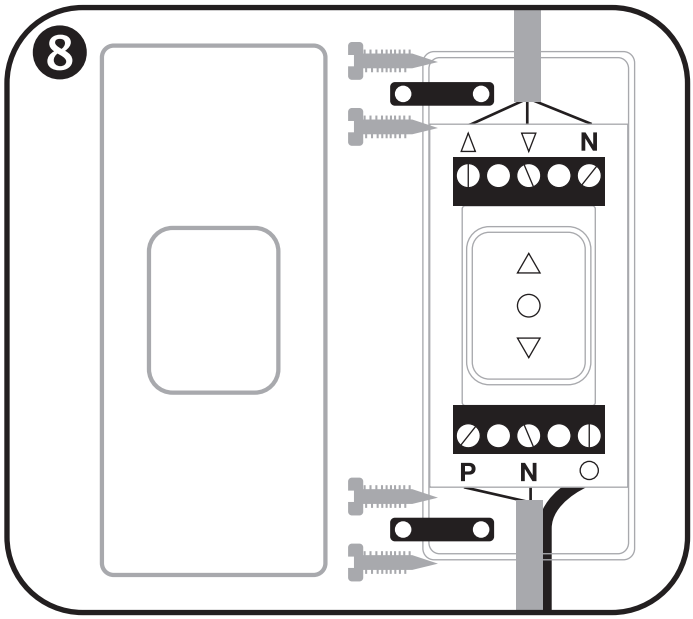
8
N
P
N

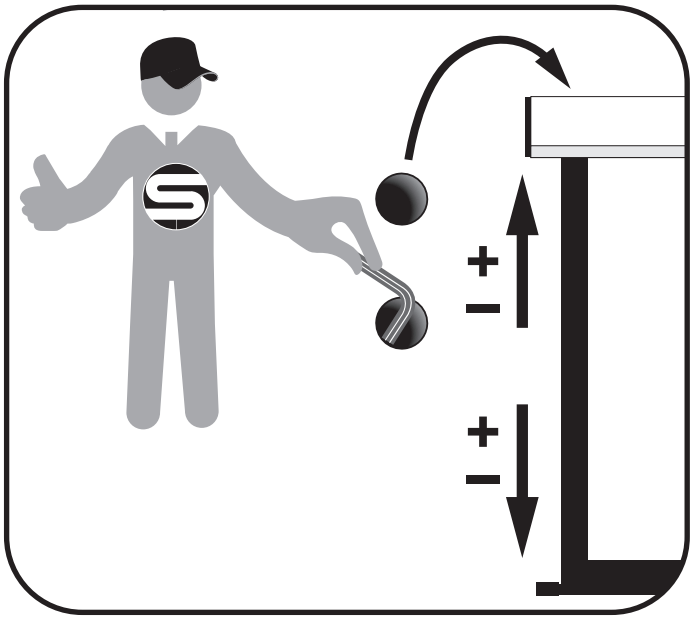
+
−
+
−

YOU
WARRANTY