trovaprezzi.it

Questo manuale d'istruzione è fornito da trovaprezzi.it. Scopri tutte le offerte per ThrustMaster SimTask Steering Kit o cerca il tuo prodotto tra le migliori offerte di Accessori Gaming
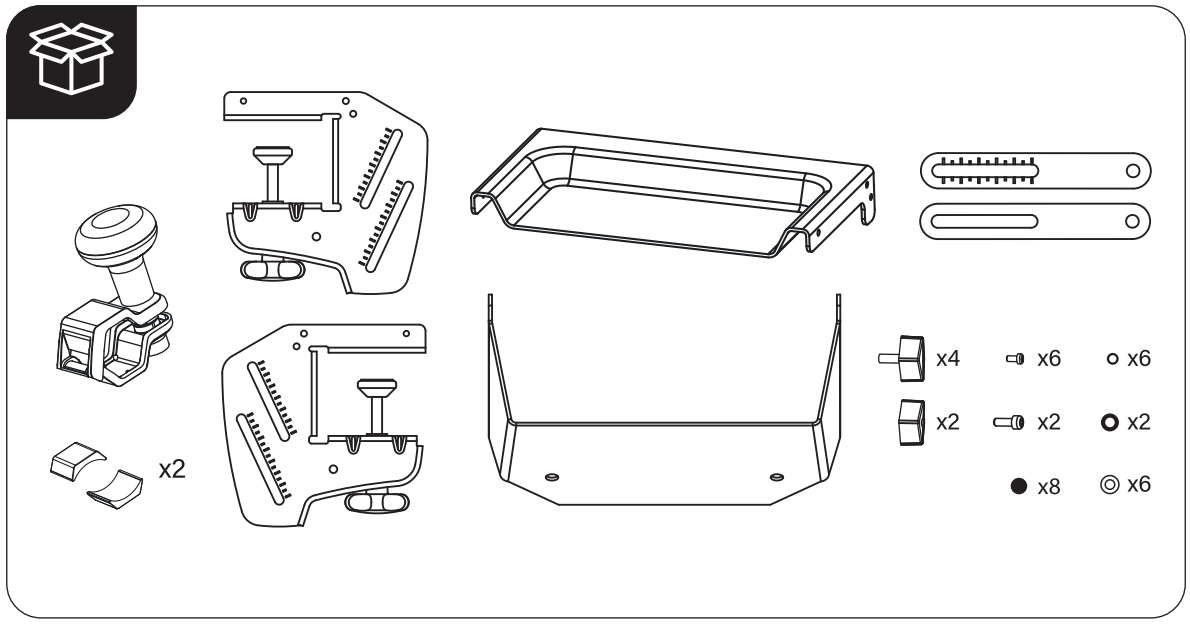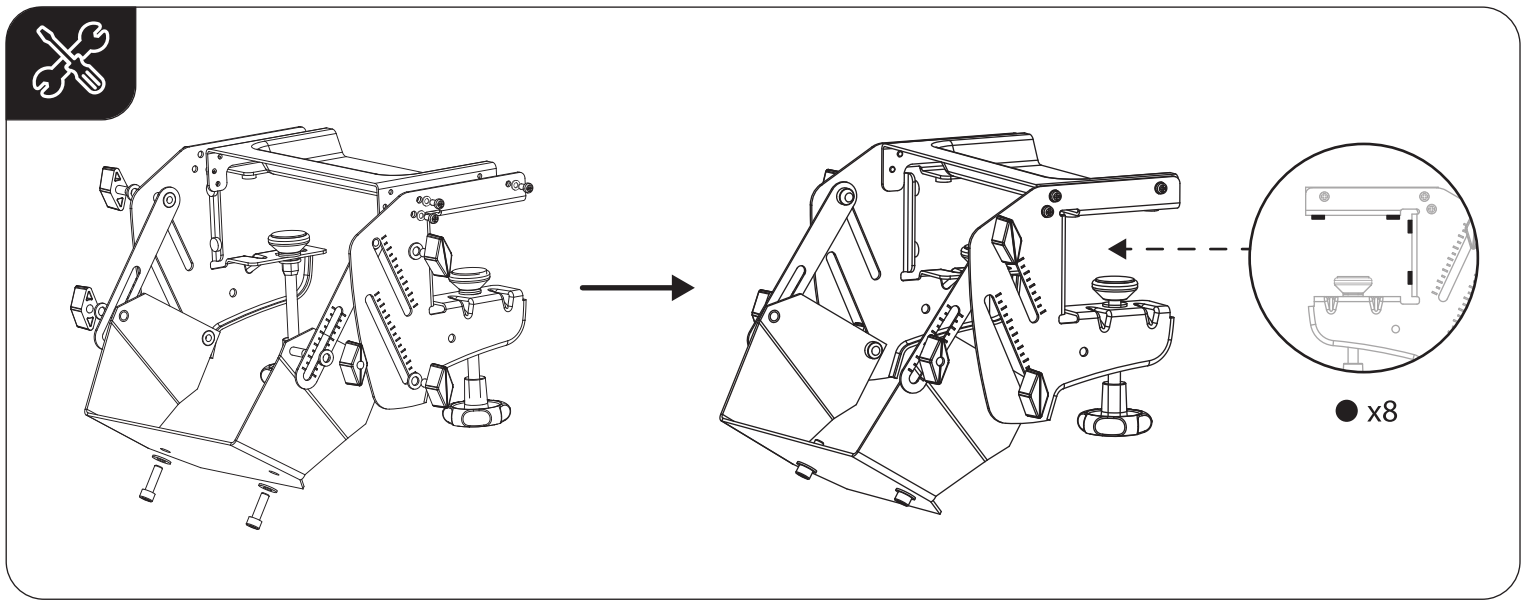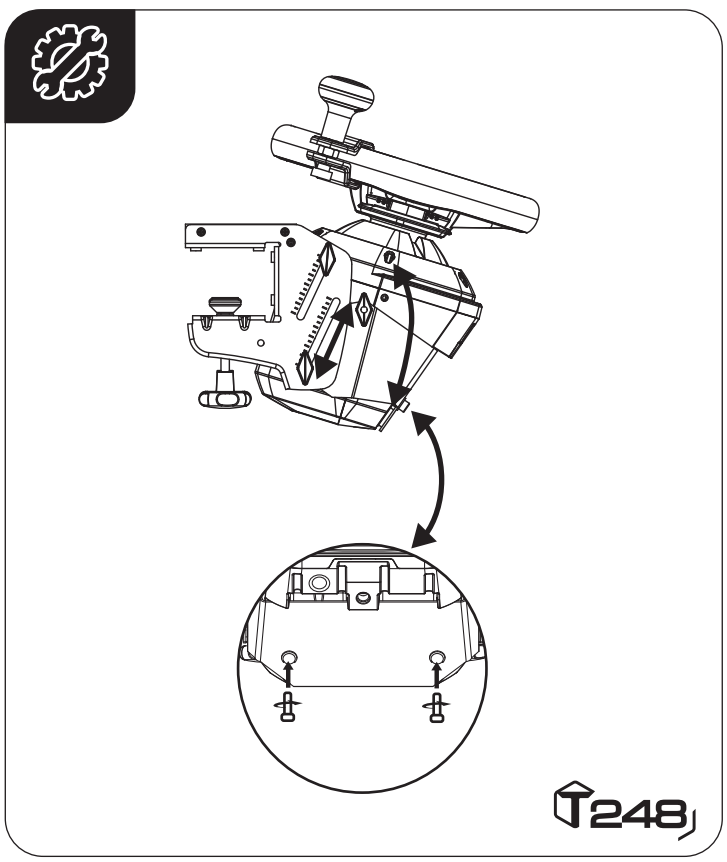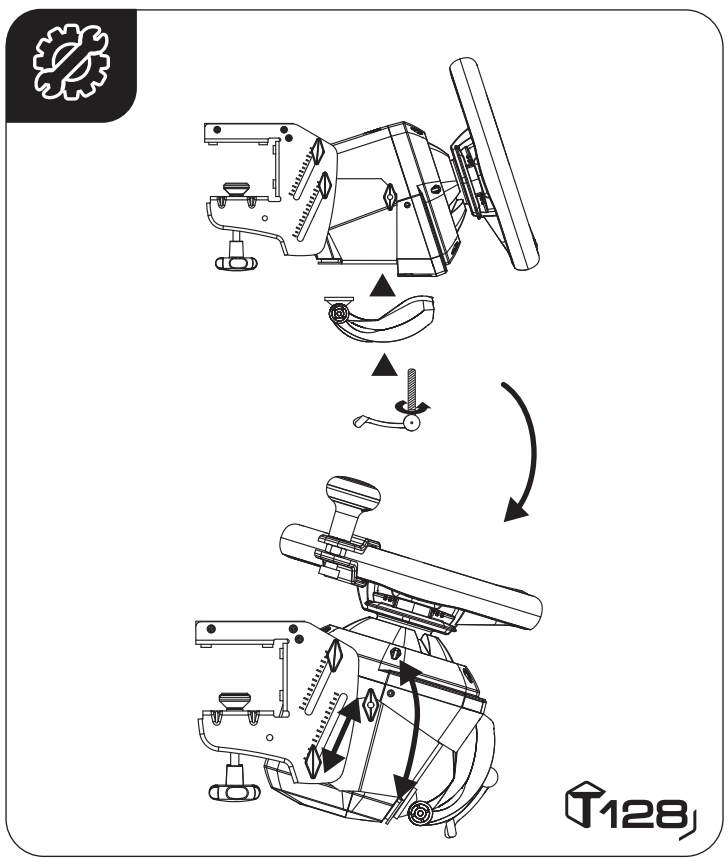
SIMTASK STEERING KIT