Questo manuale d'istruzione è fornito da trovaprezzi.it. Scopri tutte le offerte per ThrustMaster Sol-R 1 Flightstick o cerca il tuo prodotto tra le migliori offerte di Accessori Gaming

Europe, Middle East
ENGLISH
FRANÇAIS
DEUTSCH
NEDERLANDS
ITALIANO
ESPAÑOL
PORTUGUÊS
РУССКИЙ
ČESTINA
TÜRKÇE
POLSKI
SVENSKA
SUOMI
SLOVENCINA
MAGYAR
עברית
العربية

North America/ Norteamérica
ENGLISH
FRANÇAIS
ESPAÑOL

Latin America/ América Latina
ENGLISH
ESPAÑOL
PORTUGUÊS

Asia Pacific
日本語
简体中文
繁體中文
한국어
ENGLISH

THRUSTMASTER®

SOL-R 1
FLIGHTSTICK

THRUSTMASTER®

SOL-R 1

FLIGHTSTICK

PC (Windows® 10/11)

User Manual

Carefully read the instructions provided in this manual **before** installing the product, **before** any use of the product and **before** any maintenance. Be sure to follow the safety instructions. Failure to follow these instructions may result in accidents and/or damage. Keep this manual so that you can refer to the instructions in the future.

TABLE OF CONTENTS

1. **BOX CONTENTS 6**

2. **TECHNICAL FEATURES 7**

3. **INFORMATION REGARDING USE 11**

4. **ASSEMBLY 13**

5. **INSTALLATION ON PC 15**

   Control panel 16

   Mapping 20

6. **INSTALLATION ON A SUPPORT 23**

   Installation on a TM Flying Clamp*.....24

   Installation on a cockpit* or another fixed support*.....25

7. **FEATURES 26**

   Throttle 26

   Rudder function 27

   Multidirectional point of view hat switch...29

8. CONFIGURING THE FLIGHT STICK GRIP .32

Right-handed or Left-handed mode 32

Height adapter 43

9. COMPATIBILITY 44

Flight stick grips 45

Base 46

Rudders 47

10. T.A.R.G.E.T ADVANCED PROGRAMMING SOFTWARE.....48

Installation.....48

Main features 49

11. FAQ AND TECHNICAL SUPPORT.....50

SOL-R 1

FLIGHTSTICK

Enjoy a truly unique stellar experience with the Sol-R 1 Flightstick joystick: it will accompany you right to the heart of your space battles and explorations.

This manual will help you install and use your Sol-R 1 Flightstick in the best possible conditions. Before taking off, be sure to read the instructions and warnings carefully: they will help you get the maximum amount of enjoyment out of your product.

Updating the firmware

In order for the Sol-R 1 Flightstick joystick to work properly with video games, you need to update its firmware.

To carry out the update, visit **https://support.thrustmaster.com/product/sol-r-1-flightstick**.

Select **Drivers** and follow the instructions, including the downloading and installation procedure.

1. Box contents

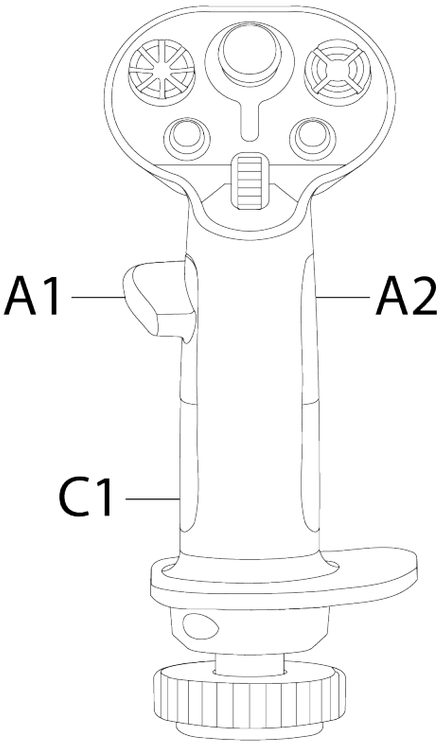

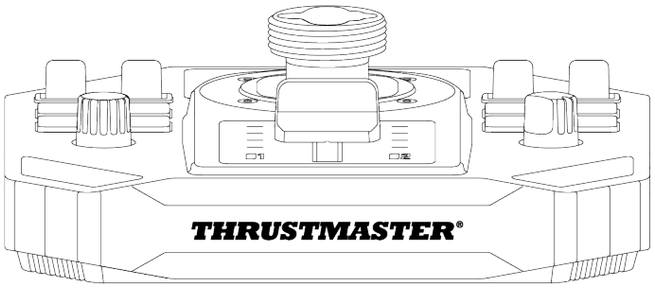

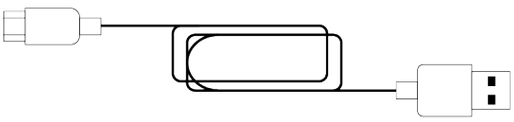

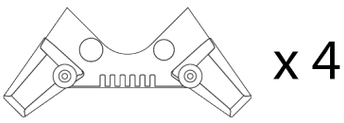

2. Technical features

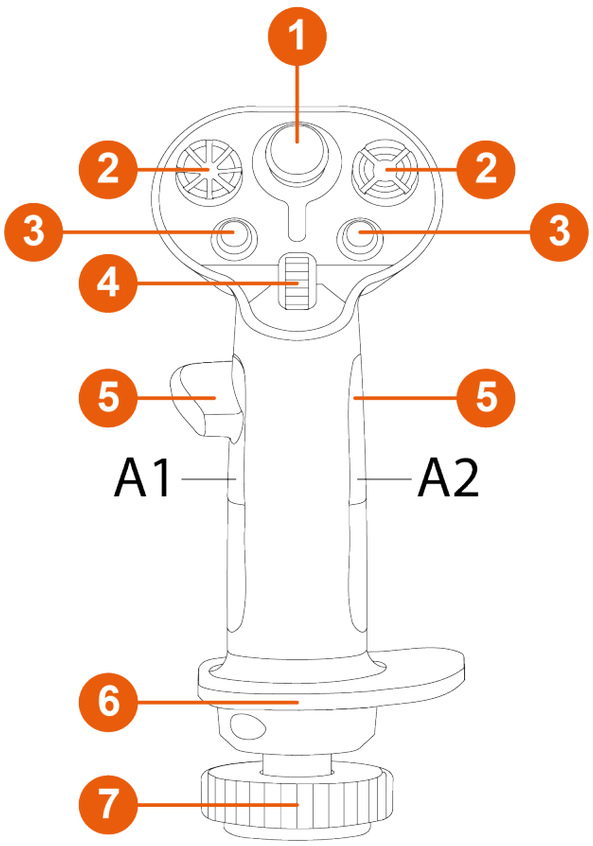

❶ Analog mini-stick

❷ 8-way multidirectional point of view hat switches

❸ Action buttons

❹ Scroll wheel

❺ Thumb rests (right-handed and left-handed)

❻ Ambidextrous wrist rest

❼ Rudder function via rotating the flight stick grip (lockable)

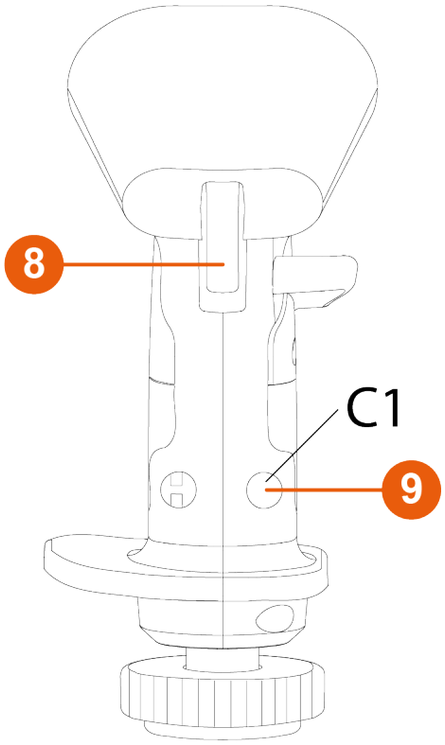

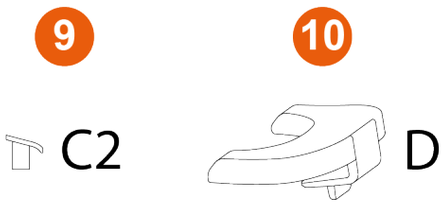

❽ Triggers (including one dual-position trigger)

❾ Removable buttons

❿ Removable height adapter (right-handed and left-handed)

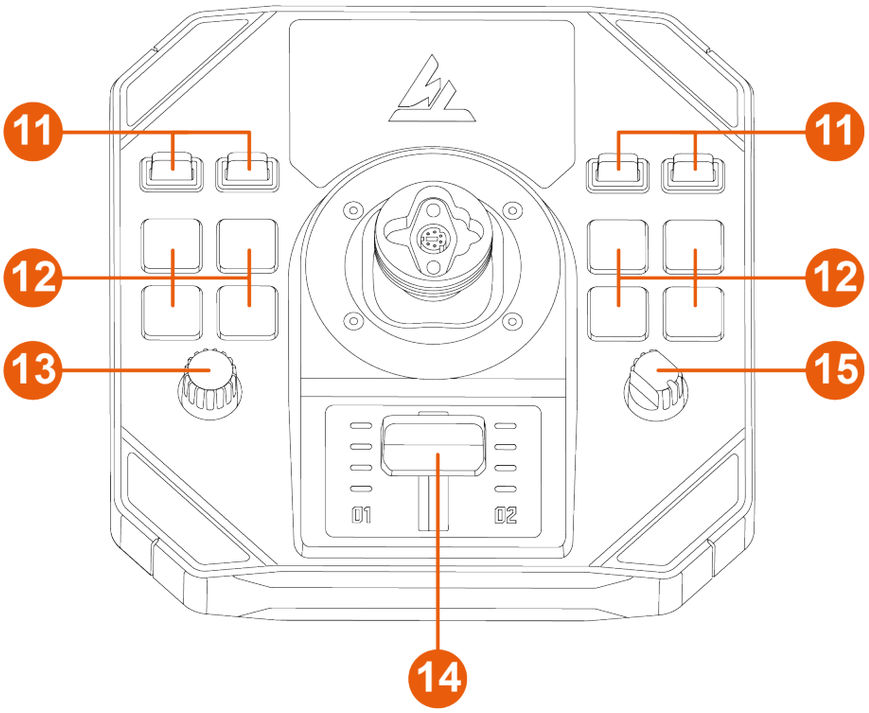

⓫ Toggle switches (two positions)

⓬ Backlit action buttons

⓭ Encoder

⓮ Throttle with indicator lights

⓯ Rotary selector (four positions)

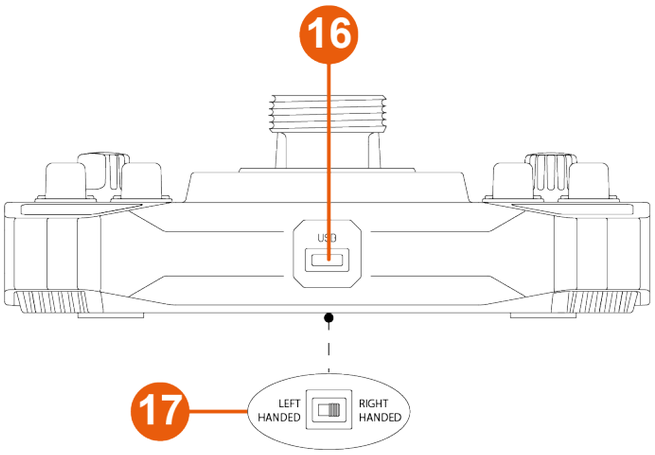

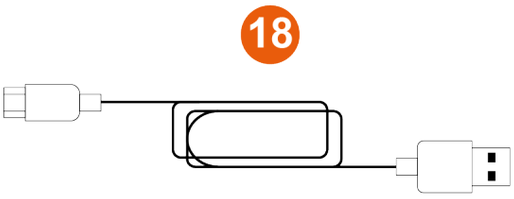

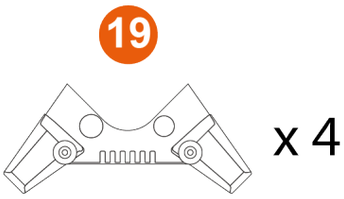

⑯ USB-C connector

⑰ Selector switch: LEFT HANDED / RIGHT HANDED

⑱ USB-A – USB-C cable

⑲ Stability supports

3. Information regarding use

Documentation

Before using this product, carefully read this documentation again and keep it for future reference.

Pinch hazard

When using the Sol-R 1 Flightstick joystick, never place your fingers in the space between the base and the flight stick grip's axis.

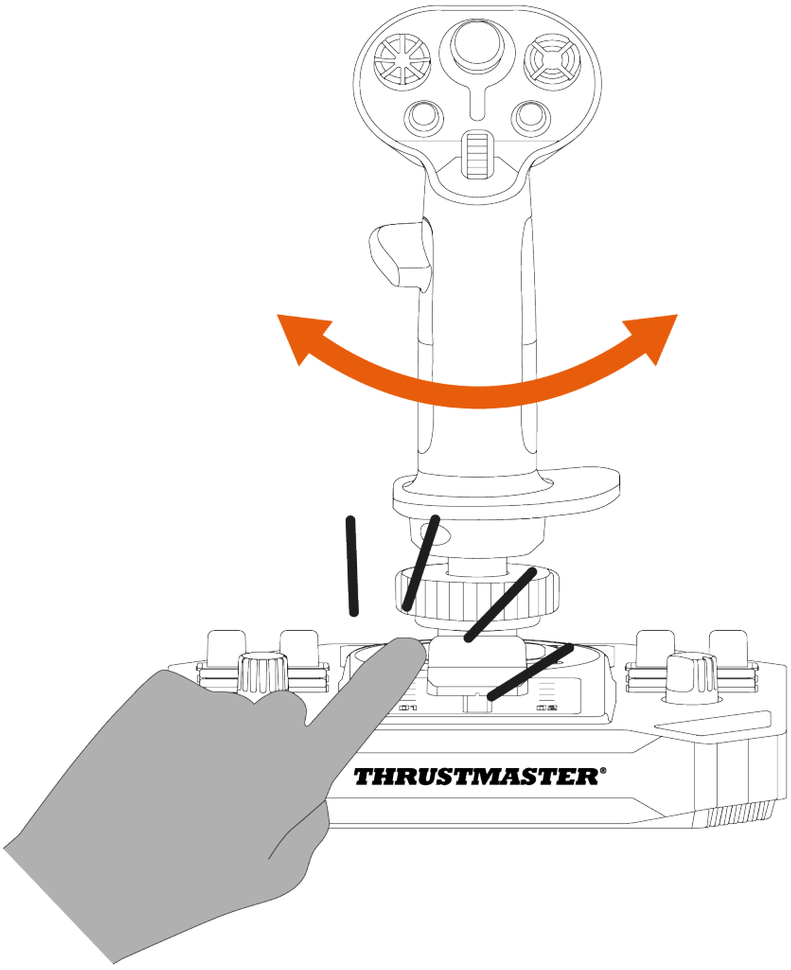

4. Assembly

1. Place the flight stick grip on the base. Make sure that the flight stick grip is properly positioned, as shown in the diagram below.
2. Tighten the clamping ring.

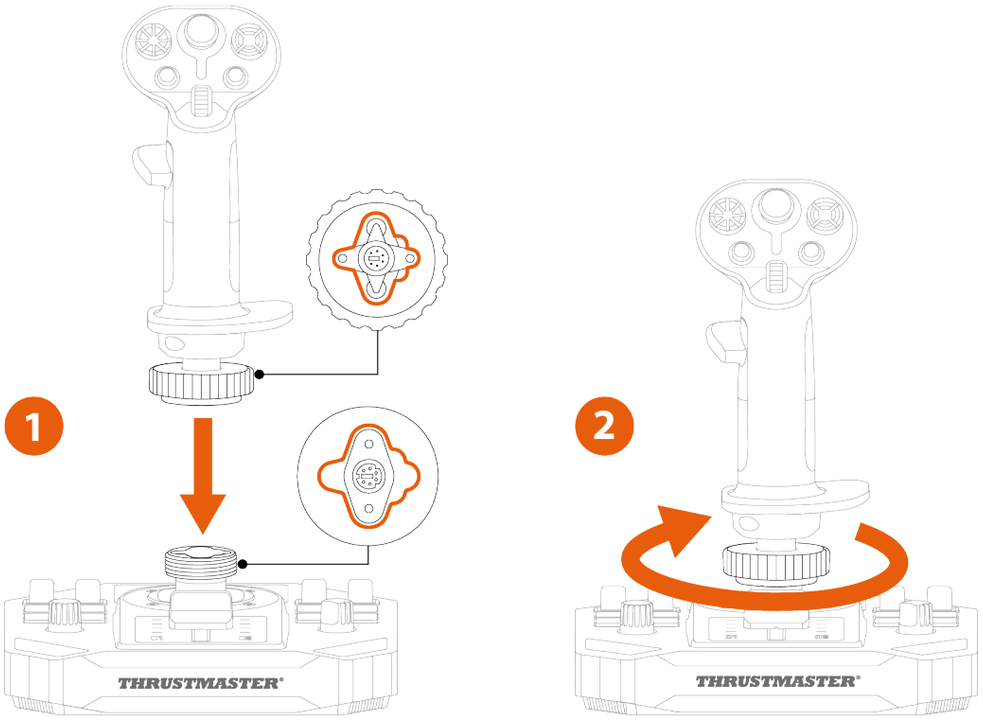

If you feel any resistance, do not force it. Make sure that the connectors for the base and the flight stick grip are properly aligned, as shown above. Failure to comply with this instruction may result in damage to the products.

3. *(Optional)* Clip the stability supports into the four corners of the base.

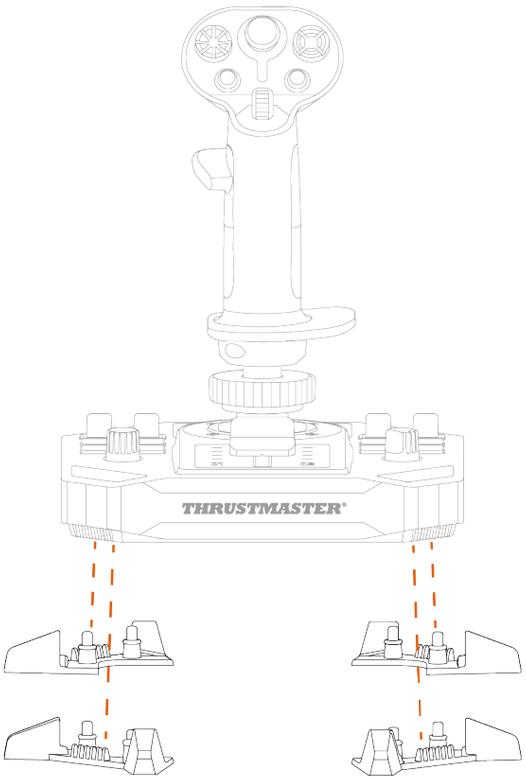

5. Installation on PC

1. Please visit: **https://support.thrustmaster.com/product/sol-r-1-flightstick**.
2. Download and install the PC driver and its customized interface for the Windows control panel.
3. Once the PC driver has been installed, connect the Sol-R 1 Flightstick joystick to one of your PC's USB ports, using the USB-A – USB-C cable.

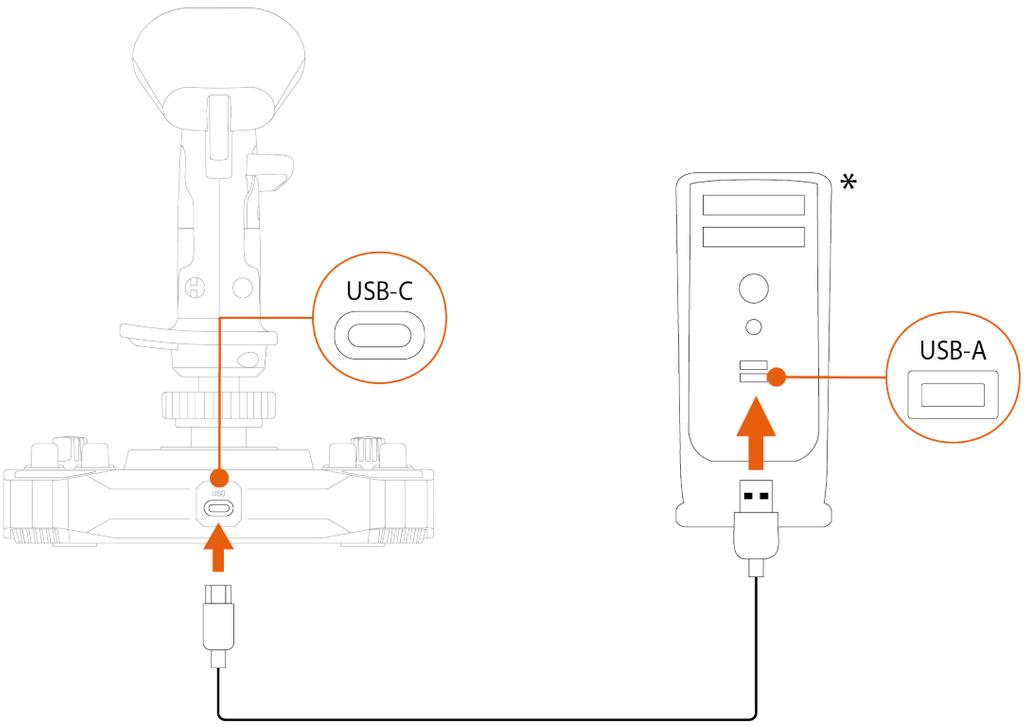

**Not included*

Control panel

To access the control panel, select **Start**, type **Control Panel** or **Control Panel** in the search bar, and then click **Control Panel** or **Control Panel** (in Windows® 10/11).

The **Game Controllers** dialog box is displayed. The accessory appears onscreen with the name **Sol-R [R] Flightstick** or **Sol-R [L] Flightstick** and **OK** status.

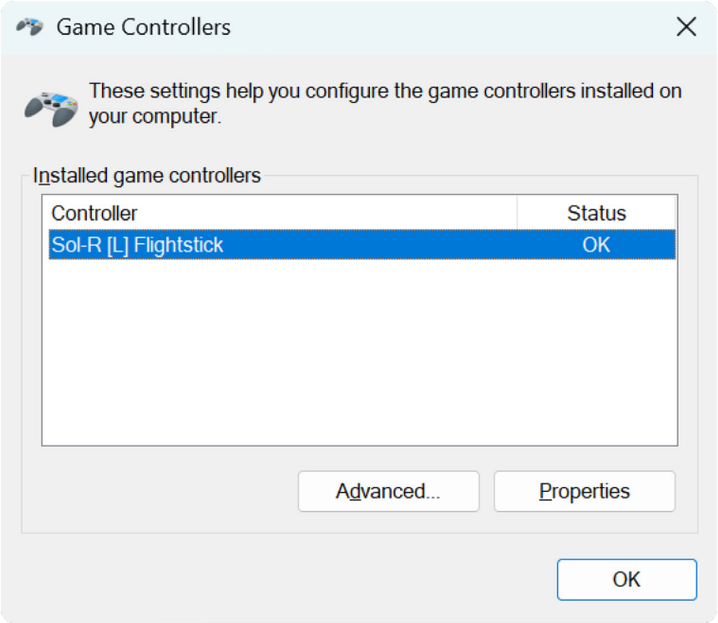

In the **Game Controllers** dialog box, click **Properties** to test and view all features.

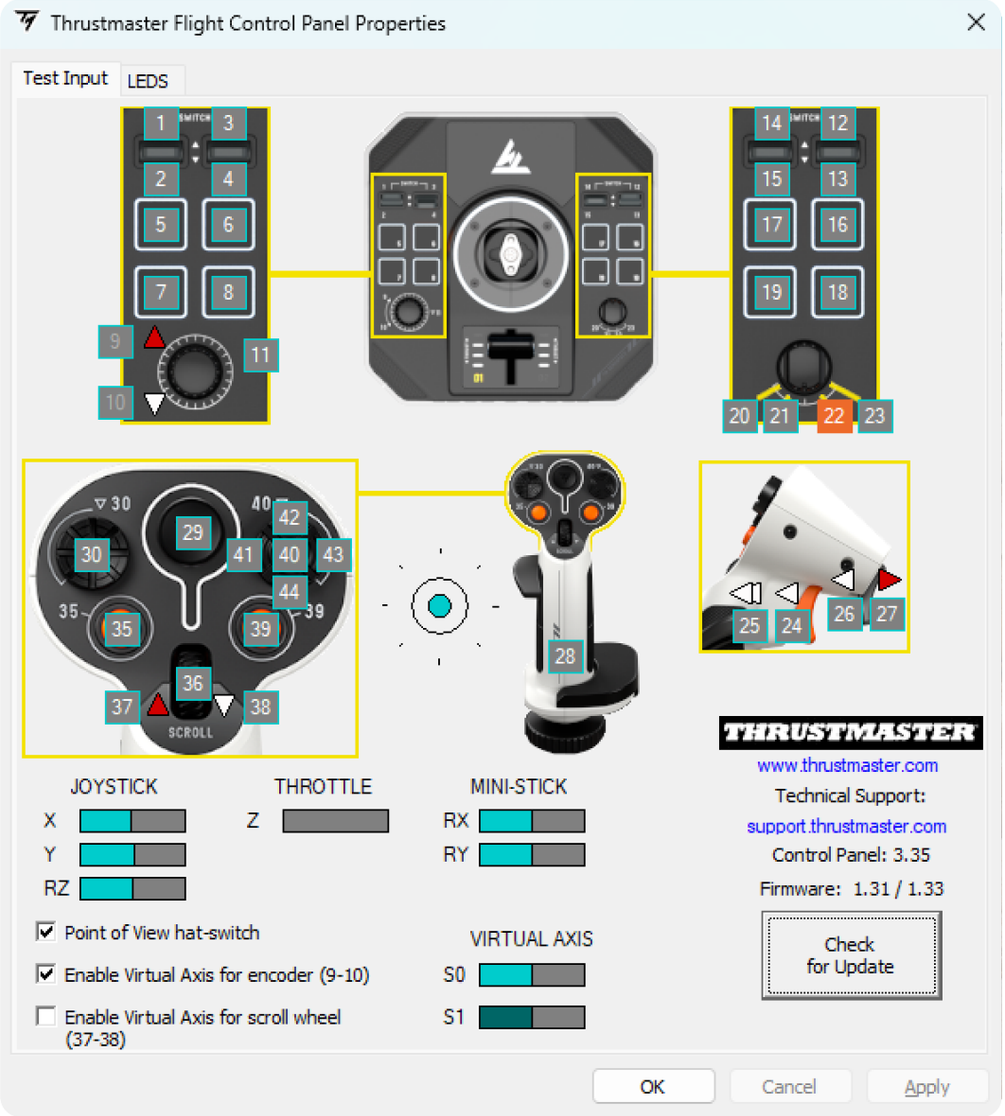

Customizable LEDs

The Sol-R 1 Flightstick joystick features eleven LEDs that can be customized via the control panel.

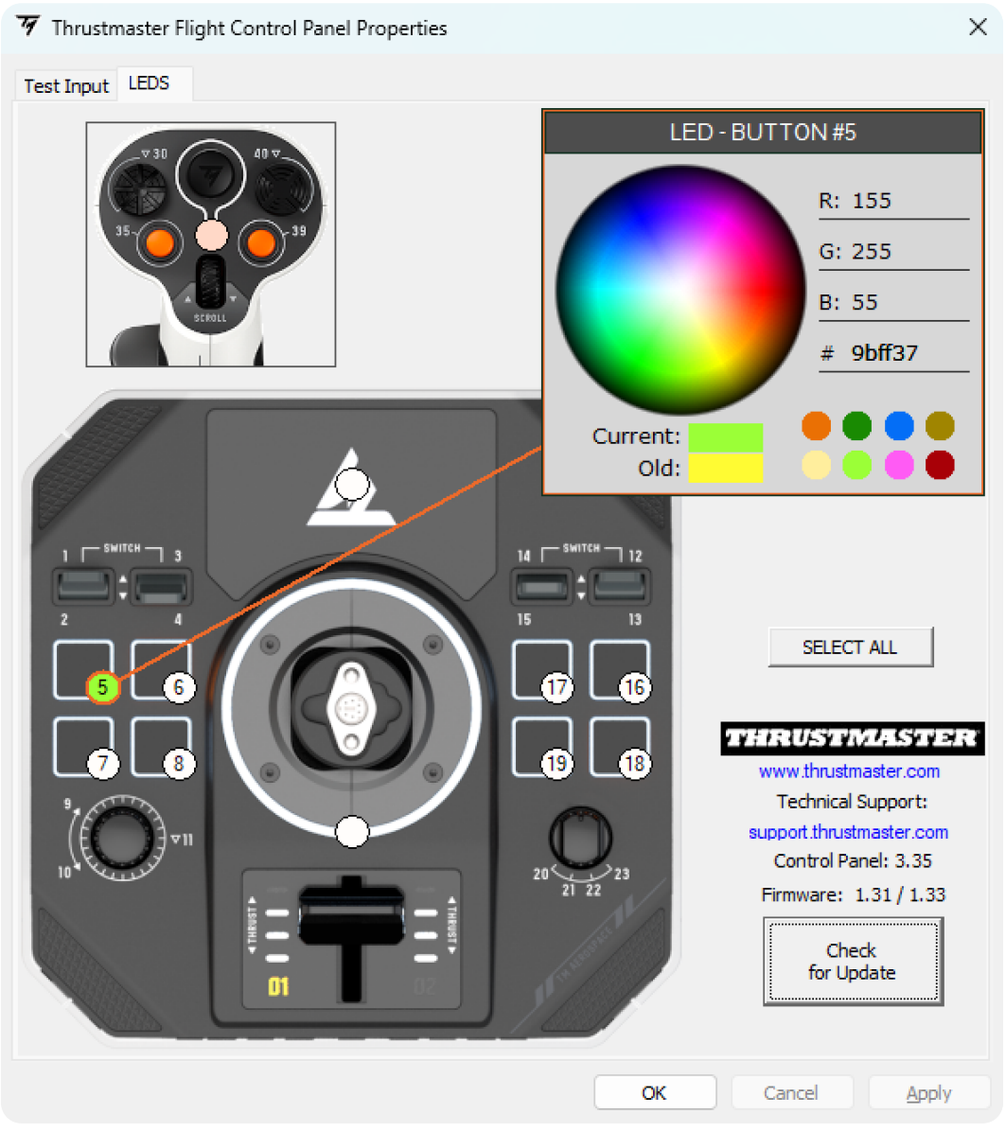

You can assign a different color to each LED.

To change the color of the LEDs:

1. Go to the **control panel** for the Sol-R 1 Flightstick joystick.
2. In the **Game Controllers** dialog box, click **Properties**.
3. In the **LEDS** tab, click on one of the colored circles to select the LED that you want to change.
4. Use the color wheel or the palette of predefined colors, or enter a color code (RGB or HEX) to change the color.
5. Click **OK** to save the change.

When the Sol-R flight stick grip is installed on an AVA base*, the mini-stick area is backlit and you can change the color.

**Sold separately*

Mapping

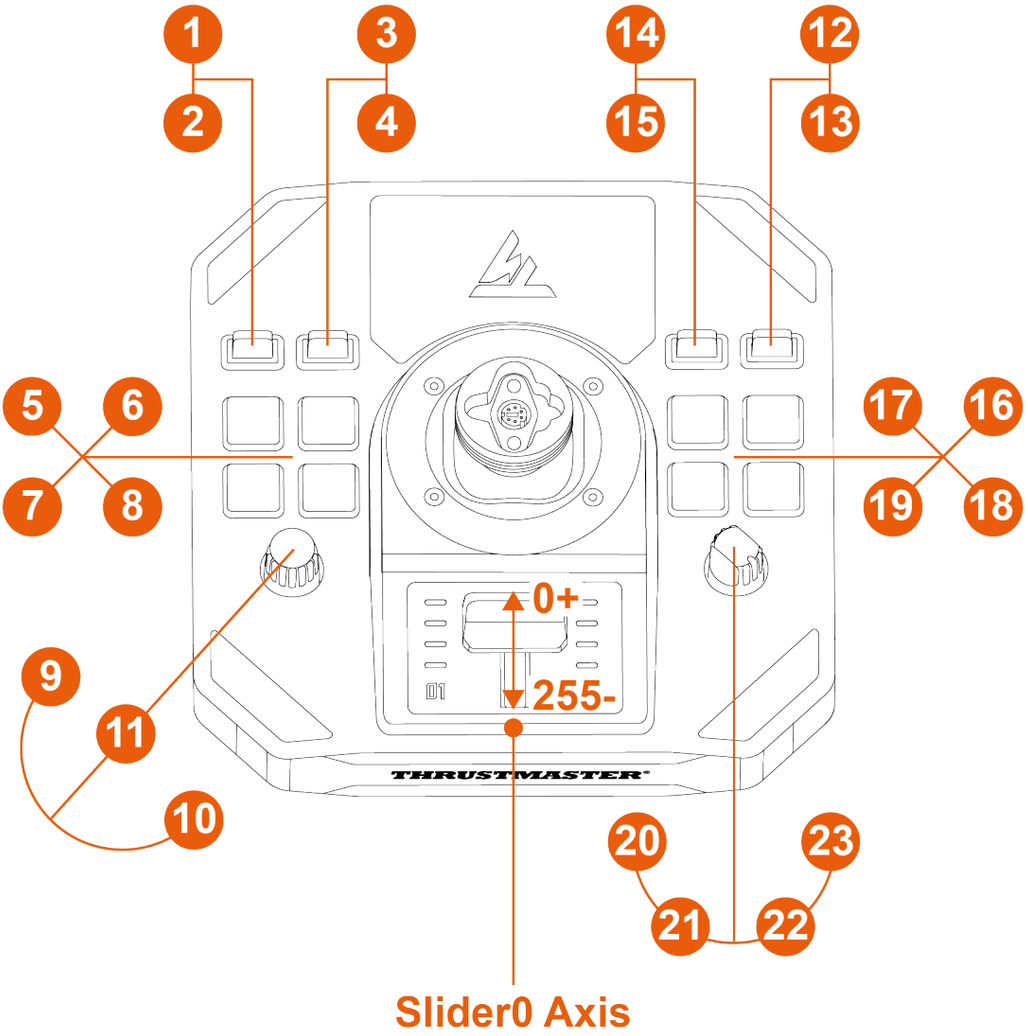
1
2
3
4
14
15
12
13
5
6
7
8
17
16
19
18
9
11
10
20
21
22
23
0+
255-
THRUSTMASTER
Slider0 Axis

Right-handed mode

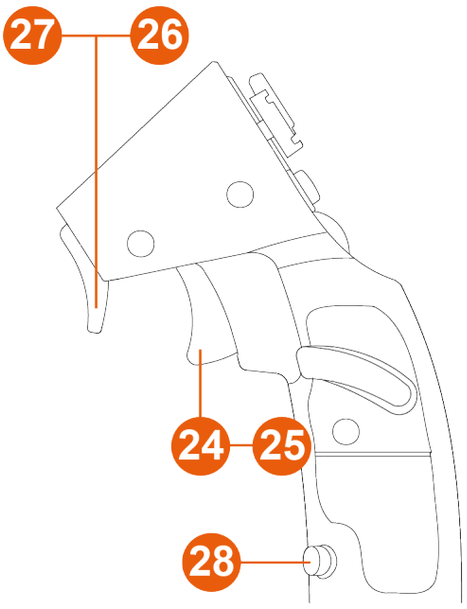

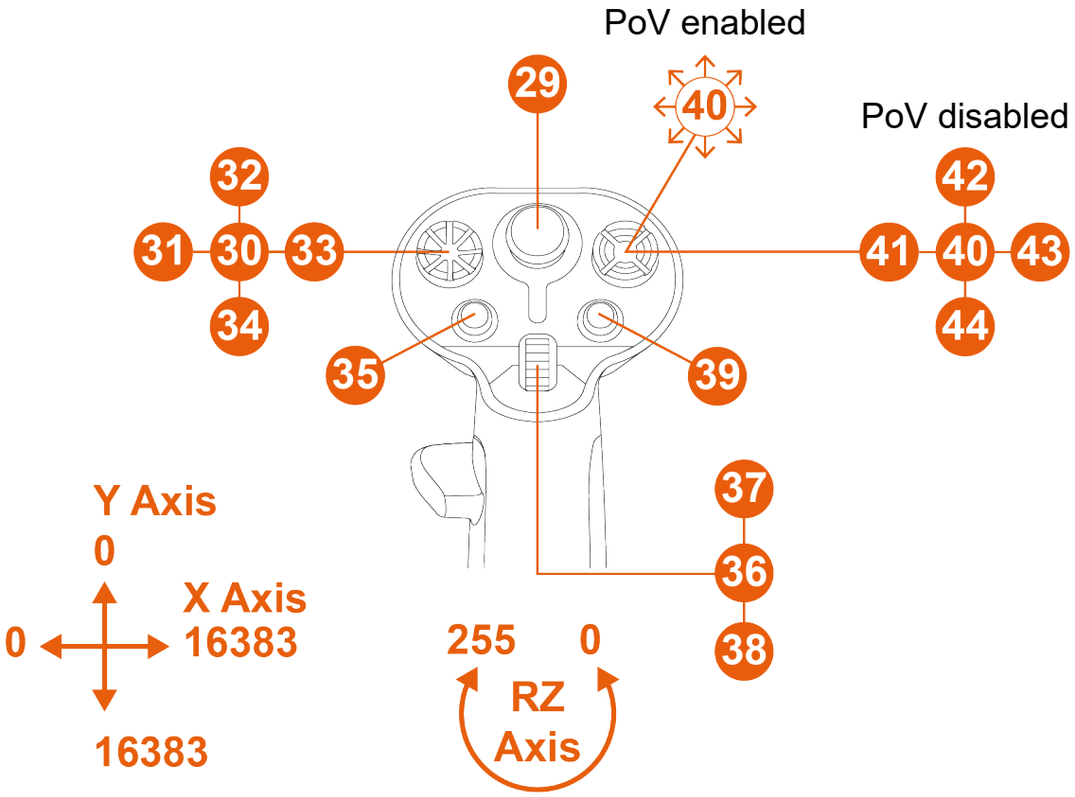

Left-handed mode

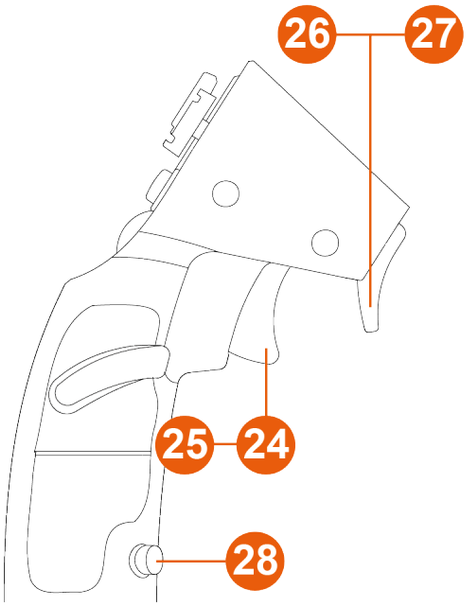

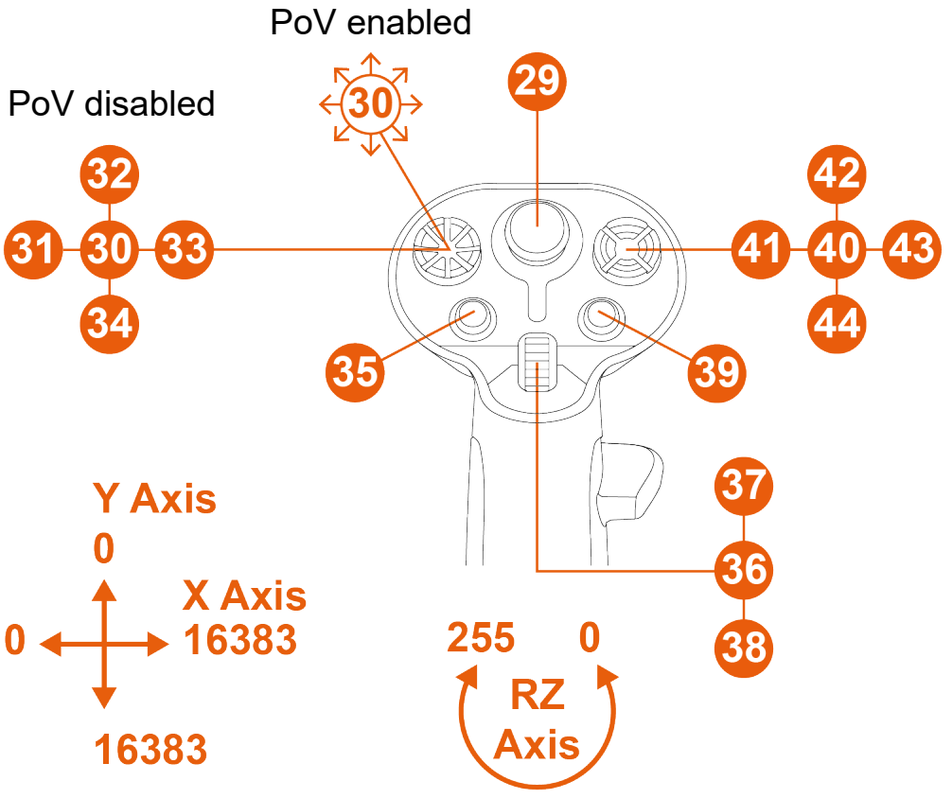

6. Installation on a support

You can install the Sol-R 1 Flightstick joystick on different types of supports using M6 screws (not included) and the screw threads located on the underside of the base. Inside the base, the maximum length of the screw must not exceed 15 mm.

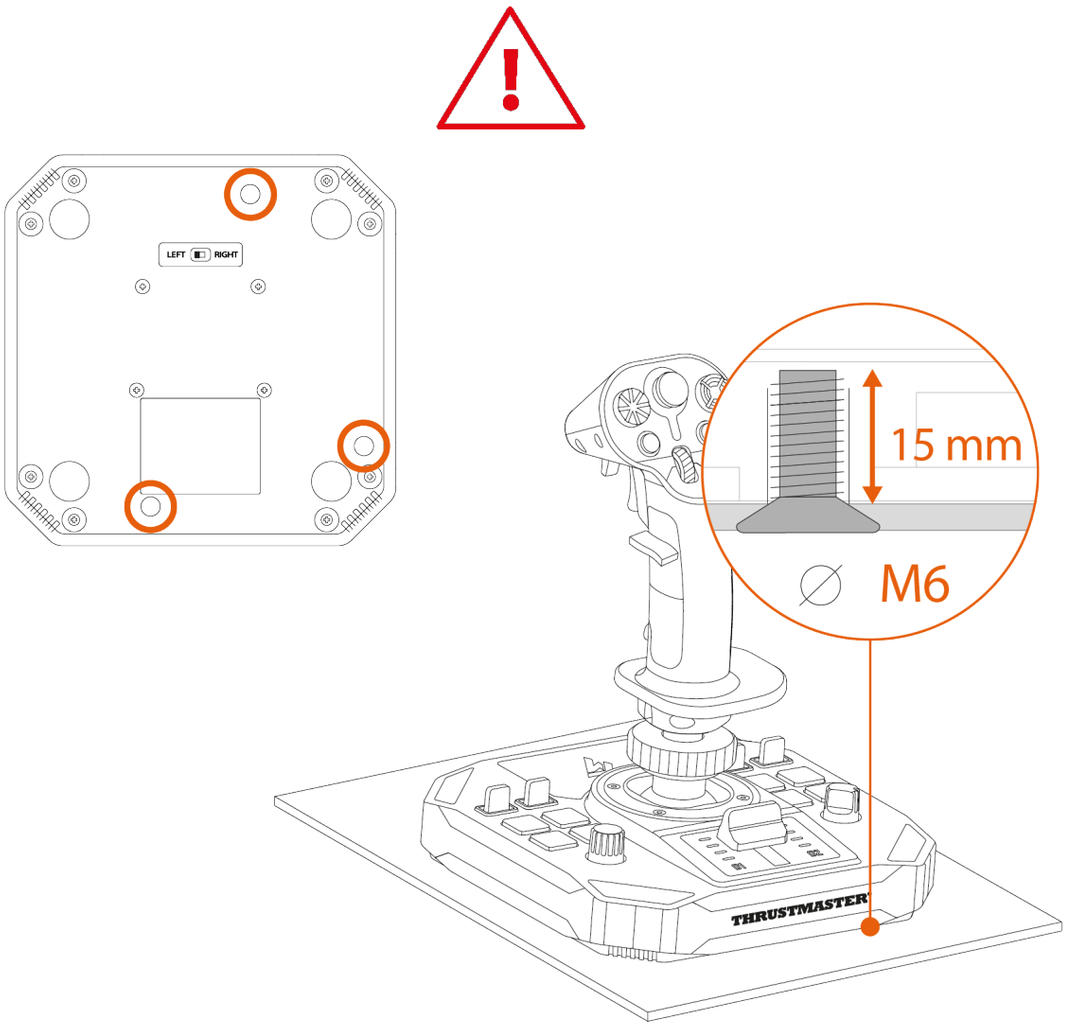

Before each use, make sure that the Sol-R 1 Flightstick joystick is properly attached to the support, in accordance with the instructions specified by the manufacturer.

*Installation on a TM Flying Clamp**

To attach the Sol-R 1 Flightstick joystick to the TM Flying Clamp support*, use two M6 screws (not included).

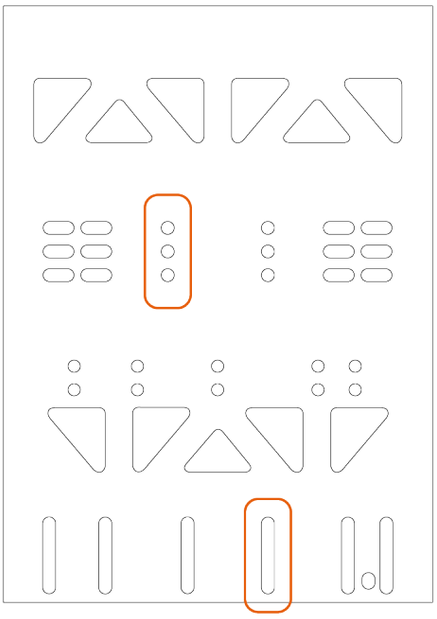

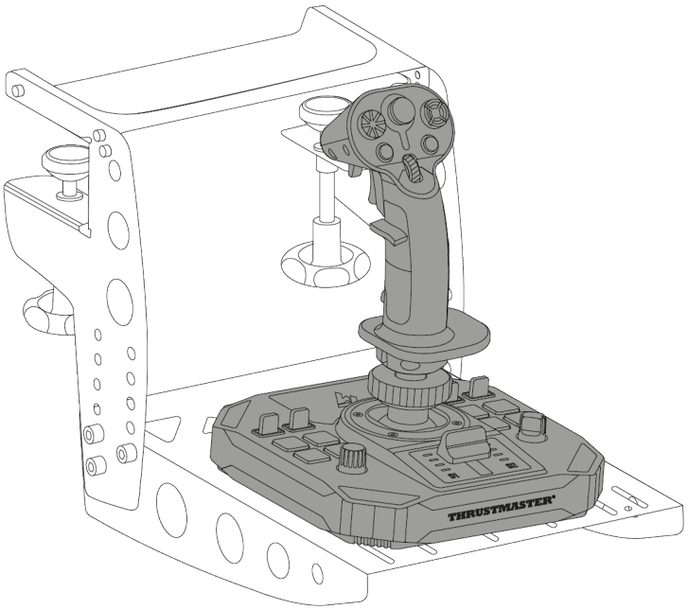

**Sold separately*

Installation on a cockpit or another fixed support**

To attach the Sol-R 1 Flightstick joystick to a cockpit* or a desk support*, use M6 screws (not included) and the screw threads located on the underside of the base.

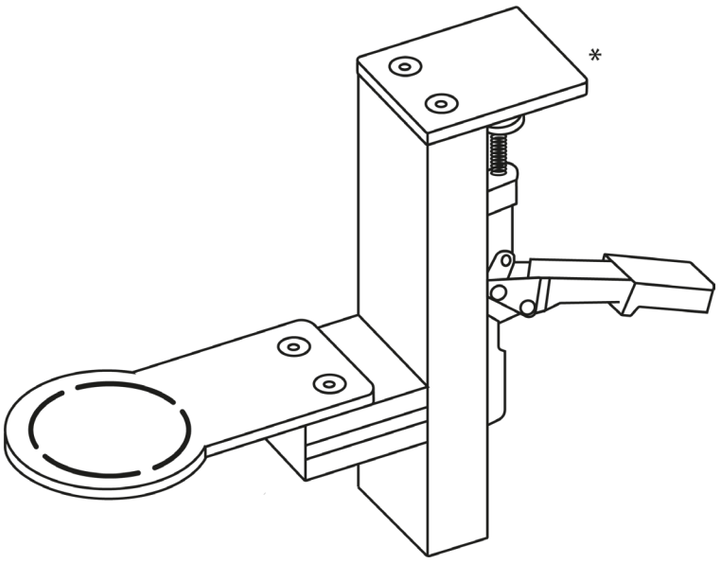

To avoid damaging the Sol-R 1 Flightstick joystick, please consult the cockpit manufacturer or technical support in order to determine the cockpit's compatibility with Thrustmaster products.

**Not included*

7. Features

Throttle

The Sol-R 1 Flightstick joystick features a throttle that makes it easy to control your spacecraft engine's thrust. Indicator lights help you to be more precise.

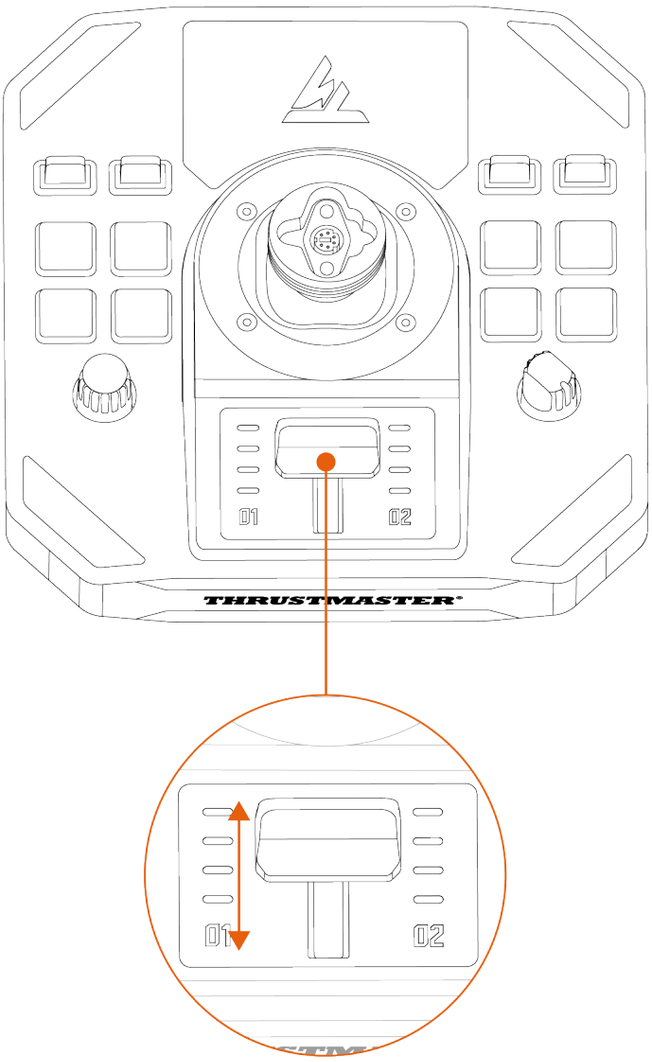

Rudder function

The Sol-R 1 Flightstick joystick features a rudder function that can be accessed by rotating the flight stick grip to the left or to the right.

In an airplane, the pilot manipulates the rudder to pivot the plane around its vertical axis (making the plane turn to the left or to the right).

This function can be disabled by locking the rotation of the Z axis (yaw).

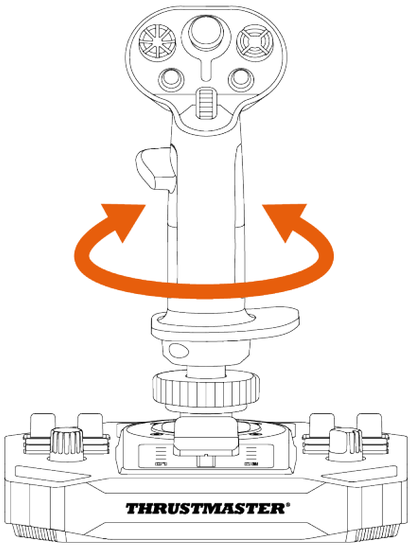

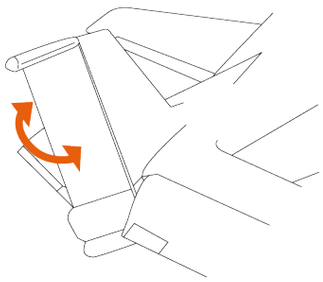

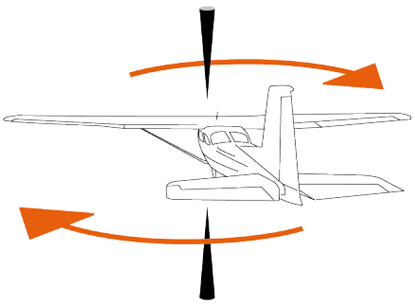

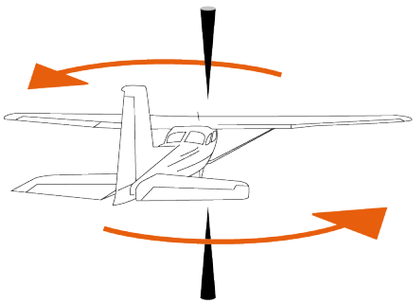

To lock the rudder function:

– Using a 2 mm Allen wrench (not included), tighten the hexagonal screw located below the wrist rest.

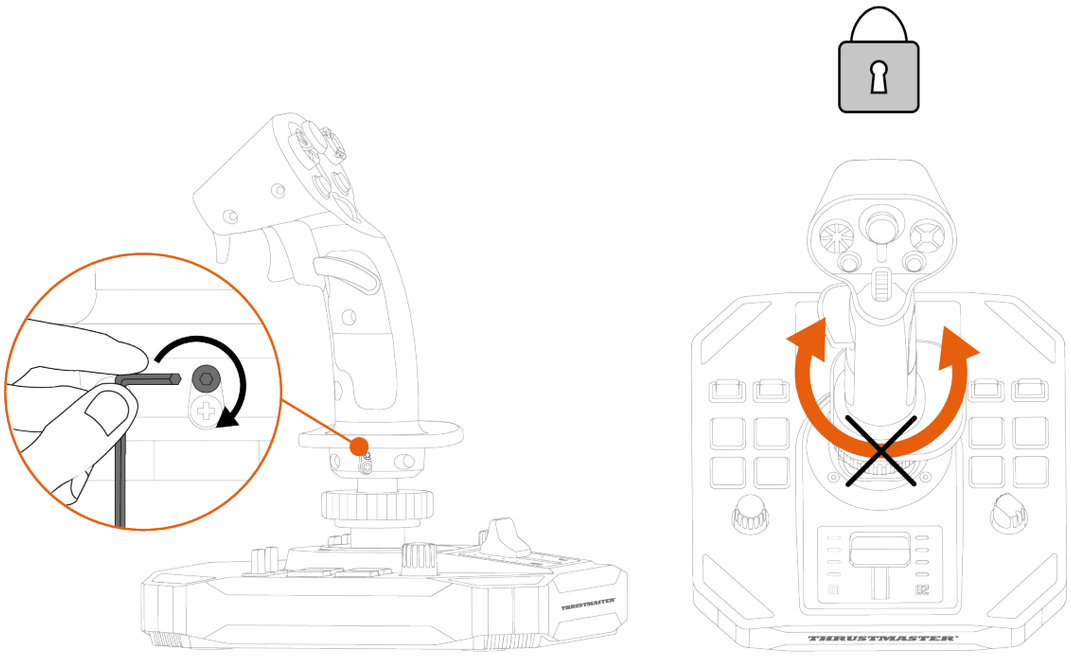

To unlock the rudder function:

– Using a 2 mm Allen wrench (not included), untighten the hexagonal screw located below the wrist rest.

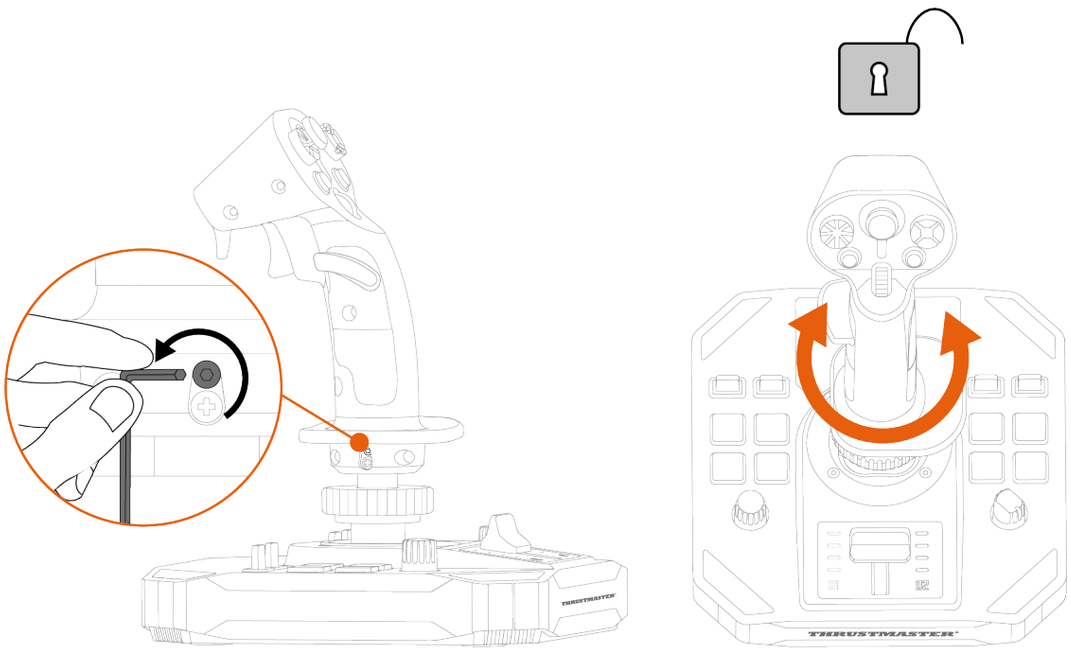

Multidirectional point of view hat switch

The Sol-R 1 Flightstick joystick features a multidirectional point of view hat switch that lets you monitor what's going on around your spacecraft (in games that allow this).

From your game's configuration menu, you can program the different views (rear view, left view, right view, external views) onto the directions of the multidirectional point of view hat switch.

You can also reserve the multidirectional point of view hat switch for other uses (shooting, etc.).

Left-handed mode	Right-handed mode
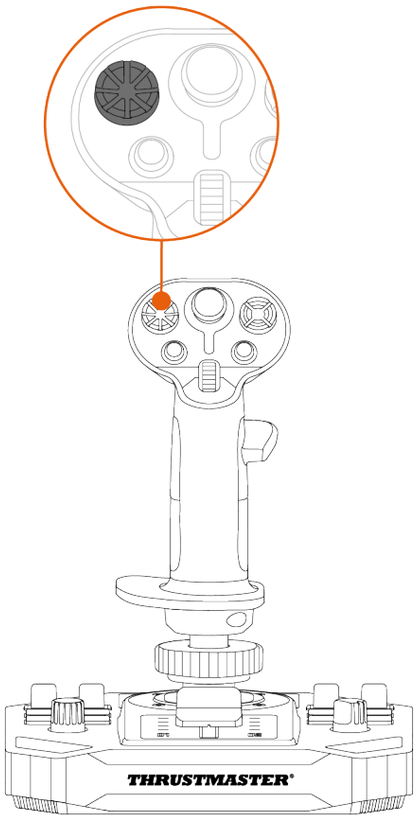	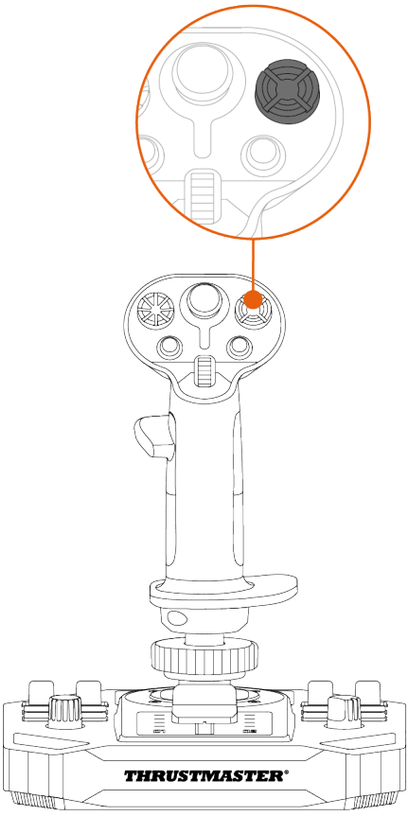

The point of view function can be disabled. However, the multidirectional hat switch can still be used.

To disable the point of view function:

1. Go to the **control panel** for the Sol-R 1 Flightstick joystick.
2. In the **Game Controllers** dialog box, click **Properties**.
3. In the **Test input** tab, uncheck (i.e. deselect) **Point of view hat-switch**.

Point of view function (Right-handed mode)	
Enabled	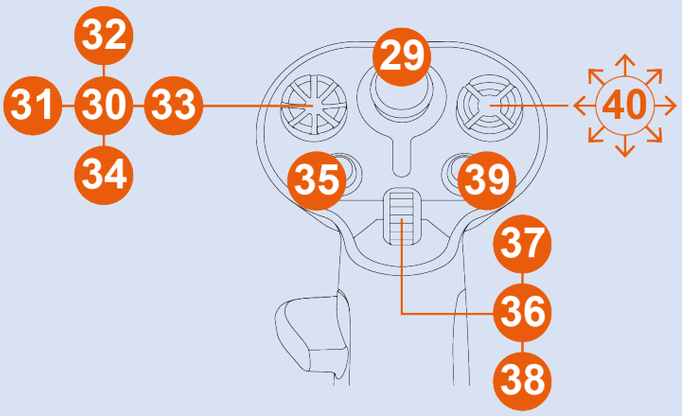
Disabled	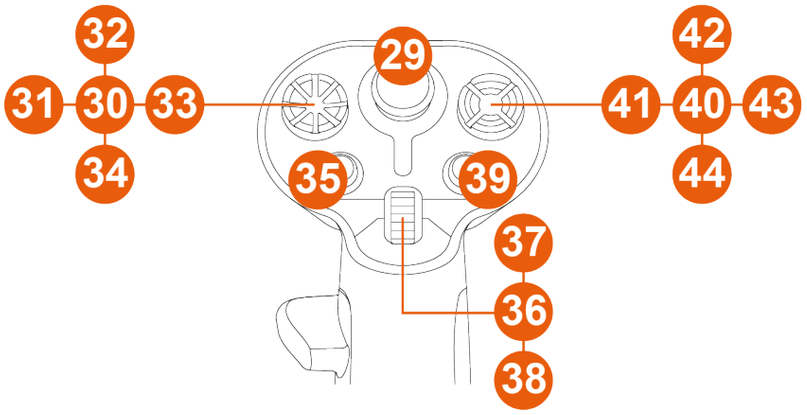

Point of view function (Left-handed mode)	
Enabled	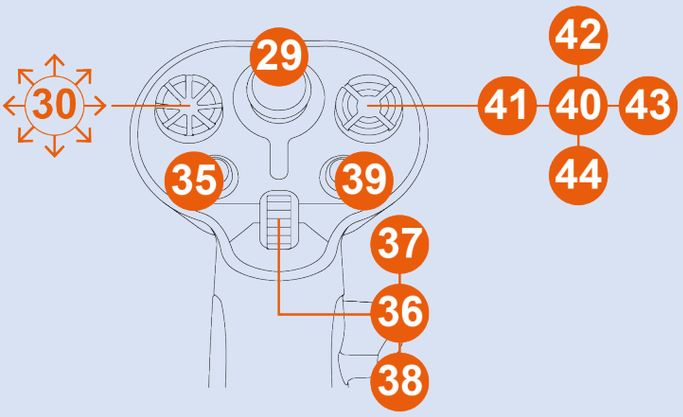
Disabled	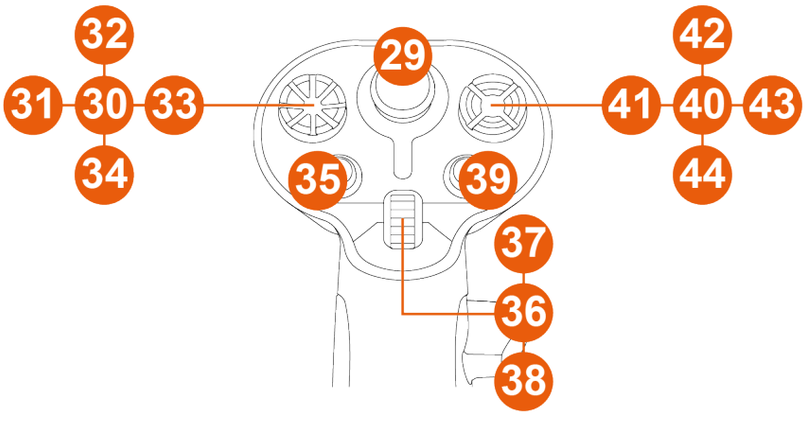

8. Configuring the flight stick grip

Right-handed or Left-handed mode

The Sol-R 1 Flightstick joystick is ambidextrous, in order to perfectly adapt to all gamers (whether right-handed or left-handed).

By default, the joystick is configured in Right-handed mode.

Left-handed mode	Right-handed mode
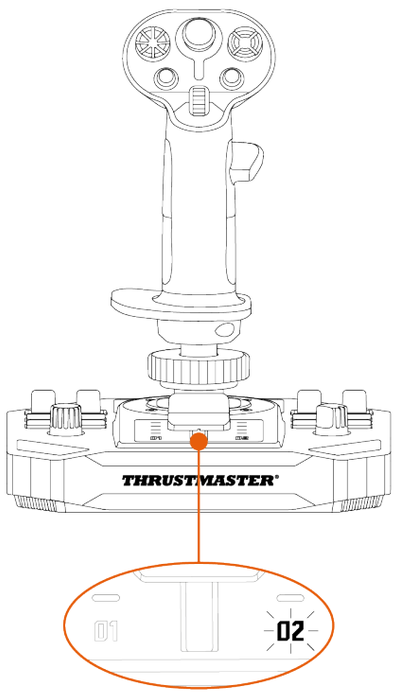	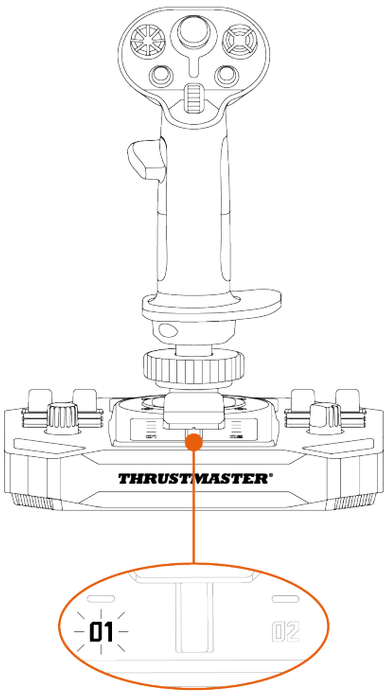

Carry out the procedure to switch from Right-handed to Left-handed mode (or vice versa) before connecting the joystick to your PC.

To set the joystick in Left-handed mode:

1. Set the selector switch located on the underside of the joystick's base to LEFT HANDED.

   The joystick is recognized with the name Sol-R [L] Flightstick.

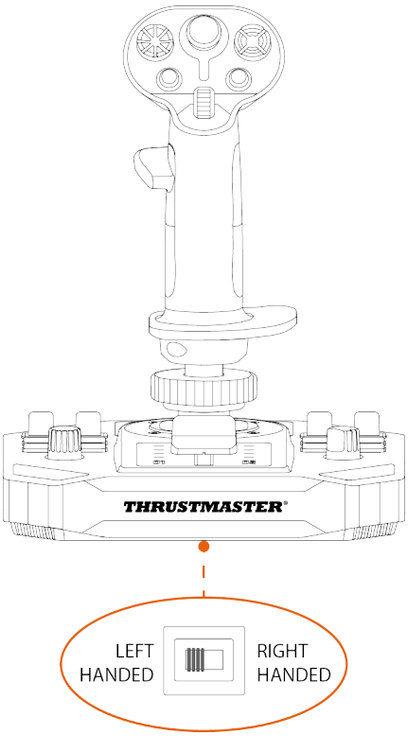

2. Unscrew the right-hand thumb rest (A1).

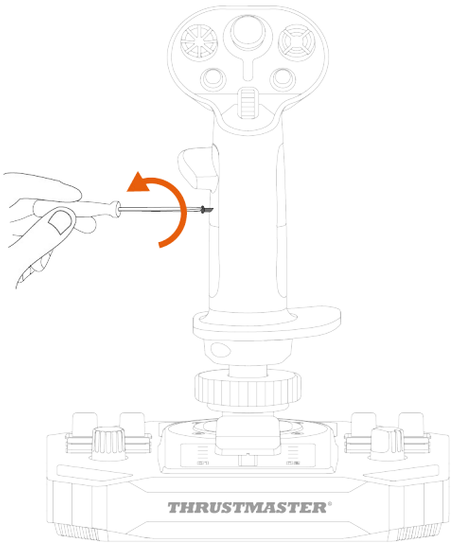

3. Remove both parts of the right-hand thumb rest (A1 and A2).

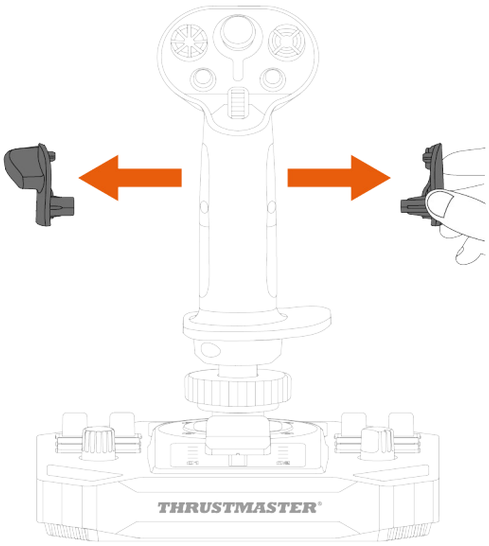

4. Place both parts of the left-hand thumb rest (B1 and B2) on the flight stick grip.

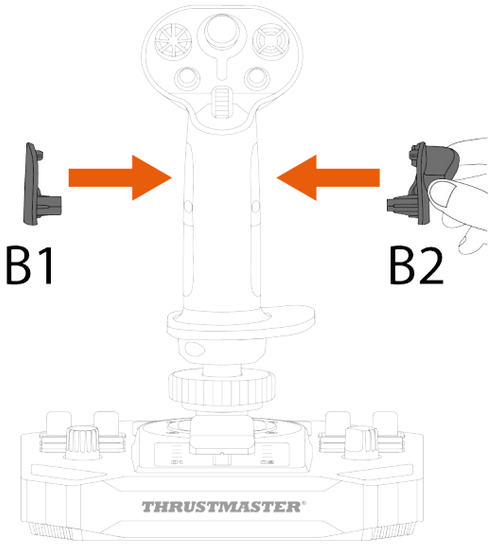

5. Screw in the left-hand thumb rest (B1).

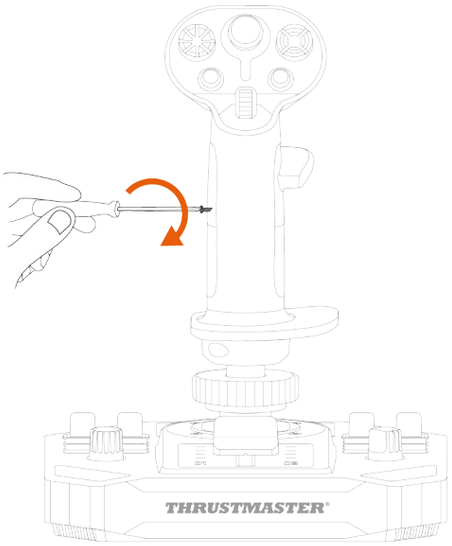

6. Remove the removable button (C1 or C2) located on the back of the flight stick grip.

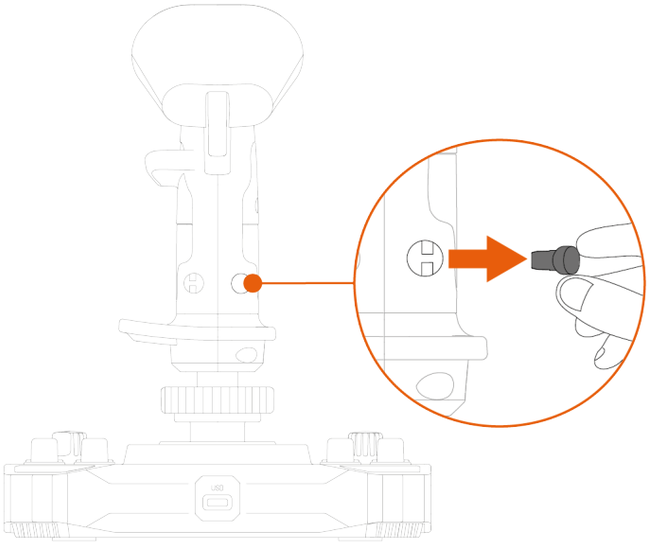

7. Insert the removable button that you prefer (C1 or C2) below the B2 thumb rest.

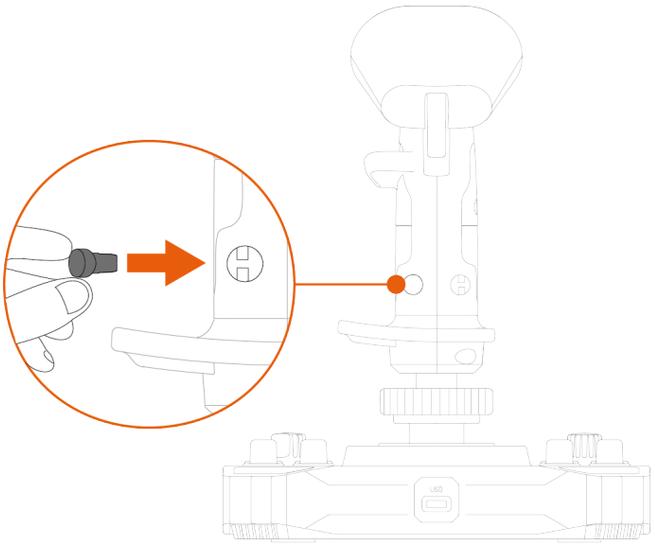

8. Unscrew the two screws holding the wrist rest in place.

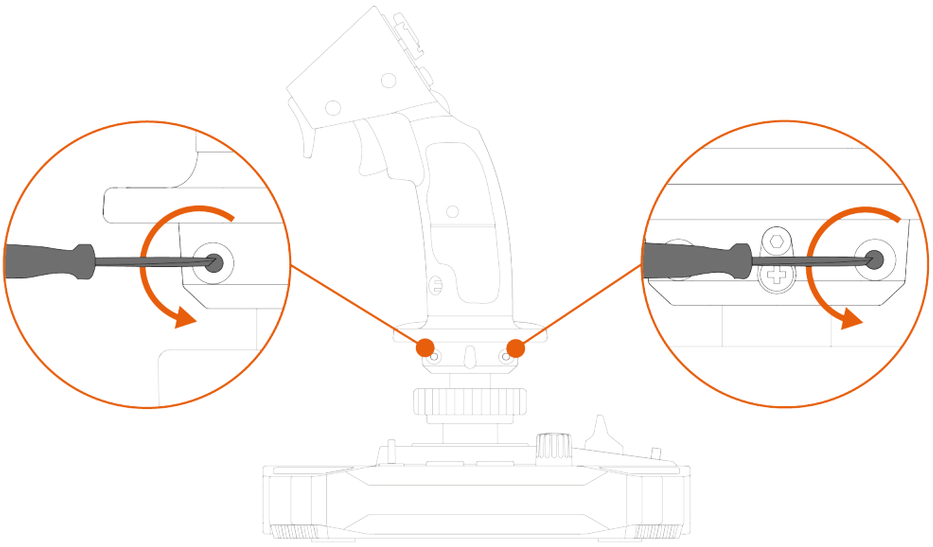

9. Remove the two parts of the wrist rest, and then reposition them on the flight stick grip by reversing the parts.

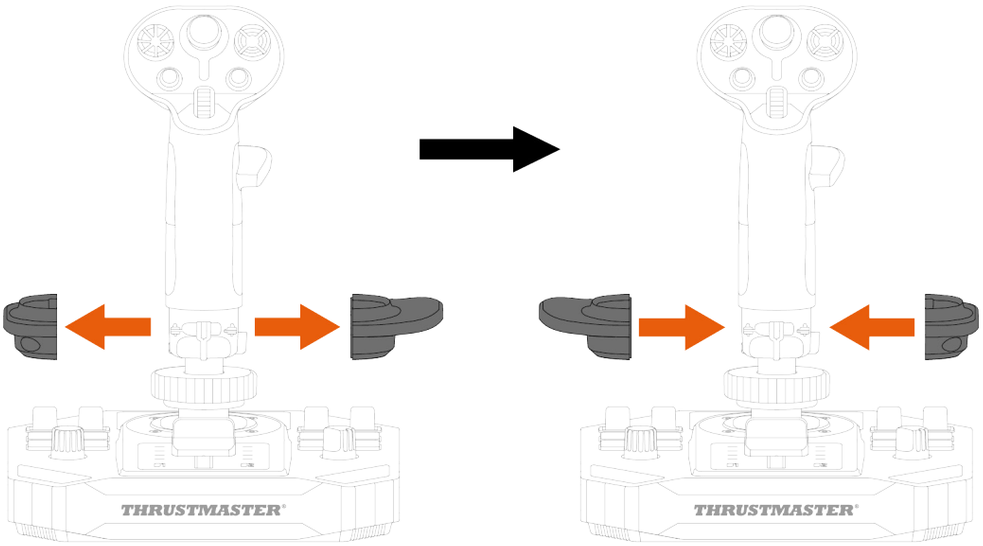

10. Screw in the two screws that hold the wrist rest in place.

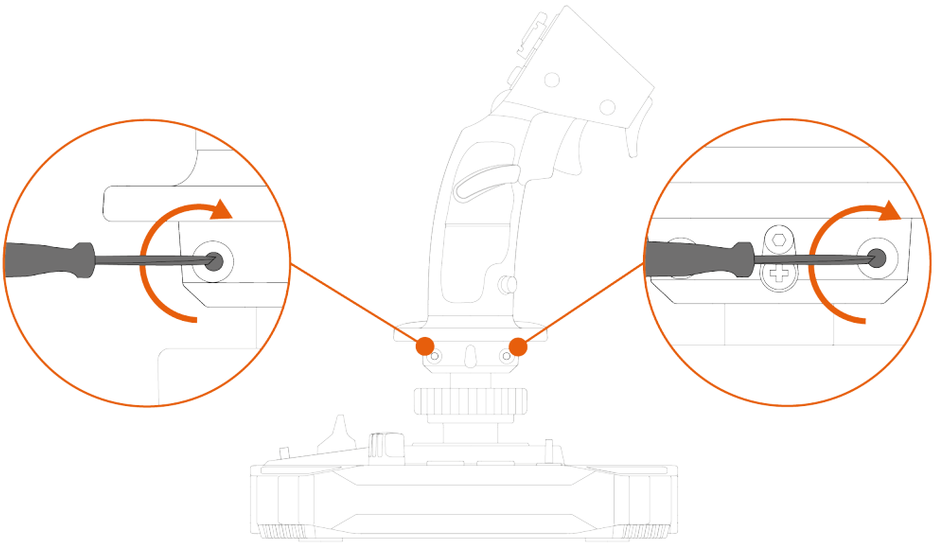

To set the joystick in Right-handed mode:

1. Set the selector switch located on the underside of the joystick's base to RIGHT HANDED.

   The joystick is recognized with the name Sol-R [R] Flightstick.

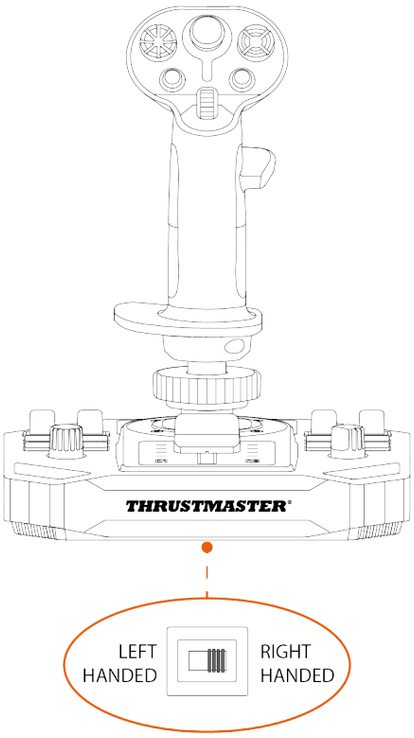

2. Unscrew the left-hand thumb rest (B1).

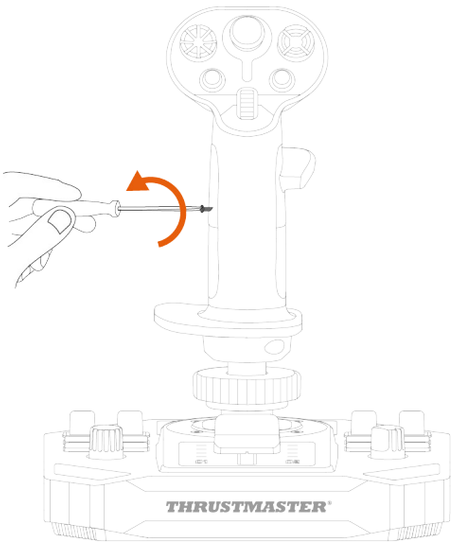

3. Remove both parts of the left-hand thumb rest (B1 and B2).

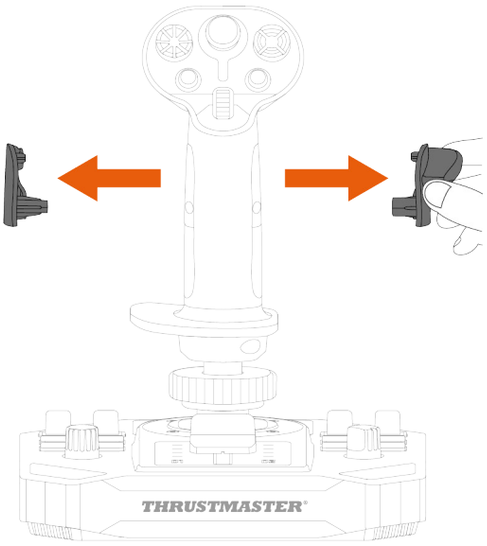

4. Place both parts of the right-hand thumb rest (A1 and A2) on the flight stick grip.

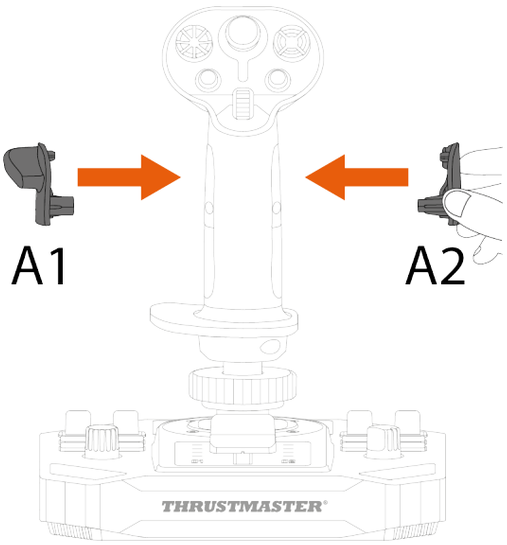

5. Screw in the right-hand thumb rest (A1).

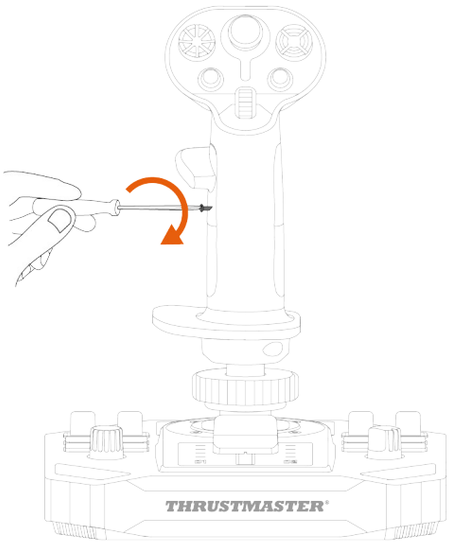

6. Remove the removable button (C1 or C2) located on the back of the flight stick grip.

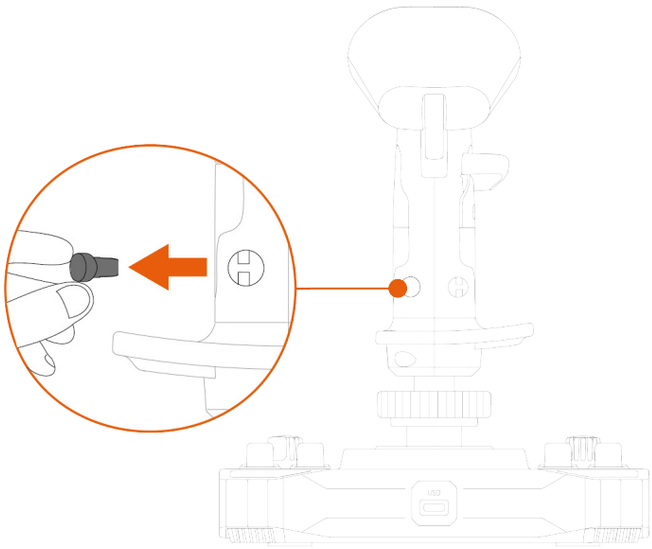

7. Insert the removable button that you prefer (C1 or C2) below the A1 thumb rest.

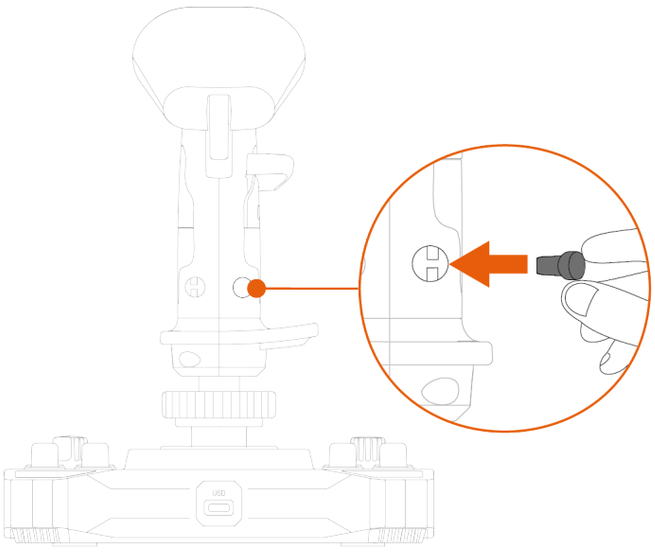

8. Unscrew the two screws holding the wrist rest in place.

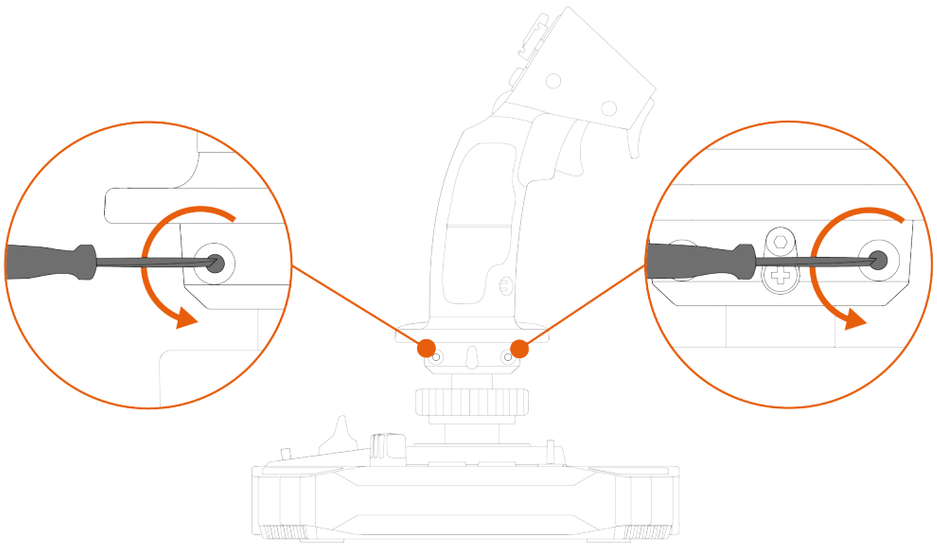

9. Remove the two parts of the wrist rest, and then reposition them on the flight stick grip by reversing the parts.

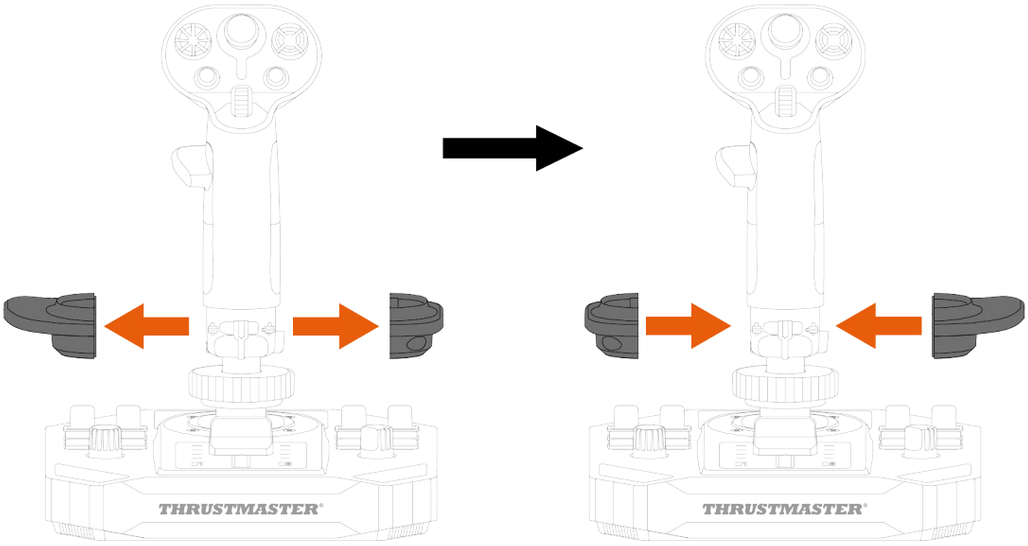

10. Screw in the two screws that hold the wrist rest in place.

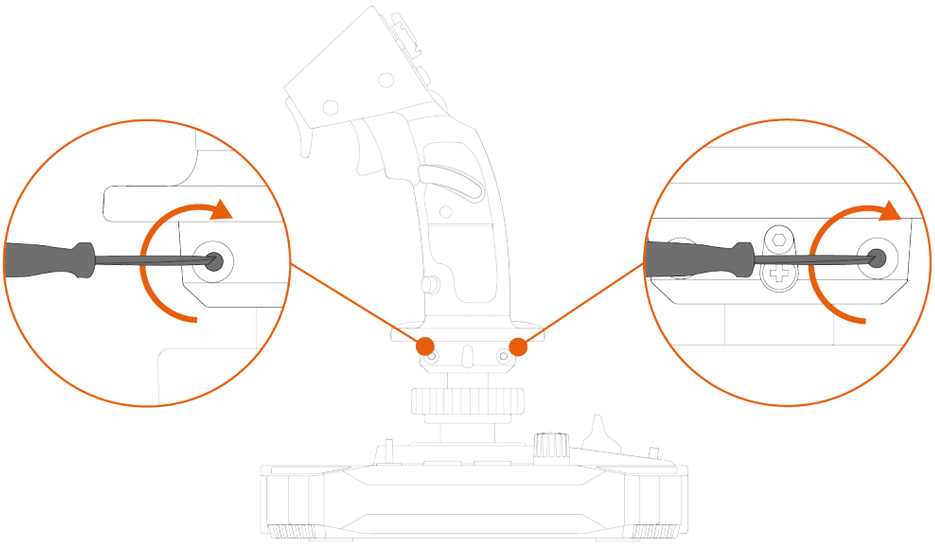

Height adapter

The Sol-R 1 Flightstick joystick features a height adapter to raise your hand when you're holding the flight stick grip, for greater comfort.

Without the adapter	With the adapter
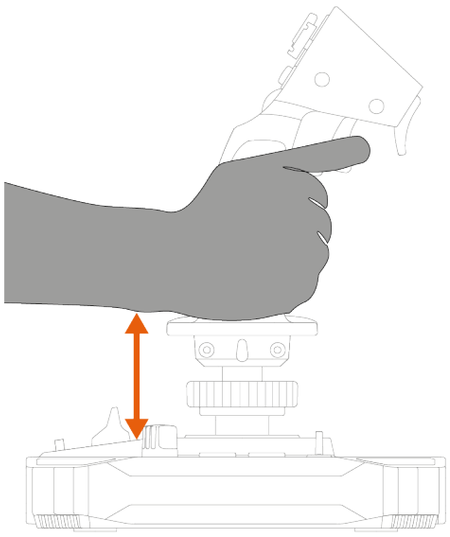	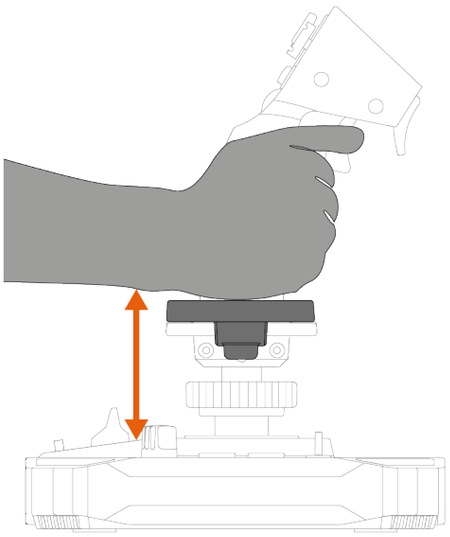

To install the height adapter, clip it to the wrist rest.

Left-handed mode	Right-handed mode
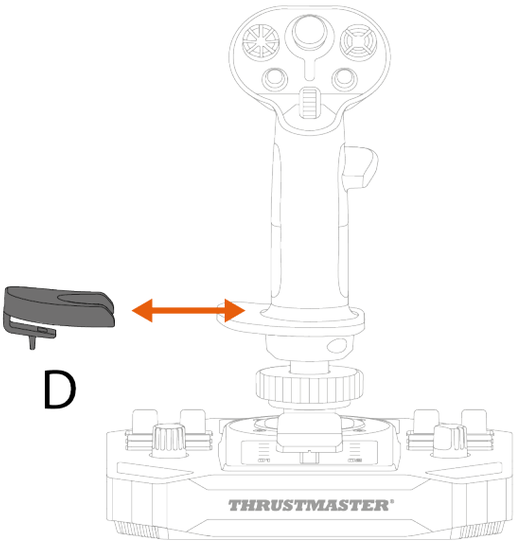	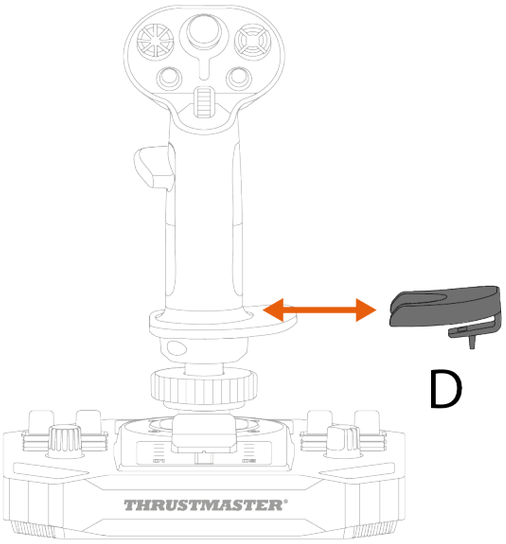

9. Compatibility

Be sure to only use authorized accessories. The use of unauthorized accessories may damage the product and void the warranty.

Flight stick grips

The Sol-R base is compatible with the following flight stick grips and accessories:

- F/A-18C Hornet™ HOTAS Add-On Grip flight stick grip*;
- Viper Grip – HOTAS Add-On Grip flight stick grip* (formerly F16-C Viper HOTAS Add-On Grip);
- AVA Offset Adapter adapter*;
- future Thrustmaster flight stick grips*.

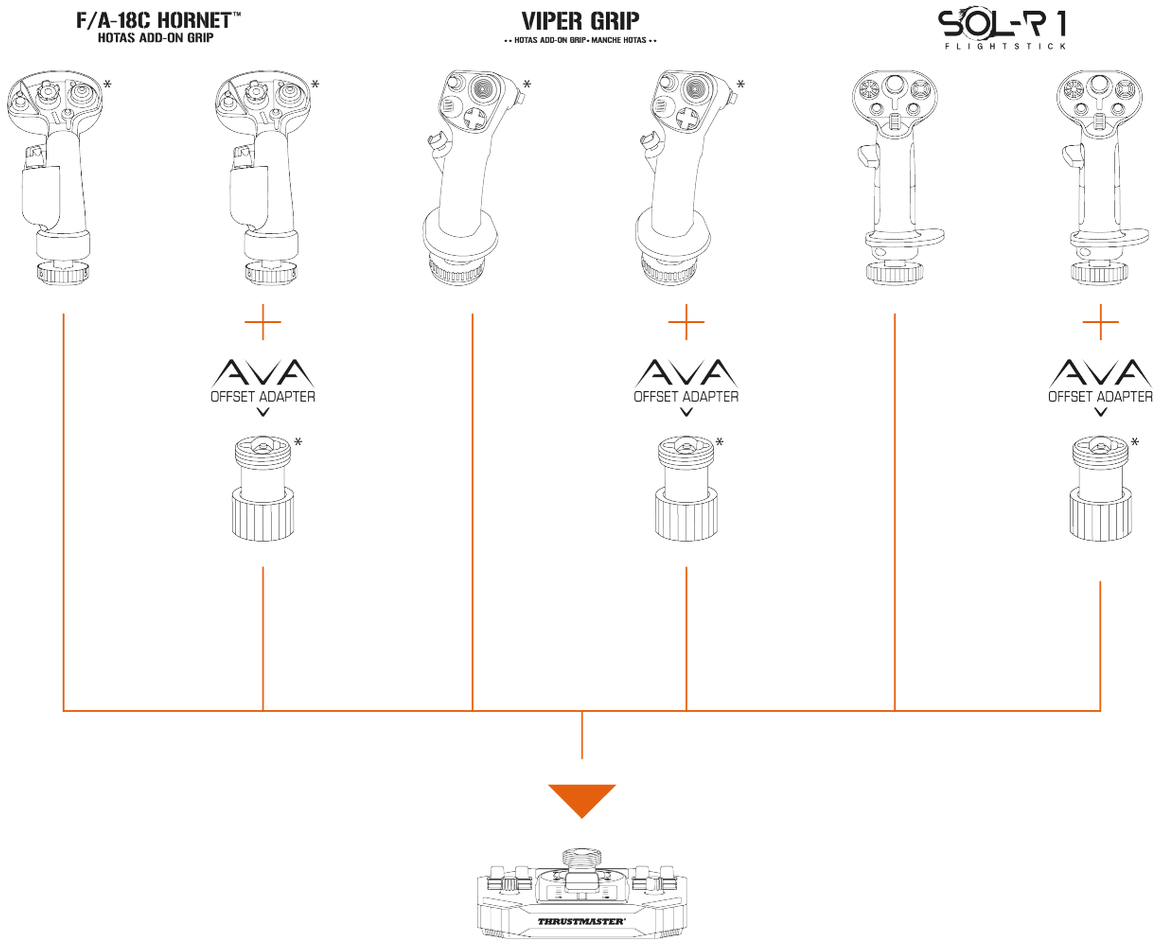

**Sold separately*

Base

The Sol-R flight stick grip is compatible with the AVA base*.

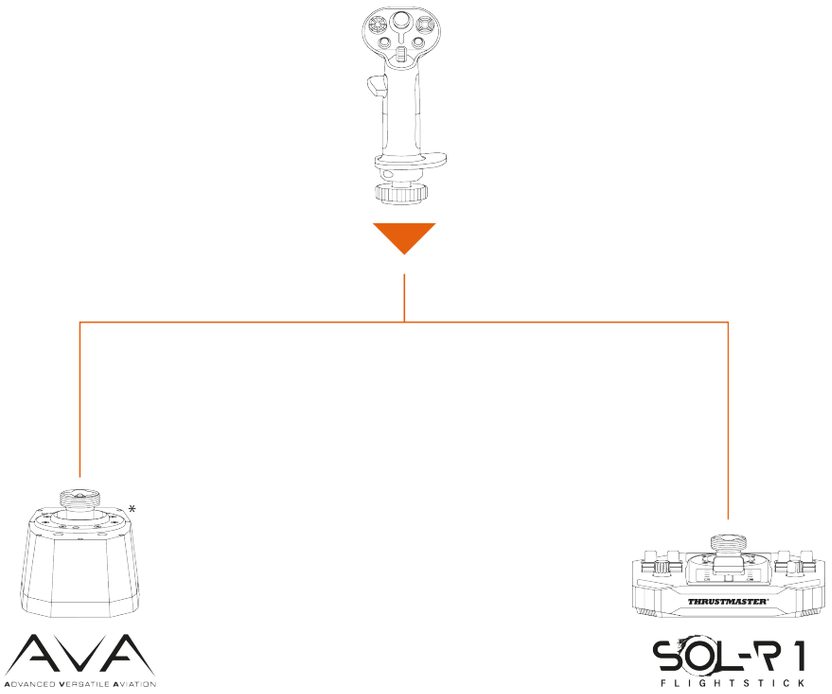

**Sold separately*

Rudders

The Sol-R 1 Flightstick joystick is compatible with the following rudder pedals systems:

- TFRP T.Flight Rudder Pedals*;
- TPR: Thrustmaster Pendular Rudder*.

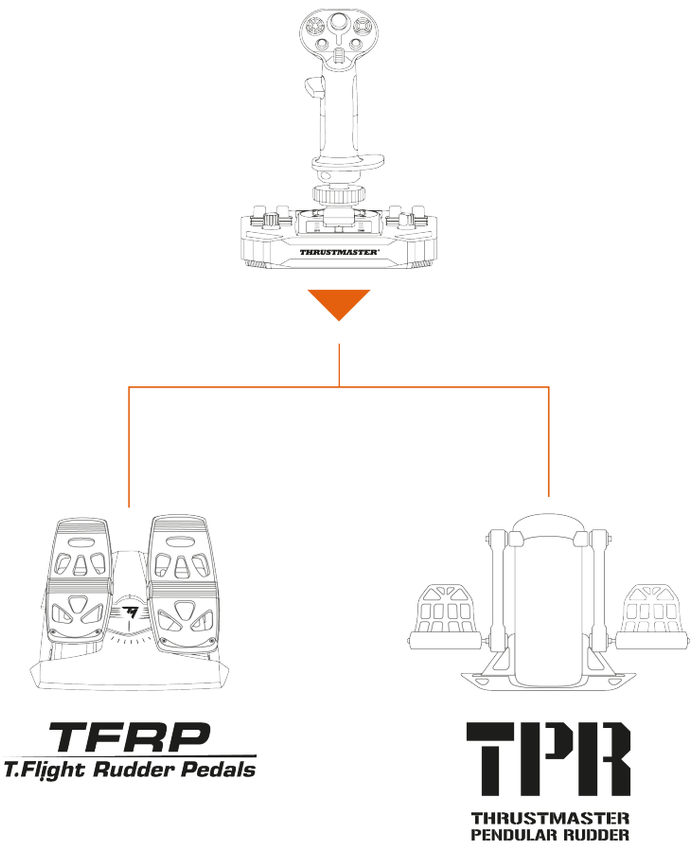

- The TFRP and the TPR must be connected to your PC via USB.
- The TFRP and the TPR are compatible in all games that support multi-USB and rudders.

**Sold separately*

10. T.A.R.G.E.T advanced programming software

T.A.R.G.E.T (Thrustmaster Advanced pRogramming Graphical EdiTor) is an innovative, high-performance software suite allowing for improvements to most Thrustmaster flight controllers, and the sharing of profiles with the Thrustmaster community.

Installation

1. Visit: **https://support.thrustmaster.com/product/sol-r-1-flightstick**.
2. In the **Software** section, download and install the T.A.R.G.E.T advanced programming software.

Main features

- Various possible configurations of the axes.
- Multiple programming levels available: Basic, Advanced and Script.
- Use of the Drag and Drop principle.
- Ability to merge the Sol-R 1 Flightstick joystick with other Thrustmaster flight simulation accessories (Hotas Cougar*, T.16000M FCS*, TWCS*, TFRP*, MFD Cougar Pack*, TCA range*, VIPER range*, AVA range* — all of which are also compatible with T.A.R.G.E.T), allowing for them to be recognized as a single USB device.
- Access to advanced profiles created by the Thrustmaster community.

**Sold separately*

11. FAQ and technical support

Do you have questions regarding the Sol-R 1 Flightstick joystick, or are you experiencing technical problems? If so, visit the Thrustmaster technical support website: **https://support.thrustmaster.com/product/sol-r-1-flightstick**.

1. My joystick isn’t working properly, or seems to be improperly calibrated

- Power off your PC, disconnect your joystick and then reconnect it, restart your PC and start up your game again.
- When connecting your joystick, be sure to keep the flight stick grip centered and avoid moving it, to avoid any calibration problems.

2. I can’t configure my joystick

- Access your game’s menu and select **Options > Controller > Gamepad** or **Joystick**. Then choose the most appropriate configuration, or completely reconfigure the joystick’s options.
- For more information, please refer to your game’s user manual or online help.

3. My joystick is too sensitive, or not sensitive enough

- Sol-R 1 Flightstick automatically self-calibrates after a few movements on the different axes.
- Access your game's menu and select **Options > Controller > Gamepad** or **Joystick**. Then adjust your joystick's sensitivity and dead zones if these options are available.

4. My joystick isn't working

- In order for the Sol-R 1 Flightstick joystick to work properly with video games, you need to update its firmware.

  To carry out the firmware update, visit

  https://support.thrustmaster.com/product/sol-r-1-flightstick.

  Select **Drivers** and follow the instructions, including the downloading and installation procedure.

THRUSTMASTER®

SOL-R 1

FLIGHTSTICK

Pour PC (Windows® 10/11)

Manuel de l'utilisateur

Lisez attentivement les instructions fournies dans ce manuel **avant** d'installer le produit, **avant** toute utilisation et **avant** tout entretien. Conformez-vous aux consignes de sécurité. Le non-respect de ces instructions peut causer des accidents et/ou des dommages. Conservez ce manuel pour toute consultation ultérieure des instructions.

TABLE DES MATIÈRES

1. CONTENU DE LA BOITE 6

2. CARACTERISTIQUES TECHNIQUES 7

3. INFORMATIONS LIEES A L'UTILISATION..11

4. MONTAGE 13

5. INSTALLATION SUR PC.....15

Panneau de configuration 16

Mapping.....20

6. INSTALLATION SUR UN SUPPORT.....23

Installation sur un TM Flying Clamp.....24*

Installation sur un cockpit ou un autre support fixe*.....25*

7. FONCTIONNALITES 26

Manette des gaz.....26

Fonction palonnier 27

Croix multidirectionnelle point de vue.....29

8. CONFIGURATION DU MANCHE 32

Mode Droitier ou Gaucher 32

Adaptateur de hauteur 43

9. COMPATIBILITE.....44

Manches 45

Base 46

Palonniers 47

10. LOGICIEL DE PROGRAMMATION

AVANCEE T.A.R.G.E.T.....48

Installation.....48

Principales caractéristiques.....49

11. FAQ ET SUPPORT TECHNIQUE.....50

SOL-R 1

FLIGHTSTICK

Vivez une expérience stellaire unique avec le joystick Sol-R 1 Flightstick qui vous accompagnera au cœur de vos combats et explorations spatiales.

Ce manuel va vous aider à installer et utiliser dans les meilleures conditions votre joystick Sol-R 1 Flightstick. Avant de décoller, lisez attentivement les instructions et les avertissements, ils vous aideront à tirer le maximum de plaisir de votre produit.

Mise à jour du firmware

Pour que le joystick Sol-R 1 Flightstick fonctionne correctement avec les jeux vidéo, il est impératif de mettre à jour le firmware.

Pour effectuer la mise à jour, allez sur **https://support.thrustmaster.com/product/sol-r-1-flightstick**.

Sélectionnez **Pilotes** et suivez les instructions et la procédure de téléchargement et d'installation.

1. Contenu de la boîte

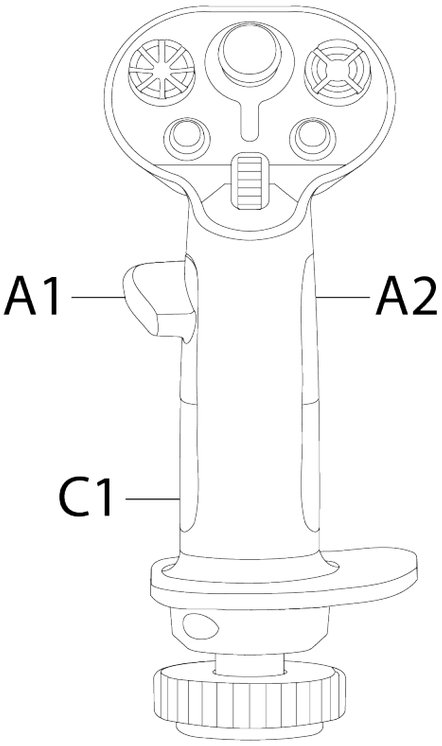

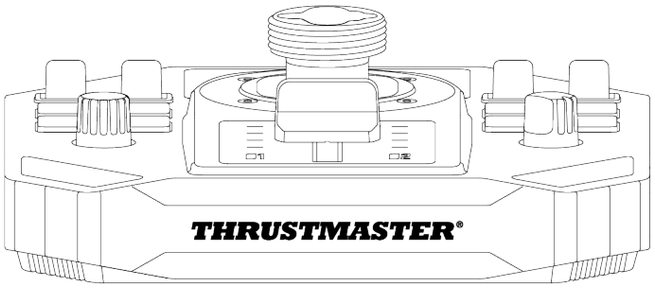

B1

B2

C2

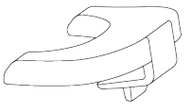
D

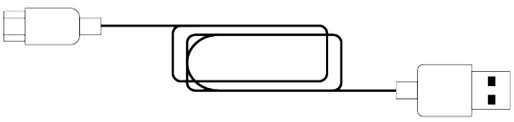

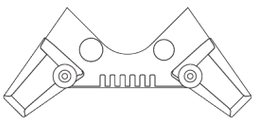
x 4

2. Caractéristiques techniques

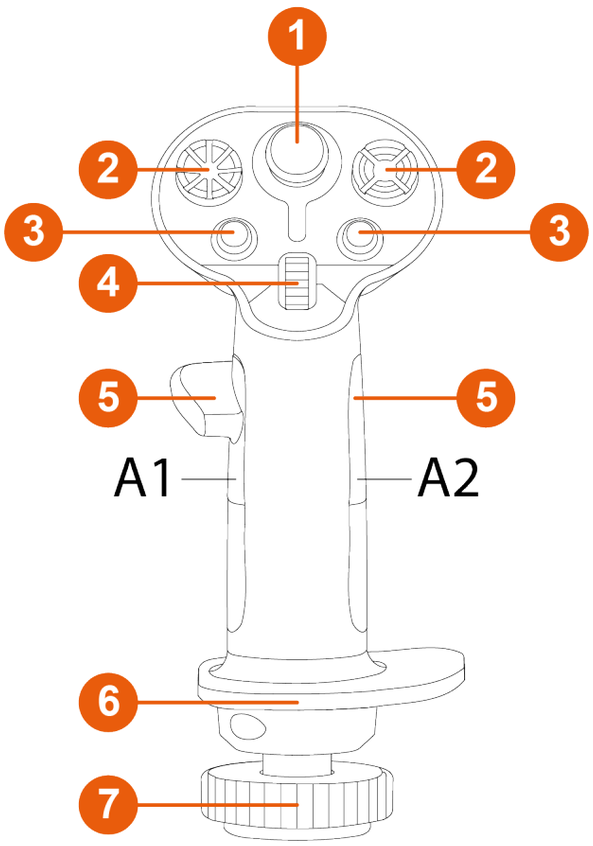

❶ Mini-stick analogique

❷ Croix multidirectionnelles point de vue 8 directions (hat)

❸ Boutons d'action

❹ Molette

❺ Repose-pouces (droitier et gaucher)

❻ Repose-poignet ambidextre

❼ Palonnier par rotation du manche (verrouillable)

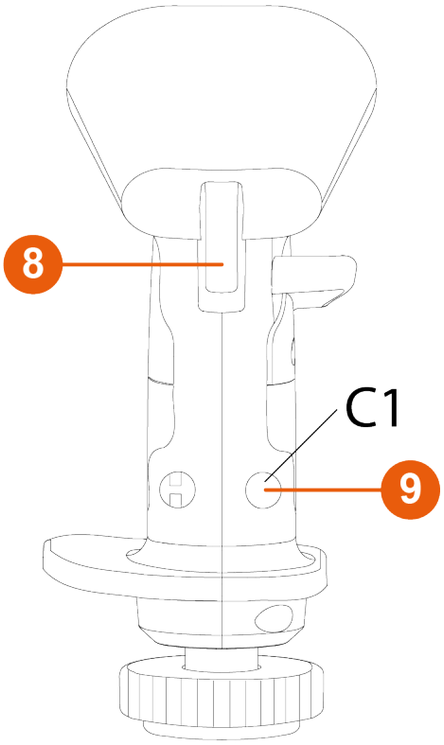

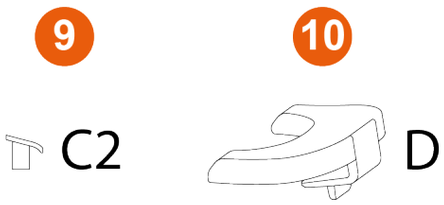

❽ Gâchettes (dont une double gâchette)

❾ Boutons amovibles

❿ Adaptateur de hauteur amovible (droitier et gaucher)

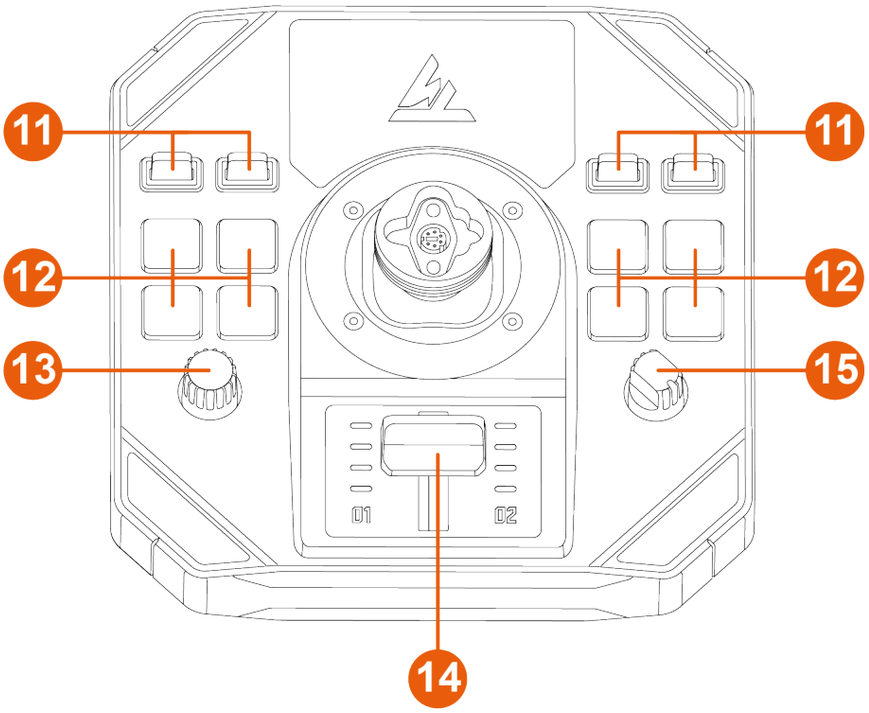

⓫ Interrupteurs à bascule (deux positions)

⓬ Boutons d’action rétroéclairés

⓭ Encodeur

⓮ Manette des gaz avec indicateurs lumineux

⓯ Sélecteur rotatif (quatre positions)

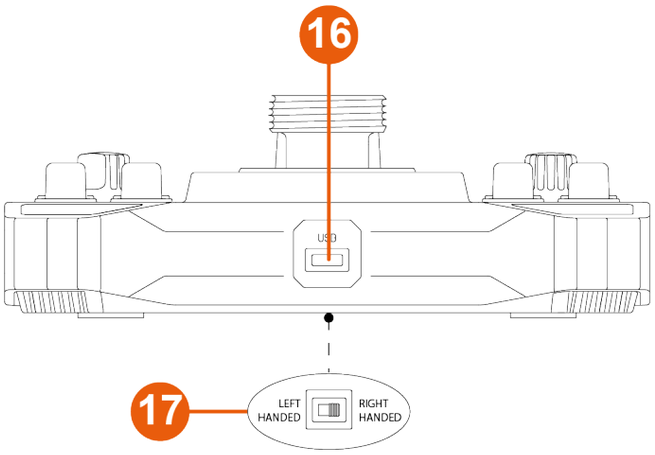

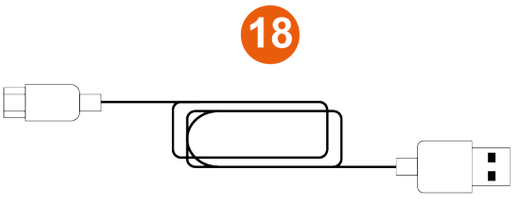

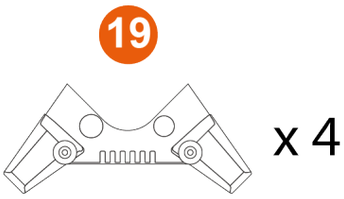

⓰ Connecteur USB-C

⓱ Sélecteur LEFT HANDED (gaucher) / RIGHT HANDED (droitier)

⓲ Câble USB-A – USB-C

⓳ Supports de stabilité

3. Informations liées à l’utilisation

Documentation

Avant d’utiliser ce produit, relisez attentivement cette documentation et conservez-la pour pouvoir la consulter ultérieurement.

Risque de pincement

Lorsque vous utilisez le joystick Sol-R 1 Flightstick, ne placez pas vos doigts dans l'espace entre la base et l'axe du manche.

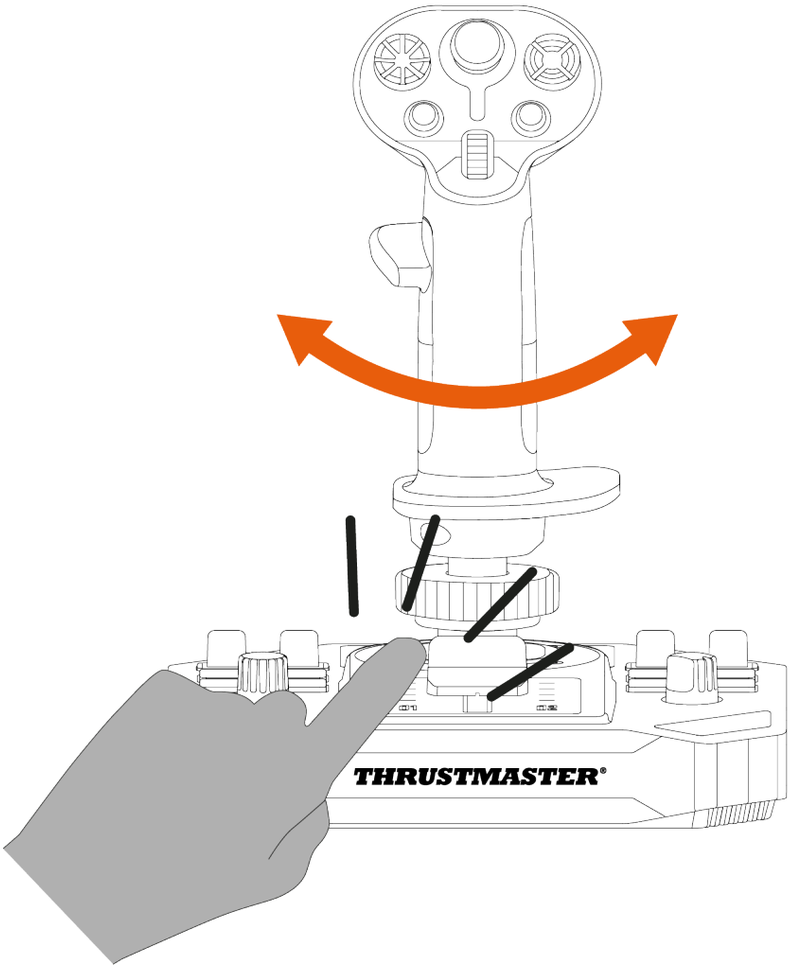

4. Montage

1. Placez le manche sur la base. Veillez à ce que le manche soit correctement positionné, comme indiqué sur le schéma ci-après.
2. Vissez la bague de serrage.

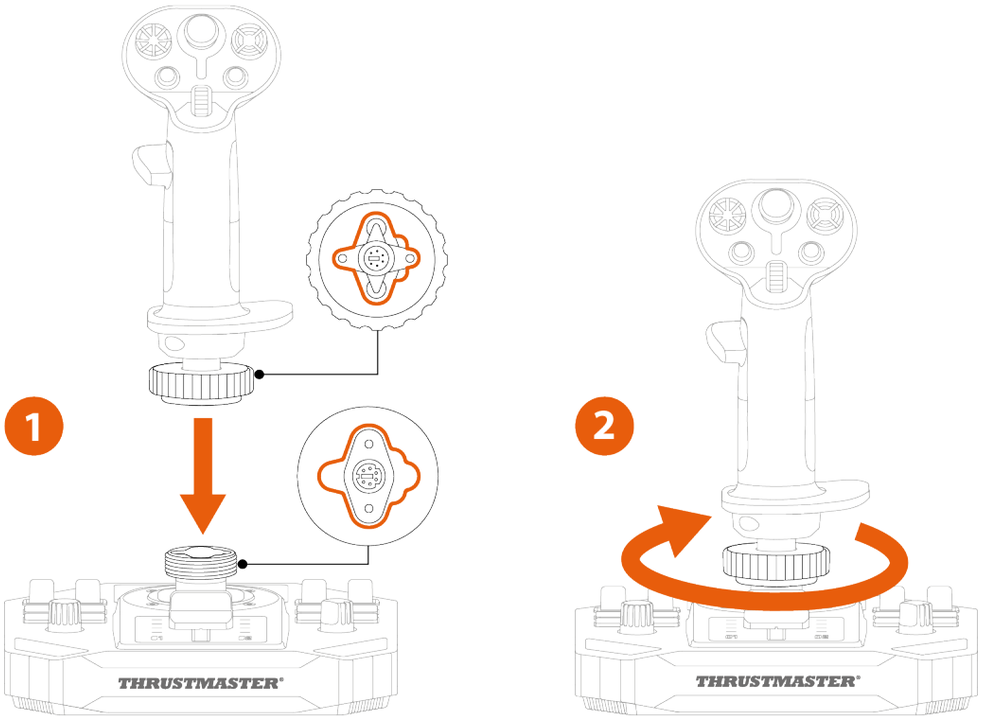

Si vous sentez une résistance, ne forcez pas. Vérifiez que les connecteurs de la base et du manche sont bien alignés, comme illustré ci-avant. Le non-respect de cette consigne peut endommager les produits.

3. *(Optionnel)* Clipsez les supports de stabilité dans les quatre coins de la base.

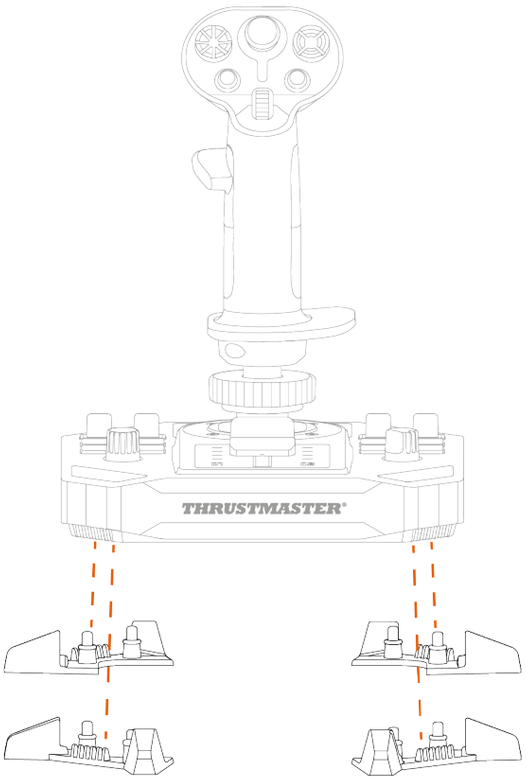

5. Installation sur PC

1. Allez sur : **https://support.thrustmaster.com/product/sol-r-1-flightstick**.
2. Téléchargez et installez le pilote PC et son interface personnalisée du panneau de configuration Windows.
3. Une fois le pilote PC installé, branchez le joystick Sol-R 1 Flightstick sur l'un des ports USB de votre PC à l'aide du câble USB-A – USB-C.

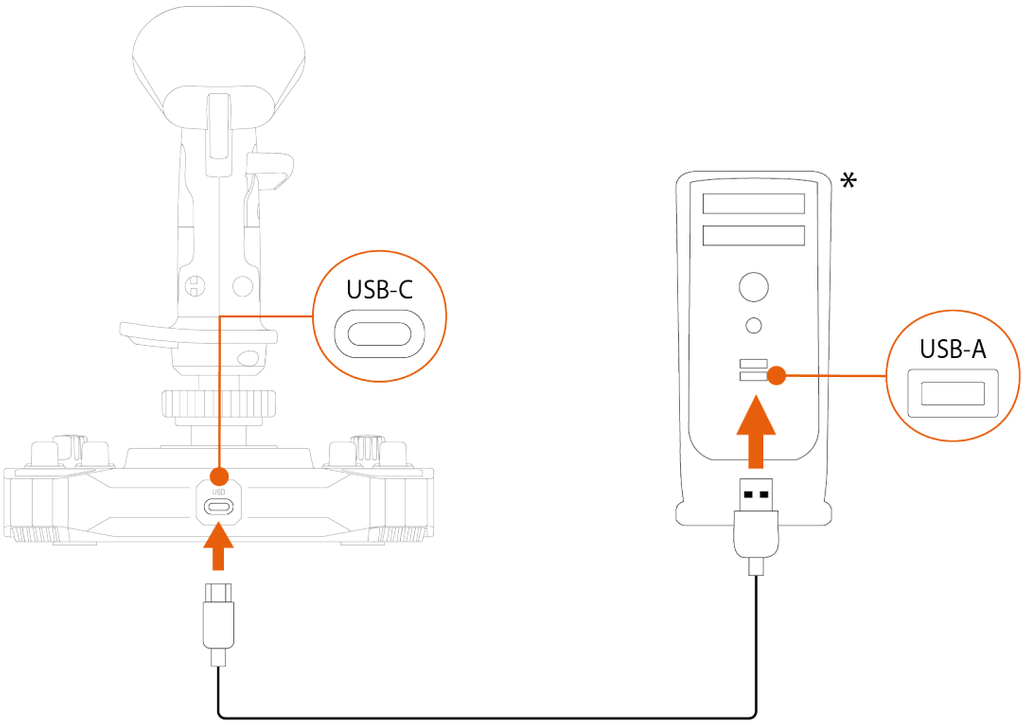

**non fourni*

Panneau de configuration

Pour accéder au panneau de configuration, sélectionnez **Démarrer**, saisissez **Control Panel** ou **Panneau de configuration** dans la barre de recherche puis cliquez sur **Control Panel** ou **Panneau de configuration** (sous Windows® 10/11).

La boîte de dialogue **Contrôleurs de jeu** s'affiche. L'accessoire apparaît à l'écran sous le nom **Sol-R [R] Flightstick** ou **Sol-R [L] Flightstick** et l'état **OK.**

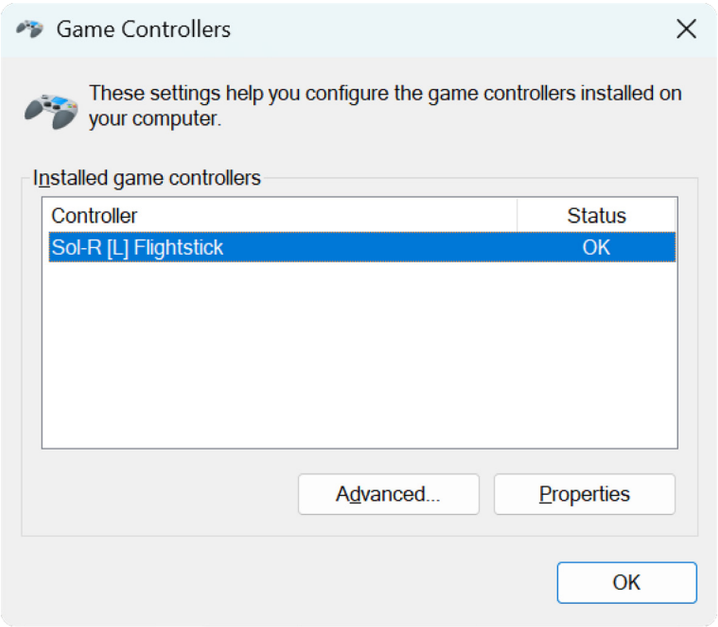

Dans la boîte de dialogue **Contrôleurs de jeu**, cliquez sur **Propriétés** pour tester et visualiser l'ensemble des fonctions.

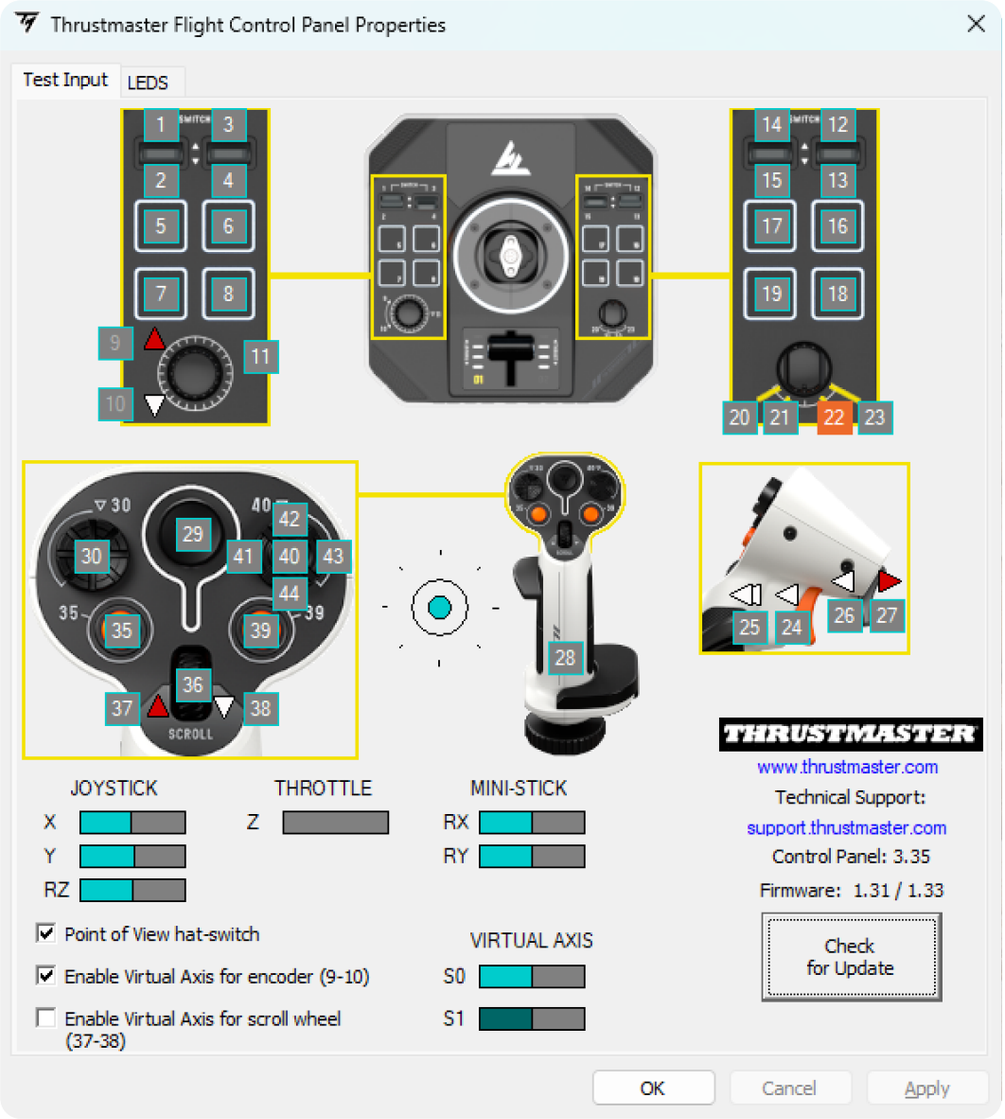

LEDs personnalisables

Le joystick Sol-R 1 Flightstick dispose de onze LEDs personnalisables via le panneau de configuration.

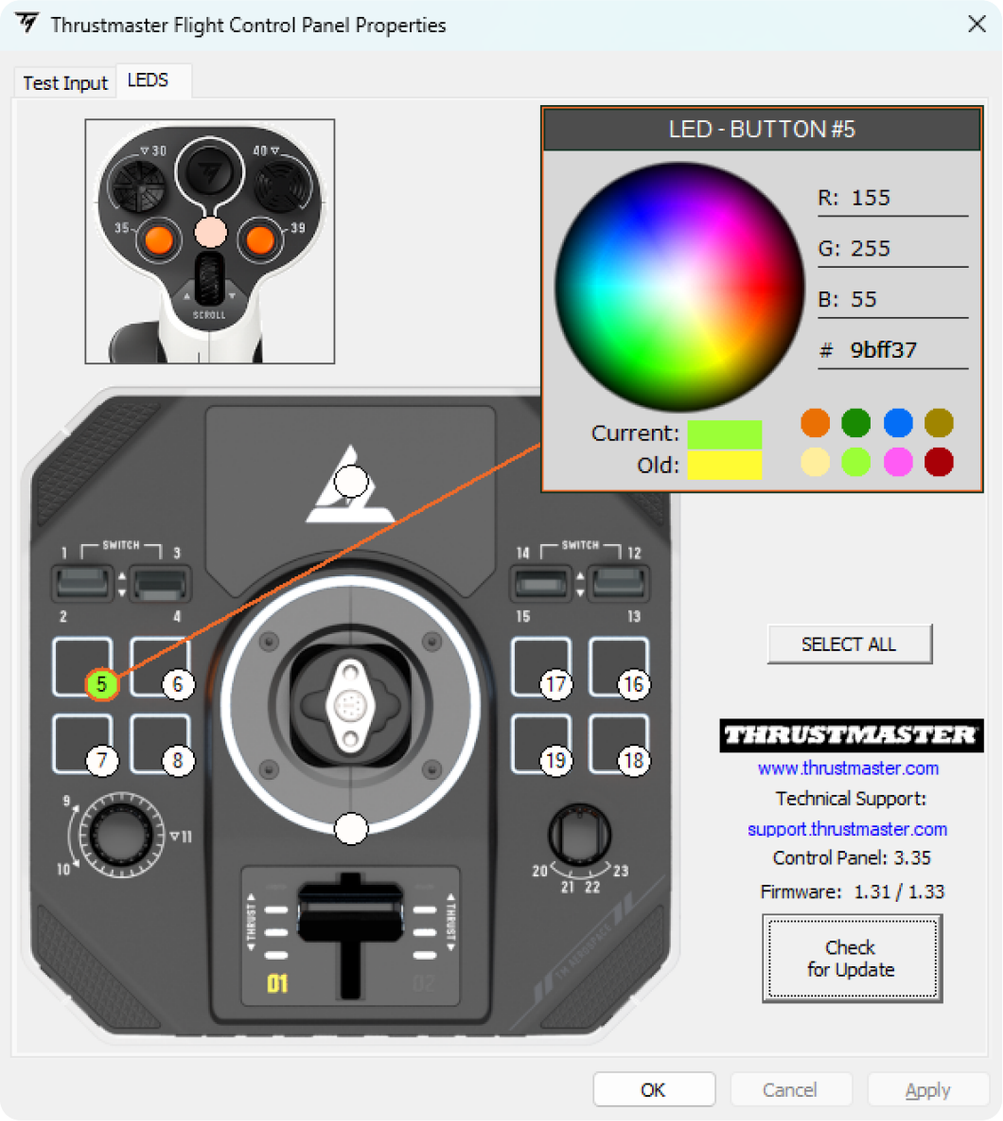

Vous pouvez associer une couleur différente à chaque LED.

Pour modifier la couleur des LEDs :

1. Accédez au **panneau de configuration** du joystick Sol-R 1 Flightstick.
2. Dans la boîte de dialogue **Contrôleurs de jeu**, cliquez sur **Propriétés**.
3. Dans l'onglet **LEDS**, cliquez sur un des ronds colorés pour sélectionner la LED à modifier.
4. Utilisez le cercle chromatique ou la palette de couleurs prédéfinies ou saisissez un code couleur (RGB ou HEX) pour modifier la couleur.
5. Cliquez sur **OK** pour enregistrer la modification.

Lorsque le manche Sol-R est installé sur une base AVA*, la zone du mini-stick est rétroéclairée et vous pouvez modifier la couleur.

**vendu séparément*

Mapping

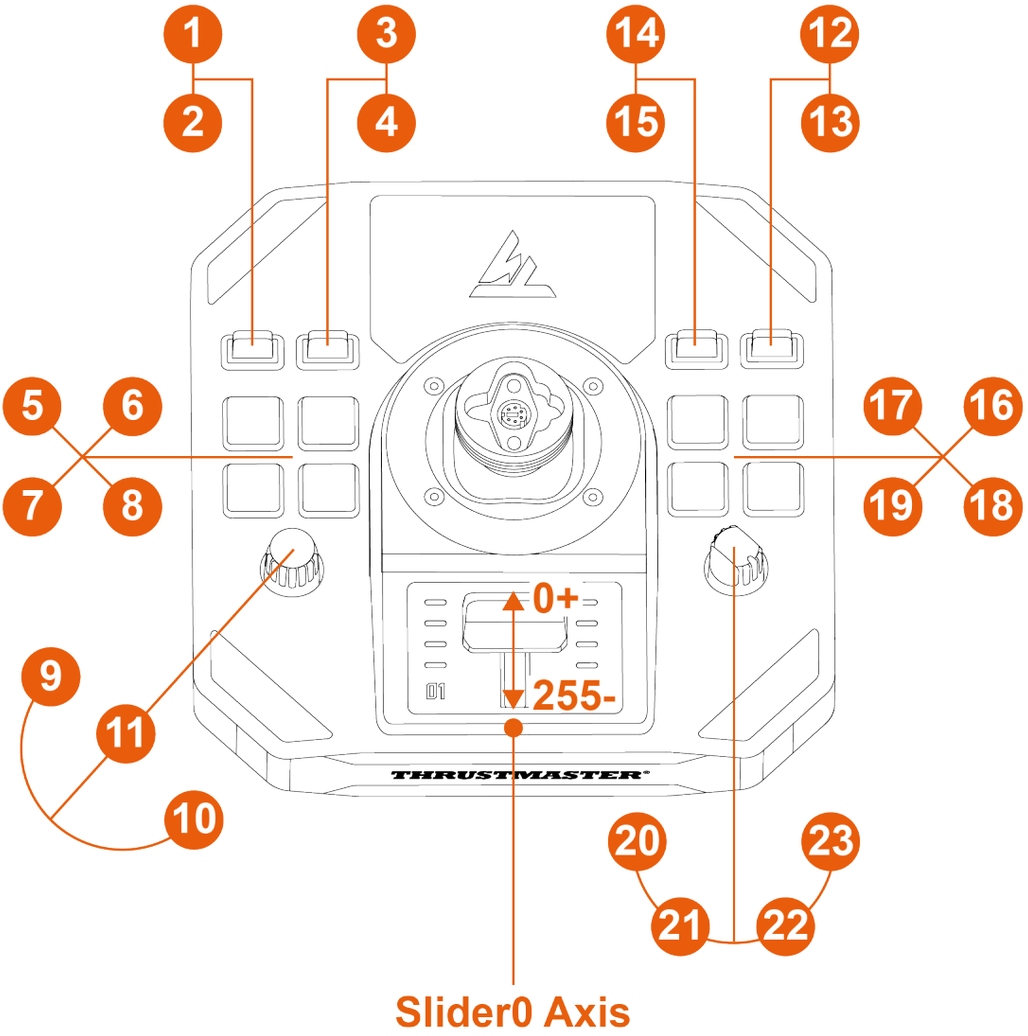
1
2
3
4
14
15
12
13
5
6
7
8
17
16
19
18
9
11
10
20
21
22
23
0+
255-
THRUSTMASTER
Slider0 Axis

Mode Droitier

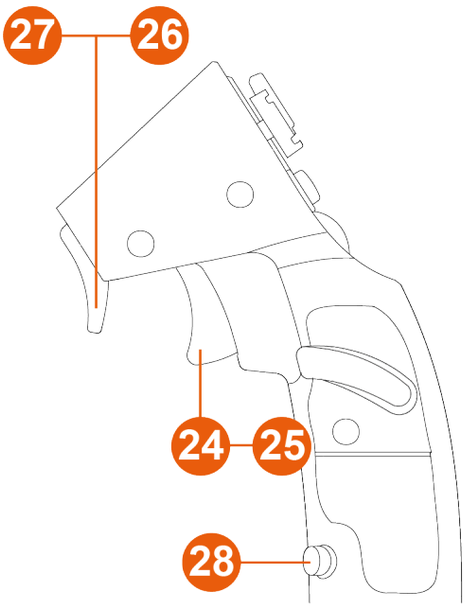

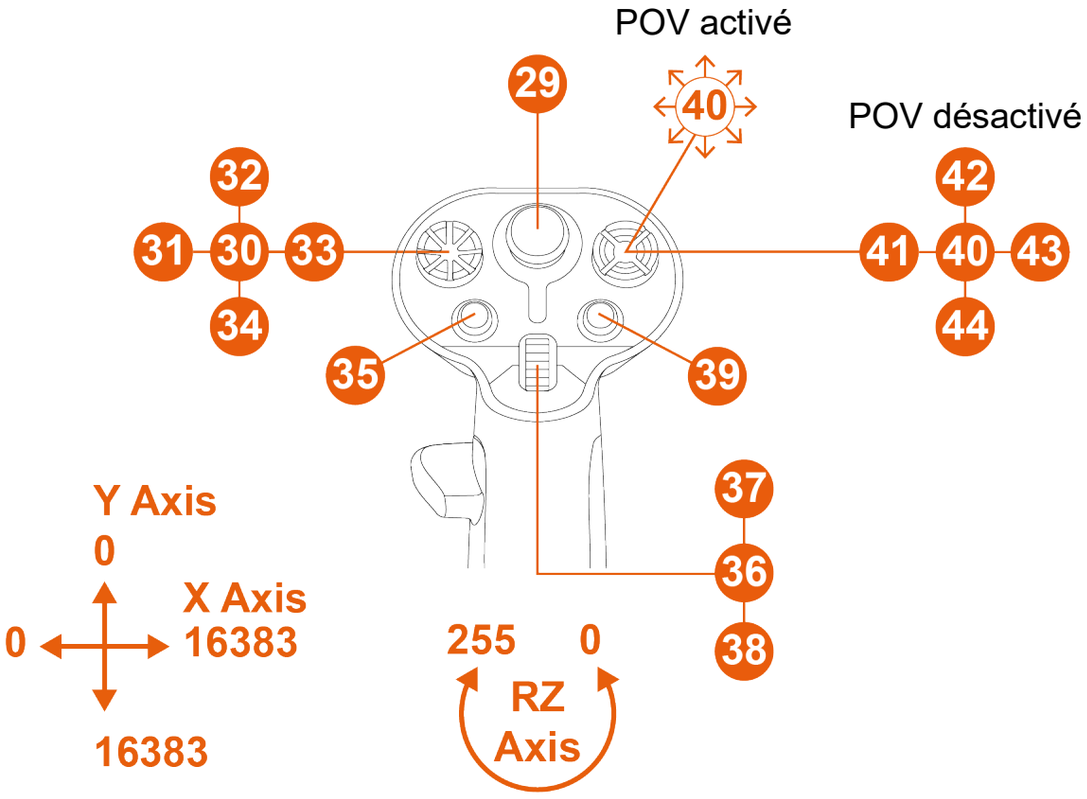

Mode Gaucher

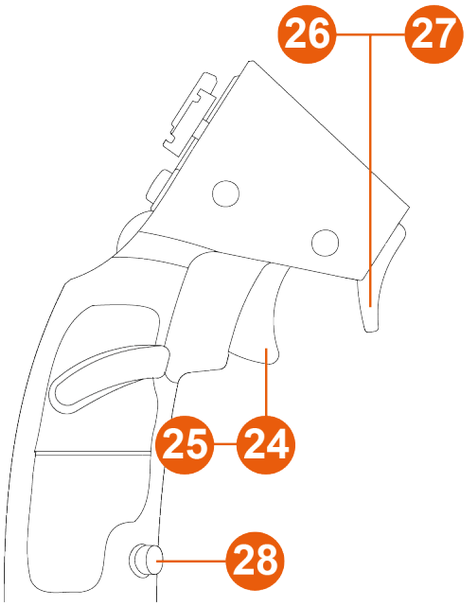

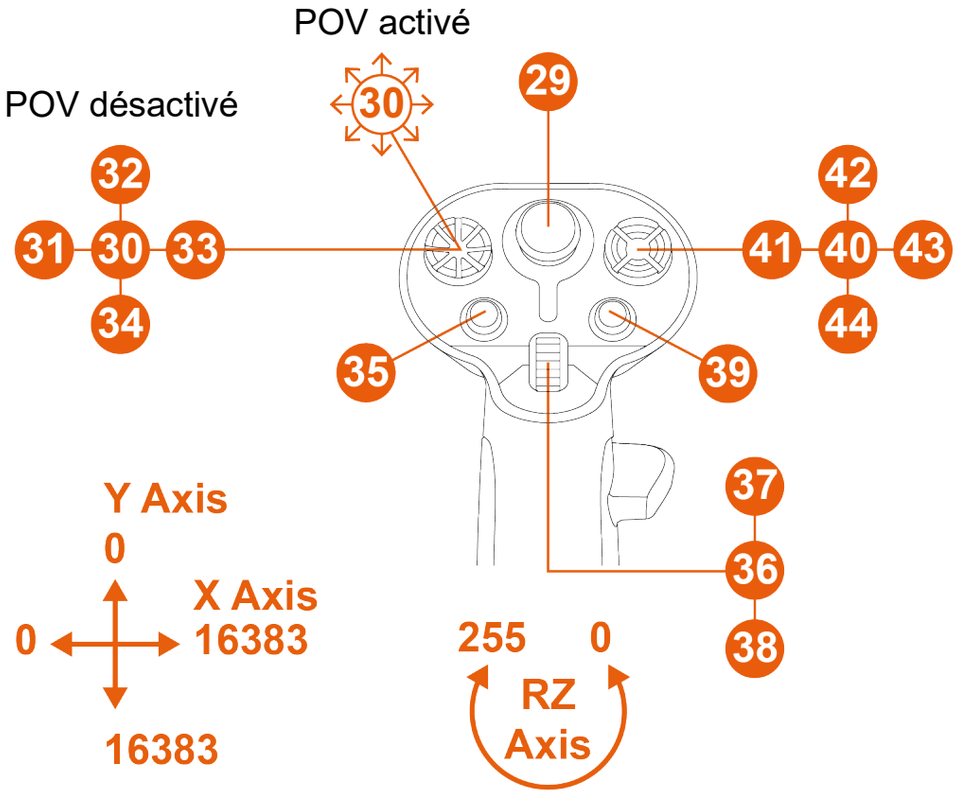

6. Installation sur un support

Vous pouvez installer le joystick Sol-R 1 Flightstick sur différents types de supports à l'aide de vis M6 (non fournies) et des pas de vis situés sous la base. À l'intérieur de la base, la longueur maximale de la vis ne doit pas dépasser 15 mm.

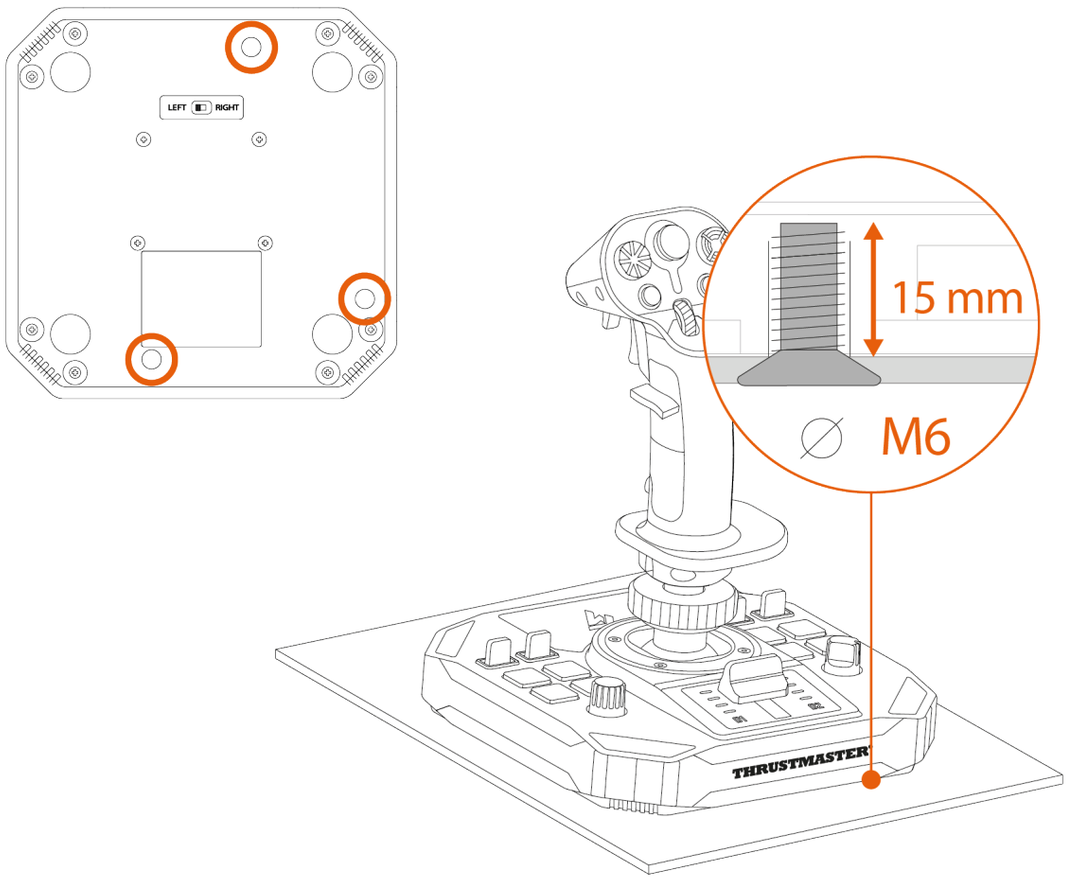

Avant chaque utilisation, vérifiez que le joystick Sol-R 1 Flightstick est correctement fixé sur le support, conformément aux instructions spécifiées par le fabricant.

*Installation sur un TM Flying Clamp**

Pour fixer le joystick Sol-R 1 Flightstick sur le support TM Flying Clamp*, utilisez deux vis M6 (non fournies).

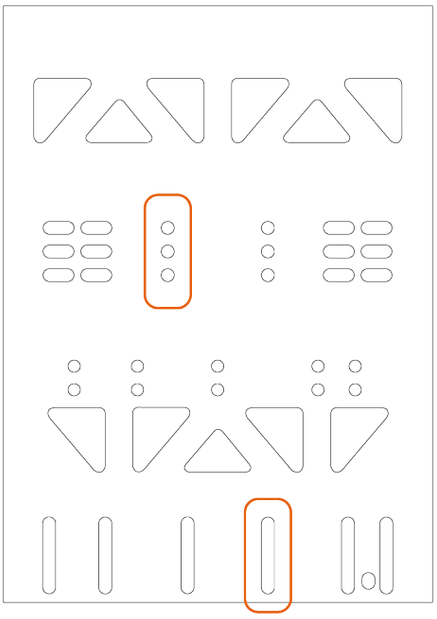

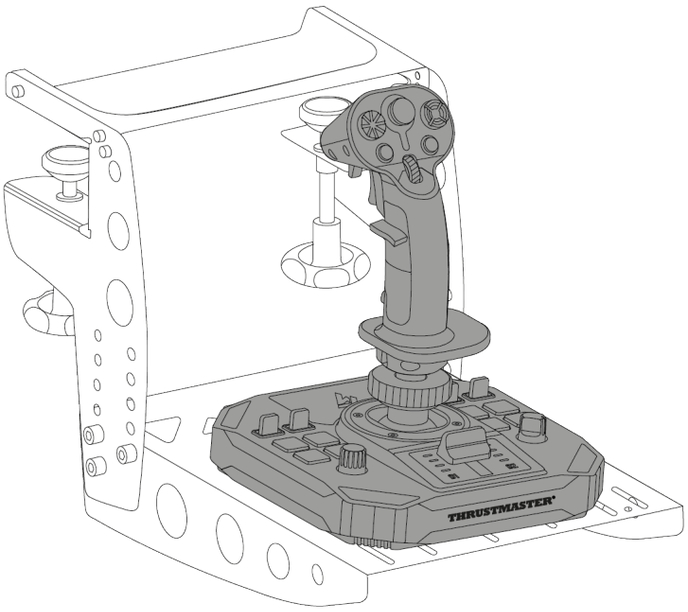

**vendu séparément*

Installation sur un cockpit ou un autre support fixe**

Pour fixer le joystick Sol-R 1 Flightstick sur un cockpit* ou un support de bureau*, utilisez des vis M6 (non fournies) et les pas de vis situés sous la base.

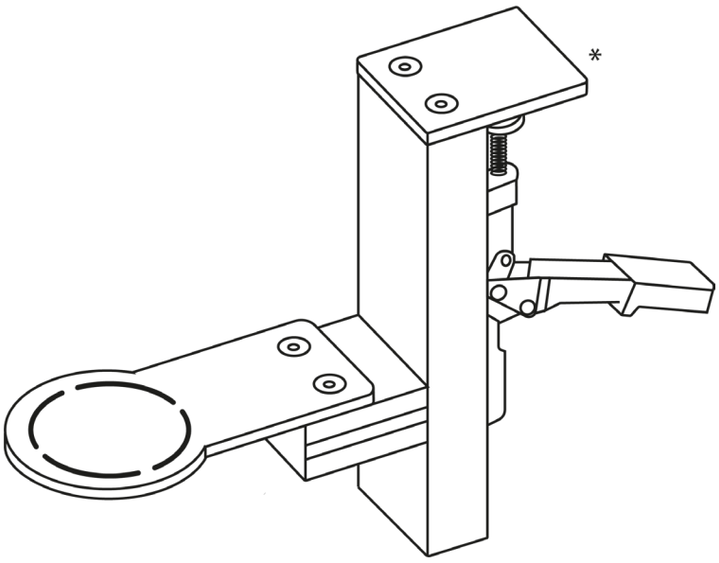

Afin de ne pas endommager le joystick Sol-R 1 Flightstick, vérifiez auprès du fabricant du cockpit ou du support technique sa compatibilité avec les produits Thrustmaster.

**non fourni*

7. Fonctionnalités

Manette des gaz

Le joystick Sol-R 1 Flightstick dispose d’une manette des gaz qui permet de contrôler facilement la poussée de votre moteur. Les indicateurs lumineux vous aident à être plus précis.

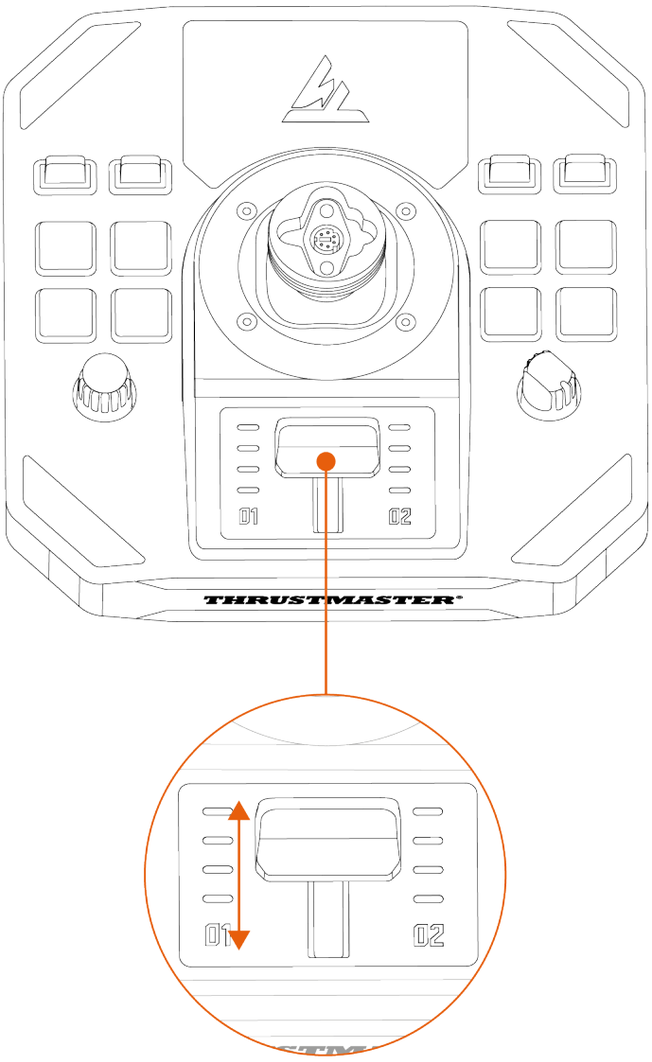

Fonction palonnier

Le joystick Sol-R 1 Flightstick dispose d'une fonction palonnier accessible par rotation du manche vers la gauche ou la droite.

Dans un avion, le pilote actionne le palonnier pour braquer la gouverne de direction et faire pivoter l'avion autour de son axe vertical, entraînant ainsi un virage vers la gauche ou la droite.

Cette fonction peut être désactivée en verrouillant la rotation de l'axe Z (lacet).

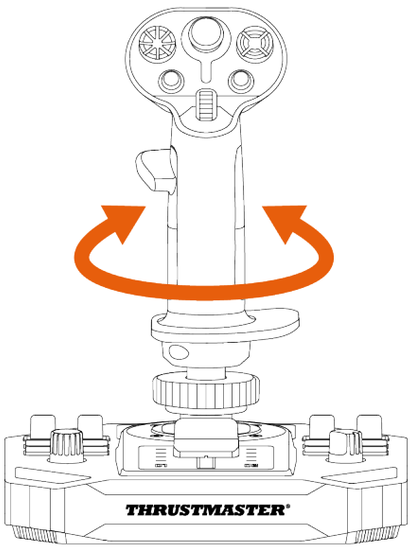

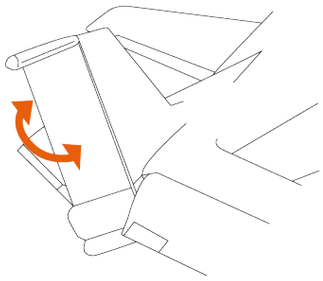

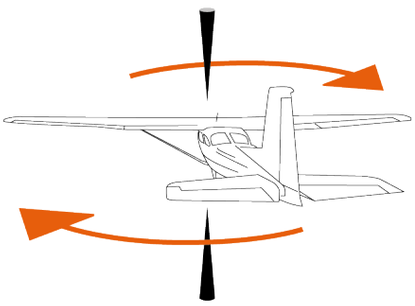

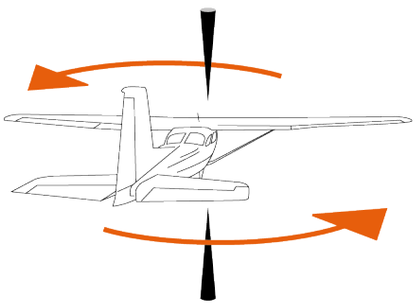

Pour verrouiller la fonction palonnier :

– À l’aide d’une clé Allen de 2 mm (non fournie), serrez la vis 6 pans située sous le repose-poignet.

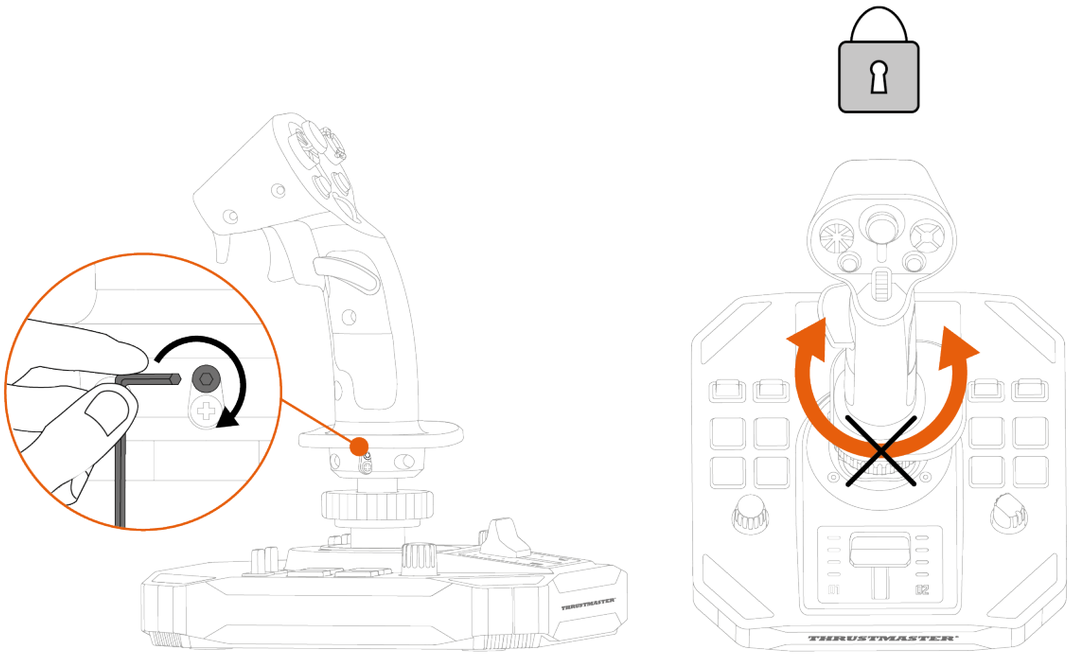

Pour déverrouiller la fonction palonnier :

– À l’aide d’une clé Allen de 2 mm (non fournie), desserrez la vis 6 pans située sous le repose-poignet.

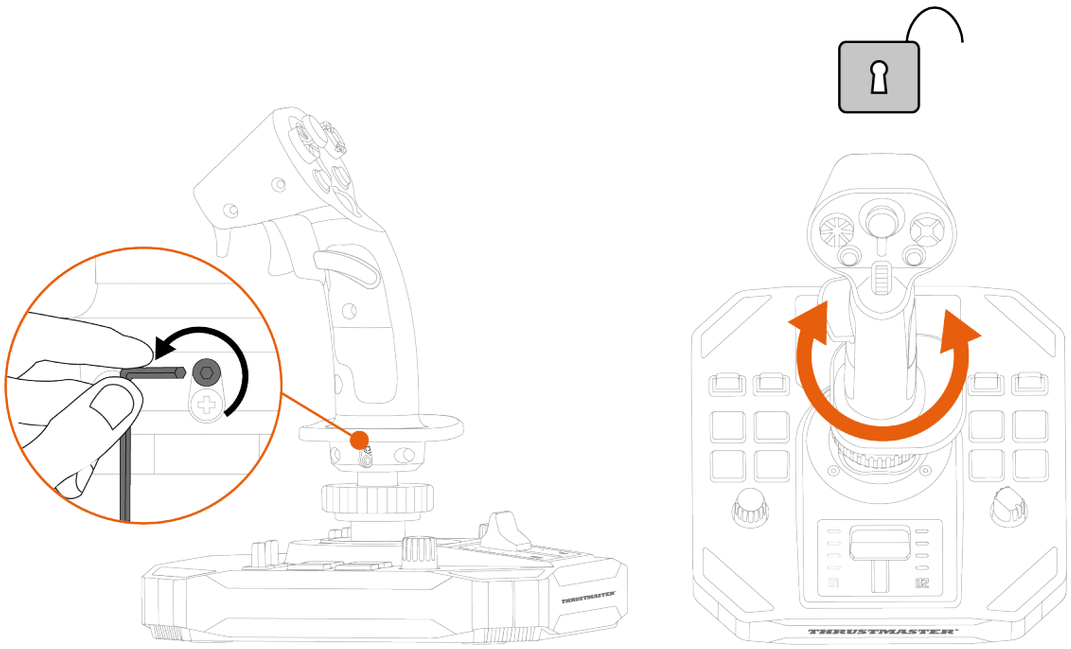

Croix multidirectionnelle point de vue

Le joystick Sol-R 1 Flightstick est doté d'une croix multidirectionnelle point de vue qui permet de surveiller ce qui se passe autour de votre appareil (dans les jeux le permettant).

Depuis le menu de configuration de votre jeu, programmez les différentes vues (vue arrière, vue sur la gauche, vue sur la droite, vues externes) sur les directions de la croix multidirectionnelle point de vue.

Vous pouvez réserver la croix multidirectionnelle point de vue à d'autres utilisations (tir, etc.).

Mode Gaucher	Mode Droitier
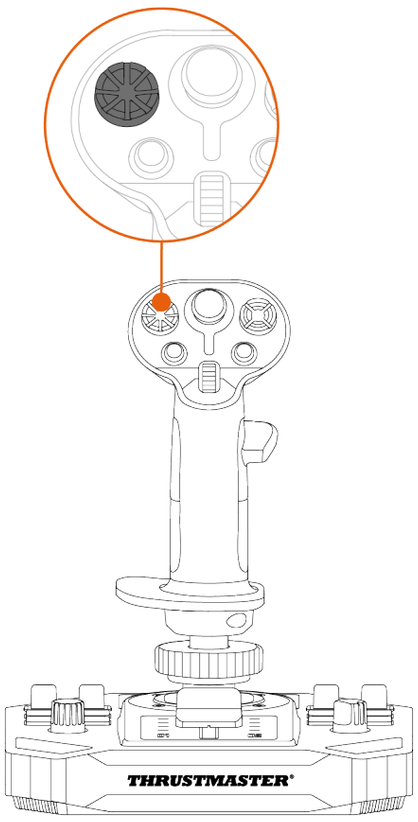	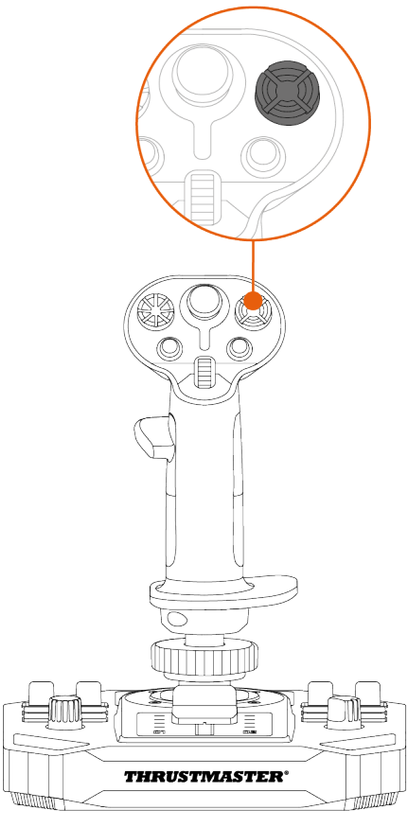

La fonction point de vue peut être désactivée. Cependant, la croix multidirectionnelle est toujours utilisable.

Pour désactiver la fonction point de vue :

1. Accédez au **panneau de configuration** du joystick Sol-R 1 Flightstick.
2. Dans la boîte de dialogue **Contrôleurs de jeu**, cliquez sur **Propriétés**.
3. Dans l'onglet **Test du périphérique**, décochez **Croix multidirectionnelle**.

Fonction point de vue (mode Droitier)	
Activée	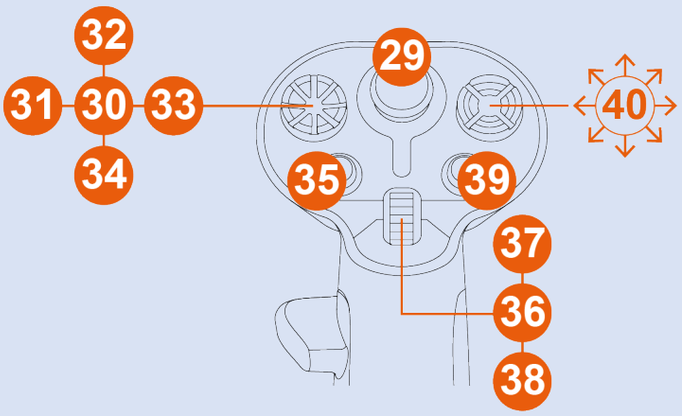
Désactivée	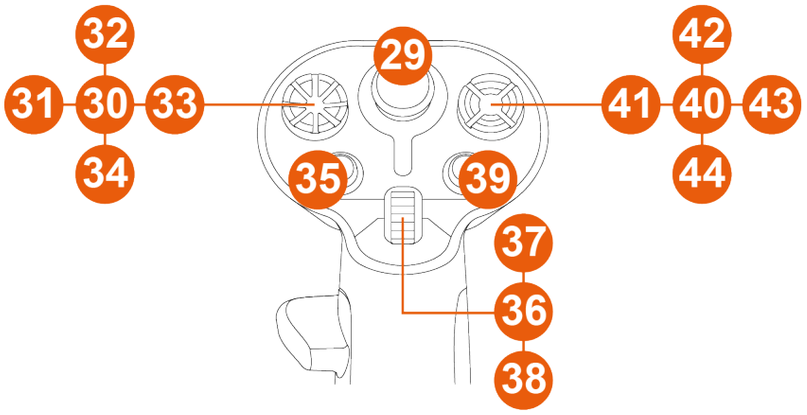

Fonction point de vue (mode Gaucher)	
Activée	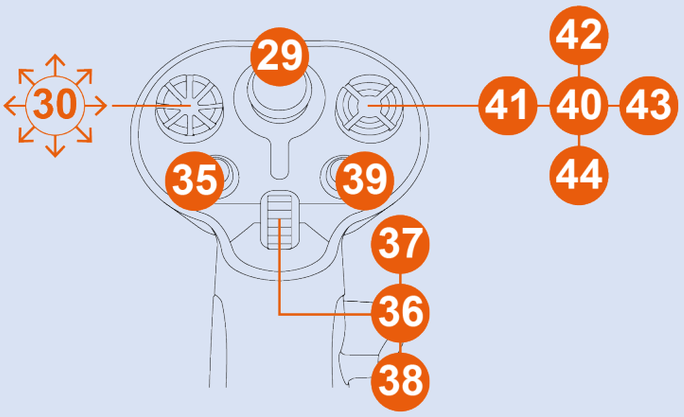
Désactivée	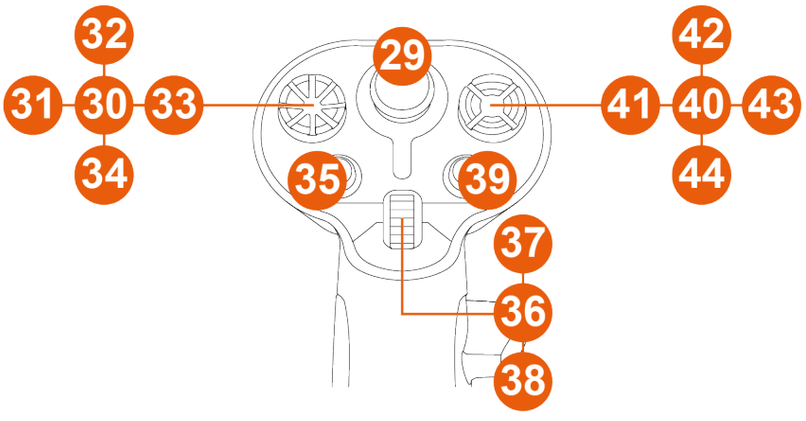

8. Configuration du manche

Mode Droitier ou Gaucher

Le joystick Sol-R 1 Flightstick est ambidextre afin de s'adapter parfaitement à tous les joueurs, qu'ils soient droitiers ou gauchers.

Par défaut, le joystick est configuré en mode Droitier.

Mode Gaucher	Mode Droitier
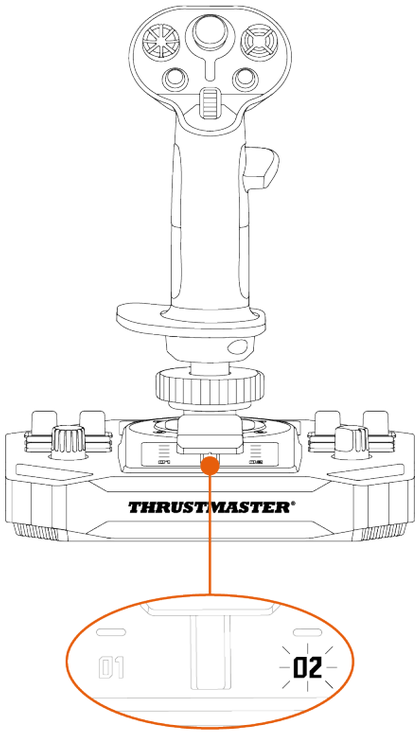	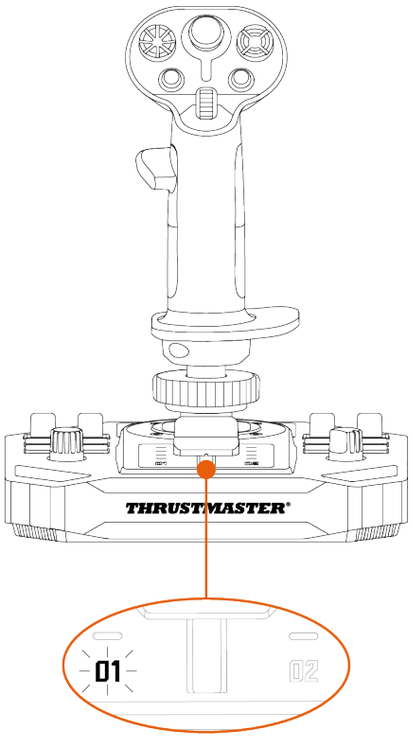

Effectuez la procédure pour passer du mode Droitier au mode Gaucher (ou inversement) avant de brancher le joystick à votre PC.

Pour définir le joystick en mode Gaucher :

1. Positionnez le sélecteur situé sous la base du joystick sur LEFT HANDED (gaucher).

   Le joystick est reconnu sous le nom Sol-R [L] Flightstick.

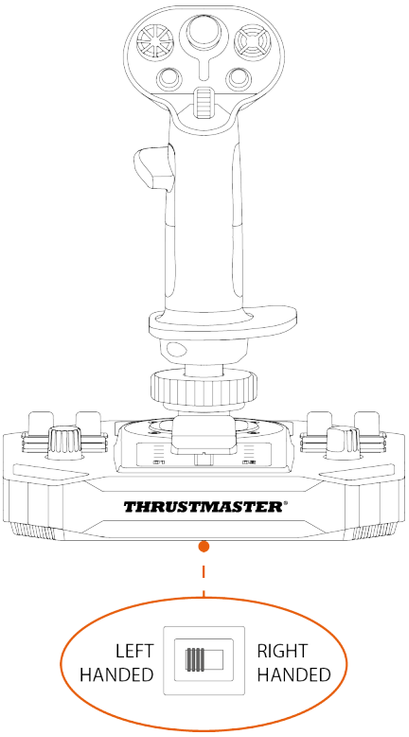

2. Dévissez le repose-pouce droit A1.

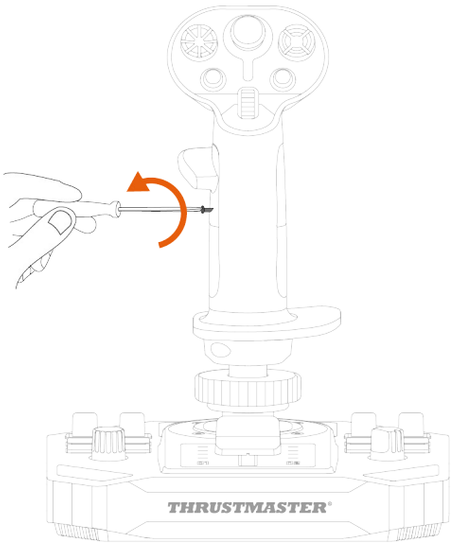

3. Retirez les deux parties du repose-pouce droit (A1 et A2).

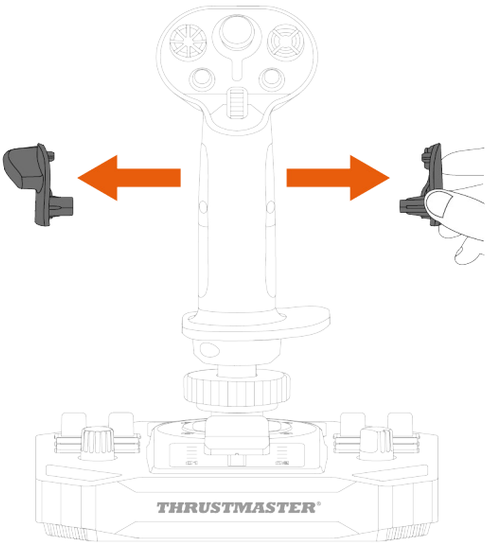

4. Placez les deux parties du repose-pouce gauche (B1 et B2) sur le manche.

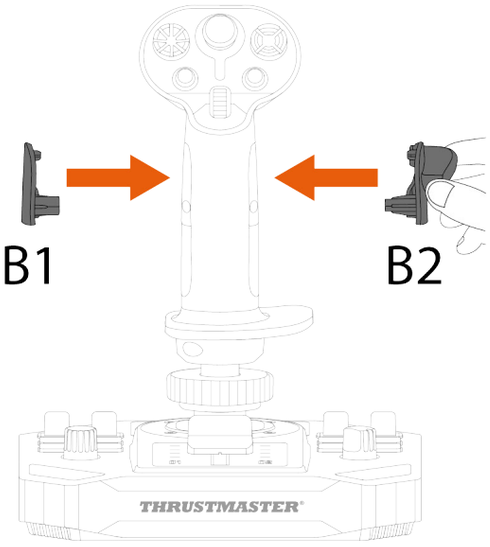

5. Vissez le repose-pouce gauche B1.

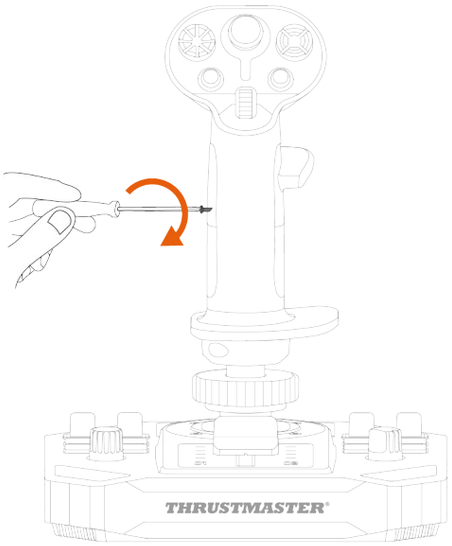

6. Retirez le bouton amovible (C1 ou C2) situé à l’arrière du manche.

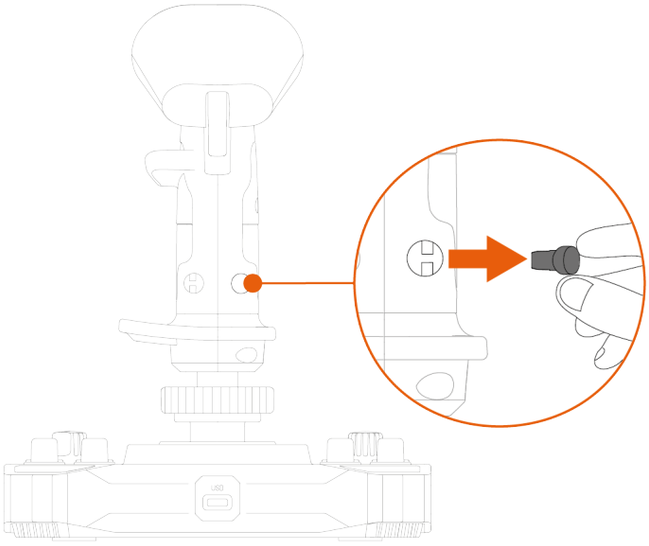

7. Insérez le bouton amovible que vous préférez (C1 ou C2) sous le repose-pouce B2.

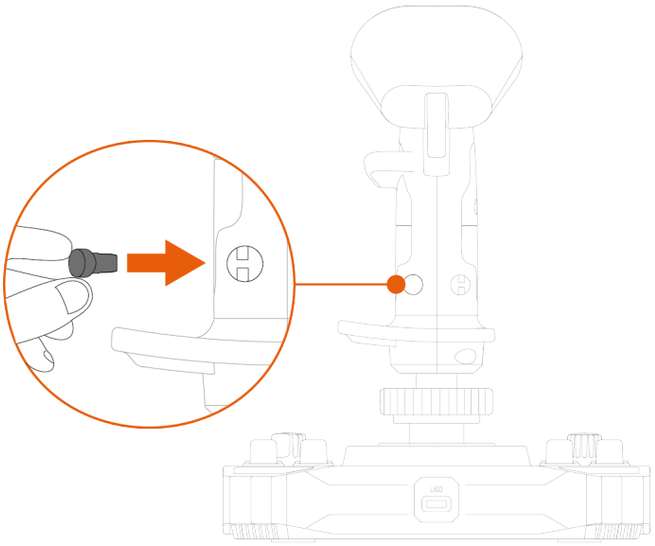

8. Dévissez les deux vis qui maintiennent le repose-poignet.

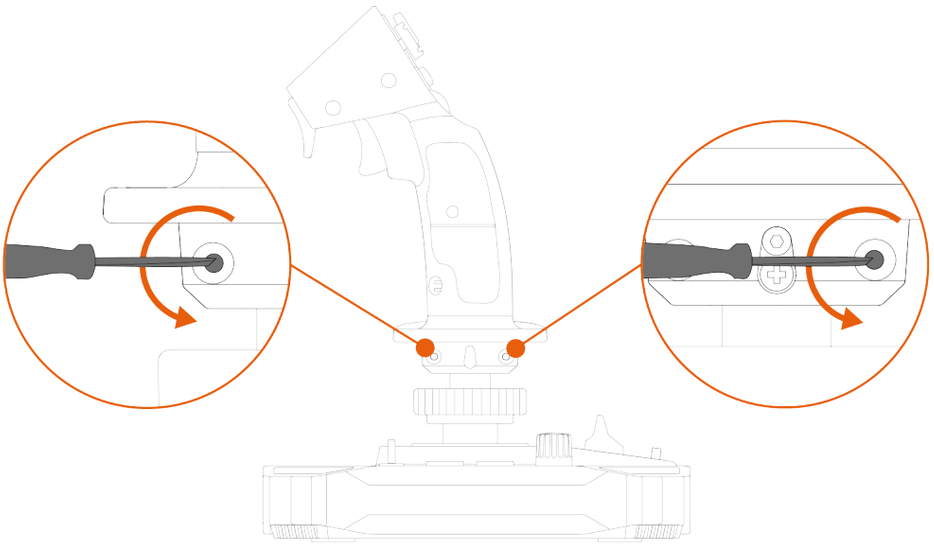

9. Retirez les deux parties du repose-poignet, puis repositionnez-les sur le manche en inversant les pièces.

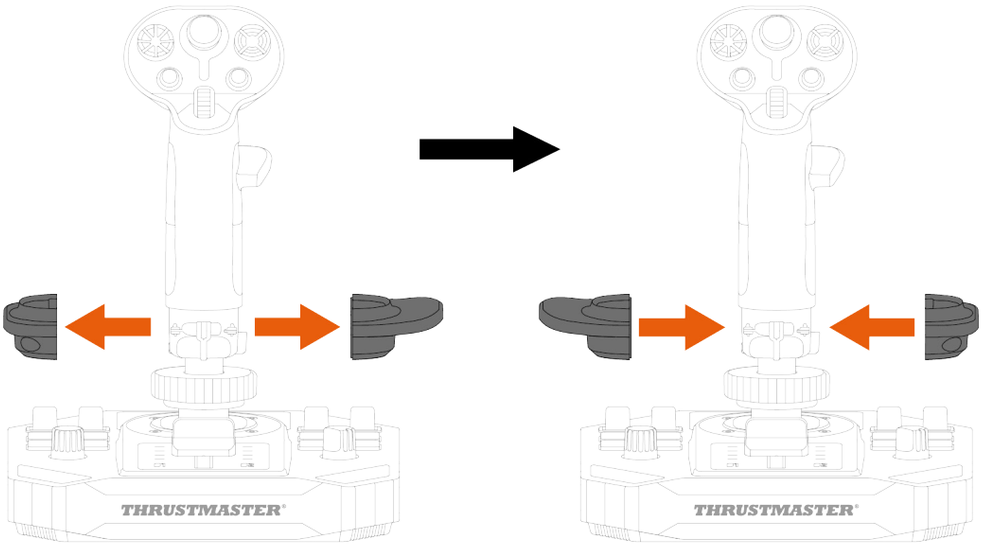

10. Vissez les deux vis qui maintiennent le repose-poignet.

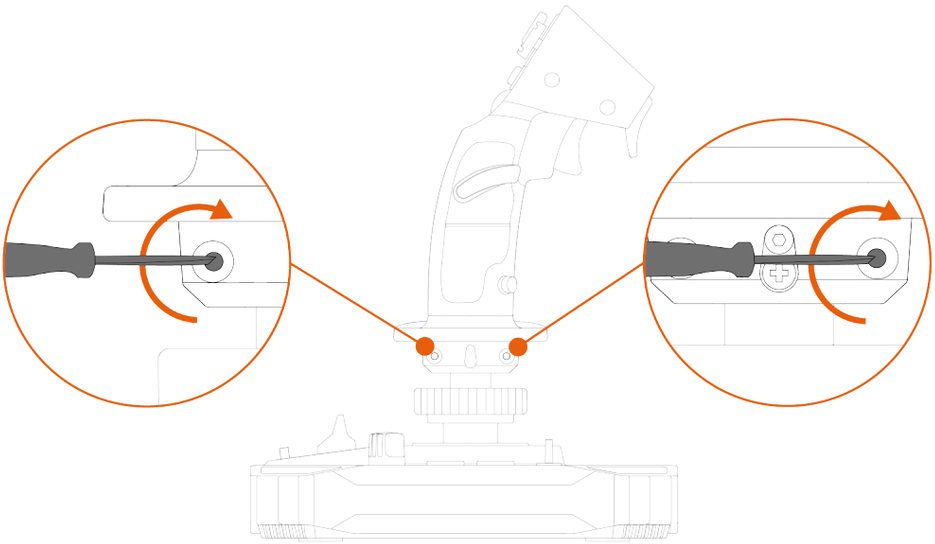

Pour définir le joystick en mode Droitier :

1. Positionnez le sélecteur situé sous la base du joystick sur RIGHT HANDED (droitier).

   Le joystick est reconnu sous le nom Sol-R [R] Flightstick.

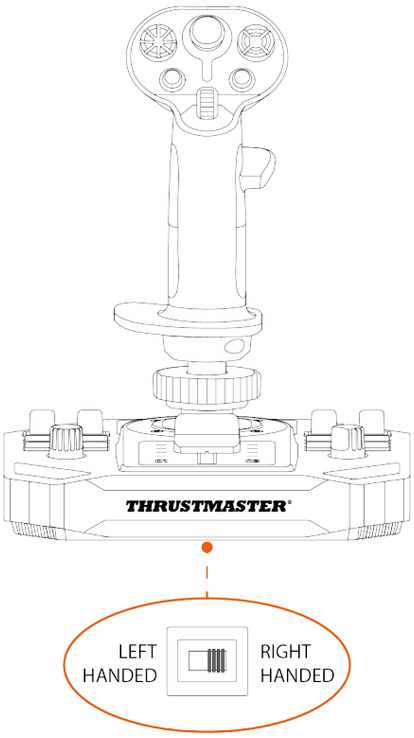

2. Dévissez le repose-pouce gauche B1.

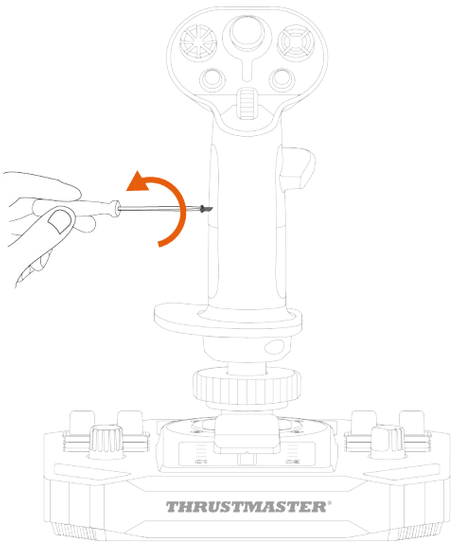

3. Retirez les deux parties du repose-pouce gauche (B1 et B2).

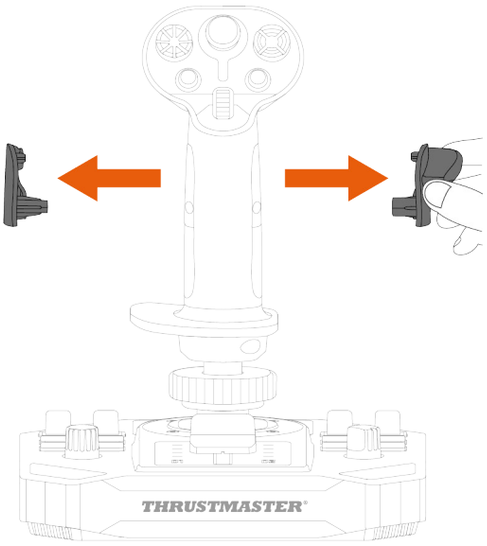

4. Placez les deux parties du repose-pouce droit (A1 et A2) sur le manche.

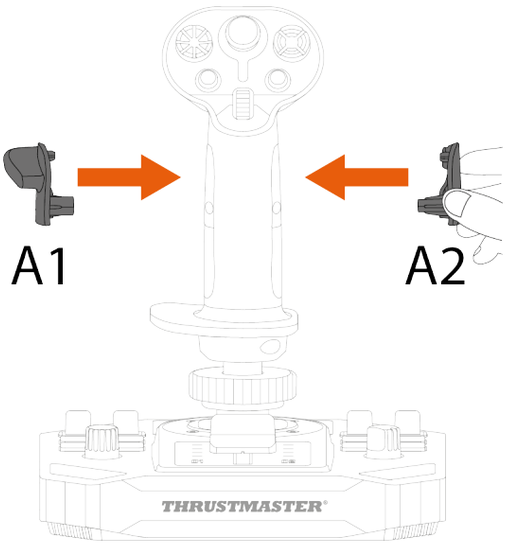

5. Vissez le repose-pouce droit A1.

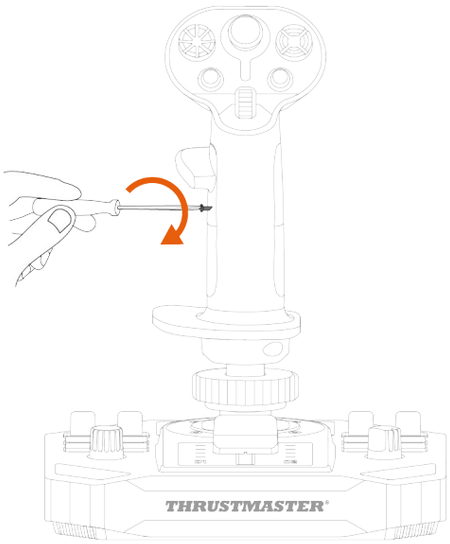

6. Retirez le bouton amovible (C1 ou C2) situé à l’arrière du manche.

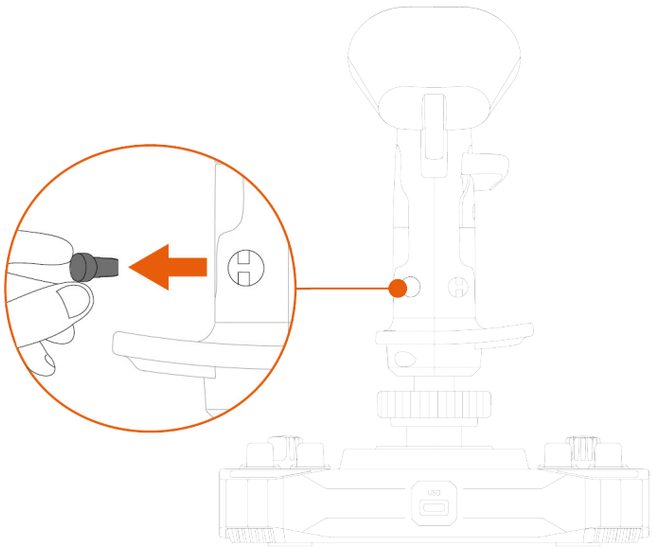

7. Insérez le bouton amovible que vous préférez (C1 ou C2) sous le repose-pouce A1.

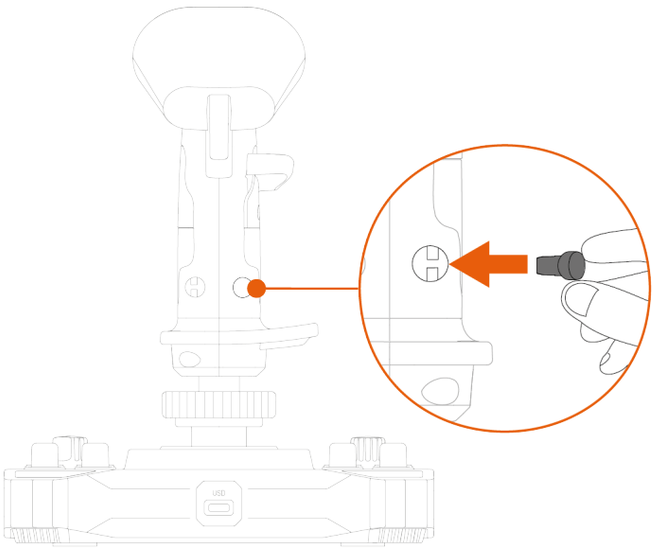

8. Dévissez les deux vis qui maintiennent le repose-poignet.

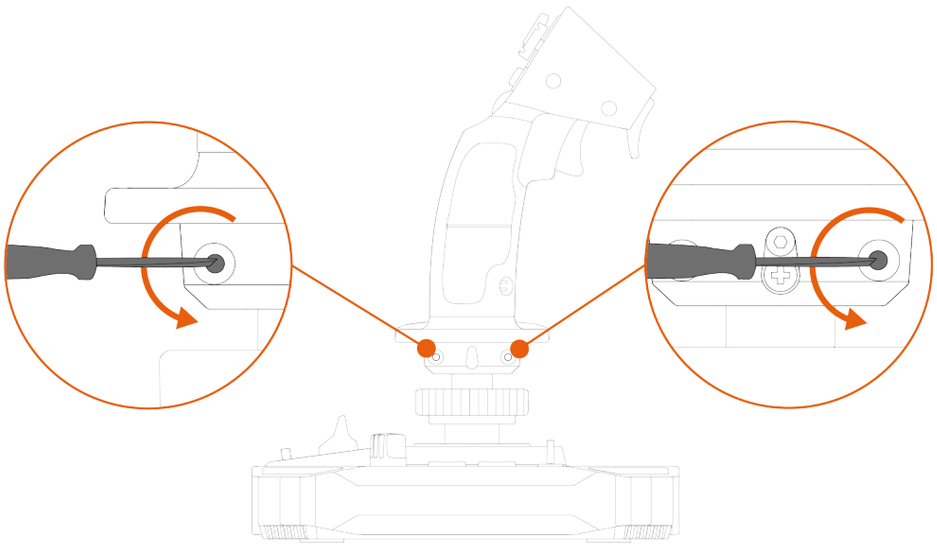

9. Retirez les deux parties du repose-poignet, puis repositionnez-les sur le manche en inversant les pièces.

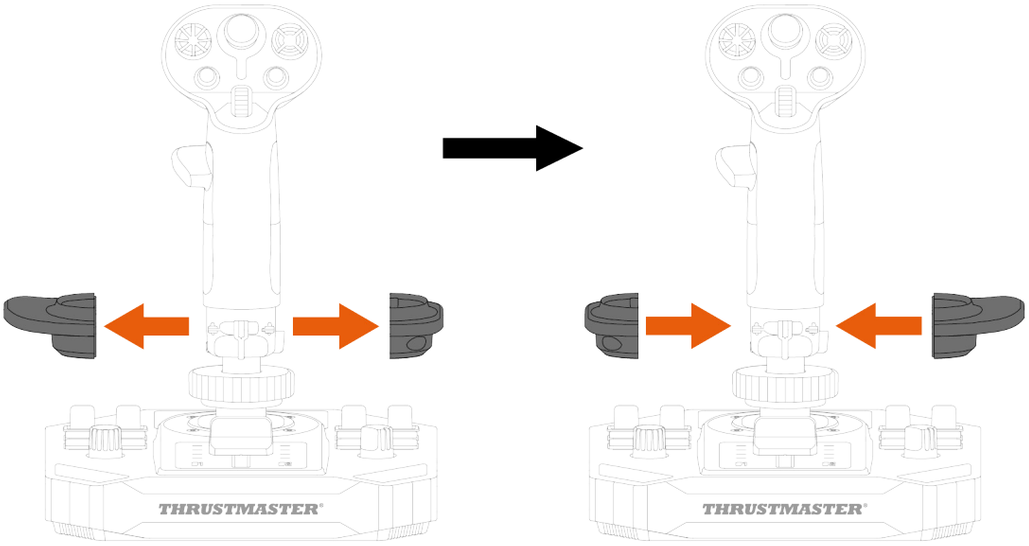

10. Vissez les deux vis qui maintiennent le repose-poignet.

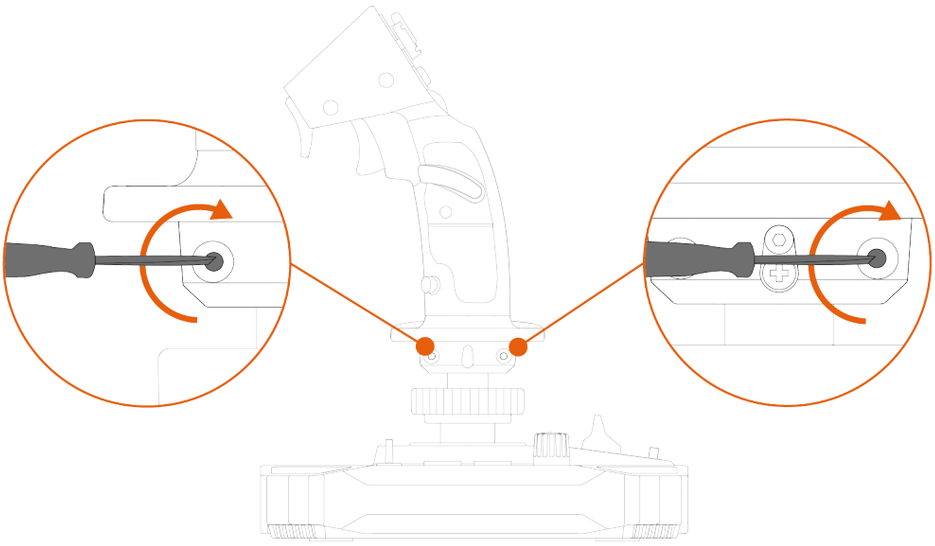

Adaptateur de hauteur

Le joystick Sol-R 1 Flightstick dispose d'un adaptateur de hauteur pour surélever votre main lorsque vous tenez le manche et vous offrir plus de confort.

Sans l'adaptateur	Avec l'adaptateur
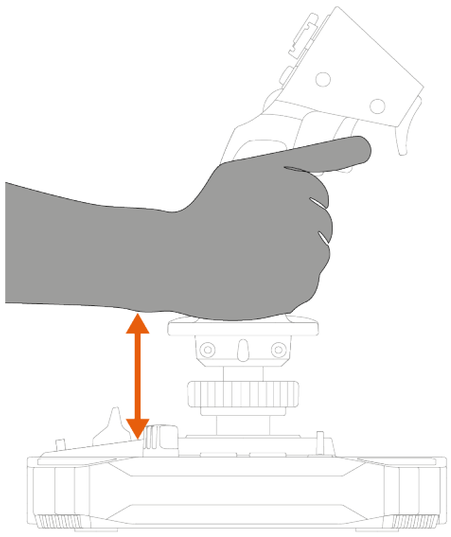	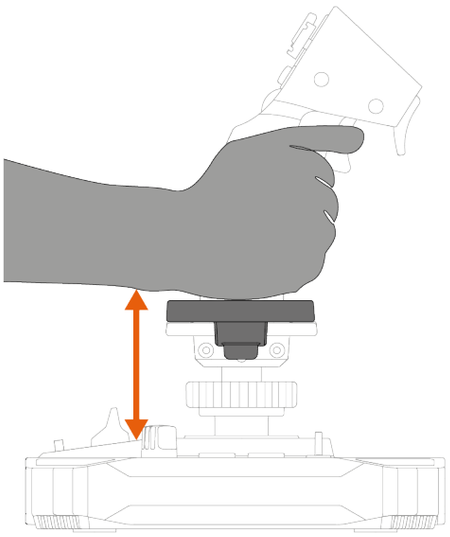

Pour installer l'adaptateur de hauteur, clipsez-le sur le repose-poignet.

Mode Gaucher	Mode Droitier
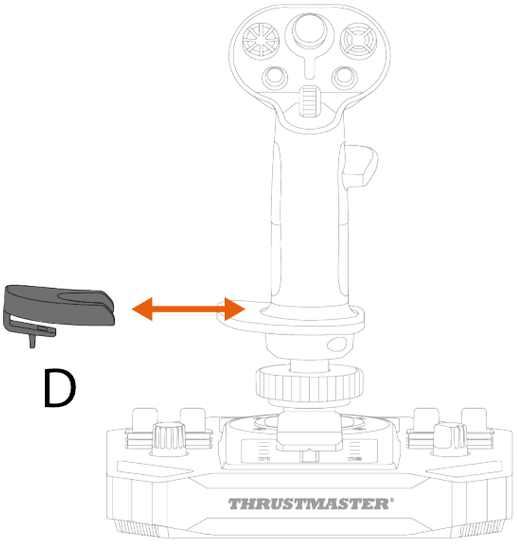	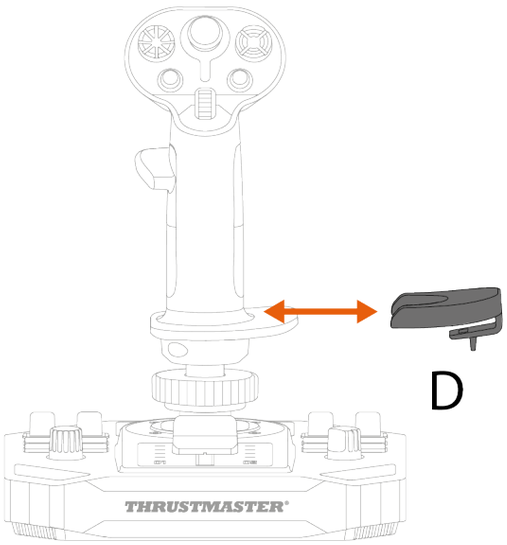

9. Compatibilité

Utilisez uniquement des accessoires approuvés. L'utilisation d’accessoires non approuvés peut endommager le produit et annuler la garantie.

Manches

La base Sol-R est compatible avec les manches et accessoire suivants :

- manche F/A-18C Hornet™ HOTAS Add-On Grip* ;
- manche Viper Grip – HOTAS Add-On Grip* (anciennement F16-C Viper HOTAS Add-On Grip) ;
- adaptateur AVA Offset Adapter* ;
- futurs manches Thrustmaster*.

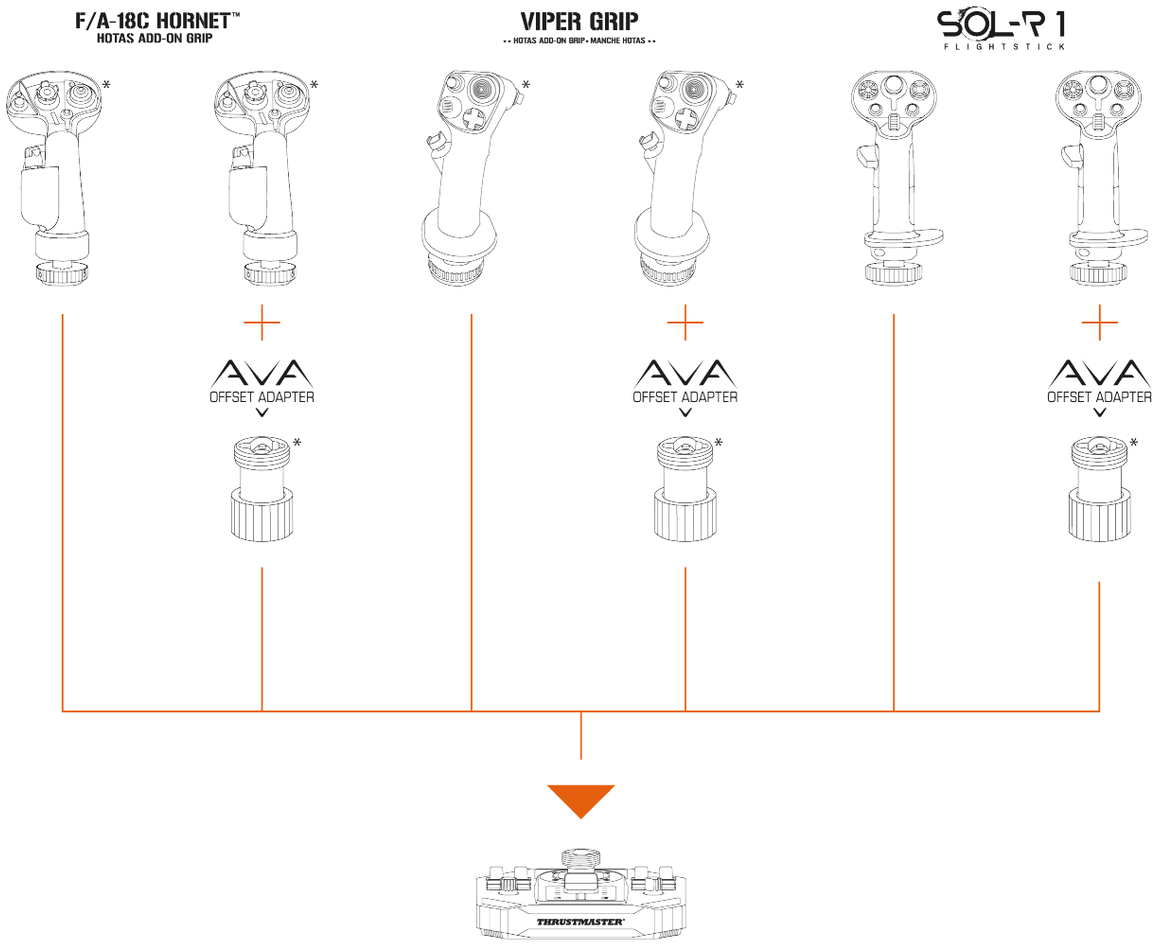

*vendu séparément

Base

Le manche Sol-R est compatible avec la base AVA*.

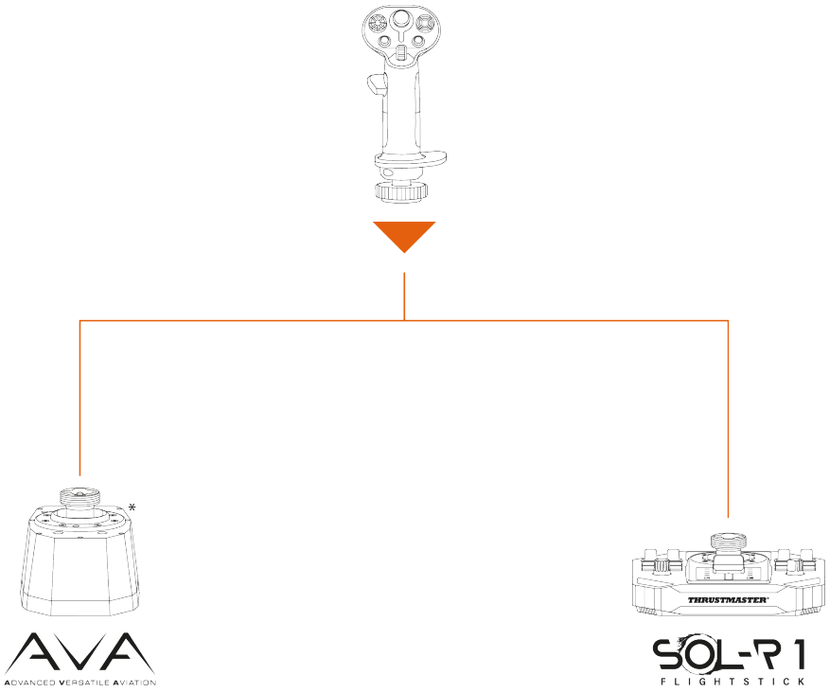

*vendue séparément

Palonniers

Le joystick Sol-R 1 Flightstick est compatible avec les palonniers suivants :

- TFRP T.Flight Rudder Pedals* ;
- TPR : Thrustmaster Pendular Rudder*.

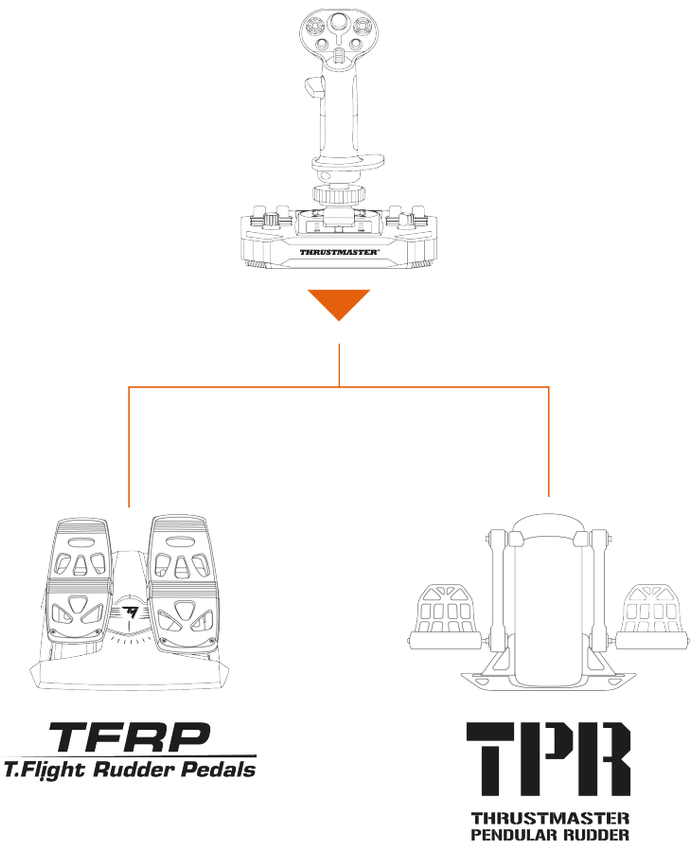

- Le TFRP et le TPR doivent être branchés en USB sur votre PC.
- Le TFRP et le TPR sont compatible dans tous les jeux acceptant le multi-USB et les palonniers.

**vendu séparément*

10. Logiciel de programmation avancée T.A.R.G.E.T

T.A.R.G.E.T (Thrustmaster Advanced pRogramming Graphical EdiTor) est une suite logicielle innovante et performante permettant d'améliorer la plupart des contrôleurs de vol Thrustmaster et de partager des profils avec la communauté Thrustmaster.

Installation

1. Allez sur : **https://support.thrustmaster.com/product/sol-r-1-flightstick**.
2. Dans la rubrique **Logiciel**, téléchargez et installez le logiciel de programmation avancée T.A.R.G.E.T.

Principales caractéristiques

- Diverses configurations possibles des axes.
- Plusieurs niveaux de programmation possibles : Basic, Advanced et Script.
- Utilisation du principe Drag and Drop.
- Fusion possible du joystick Sol-R 1 Flightstick avec les autres accessoires de simulation de vol Thrustmaster (Hotas Cougar*, T.16000M FCS*, TWCS*, TFRP*, MFD Cougar Pack*, gamme TCA*, gamme VIPER*, gamme AVA*, également compatibles avec T.A.R.G.E.T) permettant la reconnaissance d'un seul périphérique USB.
- Accès aux profils avancés créés par la communauté Thrustmaster.

**vendu séparément*

11. FAQ et support technique

Vous avez des questions ou vous rencontrez des problèmes techniques concernant le joystick Sol-R 1 Flightstick ? Consultez le site du support technique Thrustmaster :

https://support.thrustmaster.com/product/sol-r-1-flightstick.

1. Mon joystick ne fonctionne pas correctement ou semble mal calibré

- Éteignez votre PC, déconnectez votre joystick puis reconnectez-le, redémarrez votre PC et relancez votre jeu.
- Lorsque vous branchez votre joystick, laissez le manche centré et évitez de le déplacer pour éviter tout problème de calibration.

2. Je n’arrive pas à configurer mon joystick

- Accédez au menu de votre jeu et sélectionnez **Options > Contrôleur > Manettes** ou **Joystick**. Puis, choisissez la configuration la plus appropriée ou reconfigurez complètement les options du joystick.
- Reportez-vous au manuel de l’utilisateur ou à l’aide en ligne de votre jeu pour plus d’informations.

3. Mon joystick est trop ou pas assez sensible

– Le joystick Sol-R 1 Flightstick s'auto-calibre de manière autonome après quelques mouvements effectués sur les différents axes.

– Accédez au menu de votre jeu et sélectionnez **Options > Contrôleur > Manettes** ou **Joystick**. Puis, ajustez la sensibilité et les zones mortes de votre joystick si l'option est disponible.

4. Mon joystick ne fonctionne pas

– Pour que le joystick Sol-R 1 Flightstick fonctionne correctement avec les jeux vidéo, il est impératif de mettre à jour le firmware.

Pour effectuer la mise à jour, allez sur

https://support.thrustmaster.com/product/sol-r-1-flightstick.

Sélectionnez **Pilotes** et suivez les instructions et la procédure de téléchargement et d'installation.

THRUSTMASTER®

SOL-R 1

FLIGHTSTICK

PC (Windows® 10/11)

Benutzerhandbuch

Lesen Sie die Anweisungen in diesem Benutzerhandbuch **sorgfältig durch**, **bevor** Sie das Produkt installieren, **bevor** Sie es benutzen und **bevor** Sie es warten. Beachten Sie unbedingt die Sicherheitsanweisungen. Die Nichtbeachtung dieser Anweisungen kann zu Unfällen und/oder Schäden führen. Bewahren Sie dieses Benutzerhandbuch auf, damit Sie auch in Zukunft darin nachschlagen können.

INHALTSANGABE

1. VERPACKUNGSINHALT.....6

2. TECHNISCHE FUNKTIONEN.....7

3. INFORMATIONEN BEZÜGLICH DER NUTZUNG.....11

4. ZUSAMMENBAU 13

5. INSTALLATION AUF DEM PC.....15

Control Panel 16

Mapping.....20

6. ANBRINGUNG AUF EINER HALTERUNG..23

Anbringung an einer TM Flying Clamp* ...24

Einbau in ein Cockpit* oder an eine andere feste Halterung* 25

7. FUNKTIONEN 26

Schubhebel.....26

Ruderfunktion 27

Multidirektionaler Point-of-View-Schalter..29

8. KONFIGURIEREN DES JOYSTICK-GRIFFS 32

Rechtshänder- oder Linkshänder-Modus..32

Höhenadapter.....43

9. KOMPATIBILITÄT 44

Steuerknüppel-Griffe 45

Basis 46

Ruder 47

10. ERWEITERTE PROGRAMMIERSOFTWARE T.A.R.G.E.T 48

Installation 48

Hauptmerkmale.....49

11. FAQ UND TECHNISCHER SUPPORT 50

SOL-R 1

FLIGHTSTICK

Genießen Sie einzigartige stellare Erfahrungen mit dem Joystick Sol-R 1 Flightstick: Er begleitet Sie in allen Ihren Schlachten und Erkundungen des Weltraums.

Dieses Handbuch soll Ihnen helfen, Ihren Sol-R 1 Flightstick unter den bestmöglichen Bedingungen zu installieren und zu benutzen. Bevor Sie starten, lesen Sie bitte die Anweisungen und Warnhinweise sorgfältig durch: Sie werden Ihnen helfen, Ihr Produkt mit maximaler Freude zu nutzen.

Aktualisierung der Firmware

Damit der Joystick Sol-R 1 Flightstick mit Videospielen richtig funktioniert, müssen Sie seine Firmware aktualisieren.

Um die Aktualisierung vorzunehmen, besuchen Sie **https://support.thrustmaster.com/product/sol-r-1-flightstick**.

Wählen Sie **Treiber** und folgen Sie den Anweisungen, einschließlich des Download- und Installationsverfahrens.

1. Verpackungsinhalt

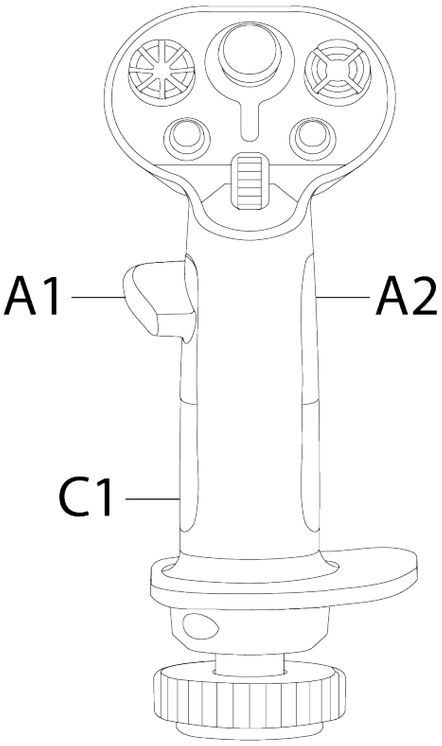

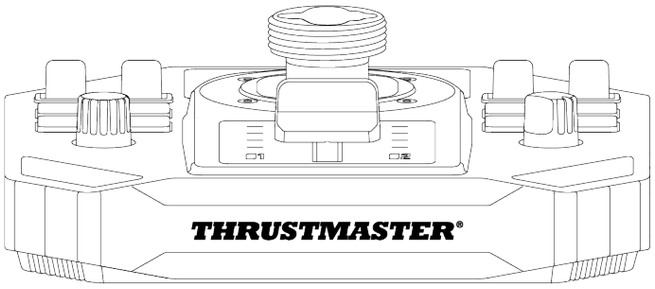

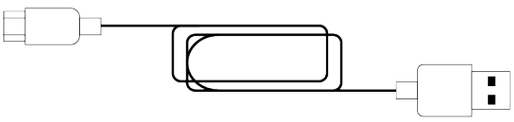

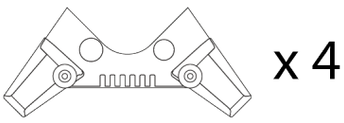

2. Technische Funktionen

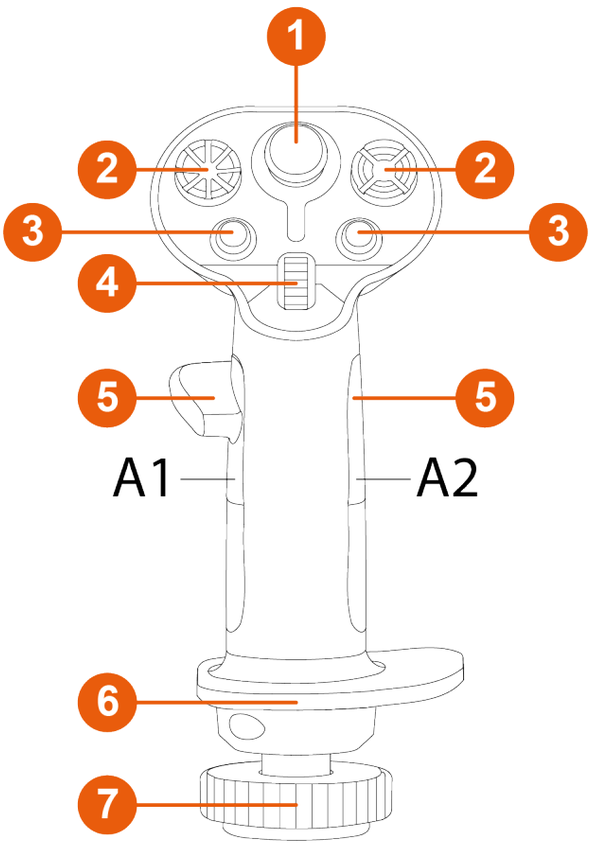

❶ Analoger Ministick

❷ Multidirektionaler 8-Wege-Point-of-View-Schalter

❸ Aktionstasten

❹ Scrollrad

❺ Daumenauflagen (Rechts- und Linkshänder)

❻ Beidhändige Handgelenkstütze

❼ Ruderfunktion durch Drehen des Joystick-Griffs (arretierbar)

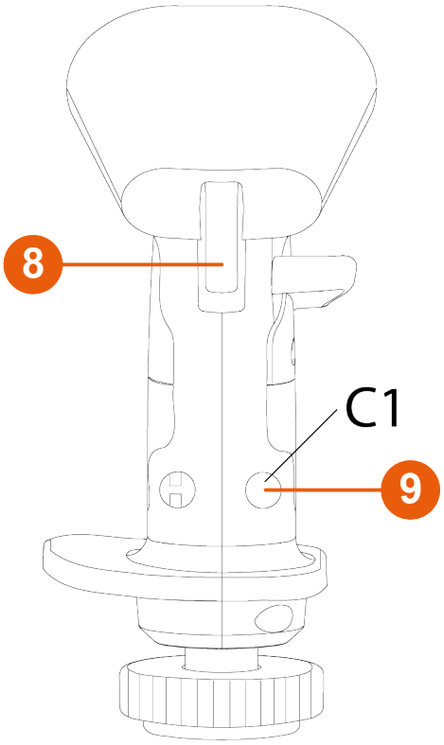

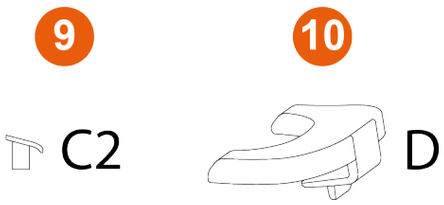

❽ Trigger (einschließlich eines Dual-Position-Triggers)

❾ Auswechselbare Tasten

❿ Auswechselbarer Höhenadapter (Rechtshänder und Linkshänder)

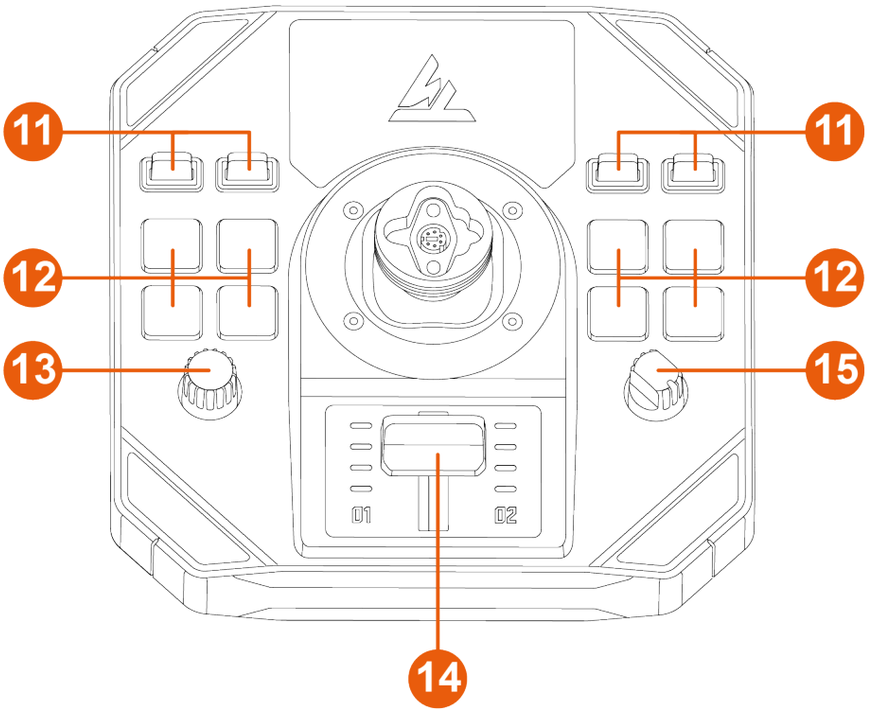

⓫ Wechselschalter (zwei Positionen)

⓬ Beleuchtete Aktionstasten

⓭ Encoder

⓮ Schubhebel mit Kontrollleuchten

⓯ Drehwählschalter (vier Positionen)

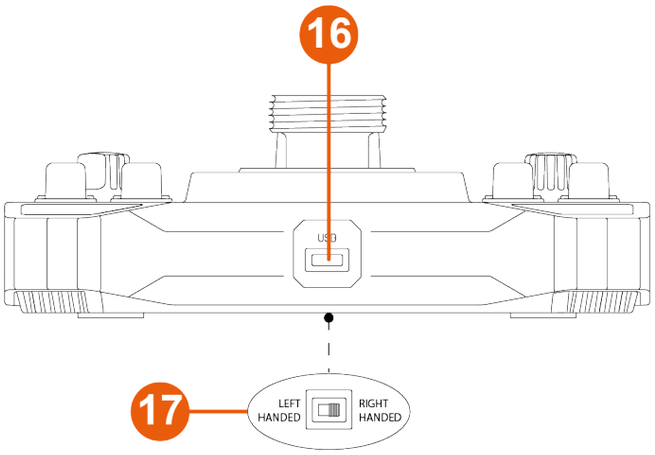

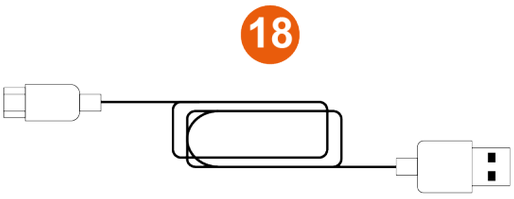

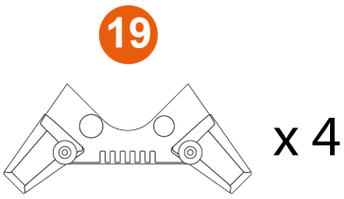

⓰ USB-C-Anschluss

⓱ Wählschalter: LEFT HANDED (Linkshänder) / RIGHT HANDED (Rechtshänder)

⓲ USB-A – USB-C-Kabel

⓳ Stabilitätsstützen

3. Informationen bezüglich der Nutzung

Dokumentation

Bevor Sie dieses Produkt verwenden, lesen Sie diese Dokumentation noch einmal sorgfältig durch und bewahren Sie diese auf, damit Sie später darin nachschlagen können.

Einklemmgefahr

Bei der Verwendung des Joysticks Sol-R 1 Flightstick dürfen Sie niemals Ihre Finger in den Bereich zwischen der Basis und der Achse des Joystick-Griffs stecken.

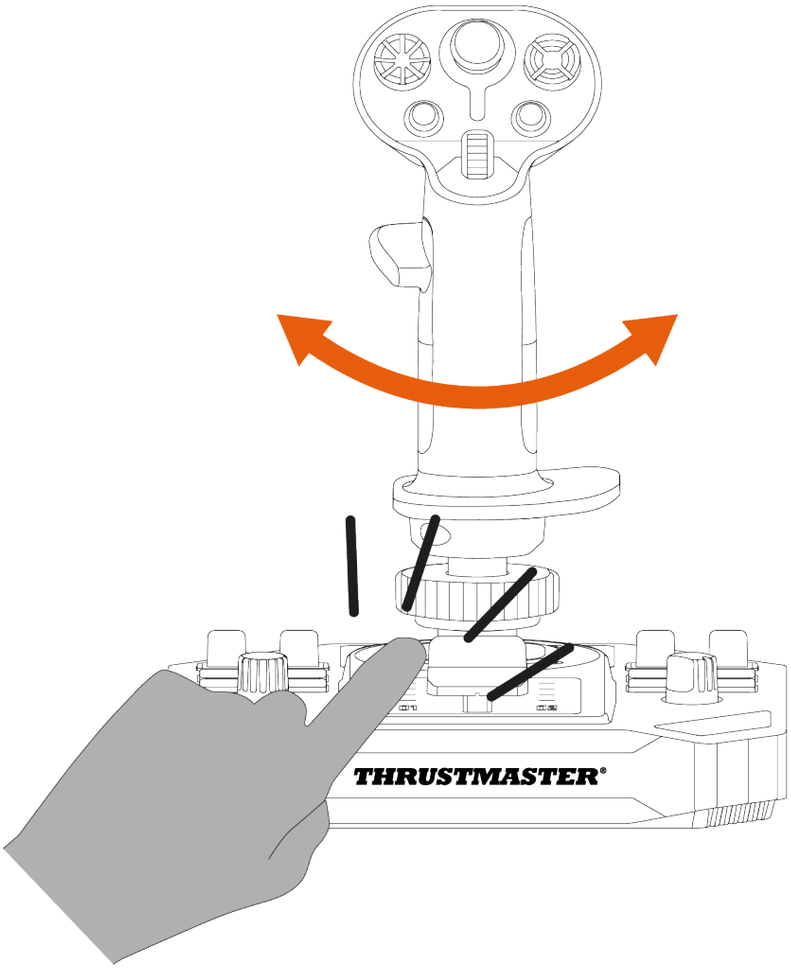

4. Zusammenbau

1. Platzieren Sie den Joystick-Griff auf der Basis. Achten Sie darauf, dass der Joystick-Griff richtig positioniert ist, wie in der Abbildung unten gezeigt.
2. Ziehen Sie den Klemmring fest.

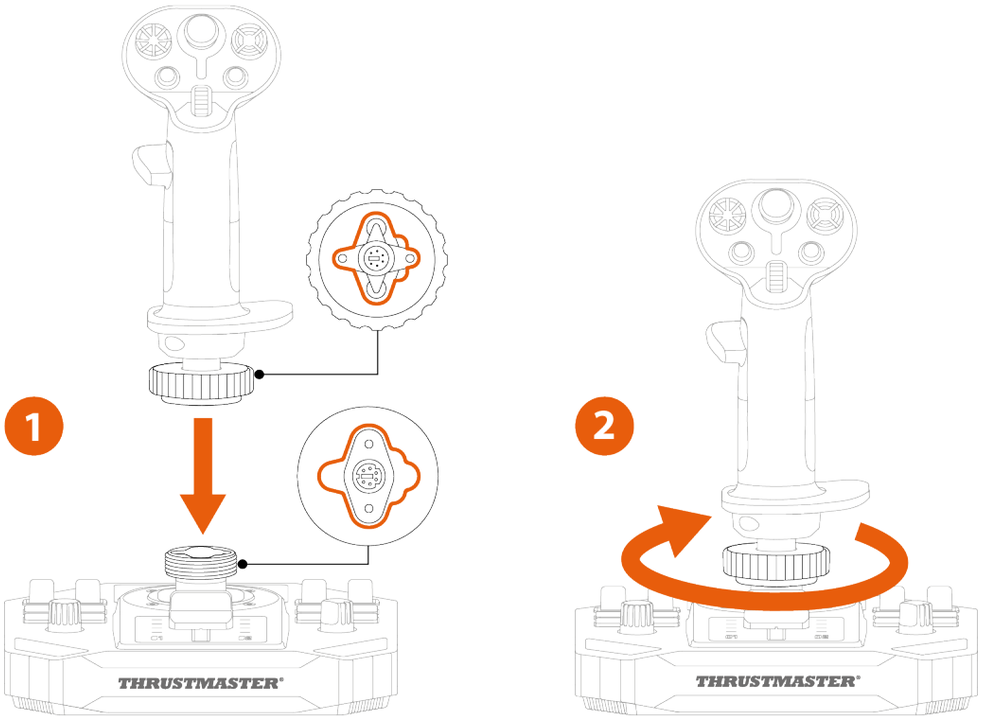

Wenn Sie einen Widerstand spüren, sollten Sie keine Gewalt einsetzen. Vergewissern Sie sich, dass die Anschlüsse für die Basis und den Joystick-Griff richtig ausgerichtet sind, wie oben gezeigt. Die Nichtbeachtung dieser Anweisung kann zu Schäden an den Produkten führen.

3. *(Optional)* Stecken Sie die Stabilitätsstützen in die vier Ecken der Basis.

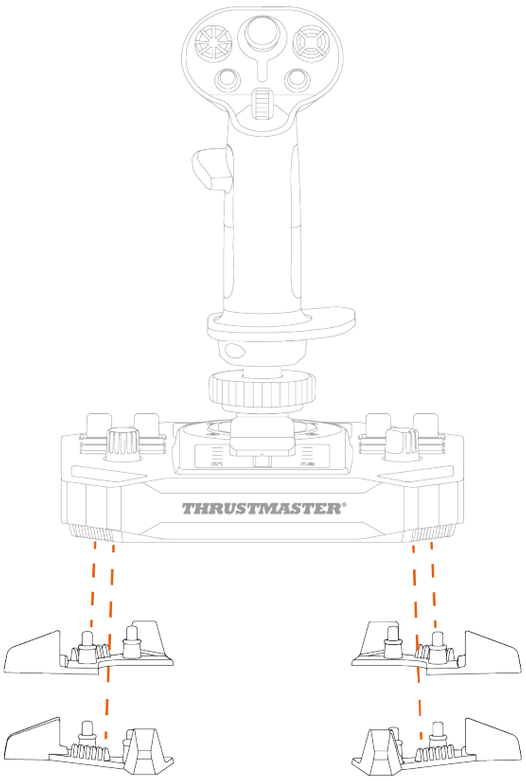

5. Installation auf dem PC

1. Besuchen Sie bitte: **https://support.thrustmaster.com/product/sol-r-1-flightstick**.
2. Laden Sie den PC-Treiber und seine angepasste Schnittstelle für die Windows-Systemsteuerung herunter und installieren Sie ihn.
3. Sobald der PC-Treiber installiert ist, schließen Sie den Sol-R 1 Flightstick mit dem USB-A – USB-C-Kabel an einen der USB-Anschlüsse Ihres PCs an.

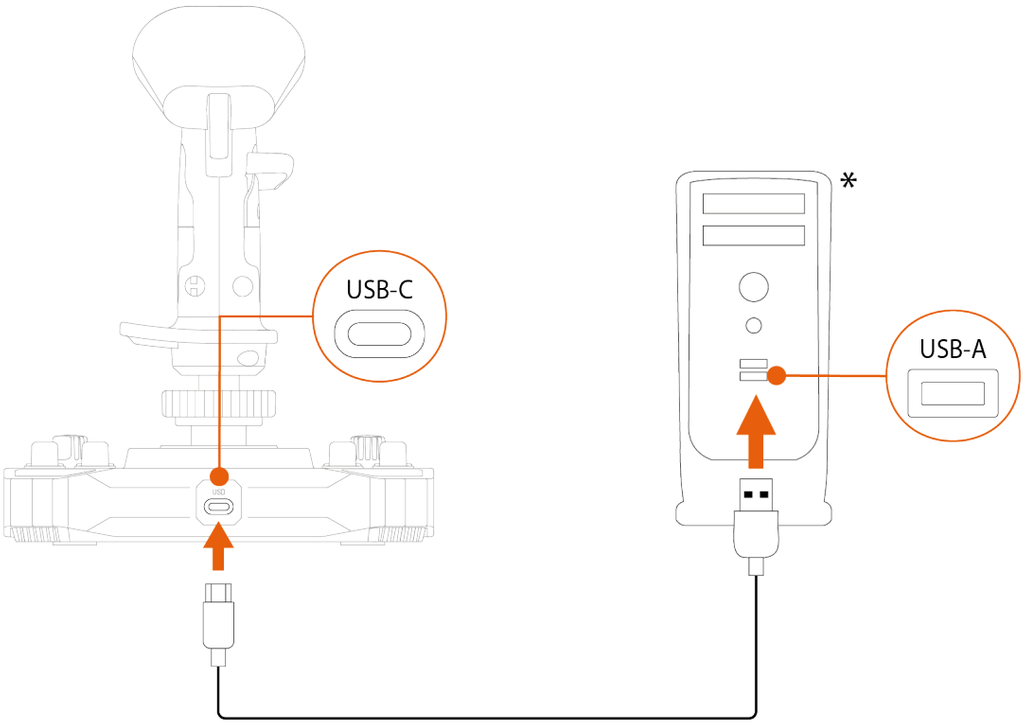

**Nicht im Lieferumfang enthalten*

Control Panel

Um auf das Control Panel zuzugreifen, wählen Sie **Start**, geben Sie **Control Panel** oder **Systemsteuerung** in die Suchleiste ein und klicken Sie dann auf **Control Panel** oder **Systemsteuerung** (in Windows® 10/11).

Das Dialogfeld **Gamecontroller** wird angezeigt. Das Zubehör wird auf dem Monitor mit dem Namen **Sol-R [R] Flightstick** oder **Sol-R [L] Flightstick** und dem Status **OK** angezeigt.

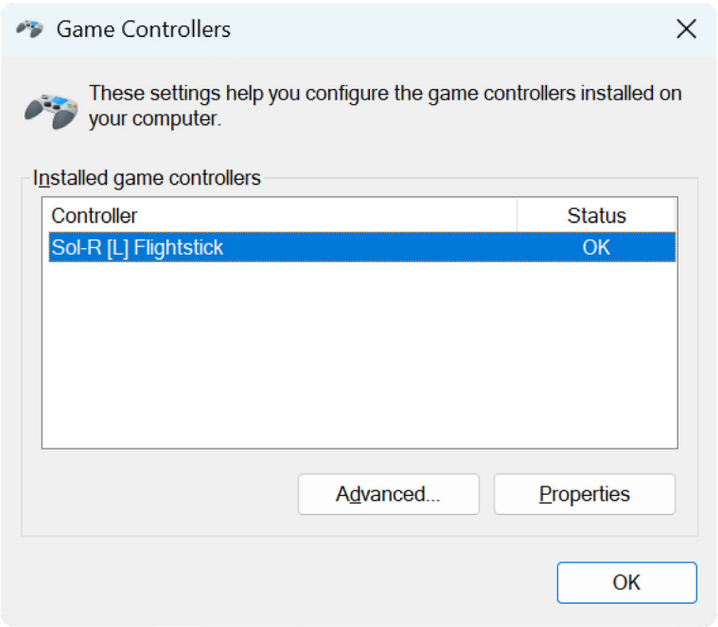

Klicken Sie im Dialogfeld **Gamecontroller** auf **Eigenschaften**, um alle Funktionen zu testen und anzuzeigen.

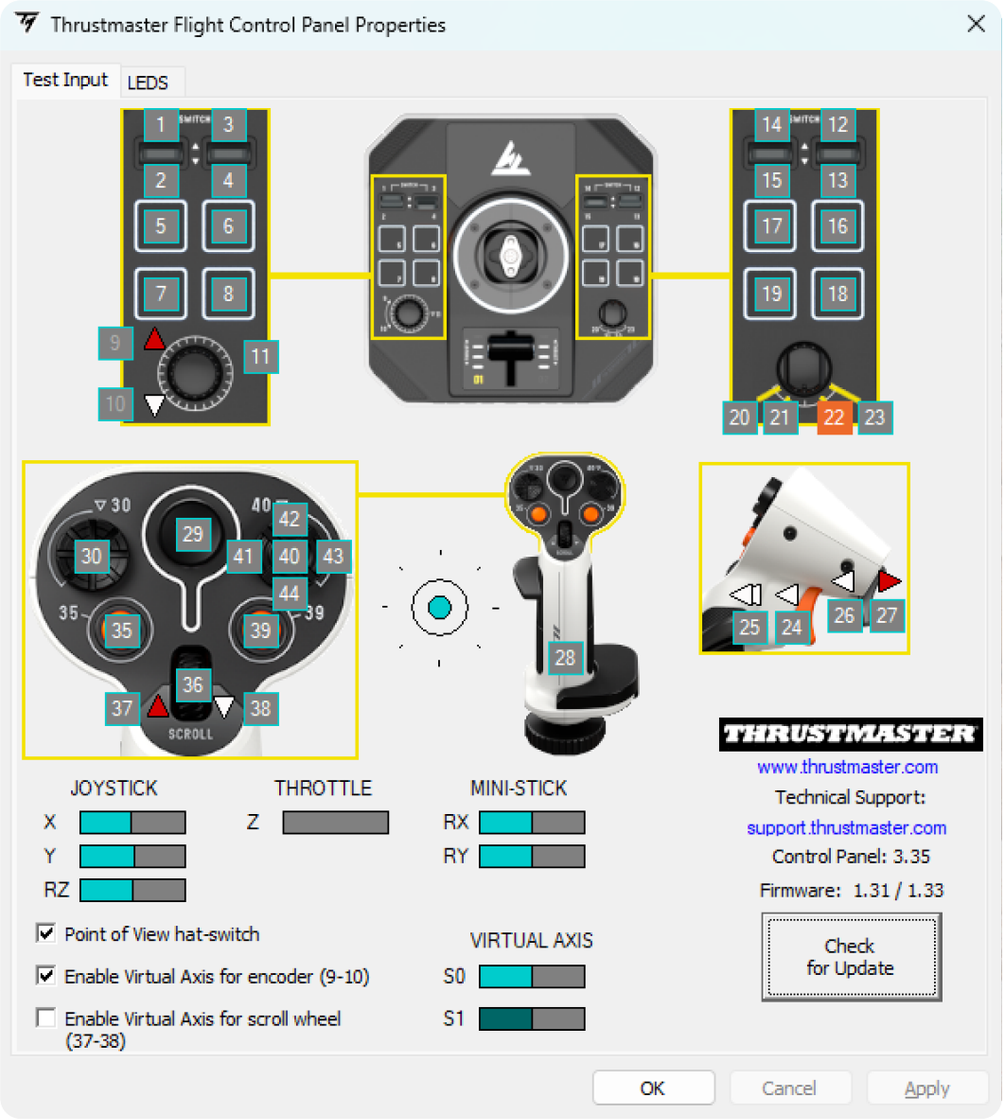

Anpassbare LEDs

Der Joystick Sol-R 1 Flightstick verfügt über elf LEDs, die über das Control Panel angepasst werden können.

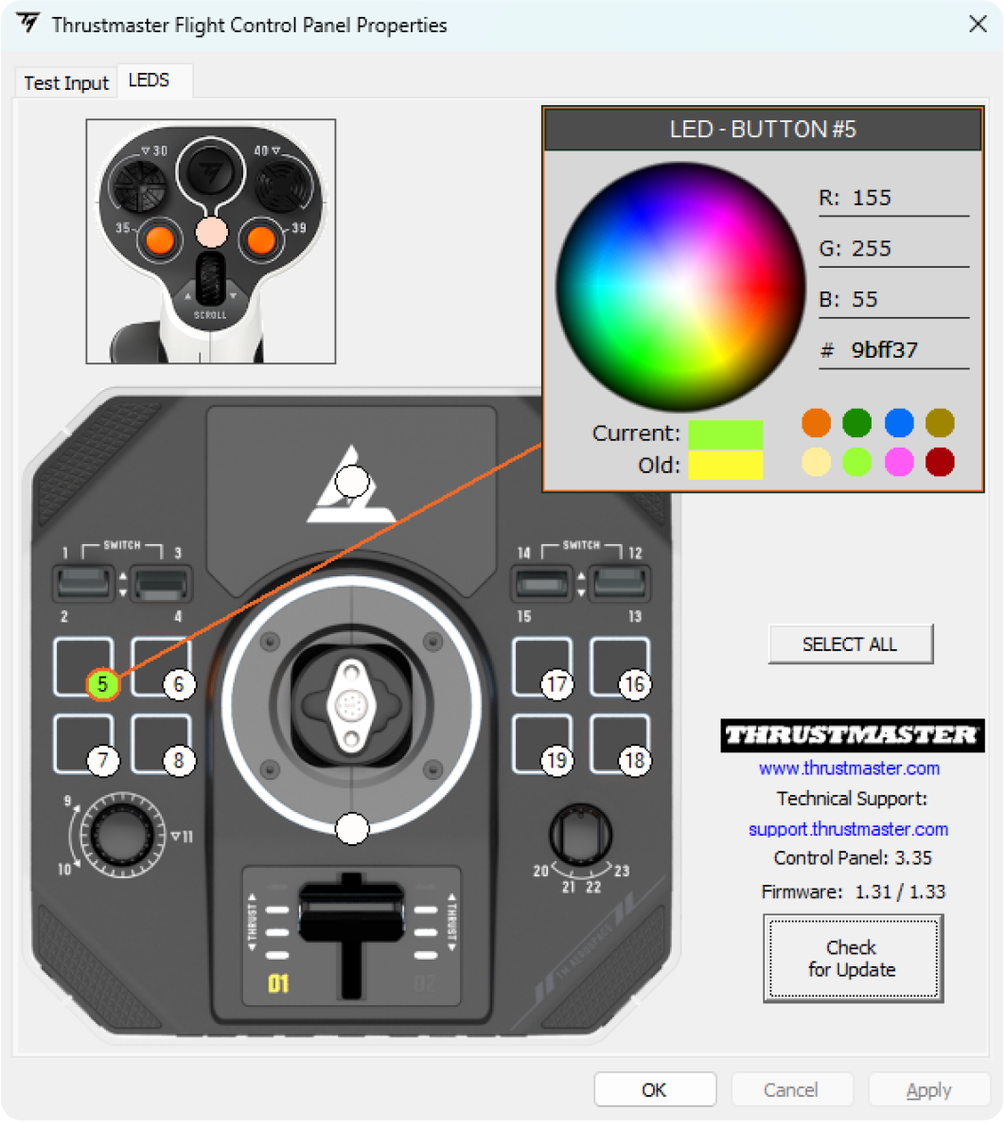

Sie können jeder LED eine andere Farbe zuweisen.

So ändern Sie die Farbe der LEDs:

1. Gehen Sie zum **Control Panel** für den Joystick Sol-R 1 Flightstick.
2. Klicken Sie im Dialogfeld **Gamecontroller** auf **Eigenschaften**.
3. Klicken Sie im Tab **LEDS** auf einen der farbigen Kreise, um die LED auszuwählen, die Sie ändern möchten.
4. Verwenden Sie das Farbrad oder die Palette der vordefinierten Farben, oder geben Sie einen Farbcode (RGB oder HEX) ein, um die Farbe zu ändern.
5. Klicken Sie auf **OK**, um die Änderung zu speichern.

Wenn der Sol-R-Joystick-Griff auf einer AVA-Basis* installiert ist, ist der Ministick-Bereich hintergrundbeleuchtet und Sie können die Farbe ändern.

**Separat erhältlich*

Mapping

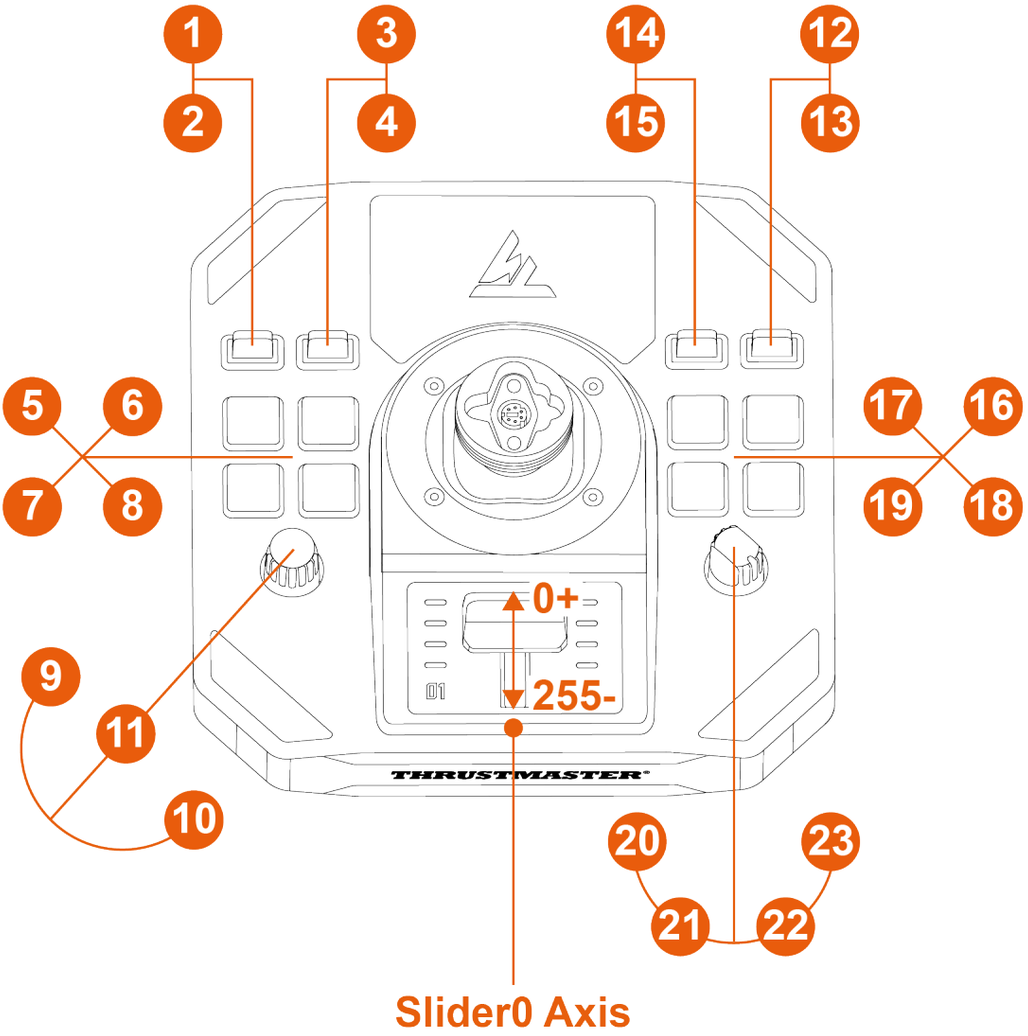
1
2
3
4
14
15
12
13
5
6
7
8
17
16
19
18
9
11
10
20
21
22
23
0+
255-
THRUSTMASTER
Slider0 Axis

Rechtshänder-Modus

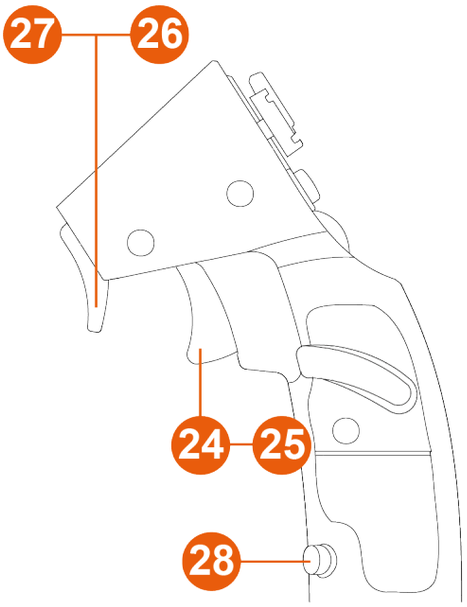

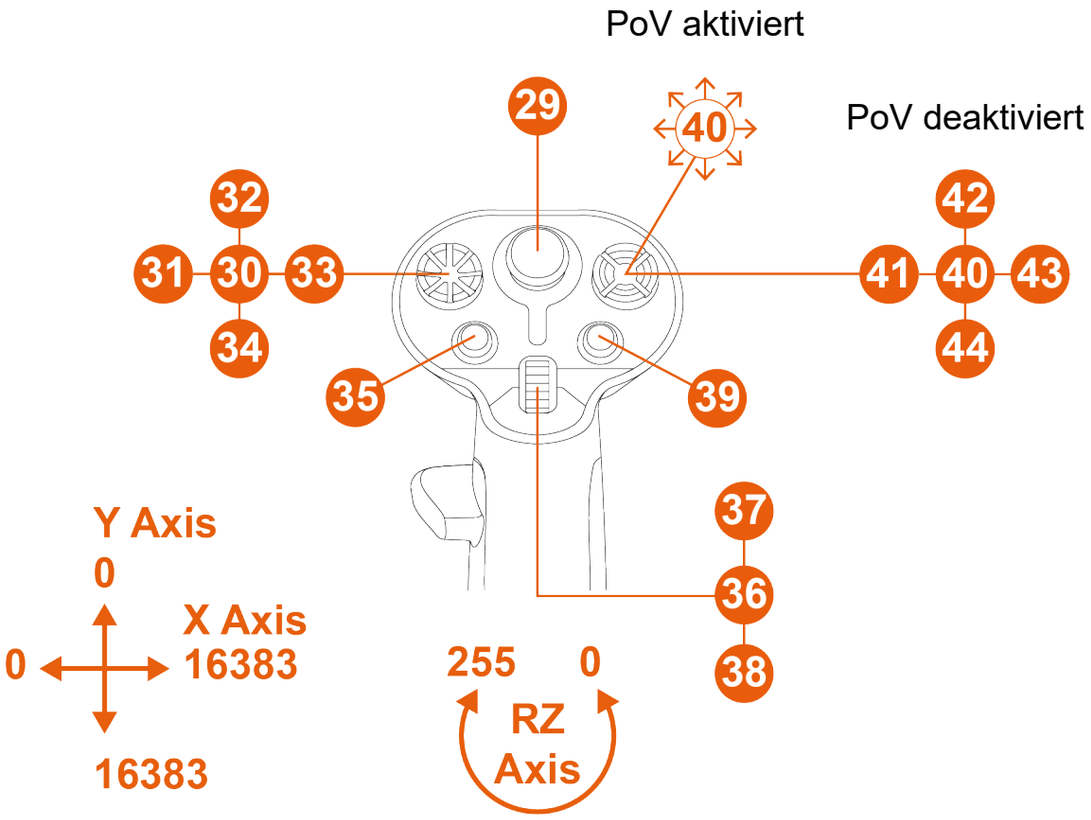

Linkshänder-Modus

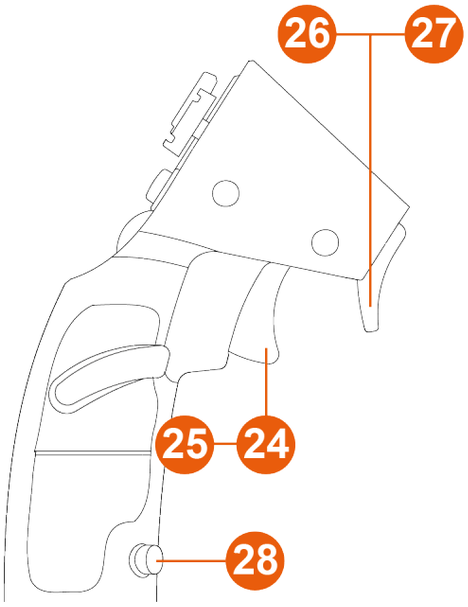

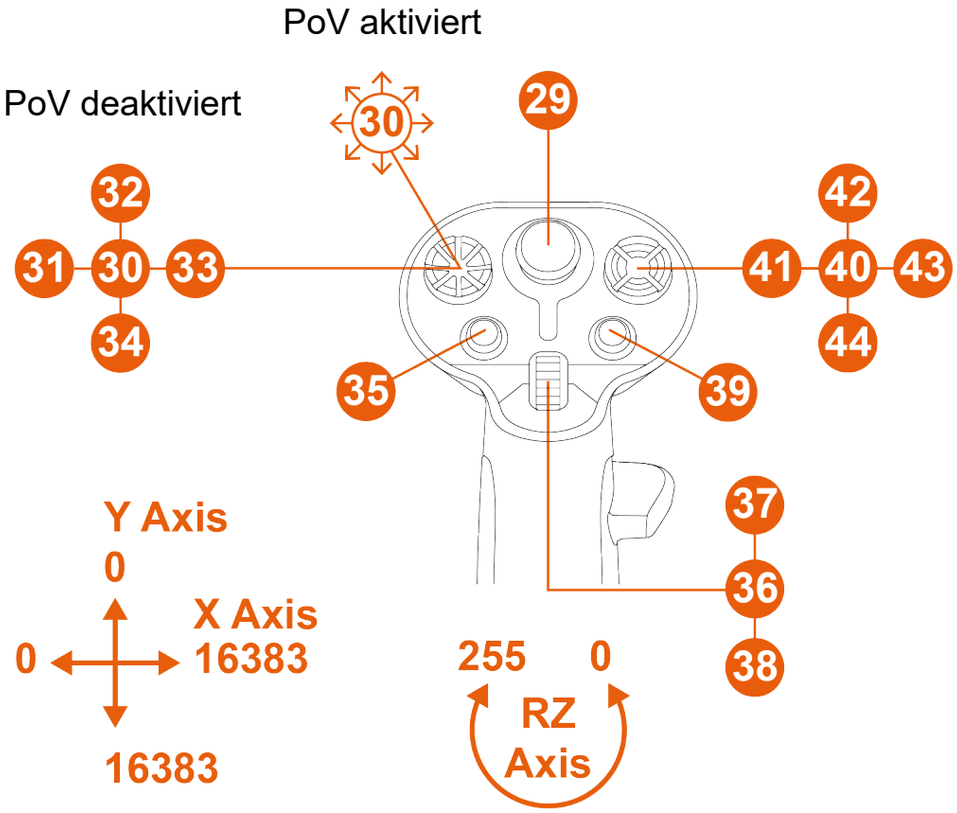

6. Anbringung auf einer Halterung

Sie können den Joystick Sol-R 1 Flightstick mit Hilfe von M6-Schrauben (nicht im Lieferumfang enthalten) und den Gewinden an der Unterseite der Basis auf verschiedene Arten von Halterungen montieren. Im Inneren der Basis darf die maximale Länge der Schraube 15 mm nicht überschreiten.

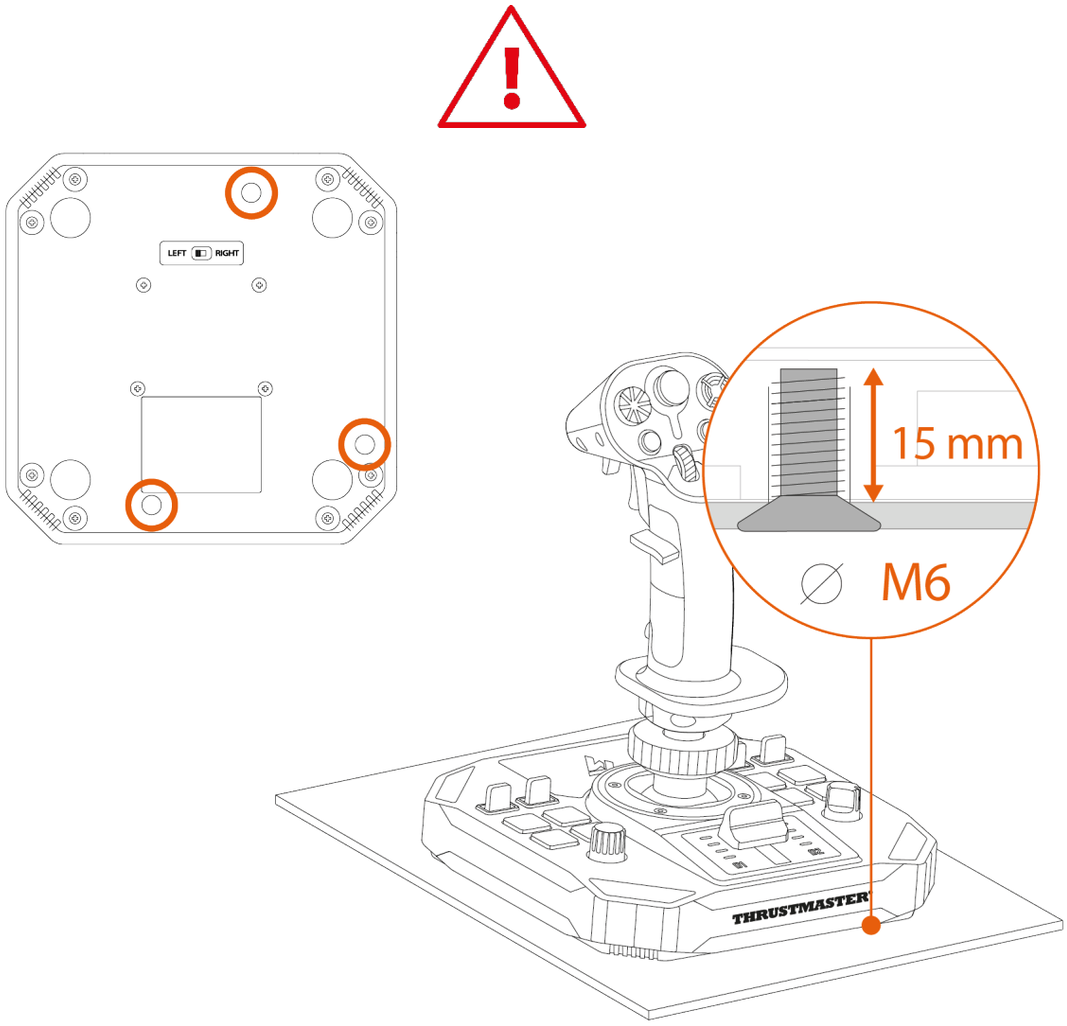

Vergewissern Sie sich vor jedem Gebrauch, dass der Sol-R 1 Flightstick gemäß den Anweisungen des Herstellers ordnungsgemäß an der Halterung befestigt ist.

*Anbringung an einer TM Flying Clamp**

Um den Joystick Sol-R 1 Flightstick an der Halterung TM Flying Clamp* zu befestigen, verwenden Sie zwei Schrauben M6 (nicht im Lieferumfang enthalten).

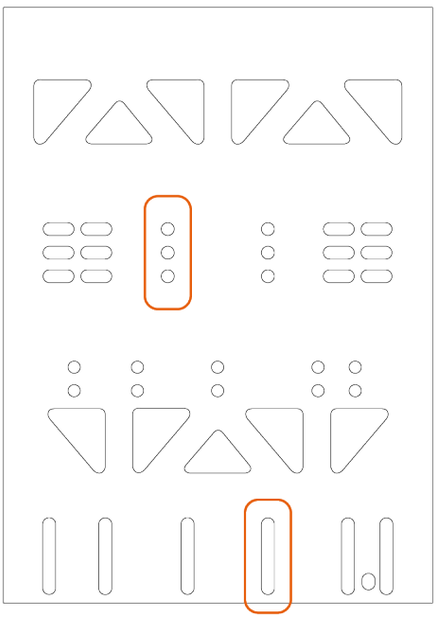

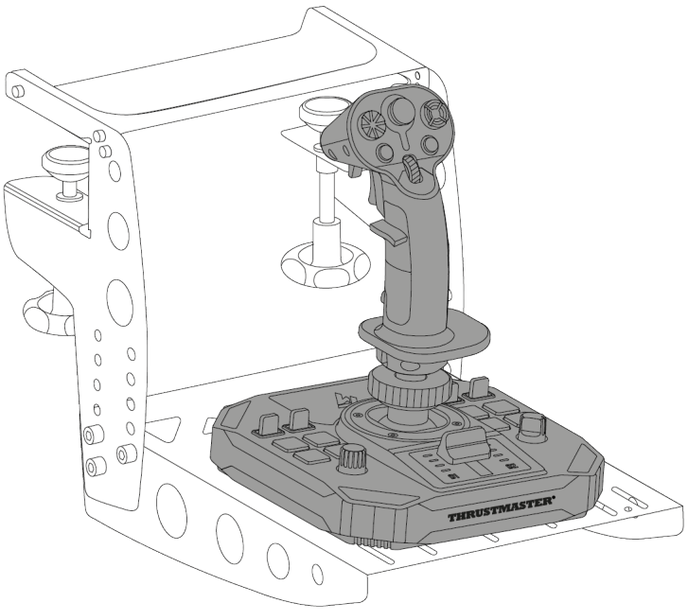

**Separat erhältlich*

Einbau in ein Cockpit oder an eine andere feste Halterung**

Zur Befestigung des Joysticks Sol-R 1 Flightstick an einem Cockpit* oder einer Schreibtischunterlage* verwenden Sie M6-Schrauben (nicht im Lieferumfang enthalten) und die Gewinde an der Unterseite der Basis.

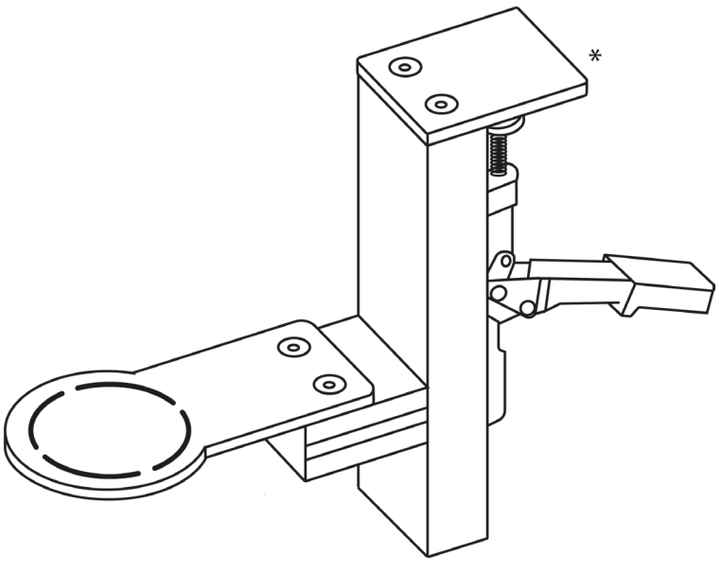

Um eine Beschädigung des Joysticks Sol-R 1 Flightstick zu vermeiden, wenden Sie sich bitte an den Hersteller des Cockpits oder an den technischen Support, um die Kompatibilität des Cockpits mit Thrustmaster-Produkten sicherzustellen.

**Nicht im Lieferumfang enthalten*

7. Funktionen

Schubhebel

Der Joystick des Sol-R 1 Flightstick verfügt über einen Schubhebel, mit dem Sie die Schubkraft Ihres Raumfahrzeugs leicht steuern können. Anzeigeleuchten helfen Ihnen, die Steuerung zu präzisieren.

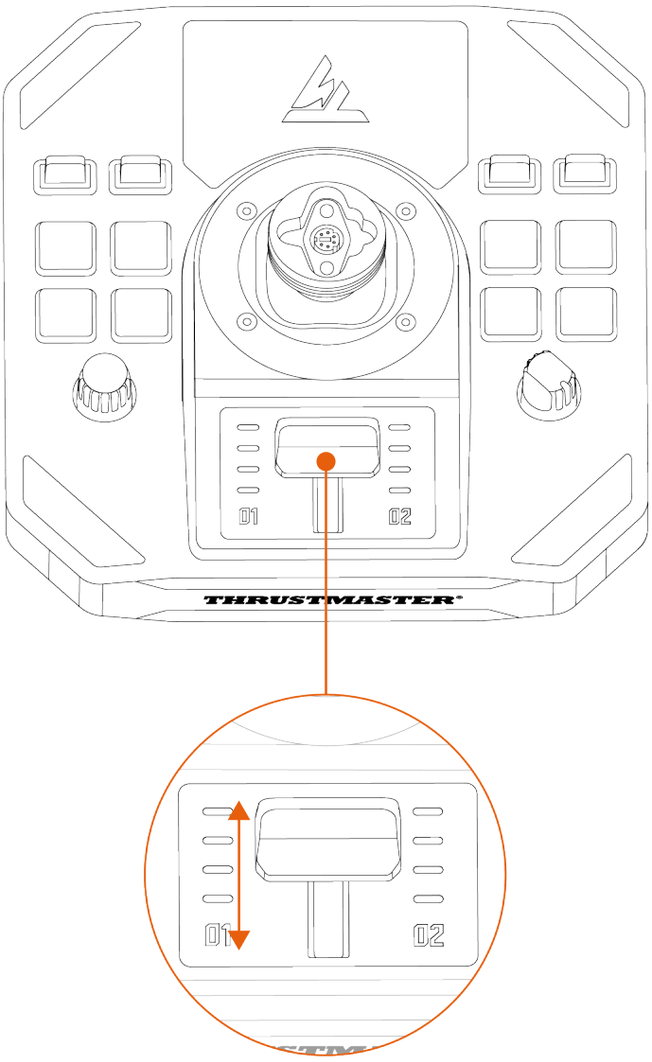

Ruderfunktion

Der Joystick Sol-R 1 Flightstick verfügt über eine Ruderfunktion, die durch Drehen des Joystick-Griffs nach links oder rechts aktiviert werden kann.

In einem Flugzeug betätigt der Pilot das Seitenruder, um das Flugzeug um seine vertikale Achse zu schwenken (das Flugzeug dreht sich nach links oder nach rechts).

Diese Funktion kann deaktiviert werden, indem die Drehung der Z-Achse (Gieren) gesperrt wird.

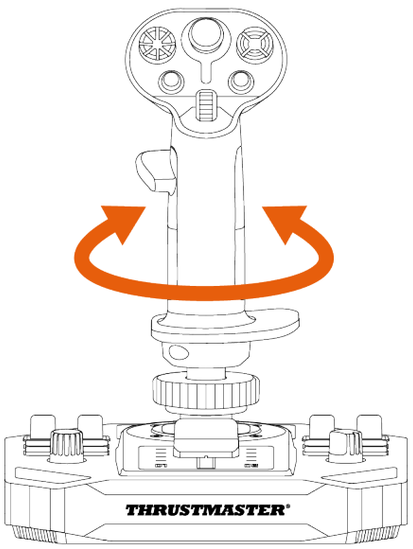

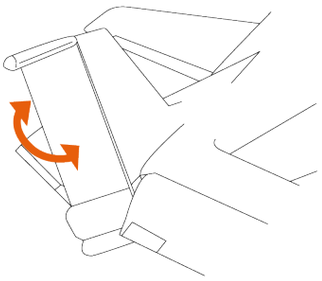

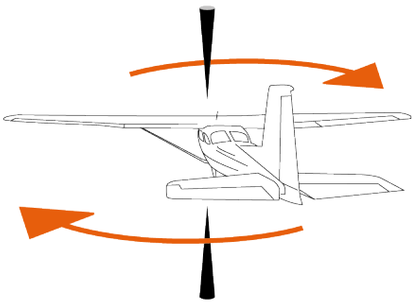

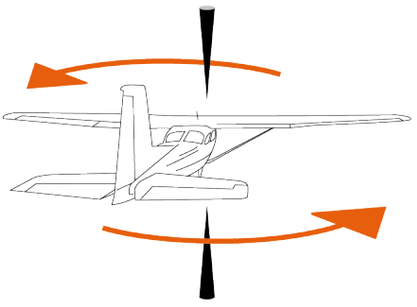

So sperren Sie die Ruderfunktion:

– Ziehen Sie die Sechskantschraube unter der Handgelenkstütze mit einem 2-mm-Inbusschlüssel (nicht im Lieferumfang enthalten) fest.

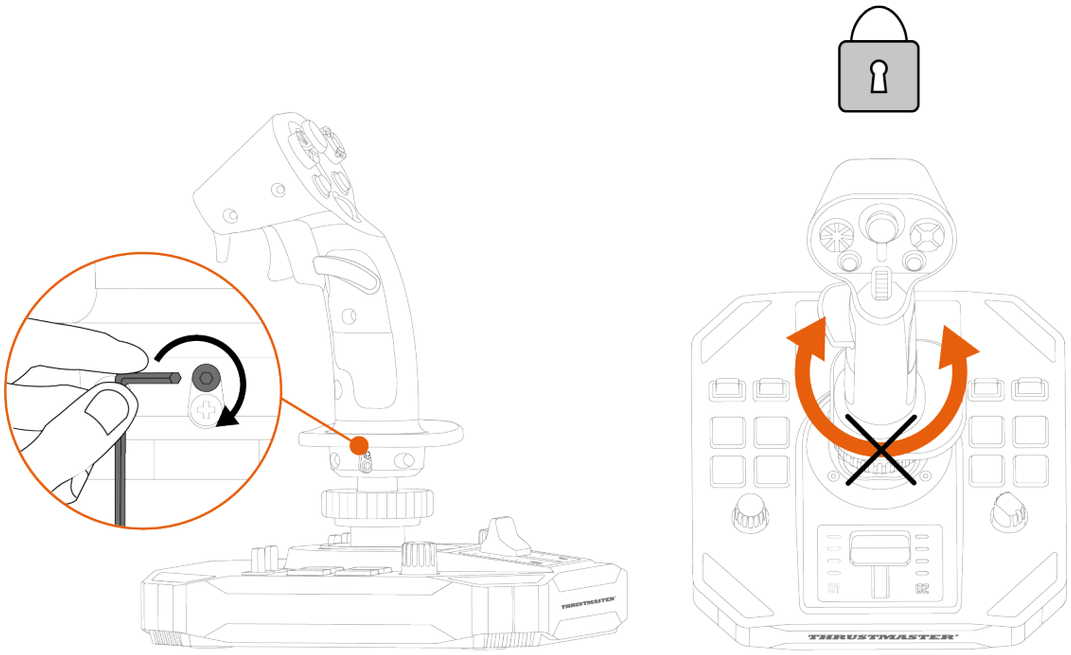

So entsperren Sie die Ruderfunktion:

– Lösen Sie die Sechskantschraube unter der Handgelenkstütze mit einem 2-mm-Inbusschlüssel (nicht im Lieferumfang enthalten).

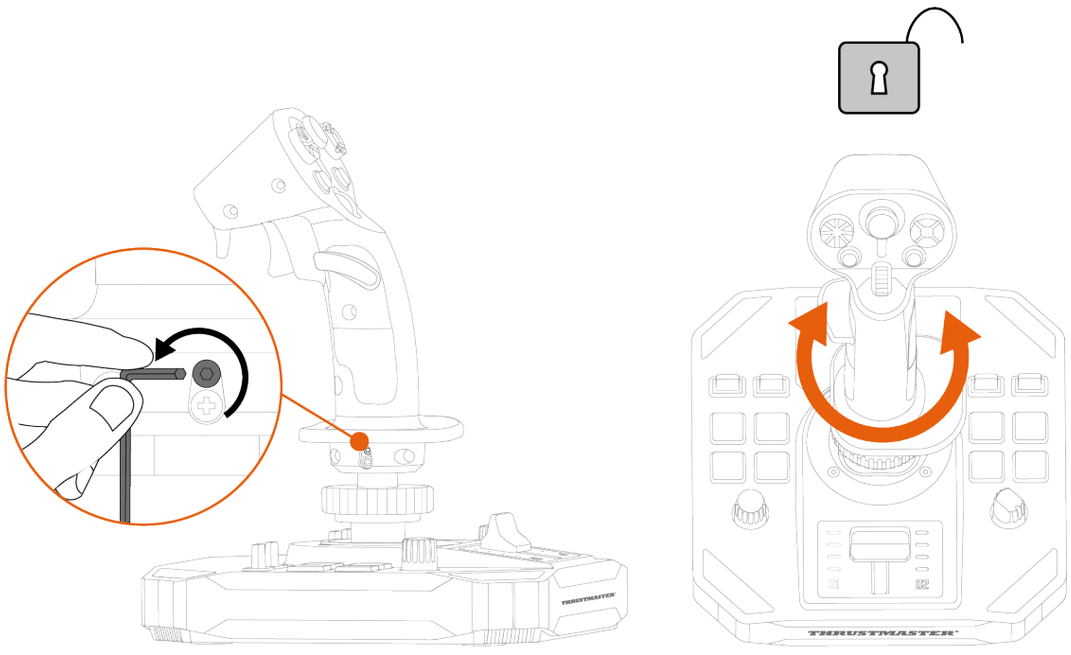

Multidirektionaler Point-of-View-Schalter

Der Joystick Sol-R 1 Flightstick verfügt über einen multidirektionalen Point-of-View-Schalter, mit dem Sie das Geschehen rund um Ihr Raumschiff beobachten können (in Spielen, die dies erlauben).

Im Konfigurationsmenü Ihres Spiels können Sie die verschiedenen Ansichten (Rückansicht, linke Ansicht, rechte Ansicht, Außenansichten) auf die Richtungen des multidirektionalen Point-of-View-Schalters programmieren.

Sie können den multidirektionalen Point-of-View-Schalter auch für andere Zwecke verwenden (Schießen usw.).

Linkshänder-Modus	Rechtshänder-Modus
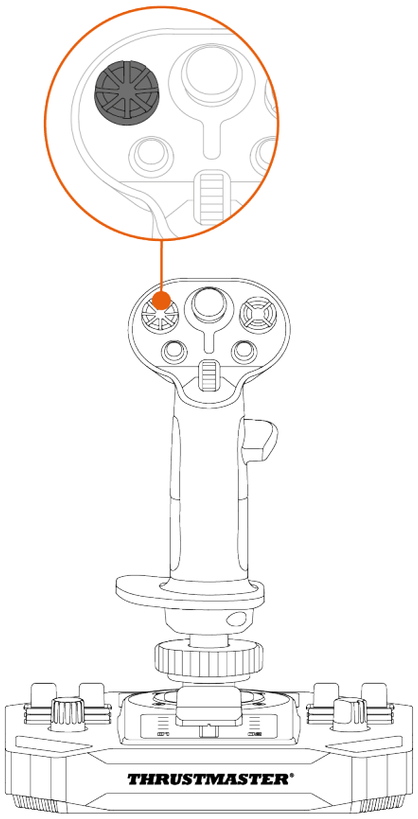	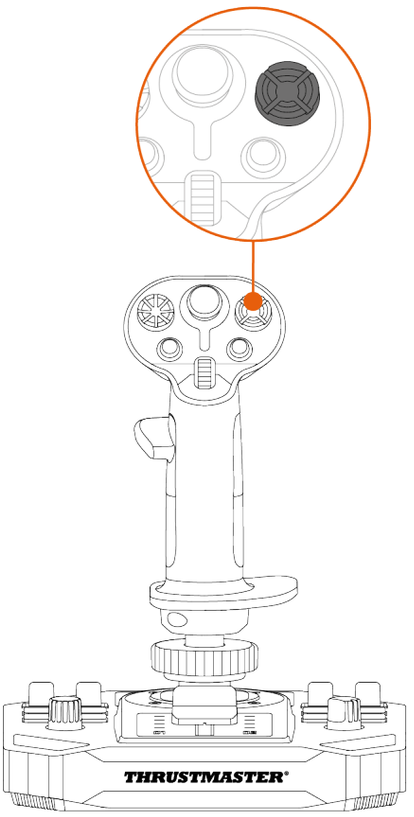

Die Blickwinkel-Funktion kann deaktiviert werden. Der multidirektionale PoV-Schalter kann jedoch weiterhin verwendet werden.

So deaktivieren Sie die Blickwinkel-Funktion:

1. Rufen Sie das **Control Panel** für den Joystick Sol-R 1 Flightstick auf.
2. Klicken Sie im Dialogfeld **Gamecontroller** auf **Eigenschaften**.
3. Deaktivieren Sie in dem Tab **Test input** (Testeingabe) das Kontrollkästchen **Point of view hat-switch** (Point-of-View-Schalter).

Blickwinkel-Funktion (Rechtshänder-Modus)	
Aktiviert	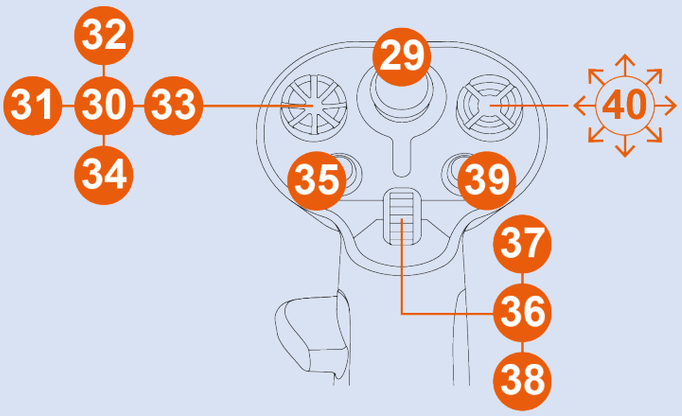
Deaktiviert	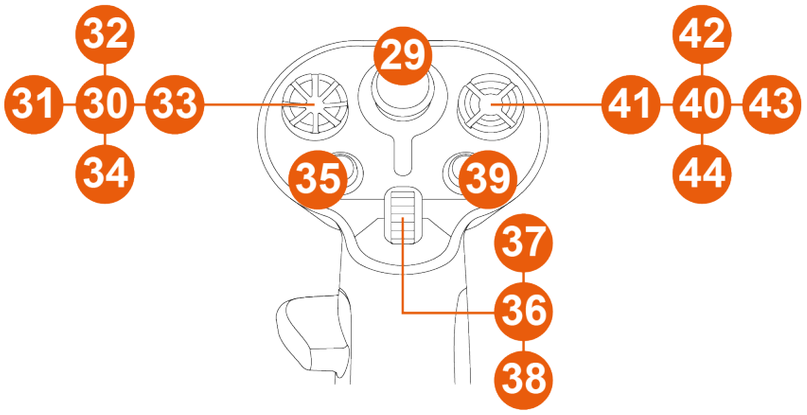

Blickwinkel-Funktion (Linkshänder-Modus)	
Aktiviert	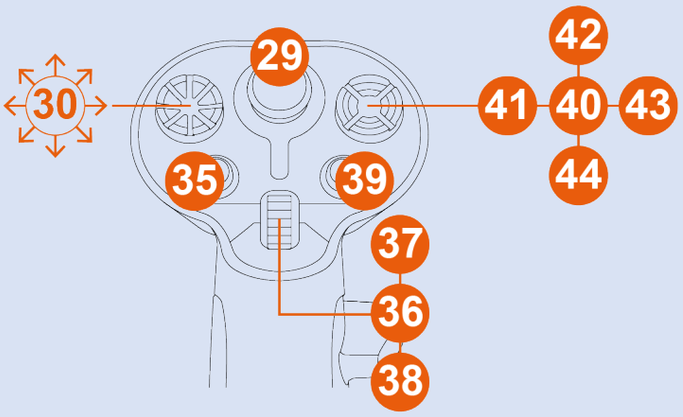
Deaktiviert	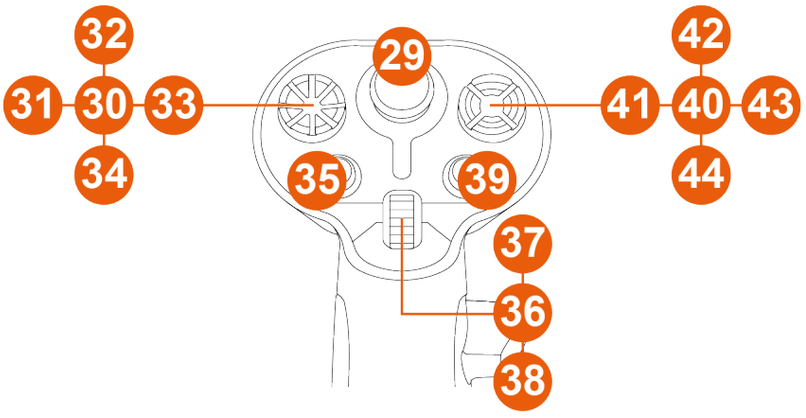

8. Konfigurieren des Joystick-Griffs

Rechtshänder- oder Linkshänder-Modus

Der Joystick Sol-R 1 Flightstick ist beidhändig, um sich perfekt an alle Spieler (ob Rechts- oder Linkshänder) anzupassen.

Standardmäßig ist der Joystick im Rechtshänder-Modus konfiguriert.

Linkshänder-Modus	Rechtshänder-Modus
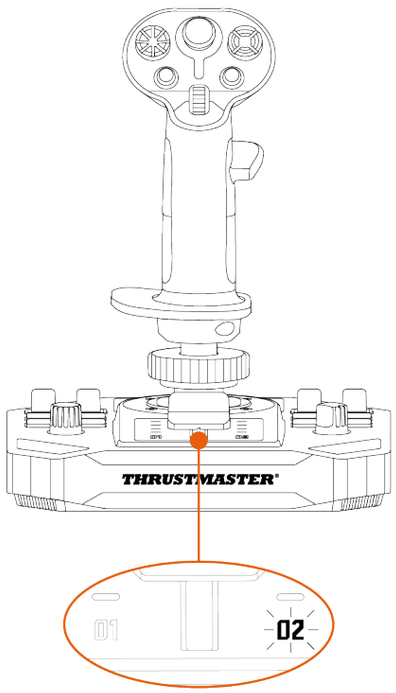	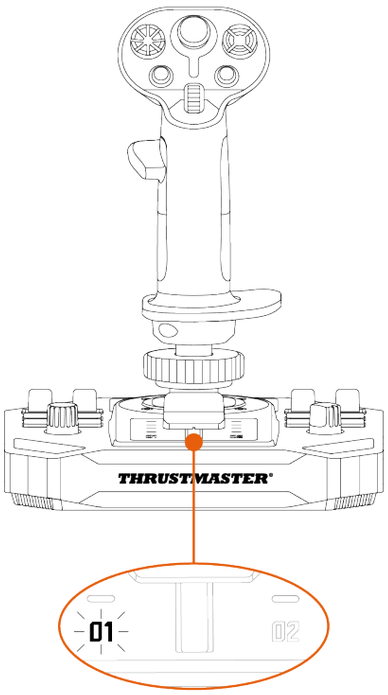

Führen Sie das Verfahren zum Umschalten vom Rechtshänder- auf den Linkshänder-Modus (oder umgekehrt) durch, bevor Sie den Joystick an Ihren PC anschließen.

So stellen Sie den Joystick auf den Linkshänder-Modus ein:

1. Stellen Sie den Wählschalter an der Unterseite der Joystickbasis auf LEFT HANDED (Linkshänder).

   Der Joystick wird mit dem Namen Sol-R [L] Flightstick erkannt.

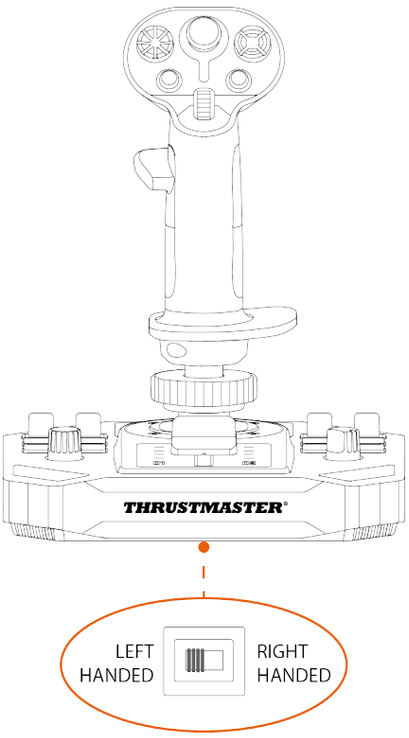

2. Schrauben Sie die rechte Daumenauflage (A1) ab

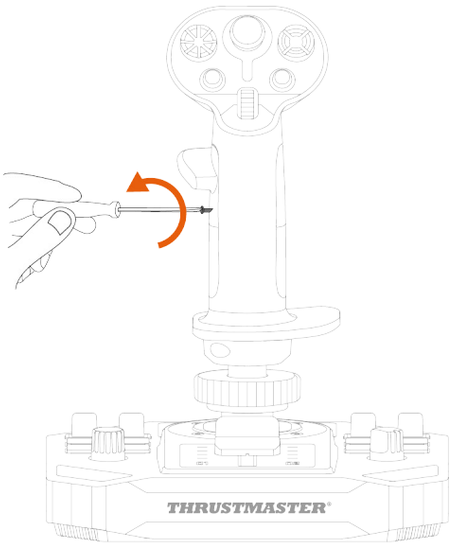

3. Entfernen Sie beide Teile der rechten Daumenauflage (A1 und A2).

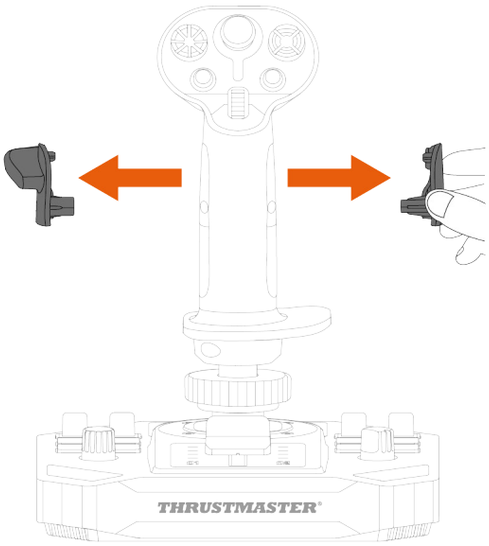

4. Platzieren Sie beide Teile der linken Daumenauflage (B1 und B2) auf den Joystick-Griff.

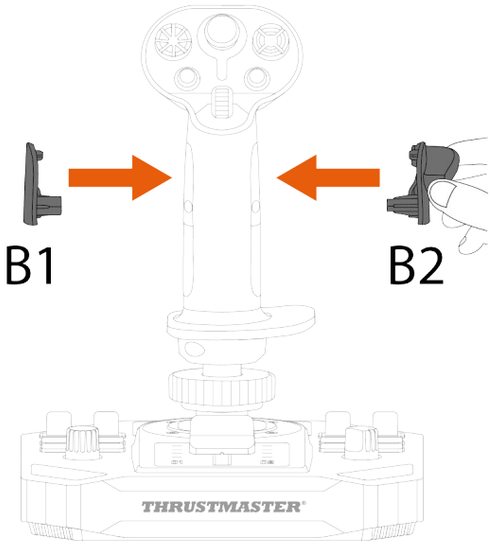

5. Schrauben Sie die linke Daumenauflage (B1) fest.

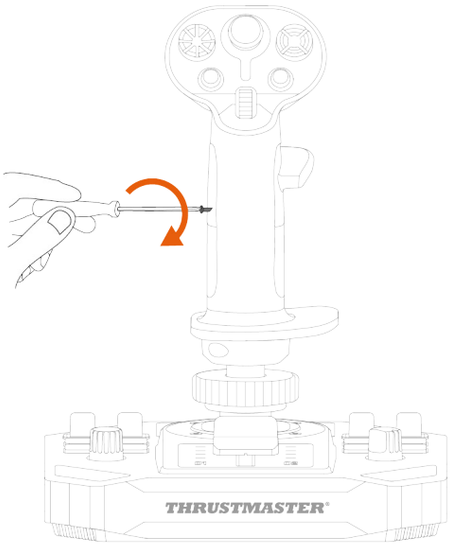

6. Entfernen Sie die auswechselbare Taste (C1 oder C2), die sich auf der Rückseite des Joystick-Griffs befindet.

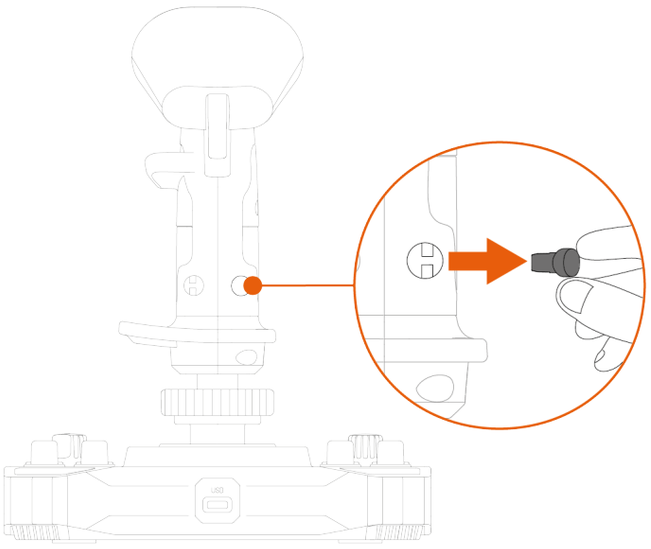

7. Setzen Sie die von Ihnen bevorzugte auswechselbare Taste (C1 oder C2) unter der Daumenauflage B2 ein.

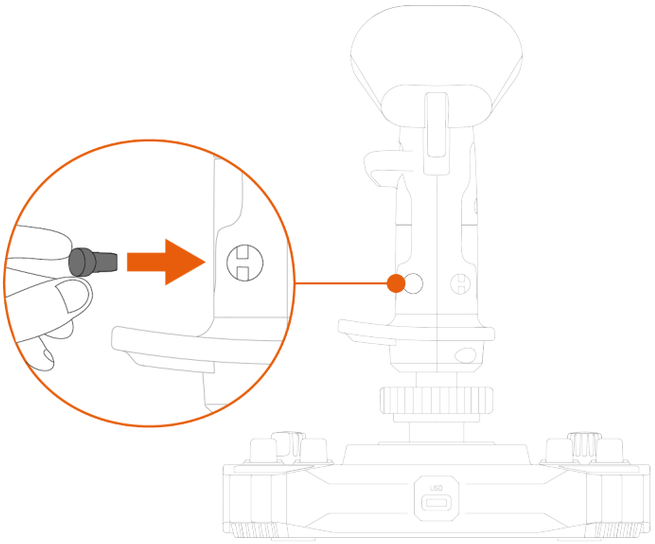

8. Lösen Sie die beiden Schrauben, mit denen die Handgelenkstütze befestigt ist.

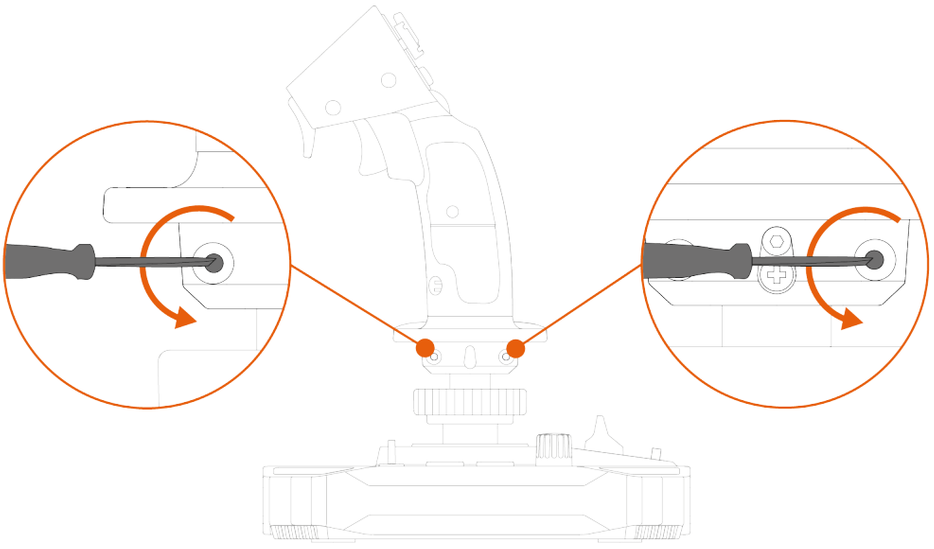

9. Entfernen Sie die beiden Teile der Handgelenkstütze und bringen Sie diese dann wieder am Joystick-Griff an, indem Sie die Teile umdrehen.

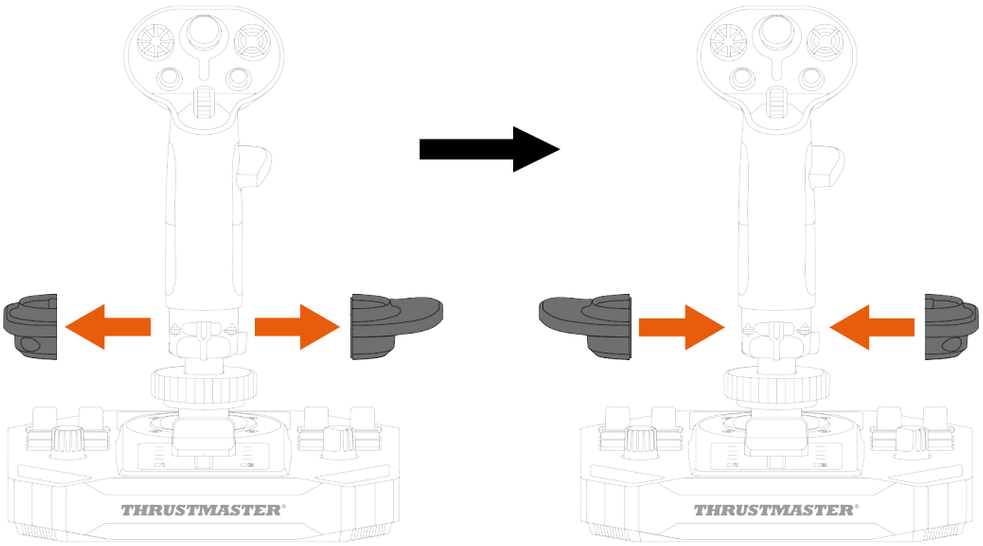

10. Drehen Sie die beiden Schrauben hinein, welche die Handgelenkstütze an ihrem Platz halten.

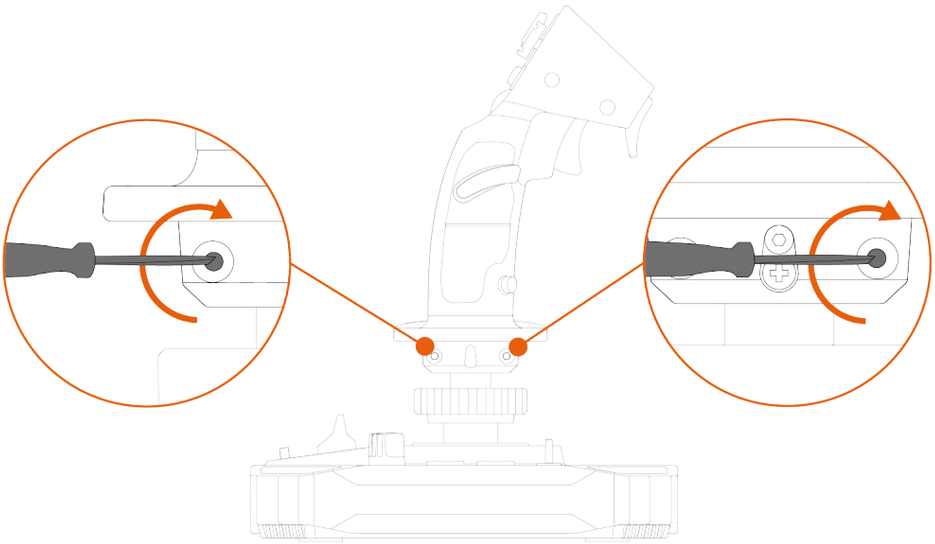

So stellen Sie den Joystick auf den Rechtshänder-Modus ein:

1. Stellen Sie den Wählschalter an der Unterseite des Joysticks auf RIGHT HANDED (rechtshändig).

   Der Joystick wird mit dem Namen Sol-R [R] Flightstick erkannt.

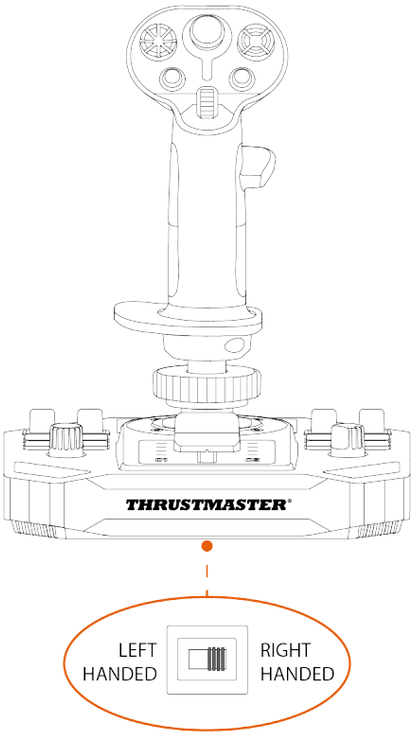

2. Schrauben Sie die linke Daumenauflage (B1) ab.

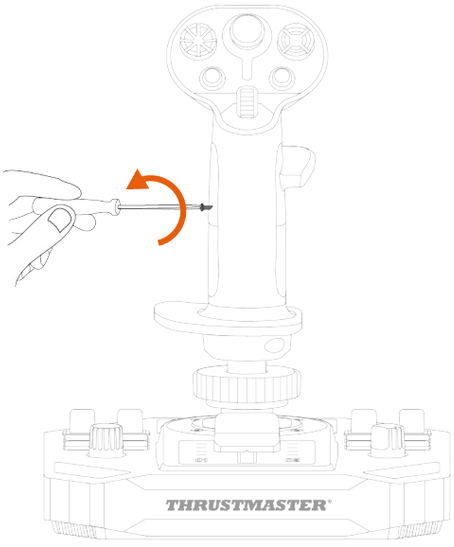

3. Entfernen Sie beide Teile der linken Daumenauflage (B1 und B2).

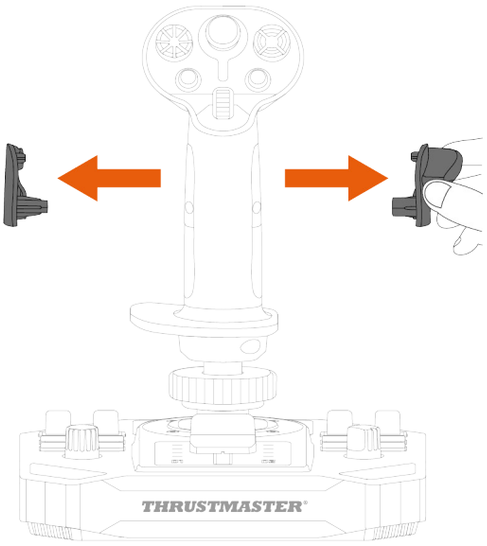

4. Platzieren Sie die beiden Teile der rechten Daumenauflage (A1 und A2) auf dem Joystick-Griff.

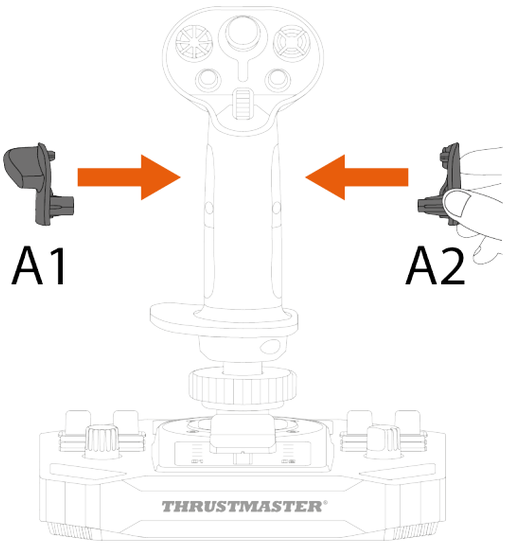

5. Schrauben Sie die rechte Daumenauflage (A1) fest.

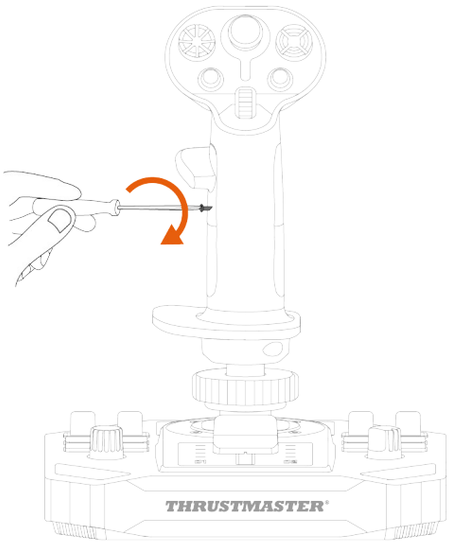

6. Entfernen Sie die auswechselbare Taste (C1 oder C2), die sich auf der Rückseite des Joystick-Griffs befindet.

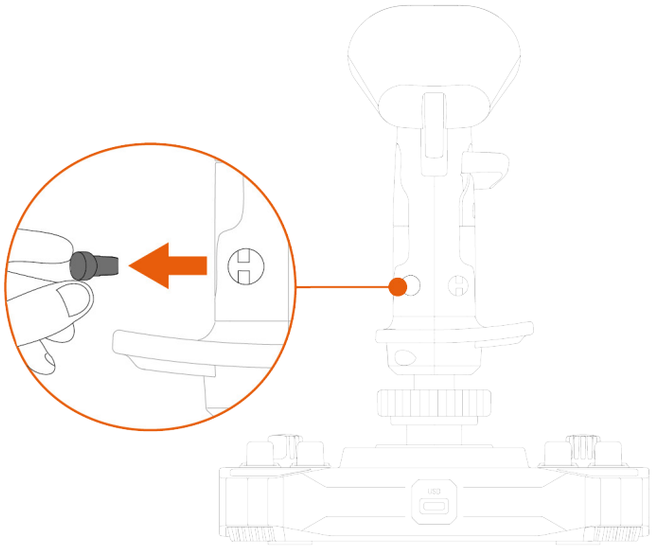

7. Setzen Sie die von Ihnen bevorzugte auswechselbare Taste (C1 oder C2) unter der Daumenauflage A1 ein.

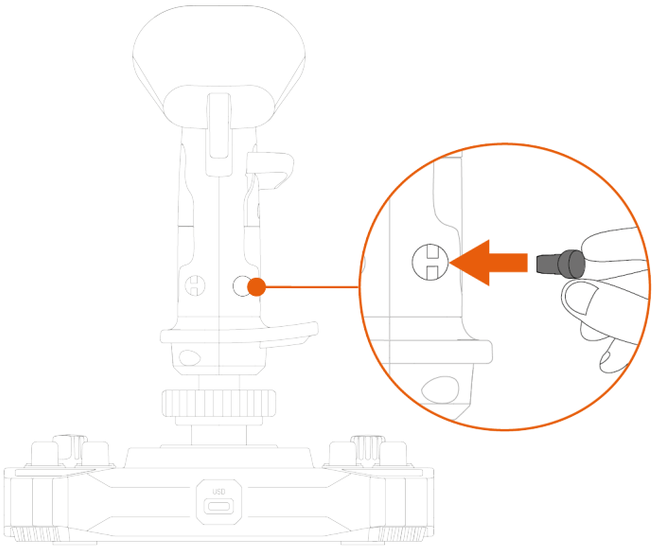

8. Lösen Sie die beiden Schrauben, mit denen die Handgelenkstütze befestigt ist.

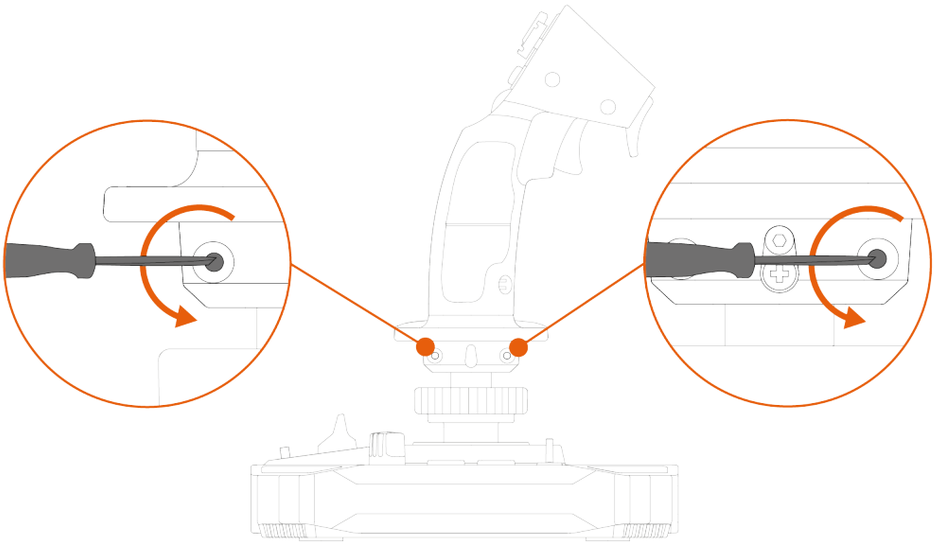

9. Nehmen Sie die beiden Teile der Handgelenkstütze ab und setzen Sie sie dann umgekehrt auf den Joystick-Griff.

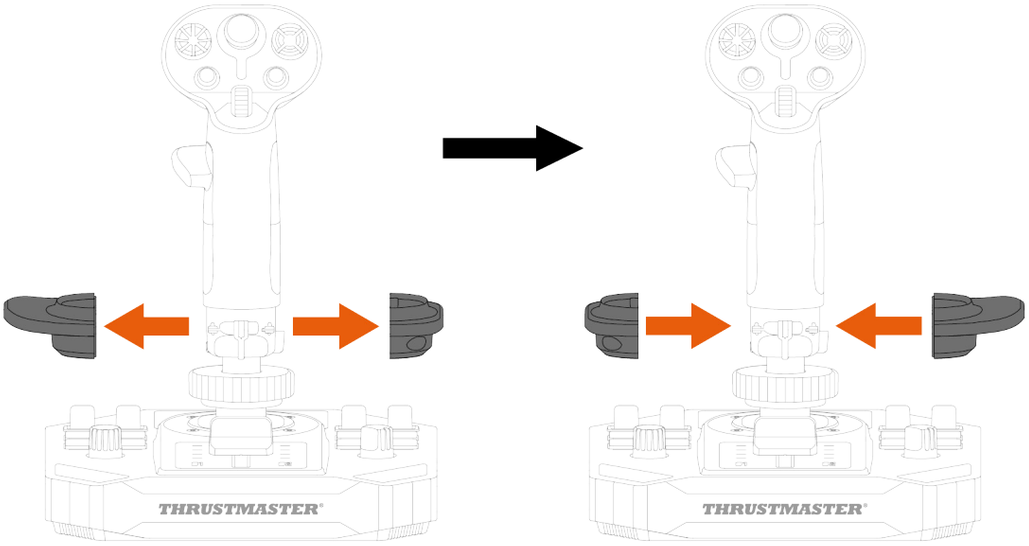

10. Drehen Sie die beiden Schrauben hinein, welche die Handgelenkstütze an ihrem Platz halten.

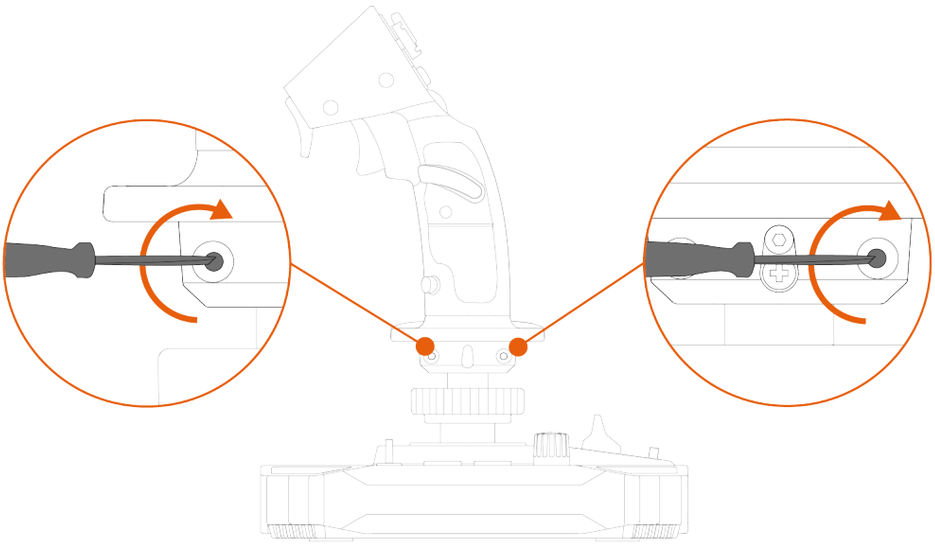

Höhenadapter

Der Joystick Sol-R 1 Flightstick verfügt über einen Höhenadapter, mit dem Sie Ihre Hand beim Halten des Joystick-Griffs anheben können, um den Komfort zu erhöhen.

Ohne Adapter	Mit Adapter
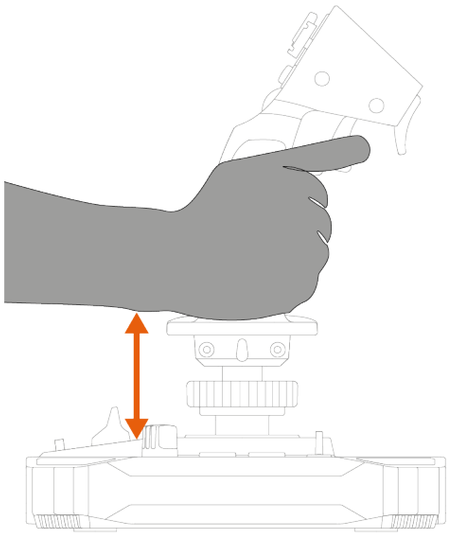	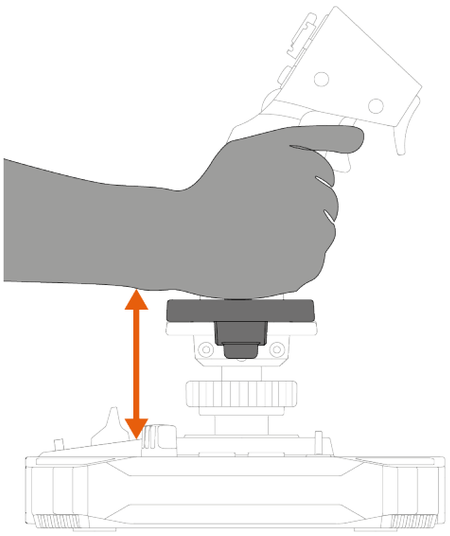

Zum Anbringen des Höhenadapters wird dieser an der Handgelenkstütze angeklippt.

Linkshänder-Modus	Rechtshänder-Modus
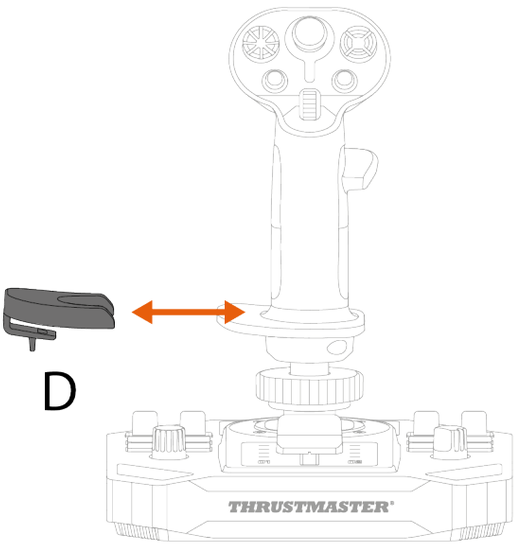	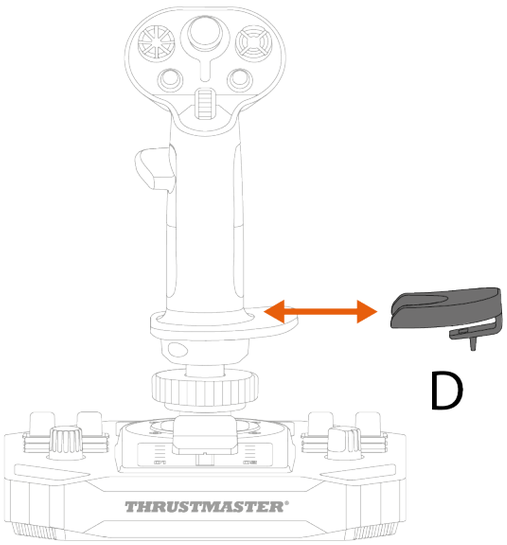

9. Kompatibilität

Achten Sie darauf, nur autorisiertes Zubehör zu verwenden. Die Verwendung von nicht autorisiertem Zubehör kann das Produkt beschädigen und zum Erlöschen der Garantie führen.

Steuerknüppel-Griffe

Die Sol-R-Basis ist mit den folgenden Steuerknüppel-Griffen und Zubehörteilen kompatibel:

- Steuerknüppel-Griff F/A-18C Hornet™ HOTAS Add-On Grip*;
- Steuerknüppel-Griff Viper Grip – HOTAS Add-On Grip* (ehemals F16-C Viper HOTAS Add-On Grip);
- Adapter AVA Offset Adapter*;
- Zukünftige Thrustmaster-Steuerknüppel-Griffe*.

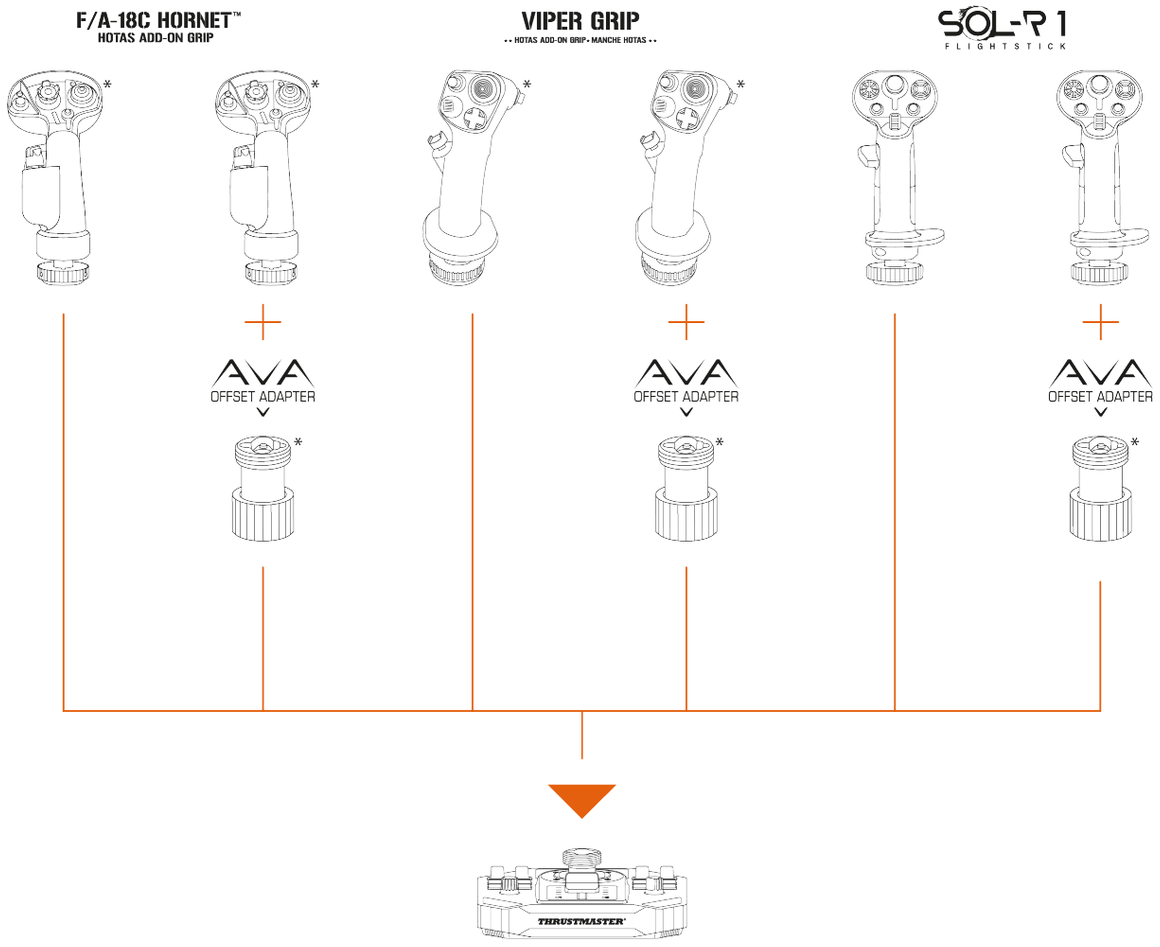

*Separat erhältlich

Basis

Der Sol-R-Joystick-Griff ist mit der AVA-Basis* kompatibel.

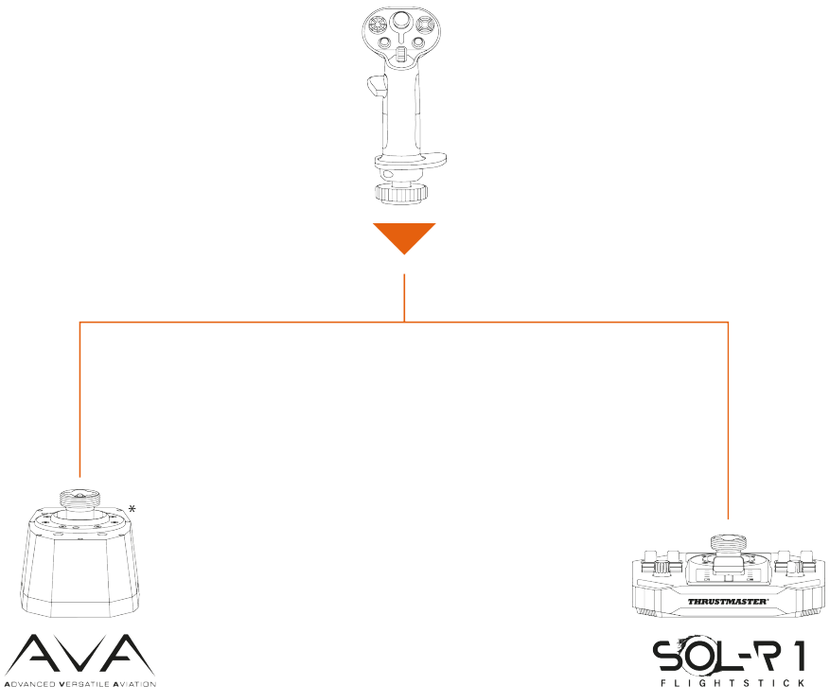

**Separat erhältlich*

Ruder

Der Joystick Sol-R 1 Flightstick ist mit den folgenden Ruder-Pedalsystemen kompatibel:

- TFRP T.Flight Rudder Pedals*;
- TPR: Thrustmaster Pendular Rudder*.

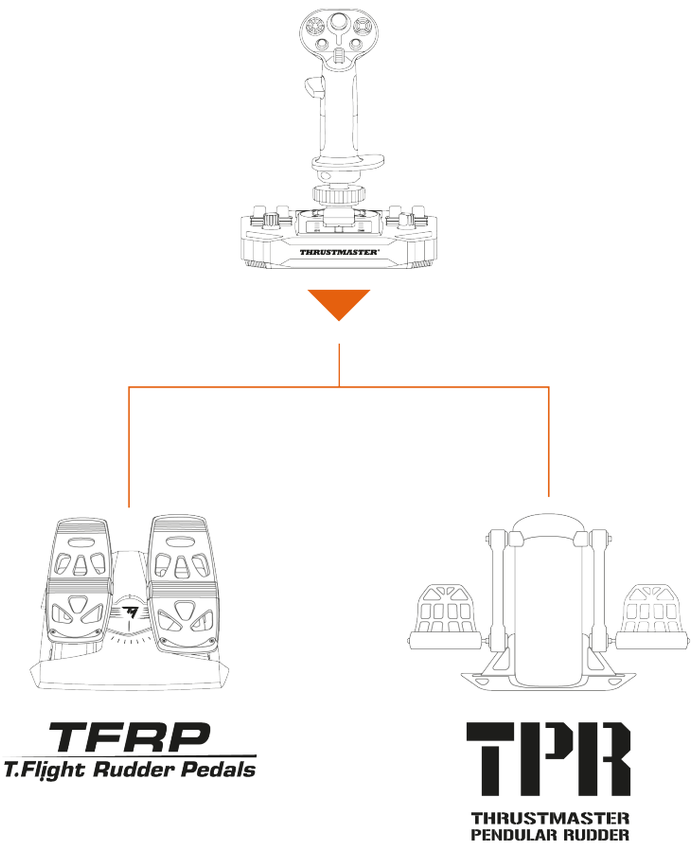

- Die TFRP und TPR müssen über USB mit Ihrem PC verbunden sein.
- Die TFRP und TPR sind in allen Spielen, die Multi-USB und Ruder unterstützen, kompatibel.

**Separat erhältlich*

10. Erweiterte Programmiersoftware T.A.R.G.E.T

T.A.R.G.E.T (Thrustmaster Advanced pRogramming Graphical EdiTor) ist eine innovative, leistungsstarke Software-Suite, die Verbesserungen an den meisten Thrustmaster-Flugsteuerungen ermöglicht und den Austausch von Profilen mit der Thrustmaster-Community erlaubt.

Installation

1. Besuchen Sie: **https://support.thrustmaster.com/product/sol-r-1-flightstick**.
2. Im Abschnitt **Software** laden Sie die erweiterte Programmiersoftware T.A.R.G.E.T herunter und installieren diese.

Hauptmerkmale

- Verschiedene Konfigurationsmöglichkeiten für die Achsen.
- Verschiedene Programmierungsstufen: Basic, Advanced und Script.
- Verwendung des Drag-and-Drop-Prinzips.
- Möglichkeit der Kombination des Joysticks Sol-R 1 Flightstick mit anderem Flugsimulationszubehör von Thrustmaster (Hotas Cougar*, T.16000M FCS*, TWCS*, TFRP*, MFD Cougar Pack*, TCA-Reihe*, VIPER-Reihe*, AVA-Reihe*, die alle auch mit T.A.R.G.E.T kompatibel sind), so dass sie als ein einziges USB-Gerät erkannt werden.
- Zugriff auf erweiterte Profile, die von der Thrustmaster-Community erstellt wurden.

**Separat erhältlich*

11. FAQ und technischer Support

Haben Sie Fragen zum Joystick Sol-R 1 Flightstick oder haben Sie technische Probleme? Dann besuchen Sie bitte die Website des technischen Supports von Thrustmaster:

https://support.thrustmaster.com/product/sol-r-1-flightstick.

1. Mein Joystick funktioniert nicht richtig oder scheint falsch kalibriert zu sein

- Schalten Sie Ihren PC aus, trennen Sie Ihren Joystick ab, schließen Sie ihn wieder an, starten Sie Ihren PC neu und starten Sie Ihr Spiel erneut.
- Achten Sie beim Anschließen Ihres Joysticks darauf, dass Sie den Griff in der Mitte halten und ihn nicht bewegen, um Kalibrierungsprobleme zu vermeiden.

2. Ich kann meinen Joystick nicht konfigurieren

- Rufen Sie das Menü Ihres Spiels auf und wählen Sie **Optionen > Controller > Gamepad** oder **Joystick**. Wählen Sie dann die am besten geeignete Konfiguration aus oder konfigurieren Sie die Optionen des Joysticks komplett neu.
- Weitere Informationen finden Sie im Benutzerhandbuch Ihres Spiels oder in der Online-Hilfe.

3. Mein Joystick ist zu empfindlich oder nicht empfindlich genug

- Der Sol-R 1 Flightstick kalibriert sich nach ein paar Bewegungen auf den verschiedenen Achsen automatisch selbst.
- Rufen Sie das Menü Ihres Spiels auf und wählen Sie **Optionen > Controller > Gamepad** oder **Joystick**. Stellen Sie dann die Empfindlichkeit Ihres Joysticks und die Totzonen ein, falls diese Optionen verfügbar sind.

4. Mein Joystick funktioniert nicht

- Damit der Joystick Sol-R 1 Flightstick richtig mit Videospielen funktioniert, muss seine Firmware aktualisiert werden.

  Um die Firmware zu aktualisieren, besuchen Sie **https://support.thrustmaster.com/product/sol-r-1-flightstick**.
  Wählen Sie **Treiber** und folgen Sie den Anweisungen, einschließlich des Download- und Installationsvorgangs.

THRUSTMASTER®

SOL-R 1

FLIGHTSTICK

PC (Windows® 10/11)

Handleiding

Lees zorgvuldig de instructies in deze handleiding **voordat** u het product installeert, **voordat** u het product gebruikt en **voordat** u onderhoud uitvoert aan het product. Volg de veiligheidsvoorschriften. Als u deze instructies niet opvolgt, bestaat de kans op ongelukken en/of schade. Bewaar deze handleiding zodat u de instructies in de toekomst kunt raadplegen.

INHOUDSOPGAVE

1. INHOUD VAN DE DOOS 6

2. TECHNISCHE SPECIFICATIES.....7

3. INFORMATIE MET BETREKKING TOT GEBRUIK.....11

4. MONTAGE 13

5. INSTALLATIE OP DE PC.....15

Configuratiescherm 16

Mapping.....20

6. INSTALLATIE OP EEN STEUN 23

Installatie op een TM Flying Clamp*.....24

Installatie op een cockpit* of een andere vaste steun* 25

7. FUNCTIES.....26

Throttle 26

Roerfunctie.....27

Multidirectionele Point-of-View-hat-switch.....29

8. DE FLIGHTSTICK-GREEP CONFIGUREREN 32

Rechtshandige of linkshandige modus ... 32

Hoogte-adapter 43

9. COMPATIBILITEIT 44

Flightstick-grepen 45

Voet 46

Roeren 47

10. T.A.R.G.E.T GEAVANCEERDE PROGRAMMEERSOFTWARE 48

Installatie 48

Belangrijkste kenmerken 49

11. FAQ EN TECHNISCHE ONDERSTEUNING 50

SOL-R 1

FLIGHTSTICK

Geniet van een werkelijk unieke ruimte-ervaring met de Sol-R 1 Flightstick-joystick, uw trouwe metgezel bij uw verkenningen en veldslagen in het heelal.

Deze handleiding helpt u bij het zo goed mogelijk installeren en gebruiken van uw Sol-R 1 Flightstick. Lees, voordat u de ruimte kiest, zorgvuldig de instructies en waarschuwingen. Ze helpen u bij een maximaal prettige ervaring van uw product.

De firmware bijwerken

Om de Sol-R 1 Flightstick-joystick goed te laten werken met games, moet u de firmware bijwerken.

Om de firmware bij te werken, gaat u naar **https://support.thrustmaster.com/product/sol-r-1-flightstick**.

Selecteer **Drivers** en volg de instructies inclusief de procedure voor het downloaden en installeren.

1. Inhoud van de doos

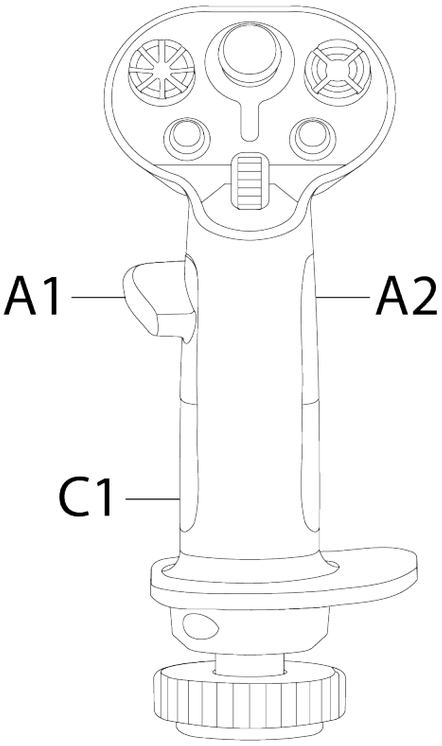

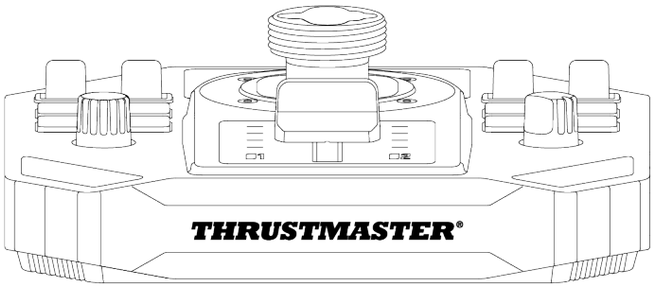

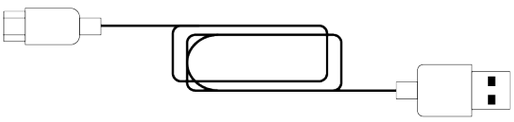

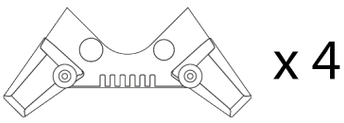

2. Technische specificaties

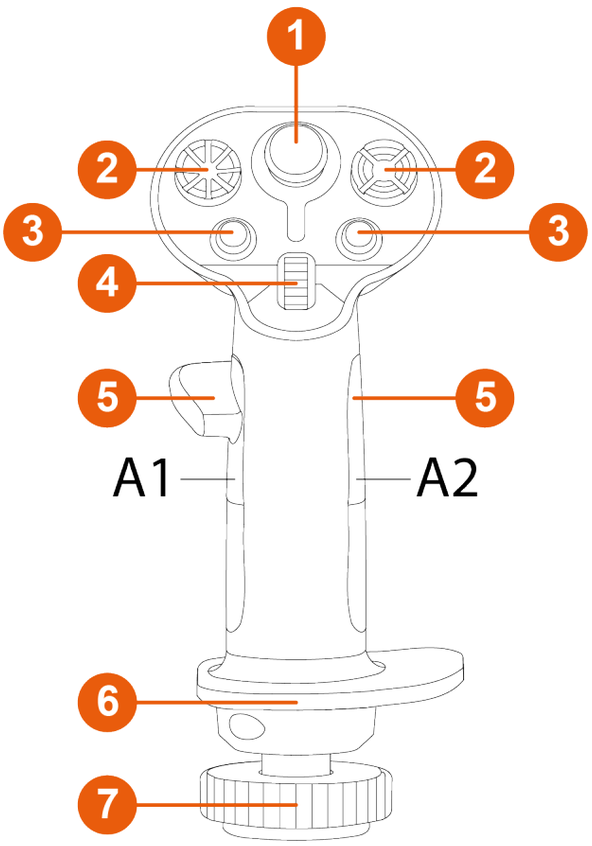

❶ Analoge mini-stick

❷ 8-wegs multidirectionele Point-of-View hat-switches

❸ Actiedrukknoppen

❹ Scrollwiel

❺ Duimsteunen (rechtshandig en linkshandig)

❻ Ambidextrische polssteun

❼ Roerfunctie via het draaien van de flightstick-greep (vergrendelbaar)

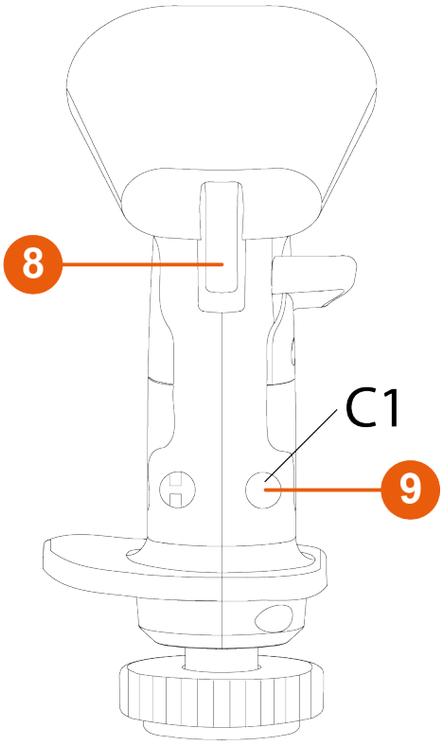

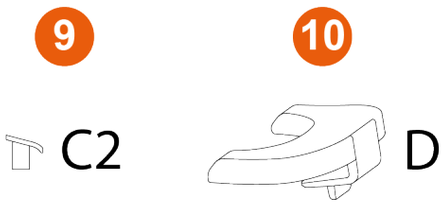

❽ Triggers (inclusief één trigger met twee standen)

❾ Afneembare drukknoppen

❿ Uitneembare hoogte-adapter (rechtshandig en linkshandig)

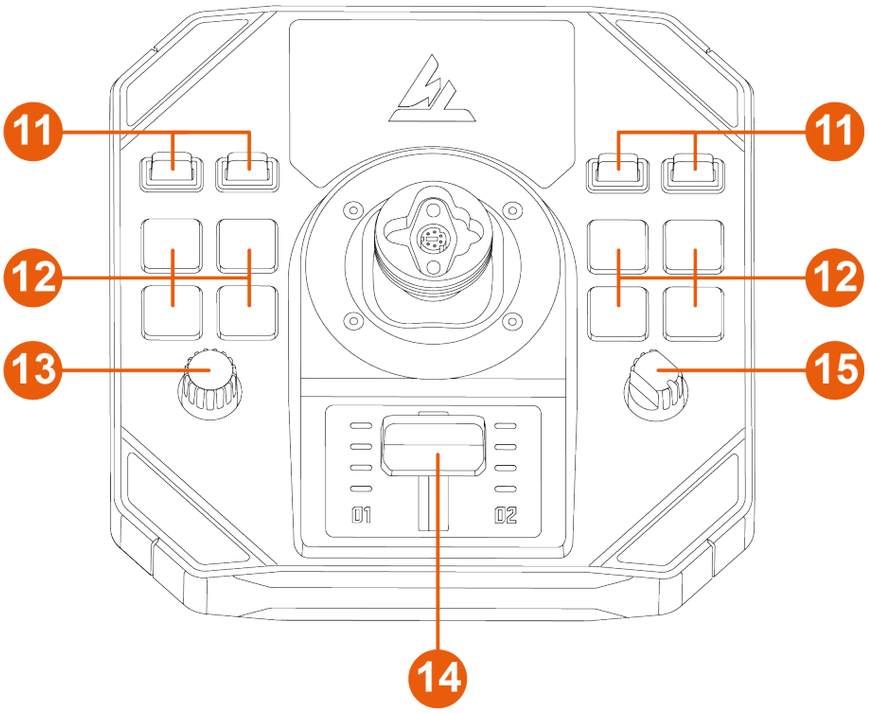

⓫ Tuimelschakelaars (twee standen)

⓬ Verlichte actiedrukknoppen

⓭ Draaiknop

⓮ Throttle met indicatielampjes

⓯ Draaikeuzeknop (vier standen)

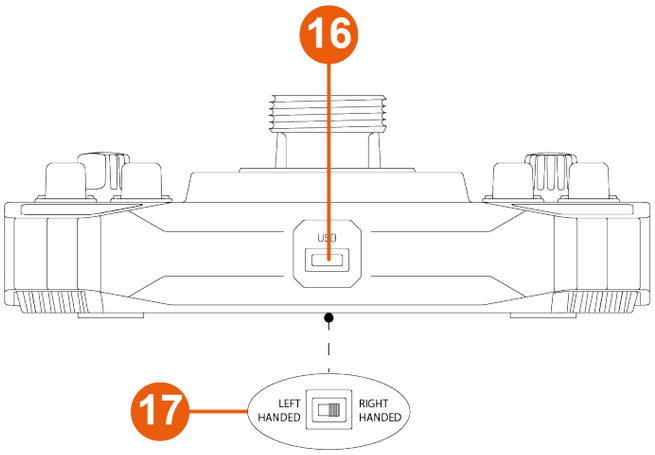

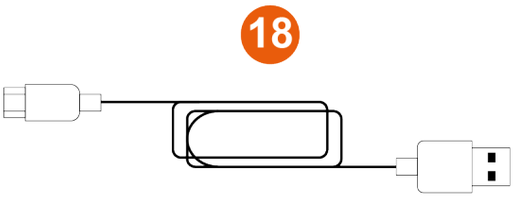

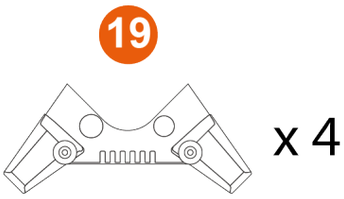

⓰ USB-C-connector

⓱ Keuzeschakelaar: LEFT HANDED (linkshandig) / RIGHT HANDED (rechtshandig)

⓲ USB-A – USB-C-kabel

⓳ Steunen voor stabiliteit

3. Informatie met betrekking tot gebruik

Documentatie

Lees, voordat u dit product gebruikt, dit document nogmaals door en bewaar het om het eventueel op een later tijdstip te kunnen raadplegen.

Gevaar op beknelling

Plaats bij gebruik van de Sol-R 1 Flightstick-joystick nooit uw vingers in de ruimte tussen de voet en de as van de flightstick-greep.

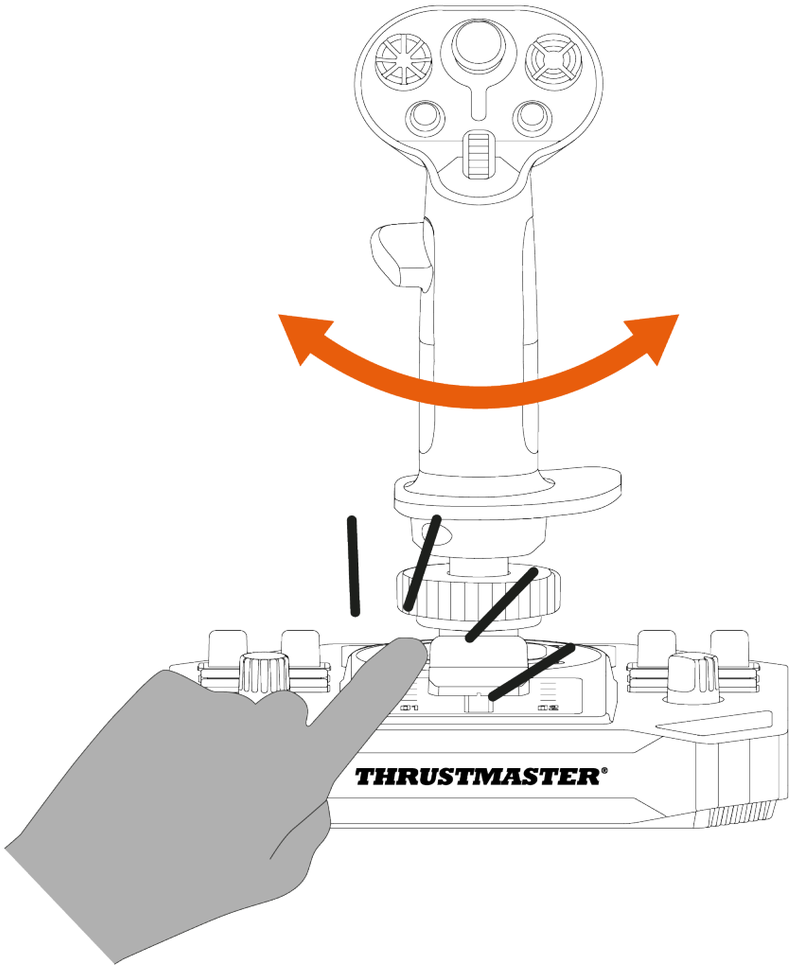

4. Montage

1. Plaats de flightstick-greep op de voet. Zorg ervoor dat de flightstick-greep correct is geplaatst zoals afgebeeld in onderstaand schema.
2. Draai de klemring vast.

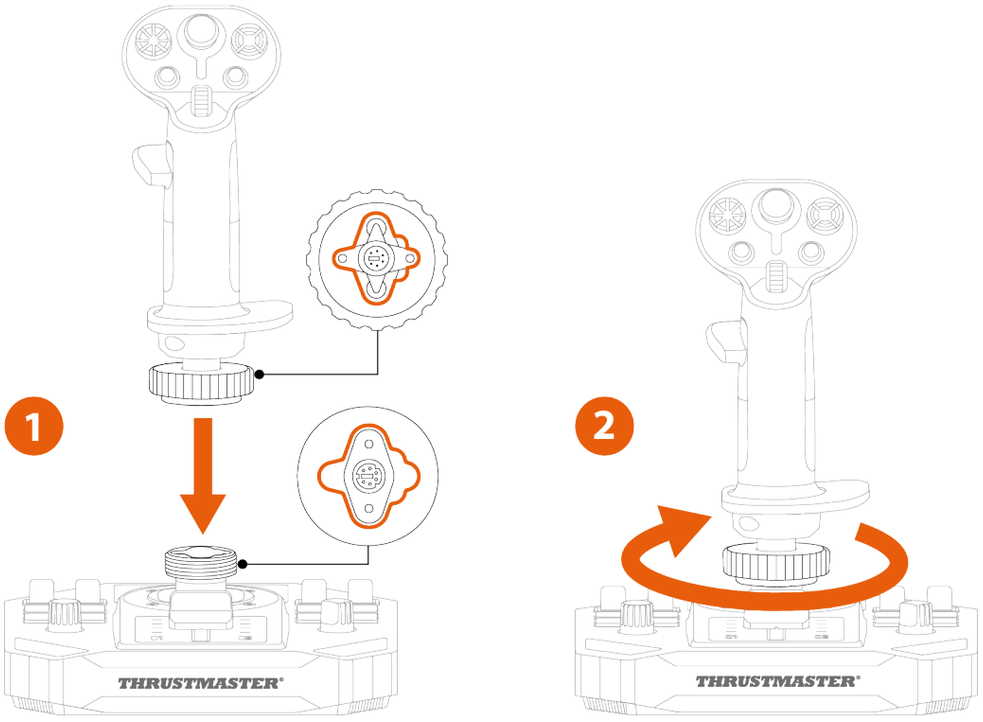

Forceer niets als u weerstand voelt. Zorg ervoor dat de connectoren voor de voet en de flightstick-greep correct zijn uitgelijnd, zoals hierboven afgebeeld. Als u deze instructies niet naleeft, kunnen producten beschadigen.

3. *(Optioneel)* Klem de steunen in de vier hoeken van de voet.

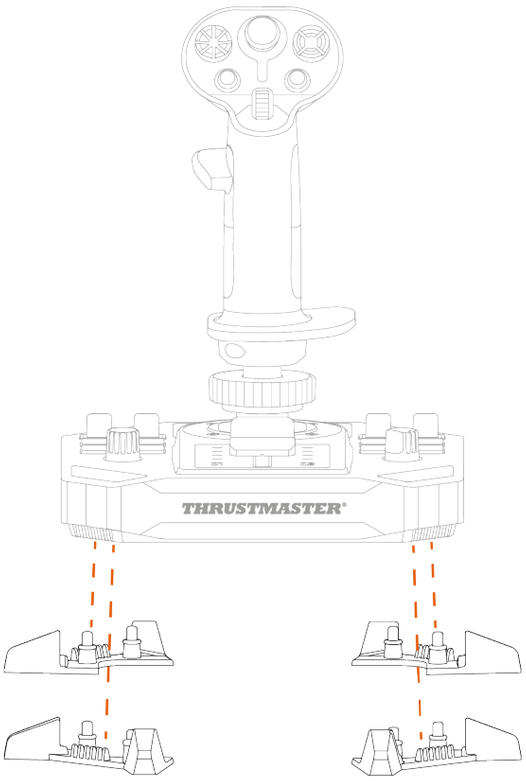

5. Installatie op de PC

1. Ga naar: **https://support.thrustmaster.com/product/sol-r-1-flightstick**.
2. Download en installeer de PC-driver en de speciaal aangepaste interface voor het Windows-configuratiescherm.
3. Nadat de PC-driver is geïnstalleerd, sluit u de Sol-R 1 Flightstick-joystick aan op een van de USB-poorten van uw PC met behulp van de USB-A – USB-C-kabel.

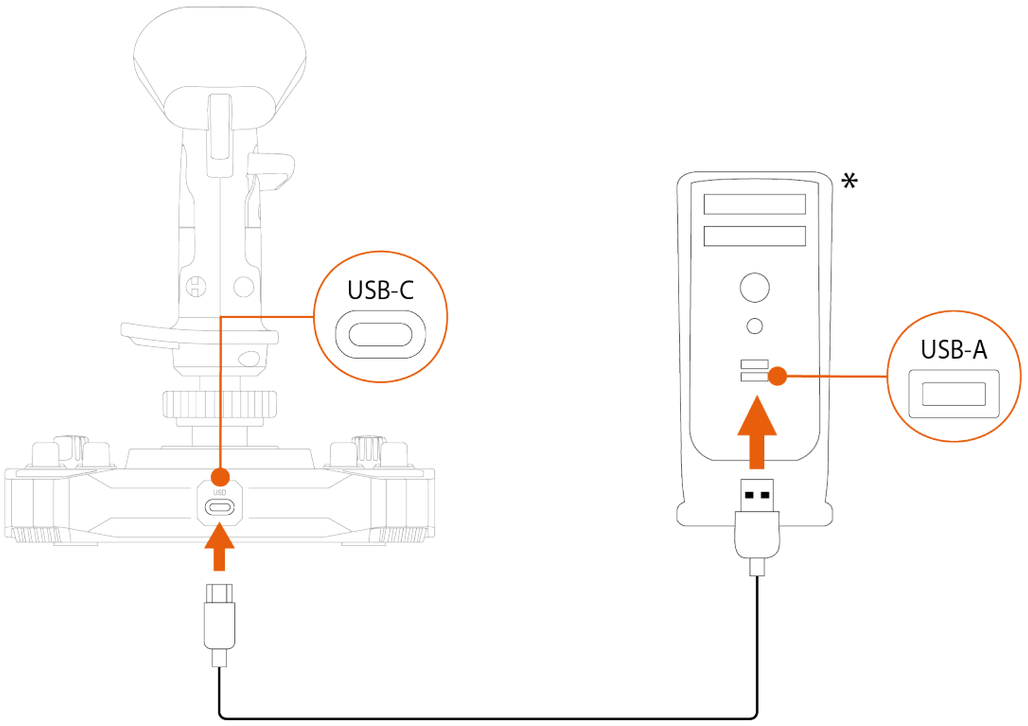

**Niet meegeleverd*

Configuratiescherm

Om toegang te krijgen tot het configuratiescherm, selecteert u **Start**, typt u **Control Panel** of **Configuratiescherm** in de zoekbalk en klikt u vervolgens op **Control Panel** of **Configuratiescherm** (in Windows® 10/11).

Het dialoogvenster **Spelbesturingen** wordt weergegeven. Het accessoire verschijnt op het scherm met de naam **Sol-R [R] Flightstick of Sol-R [L] Flightstick** en de status **OK**.

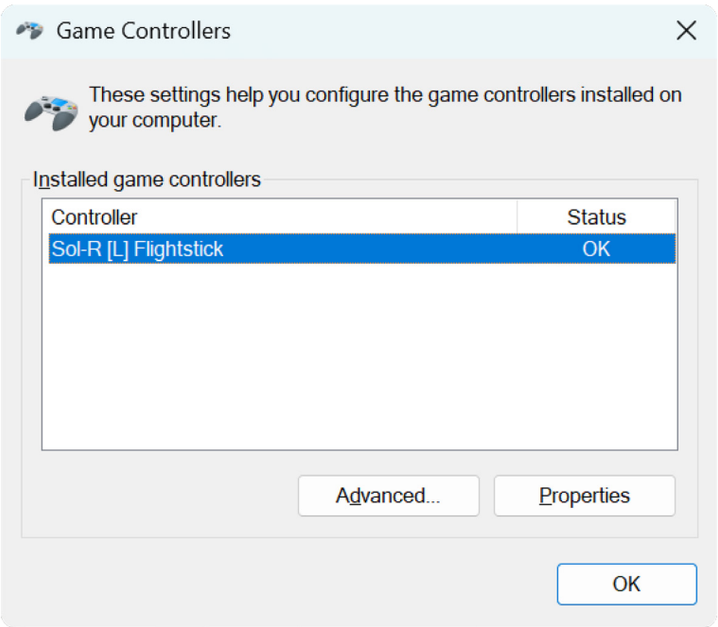

Klik op **Eigenschappen** in het dialoogvenster **Spelbesturingen** om alle functies te bekijken en te testen.

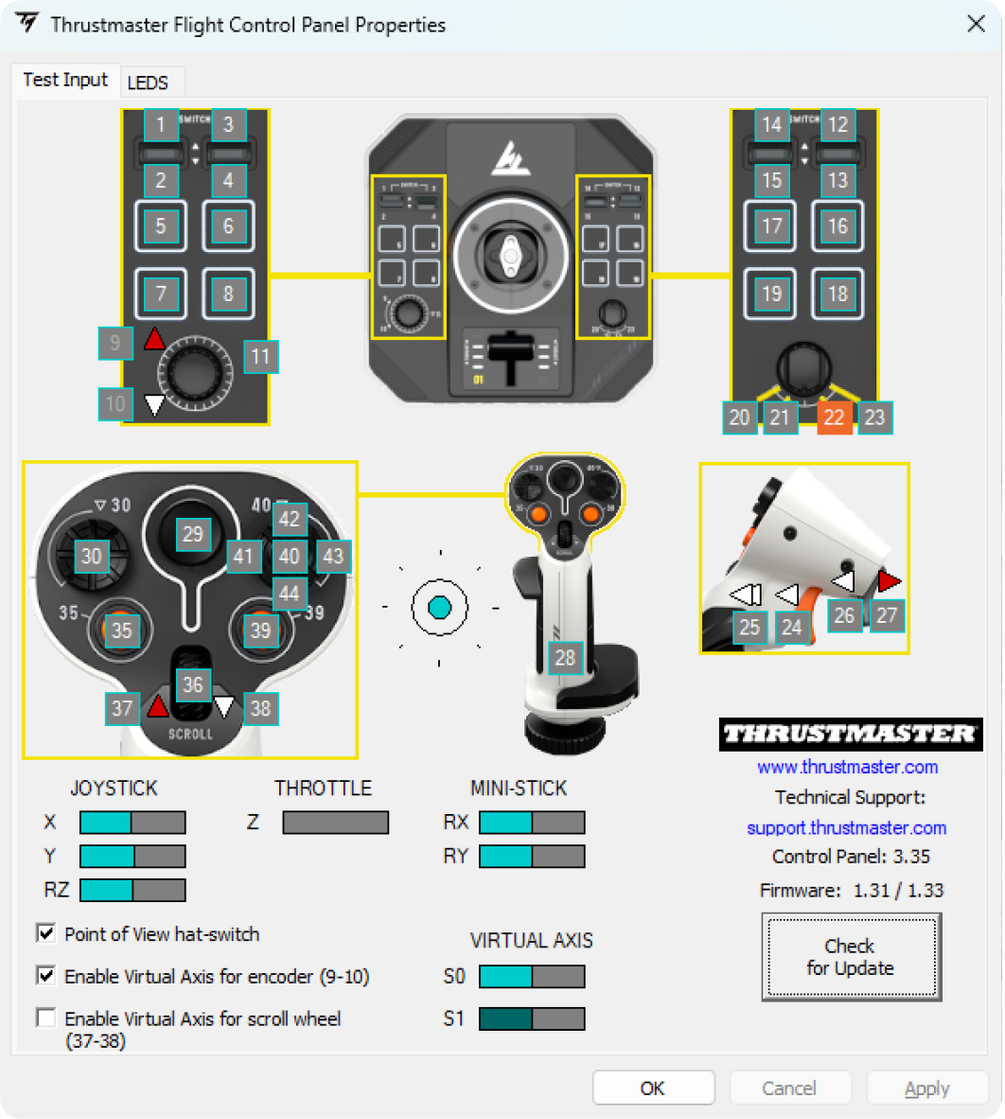

Aanpasbare LED's

De Sol-R 1 Flightstick-joystick is voorzien van elf LED's die via het configuratiescherm kunnen worden aangepast.

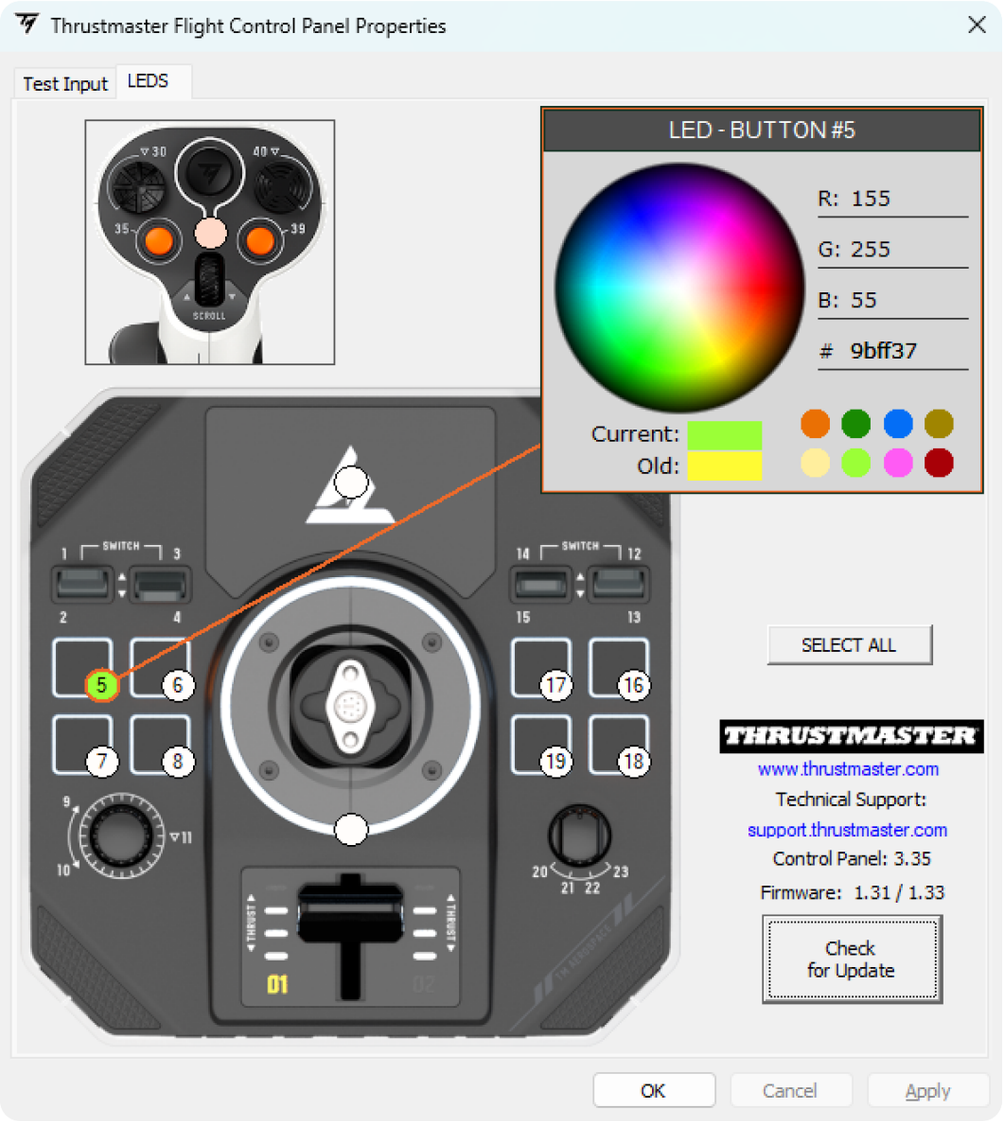

U kunt aan elke LED een eigen kleur toewijzen.

Om de kleur van de LED's te wijzigen:

1. Ga naar het **configuratiescherm** voor de Sol-R 1 Flightstick-joystick.
2. Klik op **Eigenschappen** in het dialoogvenster **Spelbesturingen**.
3. Klik in het tabblad **LEDS** op een van de gekleurde cirkels om de LED te selecteren die u wilt wijzigen.
4. Gebruik het kleurenwiel of het palet met vooraf gedefinieerde kleuren, of voer een kleurcode (RGB of HEX) in om de kleur te wijzigen.
5. Klik op **OK** om de wijzigingen op te slaan.

Wanneer de Sol-R-flightstick-greep op een AVA-voet* is geïnstalleerd, is het mini-stick-gebied verlicht en kunt u de kleur wijzigen.

**Wordt apart verkocht*

Mapping

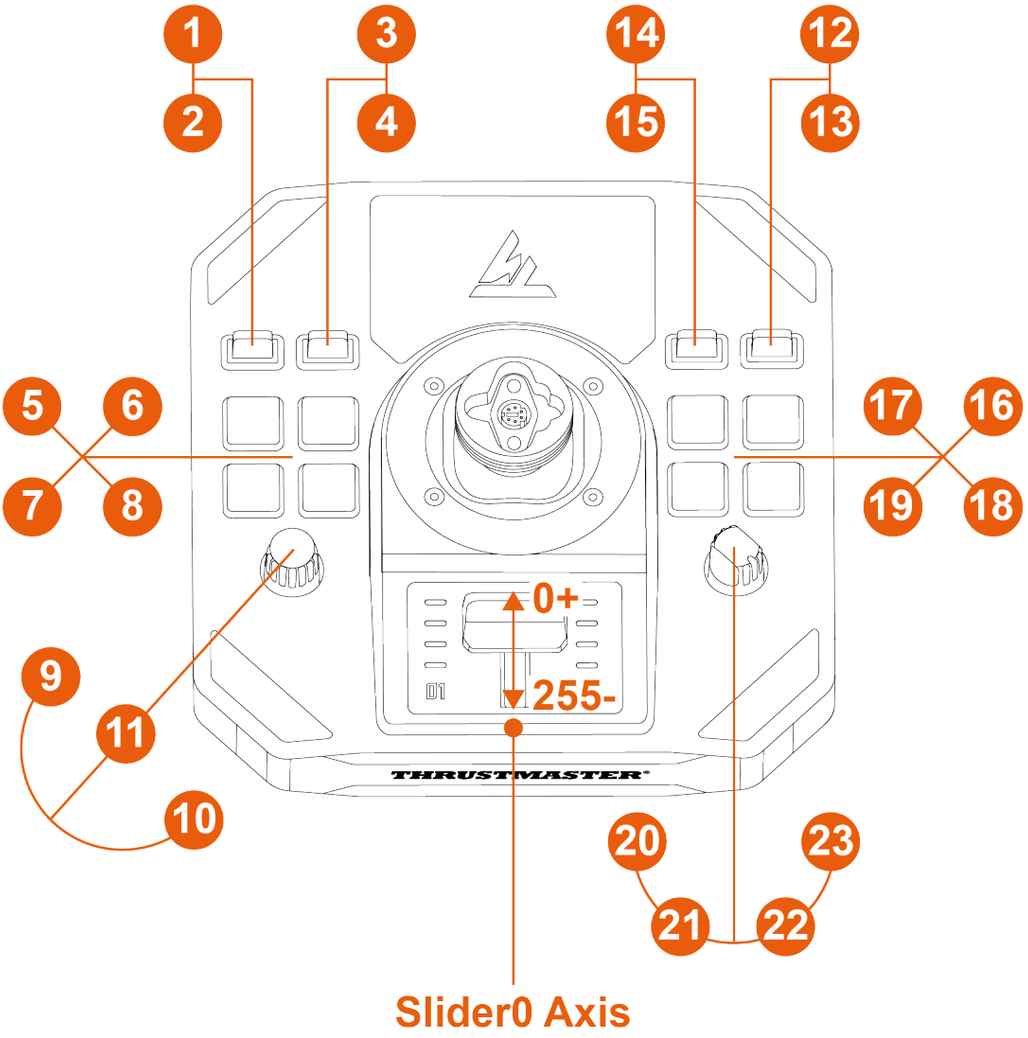
1
2
3
4
14
15
12
13
5
6
7
8
17
16
19
18
9
11
10
20
21
22
23
0+
255-
THRUSTMASTER
Slider0 Axis

Rechtshandige modus

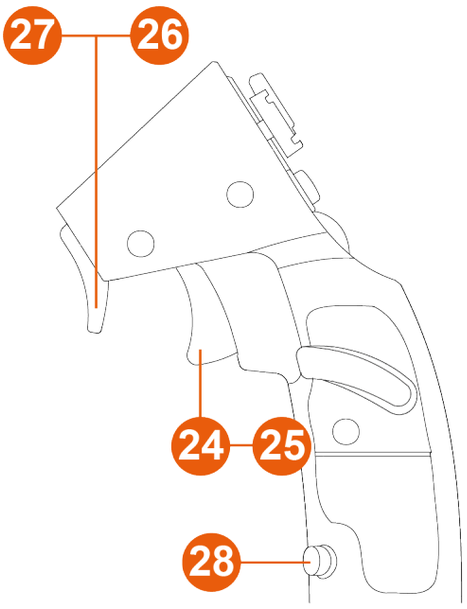

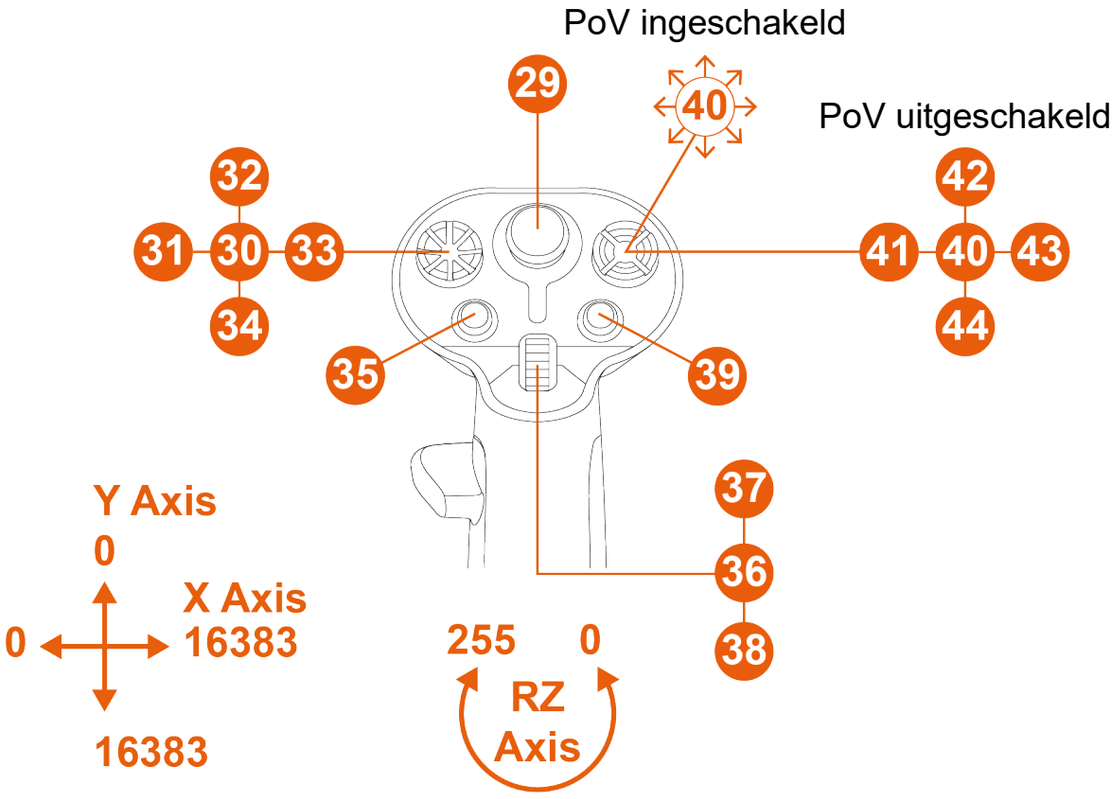

Linkshandige modus

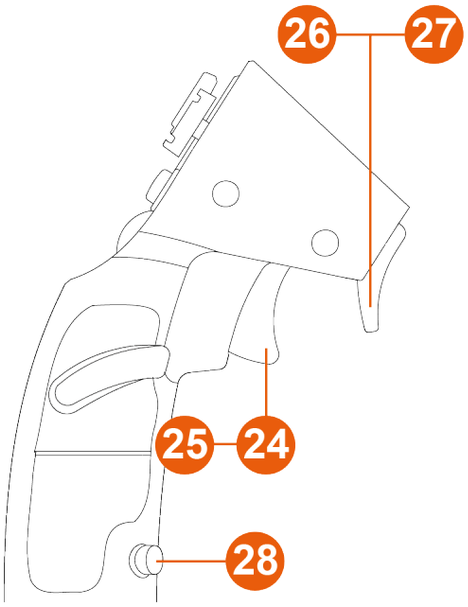

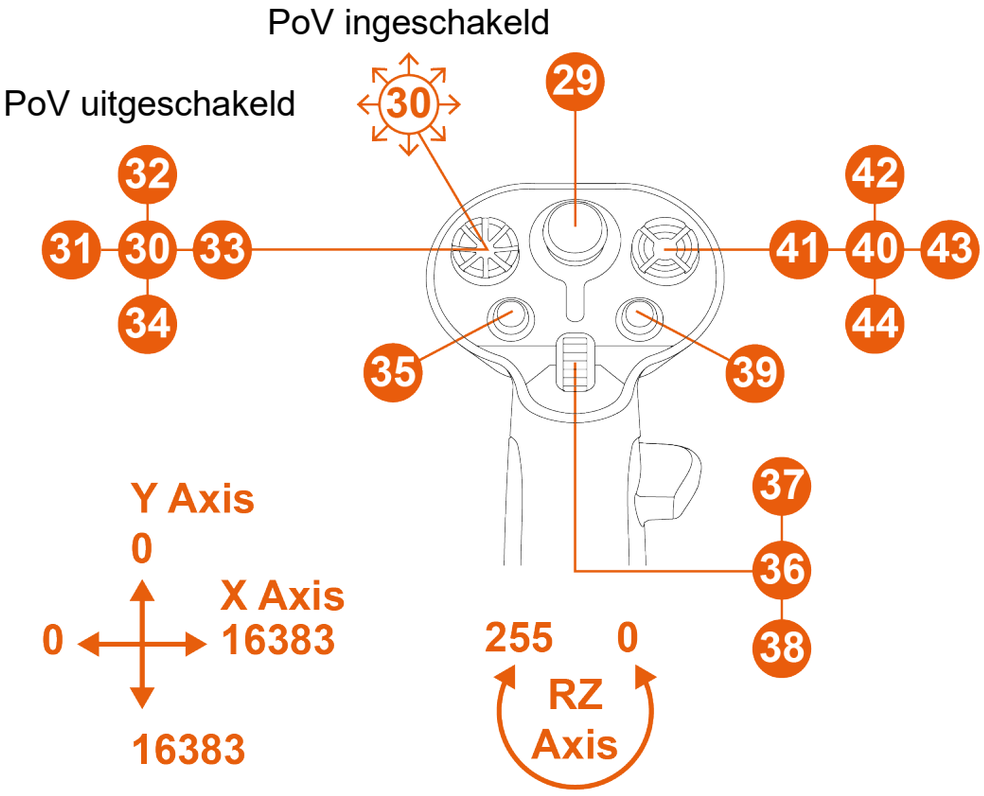

6. Installatie op een steun

U kunt de Sol-R 1 Flightstick-joystick op verschillende soorten steunen installeren met behulp van M6-bouten (niet meegeleverd) en de schroefgaten aan de onderkant van de voet. In de voet mag de maximale lengte van de bout niet meer dan 15 mm bedragen.

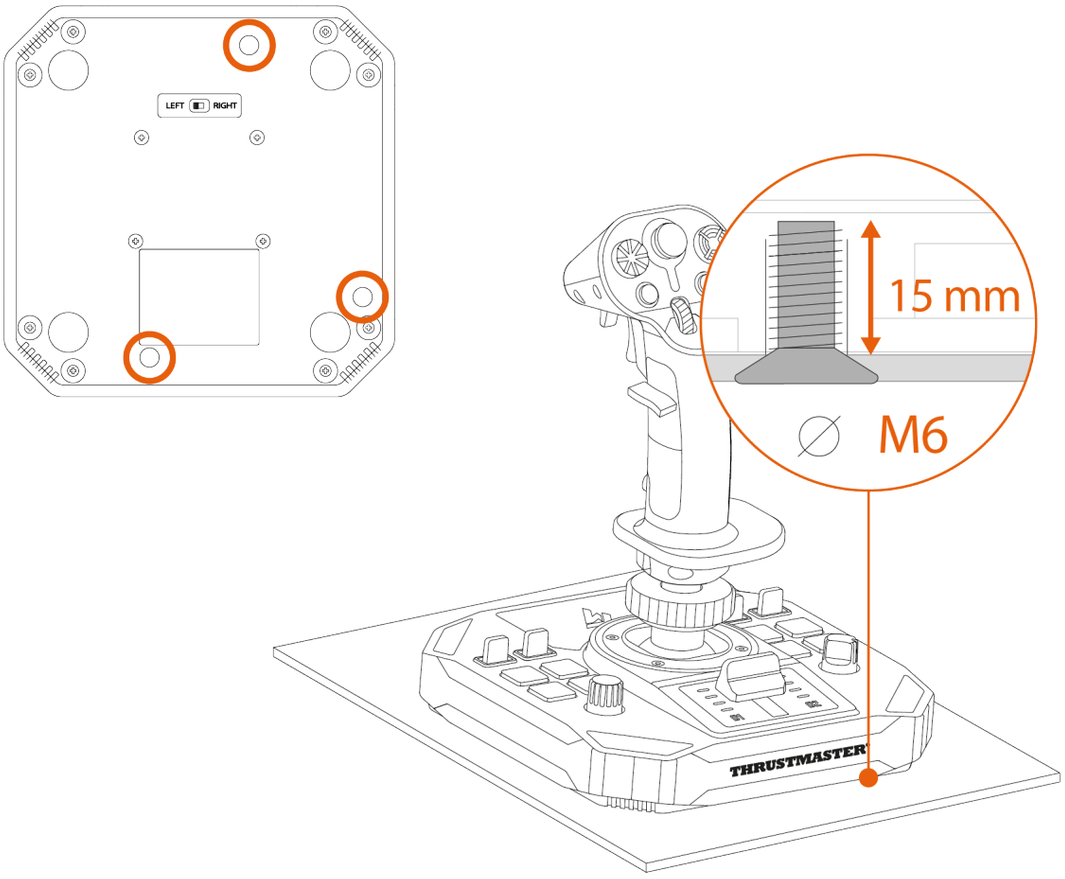

Controleer voor elk gebruik of de Sol-R 1 Flightstick-joystick nog steeds correct aan de steun is bevestigd, volgens de instructies van de fabrikant.

*Installatie op een TM Flying Clamp**

Om de Sol-R 1 Flightstick-joystick aan de TM Flying Clamp-steun* te bevestigen, gebruikt u twee M6-bouten (niet meegeleverd).

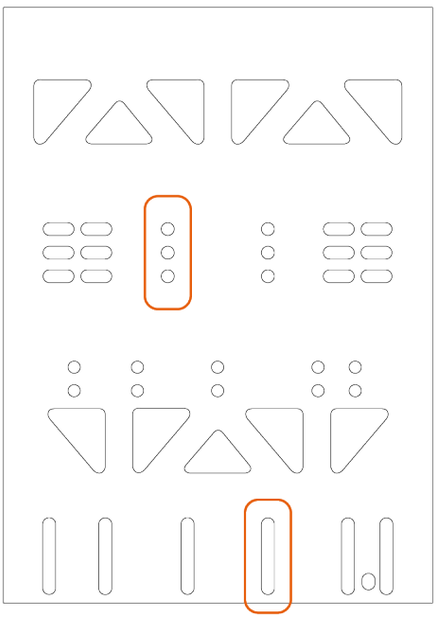

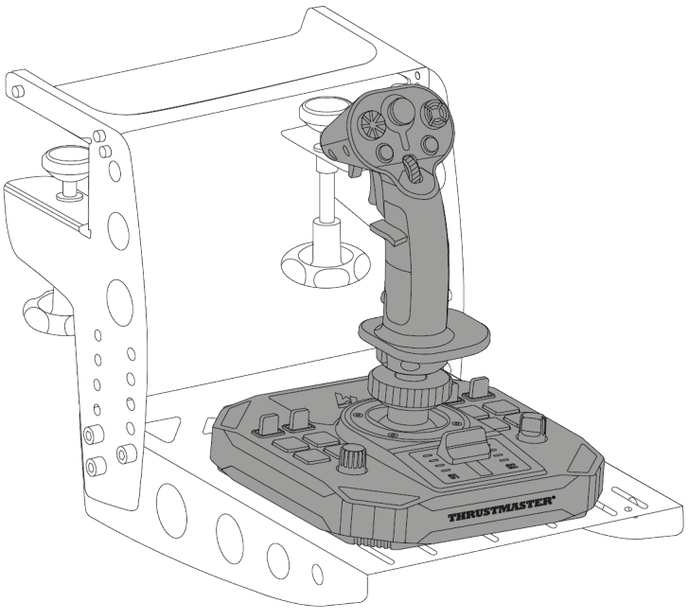

**Wordt apart verkocht*

Installatie op een cockpit of een andere vaste steun**

U kunt de Sol-R 1 Flightstick-joystick ook bevestigen op een cockpit* of een werkblad/bureau/tafel* met behulp van M6-bouten (niet meegeleverd) en de schroefgaten aan de onderkant van de voet.

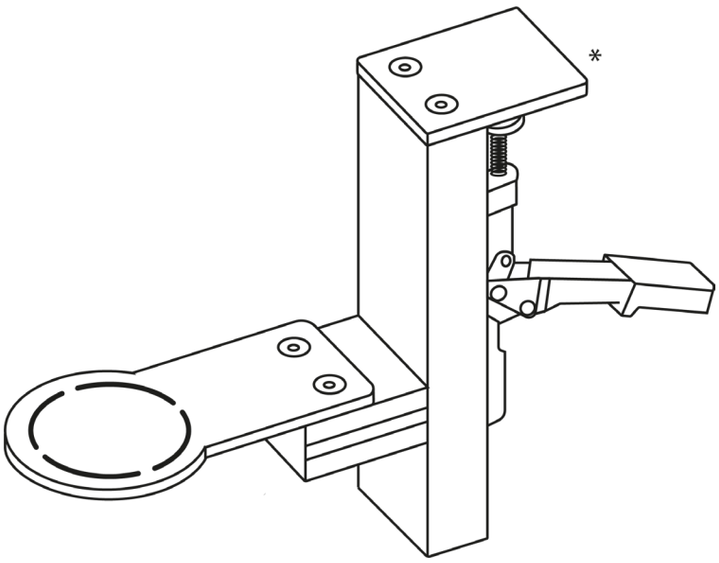

Om beschadiging van de Sol-R 1 Flightstick-joystick te voorkomen, dient u contact op te nemen met de fabrikant of de technische ondersteuning van de cockpit om de compatibiliteit van de cockpit met Thrustmaster-producten bevestigd te krijgen.

**Niet meegeleverd*

7. Functies

Throttle

De Sol-R 1 Flightstick-joystick heeft een throttle waarmee u eenvoudig de stuwkracht van de motor van uw ruimtevaartuig kunt regelen. Indicatielampjes helpen u om het motorvermogen zeer nauwkeurig te doseren.

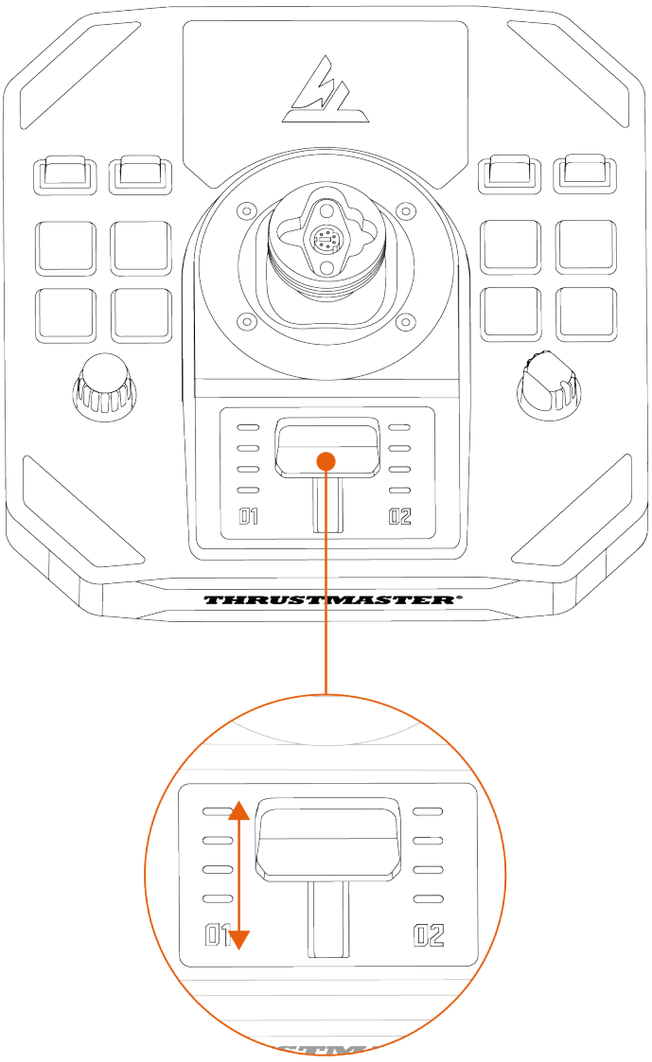

Roerfunctie

De Sol-R 1 Flightstick-joystick heeft een roerfunctie die wordt geactiveerd door de flightstick-greep naar links of rechts te draaien.

Het roer wordt in een vliegtuig door de piloot gebruikt om het toestel om de verticale as te kantelen om een bocht naar links of rechts te maken.

Deze functie kan worden uitgeschakeld door de rotatie van de Z-as (gieren) te vergrendelen.

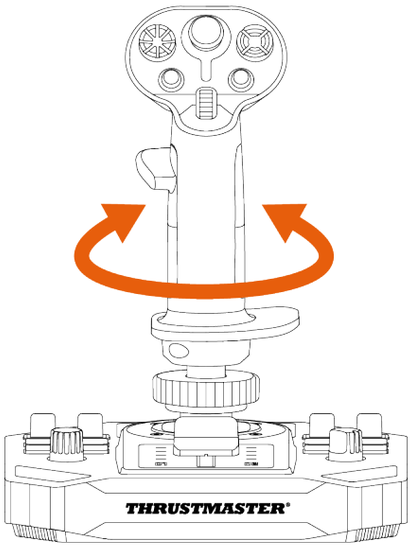

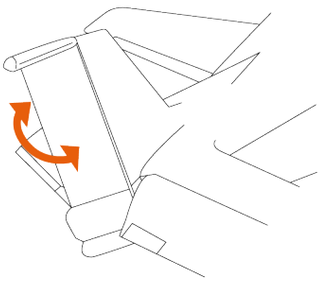

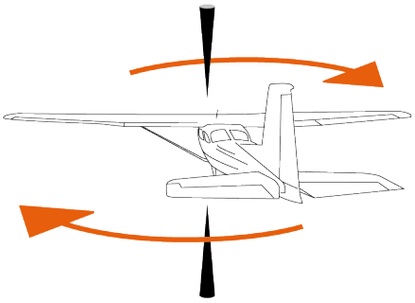

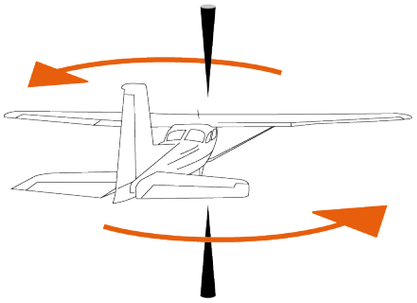

Om de roerfunctie te vergrendelen:

– Draai het zeskantig boutje onder de polssteun vast met een inbussleutel van 2 mm (niet meegeleverd).

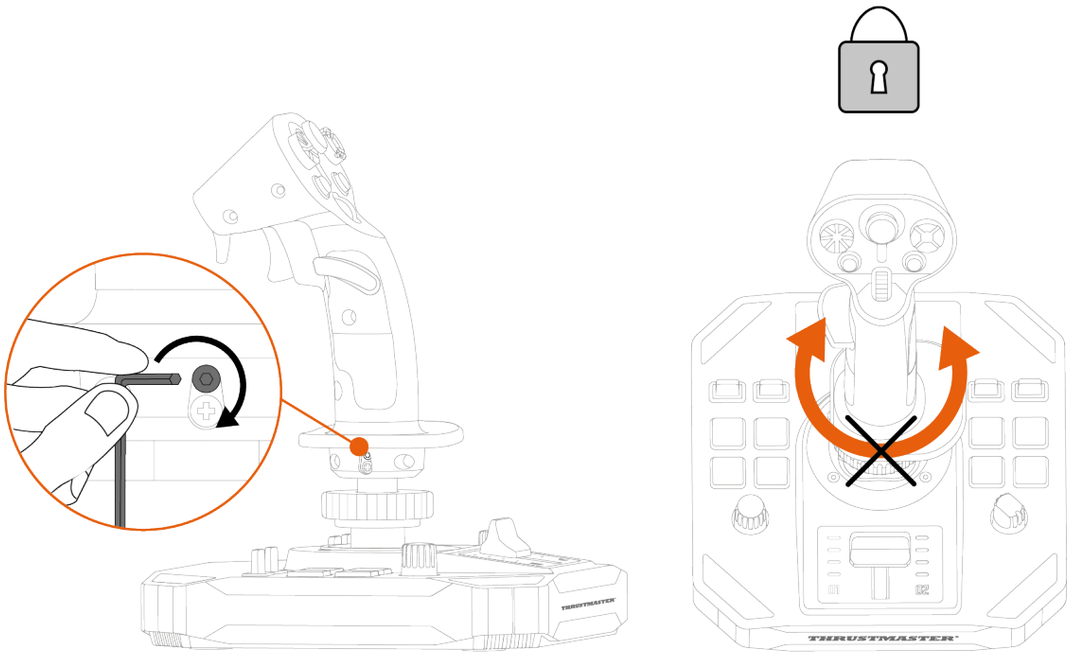

Om de roerfunctie te ontgrendelen:

– Draai het zeskantig boutje onder de polssteun los met behulp van een inbussleutel van 2 mm (niet meegeleverd).

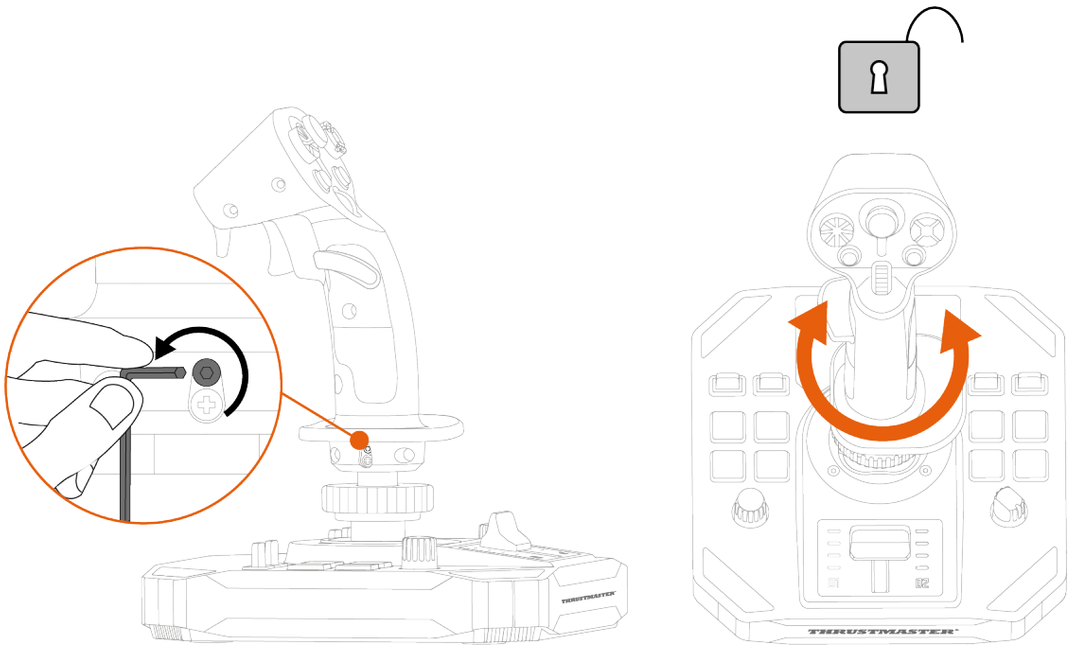

Multidirectionele Point-of-View-hat-switch

De Sol-R 1 Flightstick-joystick heeft een multidirectionele Point-of-View-hat-switch waarmee u kunt controleren wat er rondom uw ruimtevaartuig gebeurt (in games waarin dit mogelijk is).

In het instellingenmenu van uw game kunt u de verschillende weergaven (links, rechts, naar voren, naar achteren) op de richtingen van de Point-of-View-hat-switch programmeren.

De Point-of-View-hat-switch kan desgewenst ook voor andere functies worden gebruikt, bijvoorbeeld om te schieten.

Linkshandige modus	Rechtshandige modus
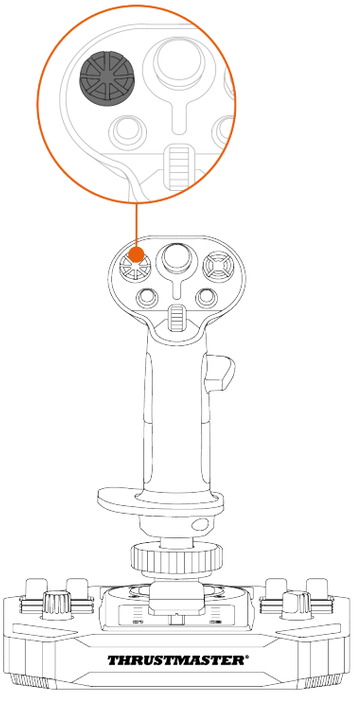	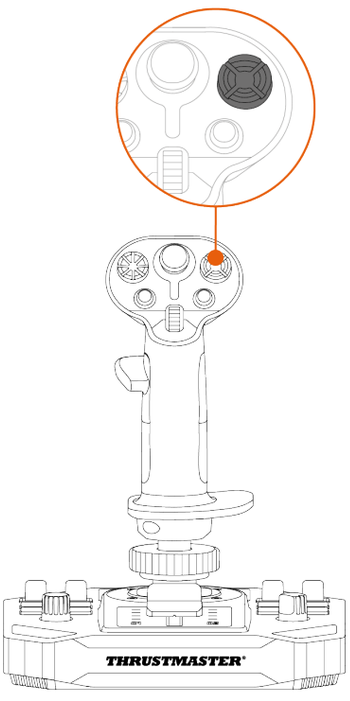

De Point-of-View-functie kan worden uitgeschakeld. De multidirectionele hat-switch kan echter nog steeds worden gebruikt.

Om de Point-of-View-functie uit te schakelen:

1. Ga naar het **configuratiescherm** voor de Sol-R 1 Flightstick-joystick.
2. Klik op **Eigenschappen** in het dialoogvenster **Spelbesturingen**.
3. Schakel de **Point of view hat-switch** uit in de tab **Test input**.

Point-of-View-functie (rechtshandige modus)	
Ingeschakeld	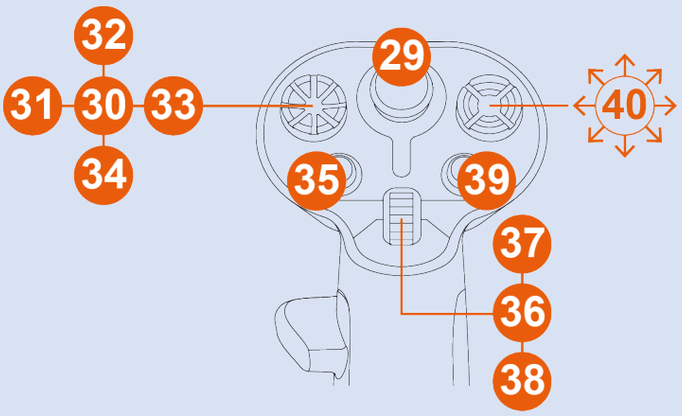
Uitgeschakeld	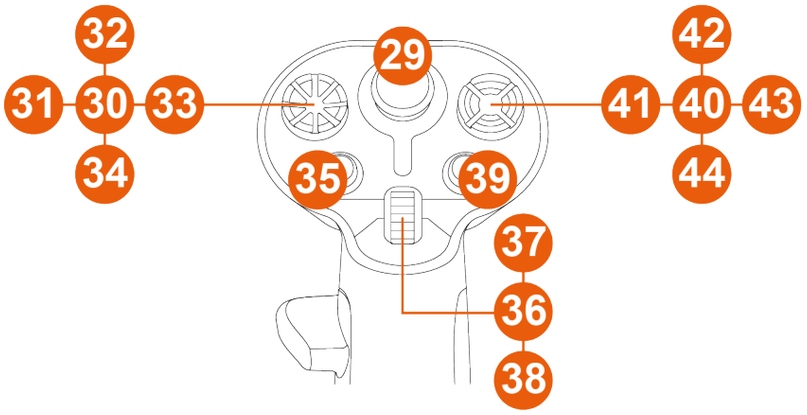

Point-of-View-functie (linkshandige modus)	
Ingeschakeld	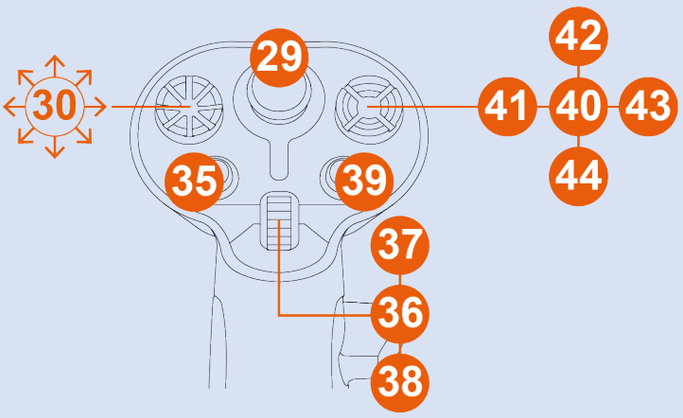
Uitgeschakeld	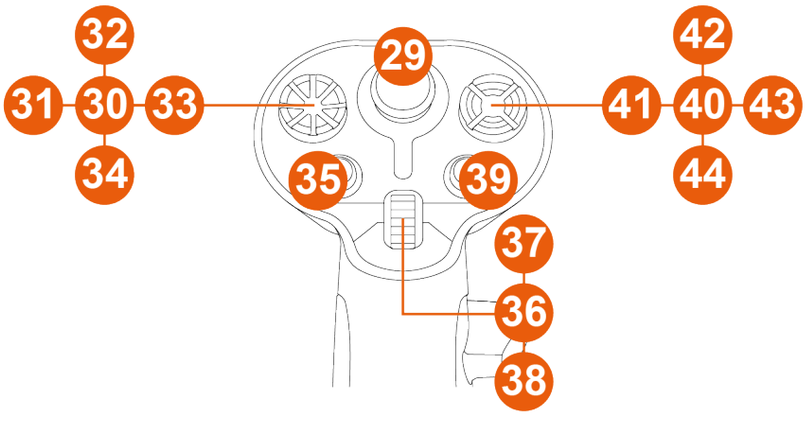

8. De flightstick-greep configureren

Rechtshandige of linkshandige modus

De Sol-R 1 Flightstick-joystick is tweehandig en is perfect bruikbaar voor alle gamers, rechtshandig of linkshandig.

Standaard is de joystick geconfigureerd voor rechtshandigen.

Linkshandige modus	Rechtshandige modus
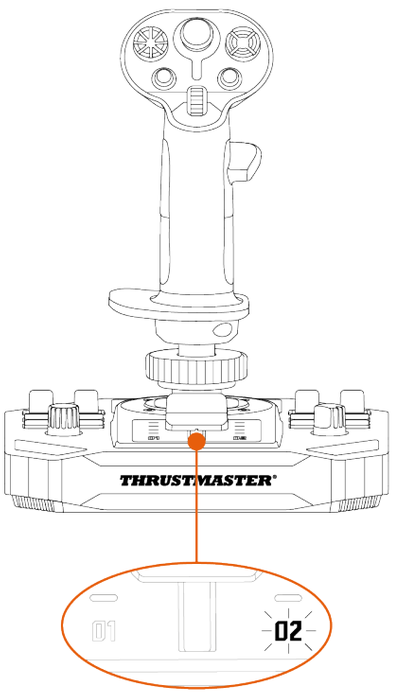	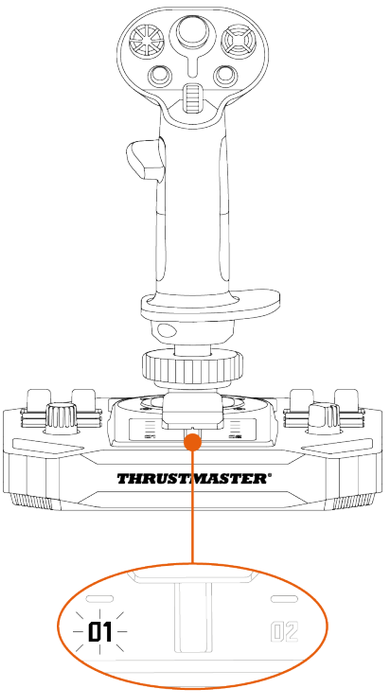

Voer de procedure uit om over te schakelen van rechtshandige naar linkshandige modus (of omgekeerd) voordat u de joystick op uw PC aansluit.

Om de joystick in de Linkshandige modus te zetten:

1. Zet de keuzeschakelaar aan de onderkant van de voet van de joystick op LEFT HANDED (linkshandig).

   De joystick wordt herkend aan de naam Sol-R [L] Flightstick.

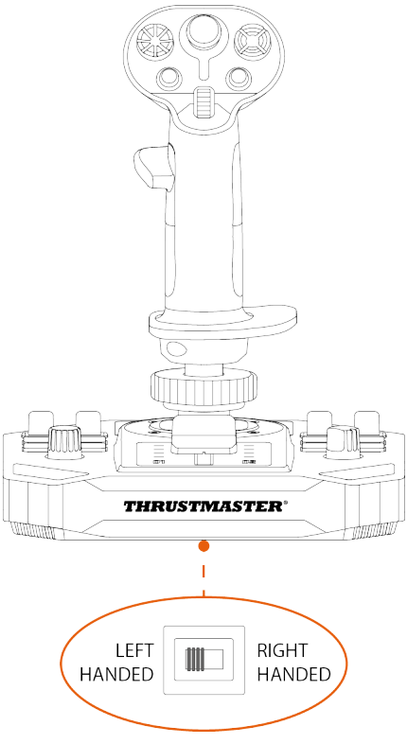

2. Schroef de rechter duimsteun (A1) los.

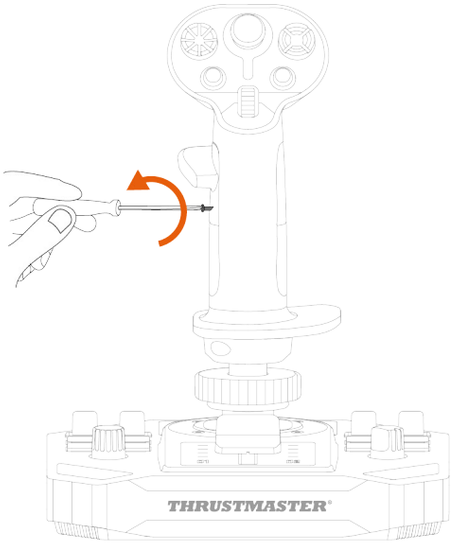

3. Verwijder beide delen van de rechter duimsteun (A1 en A2).

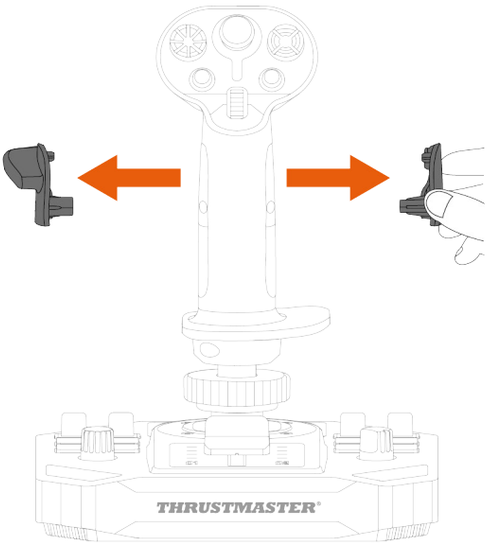

4. Plaats beide delen van de linker duimsteun (B1 en B2) op de flightstick-greep.

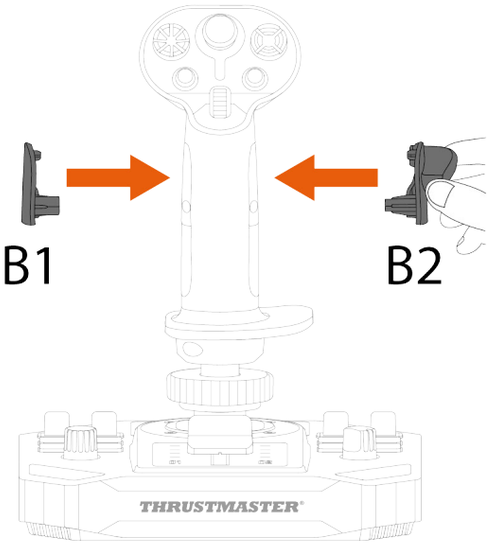

5. Schroef de linker duimsteun (B1) vast.

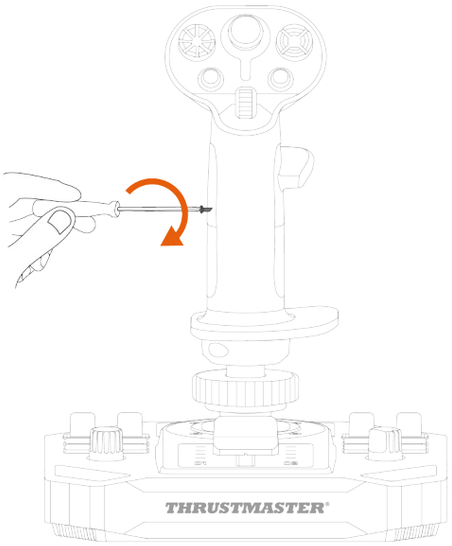

6. Verwijder de verwijderbare drukknop (C1 of C2) aan de achterkant van de flightstick-greep.

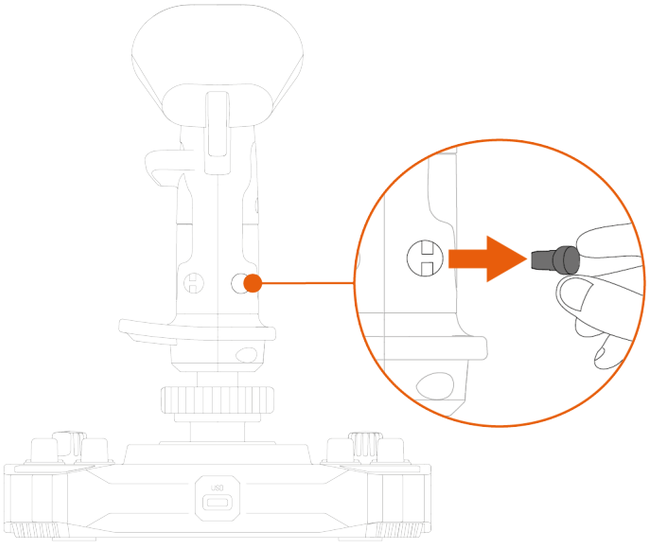

7. Plaats de verwijderbare drukknop die u wilt gaan gebruiken (C1 of C2) onder de B2-duimsteun.

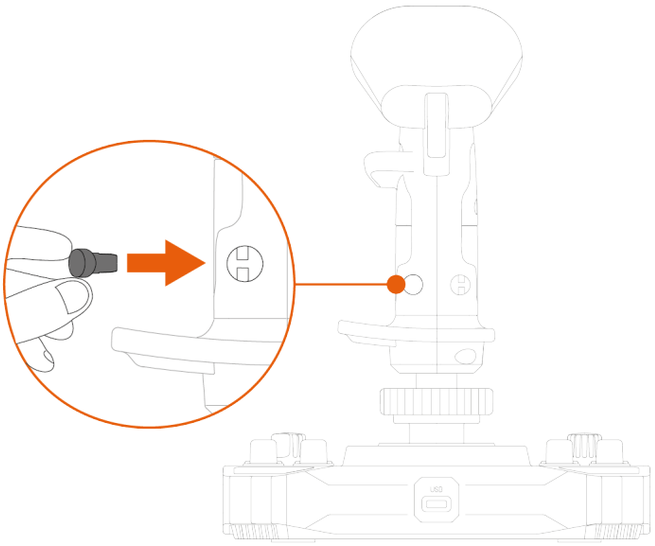

8. Schroef de twee boutjes los waarmee de polssteun vastzit.

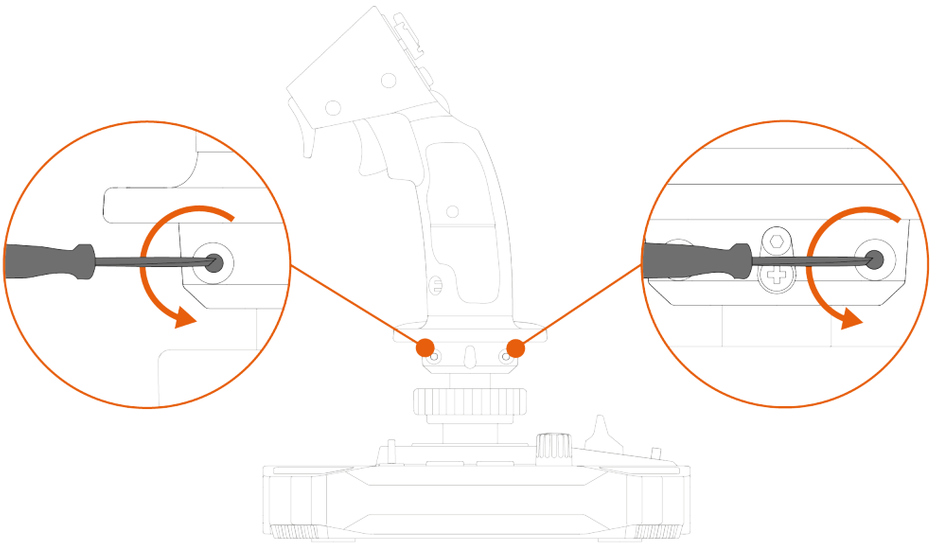

9. Verwijder de twee delen van de polssteun en plaats ze vervolgens opnieuw op de flightstick-greep door de onderdelen om te keren.

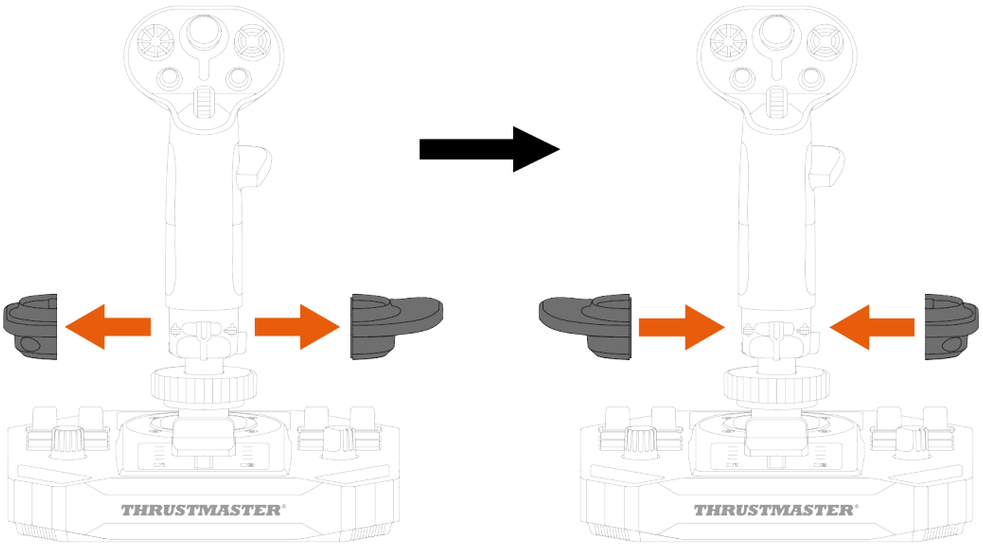

10. Schroef de twee boutjes vast die de polssteun op zijn plaats houden.

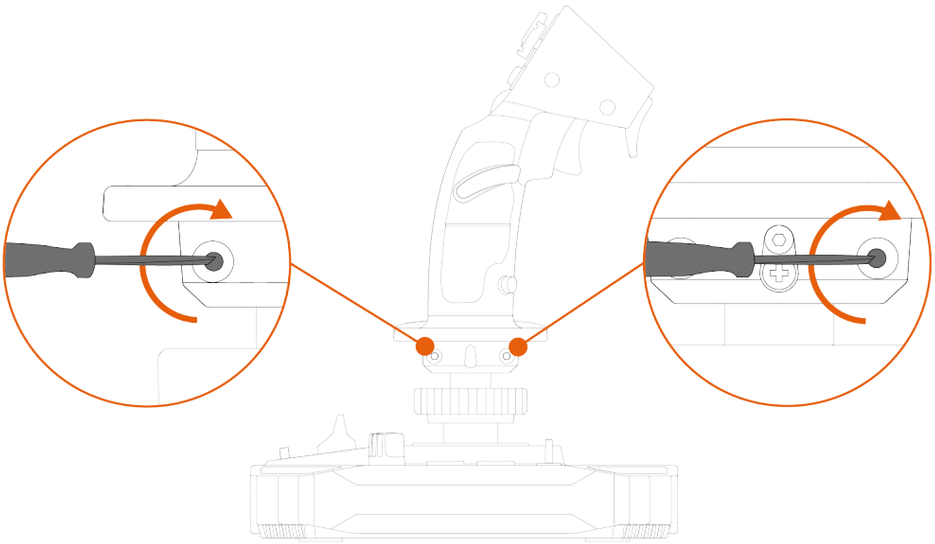

Om de joystick in de Rechtshandige modus te zetten:

1. Zet de keuzeschakelaar aan de onderkant van de voet van de joystick op RIGHT HANDED (rechtshandig).

   De joystick wordt herkend aan de naam Sol-R [R] Flightstick.

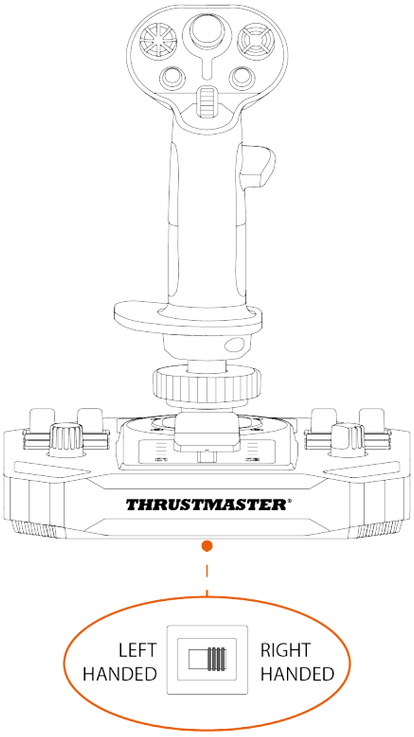

2. Schroef de linker duimsteun (B1) los.

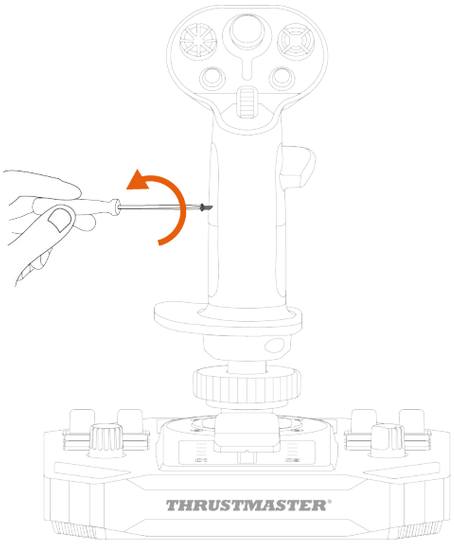

3. Verwijder beide delen van de linker duimsteun (B1 en B2).

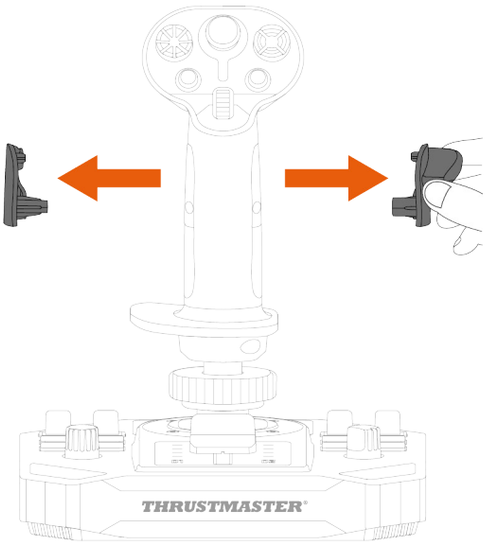

4. Plaats beide delen van de rechter duimsteun (A1 en A2) op de flightstick-greep.

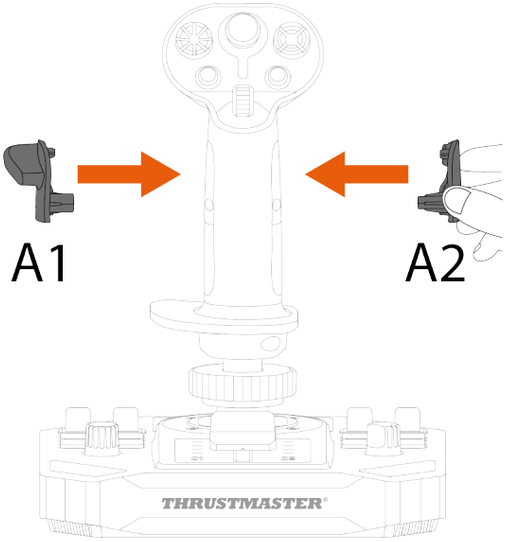

5. Schroef de rechter duimsteun (A1) vast.

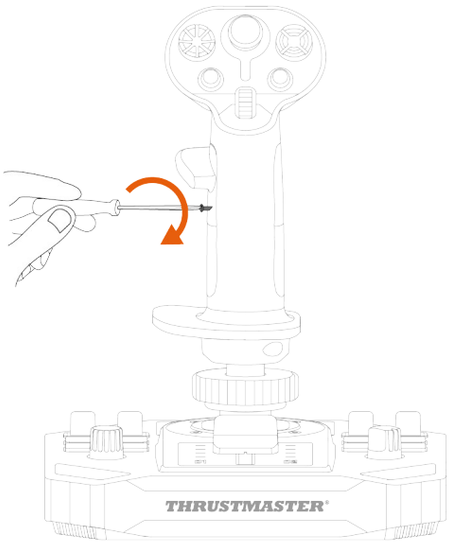

6. Verwijder de verwijderbare drukknop (C1 of C2) aan de achterkant van de flightstick-greep.

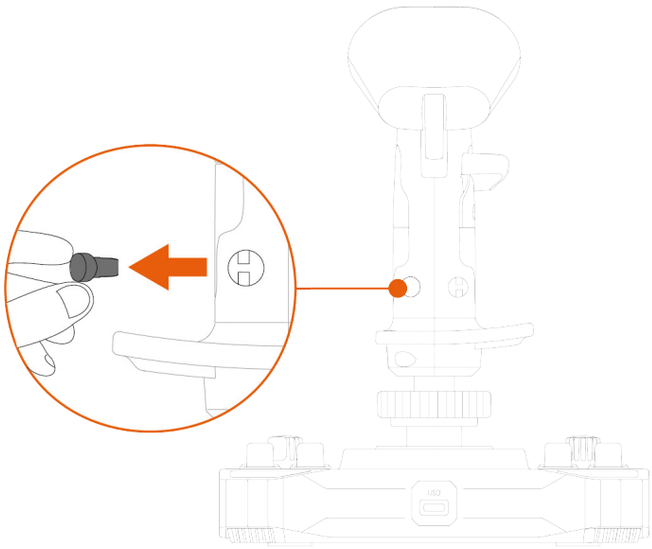

7. Plaats de verwijderbare drukknop die u wilt gaan gebruiken (C1 of C2) onder de A1-duimsteun.

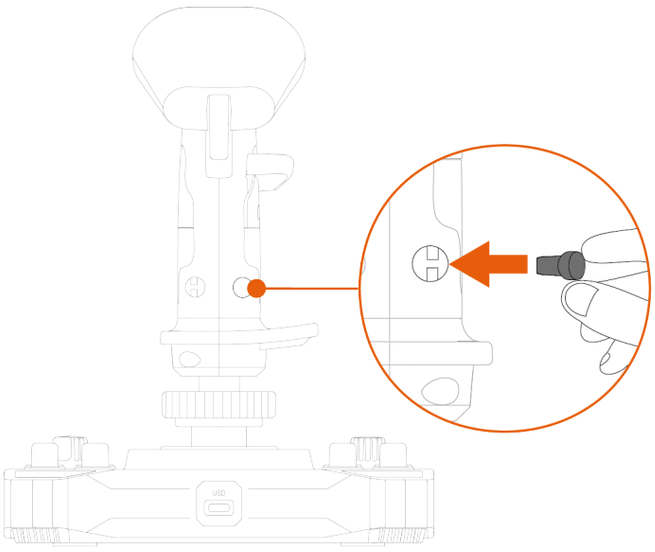

8. Schroef de twee boutjes los waarmee de polssteun vastzit.

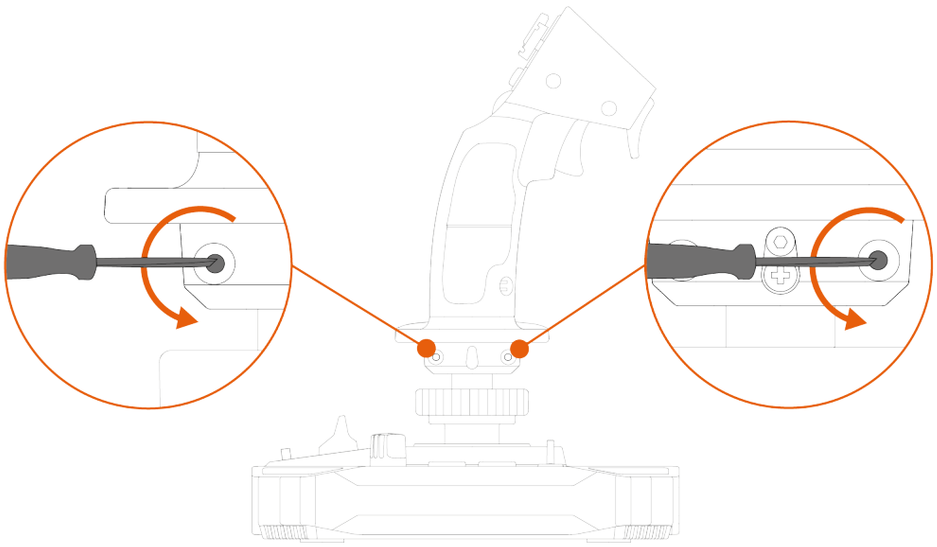

9. Verwijder de twee delen van de polssteun en plaats ze vervolgens opnieuw op de flightstick-greep door de onderdelen om te keren.

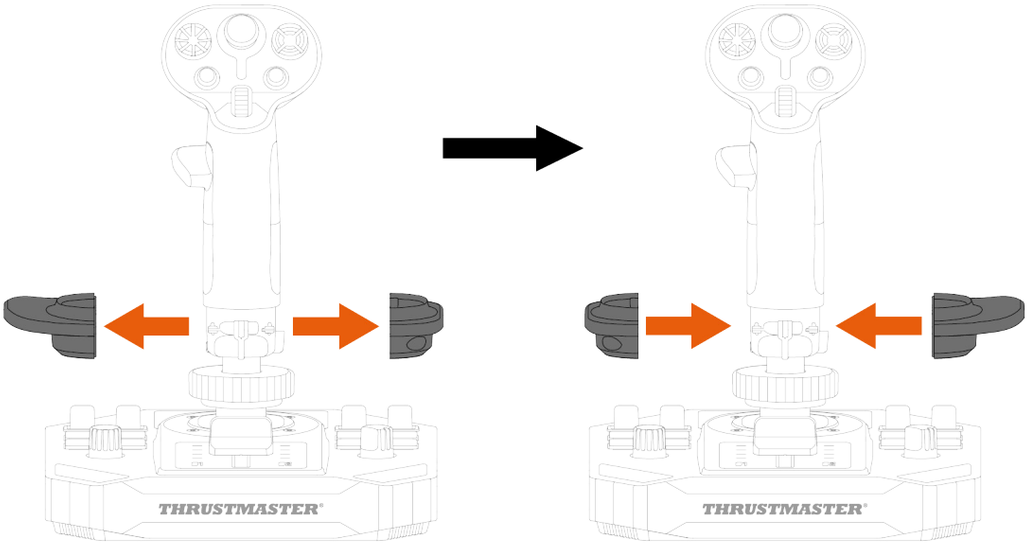

10. Schroef de twee boutjes vast die de polssteun op zijn plaats houden.

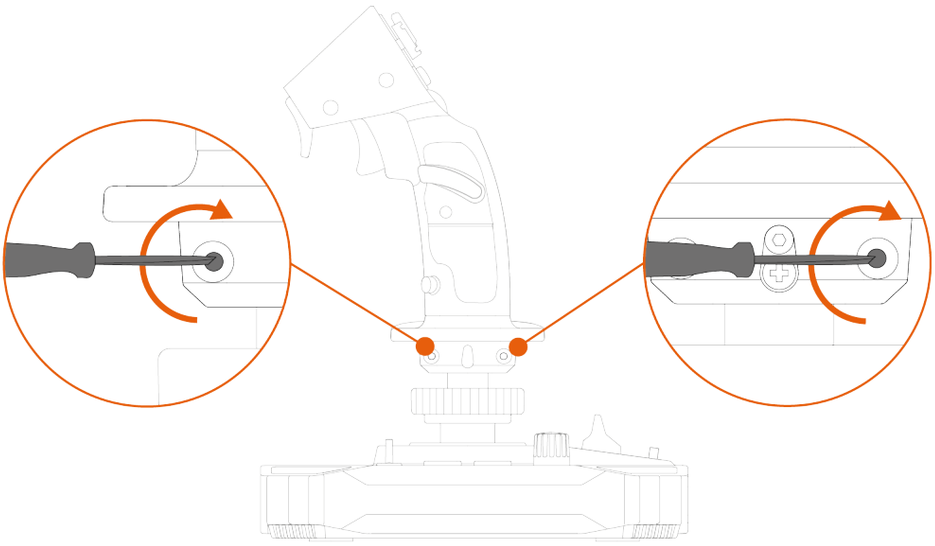

Hoogte-adapter

De Sol-R 1 Flightstick-joystick heeft een hoogte-adapter zodat uw hand hoger komt wanneer u de flightstick-greep vasthoudt, voor meer comfort.

Zonder de adapter	Met de adapter
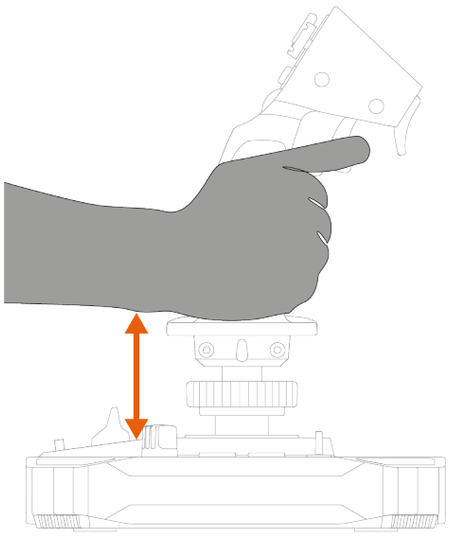	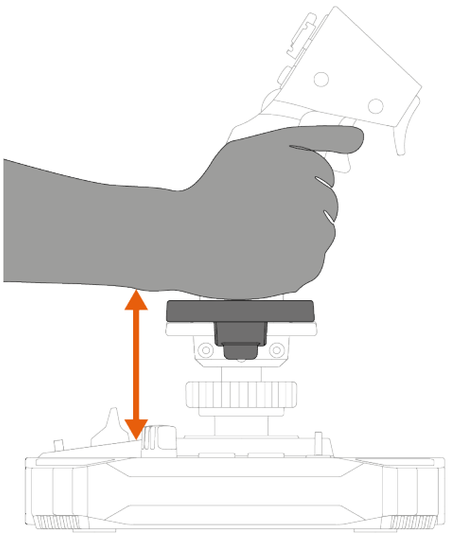

Om de hoogte-adapter te installeren, klemt u deze vast aan de polssteun.

Linkshandige modus	Rechtshandige modus
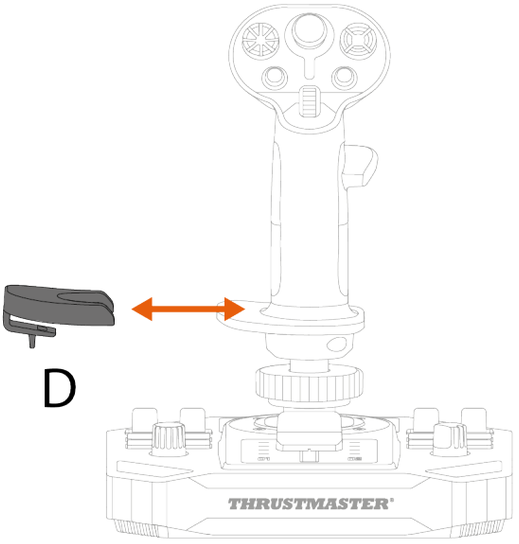	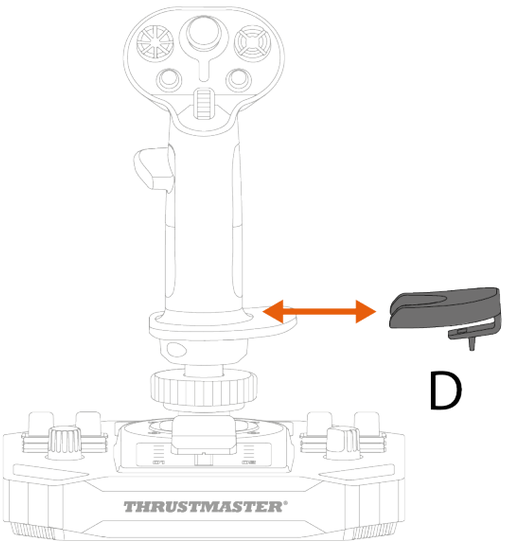

9. Compatibiliteit

Zorg ervoor dat u alleen goedgekeurde accessoires gebruikt. Het gebruik van niet-bevoegde accessoires kan het product beschadigen en de garantie ongeldig maken.

Flightstick-grepen

De Sol-R-voet is compatibel met de volgende flightstick-grepen en accessoires:

- F/A-18C Hornet™ HOTAS Add-On Grip-flightstick-greep*;
- Viper Grip – HOTAS Add-On Grip-flightstick-greep* (voorheen F16-C Viper HOTAS Add-On Grip);
- AVA Offset Adapter-adapter*;
- toekomstige Thrustmaster-flightstick-grepen*.

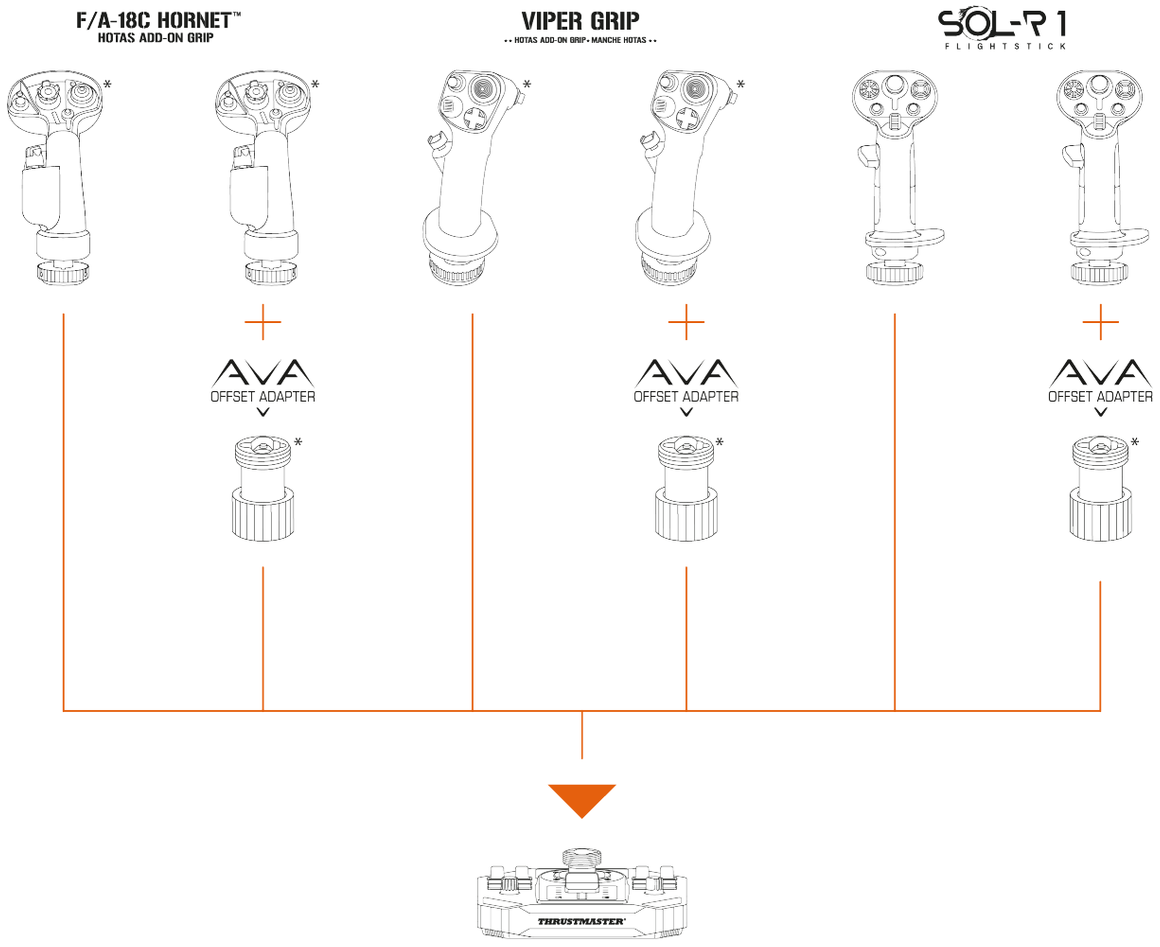

**Wordt apart verkocht*

Voet

De Sol-R-flightstick-greep is compatibel met de AVA-voet*:

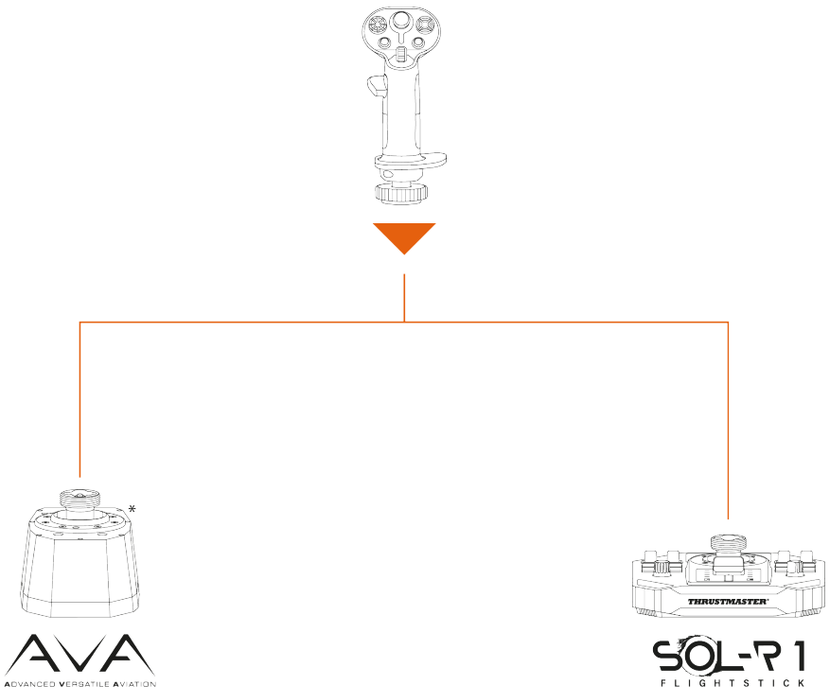

**Wordt apart verkocht*

Roeren

De Sol-R 1 Flightstick-joystick is compatibel met de volgende roerpedaalsystemen:

- TFRP T.Flight Rudder Pedals*;
- TPR: Thrustmaster Pendular Rudder*.

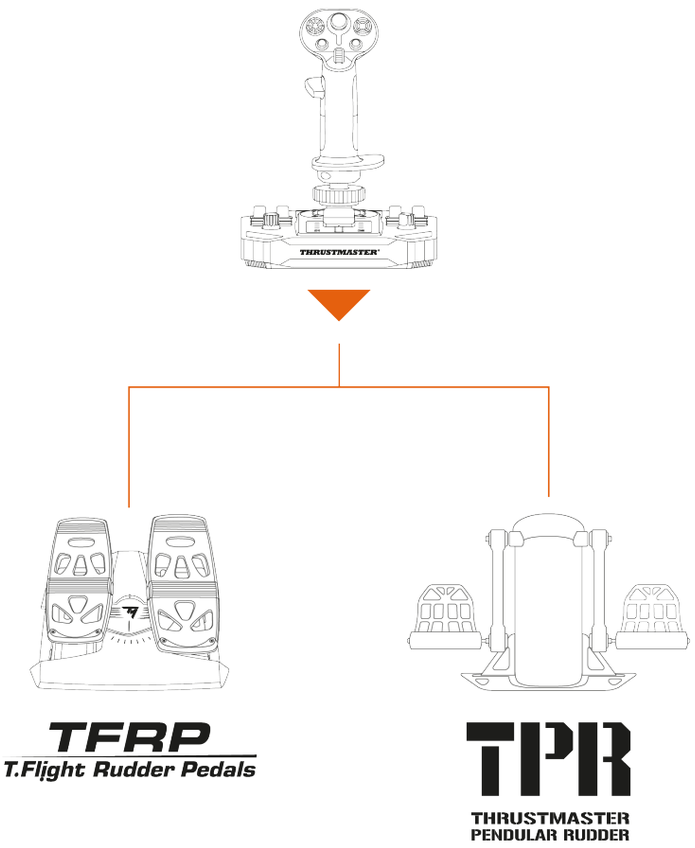

- De TFRP en de TPR moeten via USB op uw PC worden aangesloten.
- De TFRP en de TPR zijn compatibel in alle games die multi-USB en roeren ondersteunen.

**Wordt apart verkocht*

10. T.A.R.G.E.T geavanceerde programmeersoftware

T.A.R.G.E.T (Thrustmaster Advanced pRogramming Graphical EdiTor) is een innovatieve en hoog presterende softwarebundel voor het optimaliseren van het gebruik van de meeste Thrustmaster-flightcontrollers en het delen van profielen in de Thrustmaster-community.

Installatie

1. Ga naar: **https://support.thrustmaster.com/product/sol-r-1-flightstick**.
2. Ga naar de sectie **Software** en download en installeer de geavanceerde T.A.R.G.E.T-programmeersoftware.

Belangrijkste kenmerken

- Verschillende mogelijke configuraties voor de assen.
- Meerdere programmeerniveaus beschikbaar: Basic, Advanced en Script.
- Gebruik van "Drag and Drop".
- De mogelijkheid om de Sol-R 1 Flightstick-joystick te combineren met andere flightsim-accessoires van Thrustmaster (Hotas Cougar*, T.16000M FCS*, TWCS*, TFRP*, MFD Cougar Pack*, TCA-serie*, VIPER-serie*, AVA-serie*, die allemaal ook compatibel zijn met T.A.R.G.E.T), waardoor ze kunnen worden herkend als één enkel USB-apparaat.
- Toegang tot geavanceerde profielen gemaakt door de Thrustmaster-community.

**Wordt apart verkocht*

11. FAQ en technische ondersteuning

Hebt u vragen over de Sol-R 1 Flightstick-joystick of komt u technische problemen tegen? Zo ja, ga dan naar de website voor technische ondersteuning van Thrustmaster: **https://support.thrustmaster.com/product/sol-r-1-flightstick**.

1. Mijn joystick werkt niet goed of lijkt slecht gekalibreerd te zijn

- Schakel uw PC uit, koppel uw joystick los en sluit deze vervolgens opnieuw aan. Start uw PC opnieuw op en start daarna uw game opnieuw op.
- Plaats bij het aansluiten van de joystick de flightstick-greep altijd in de middenstand en beweeg hem niet, om kalibratieproblemen te voorkomen.

2. Ik kan mijn joystick niet configureren

- Ga in het menu van uw game naar **Options > Controller > Gamepad** of **Joystick**. En kies vervolgens de meest geschikte configuratie, of stel alle joystick-opties helemaal opnieuw in.
- Raadpleeg de handleiding of de online help van de game voor meer informatie.

3. Mijn joystick reageert te gevoelig of reageert niet gevoelig genoeg

- De Sol-R 1 Flightstick kalibreert zichzelf automatisch na een paar bewegingen op de verschillende assen.
- Ga in het menu van uw game naar **Options > Controller > Gamepad** of **Joystick**. Pas vervolgens de gevoeligheid en dode zones van uw joystick aan als deze opties beschikbaar zijn.

4. Mijn joystick doet het niet

- Om de Sol-R 1 Flightstick-joystick goed te laten werken met games, moet u de firmware bijwerken.

  Om de firmware bij te werken, gaat u naar

  https://support.thrustmaster.com/product/sol-r-1-flightstick.

  Selecteer **Drivers** en volg de instructies inclusief de procedure voor het downloaden en installeren.

THRUSTMASTER®

SOL-R 1

FLIGHTSTICK

PC (Windows® 10/11)

Manuale d'uso

Leggi attentamente le istruzioni riportate nel presente manuale **prima** di installare il prodotto, **prima** di qualsiasi uso del prodotto e **prima** di qualsiasi intervento di manutenzione. Assicurati di rispettare le istruzioni sulla sicurezza: il mancato rispetto di tali istruzioni potrebbe causare incidenti e/o danni. Conserva questo manuale in modo tale da poterne consultare le istruzioni in futuro.

INDICE

1. CONTENUTO DELLA CONFEZIONE.....6

2. CARATTERISTICHE TECNICHE.....7

3. INFORMAZIONI SULL'USO.....11

4. ASSEMBLAGGIO.....13

5. INSTALLAZIONE SU PC.....15

Pannello di controllo.....16

Mappatura 20

6. INSTALLAZIONE SU UN SUPPORTO.....23

Installazione su una TM Flying Clamp....24*

Installazione in un cockpit o in altro supporto fisso*.....25*

7. FUNZIONALITÀ.....26

Manetta.....26

Funzione timone.....27

Pomello multidirezionale per l'angolo di visuale 29

8. CONFIGURARE LA LEVA DI COMANDO .32

Modalità Destrimane o Mancina.....32

Adattatore di altezza 43

9. COMPATIBILITÀ 44

Leve di comando 45

Base 46

Timoni.....47

10. SOFTWARE DI PROGRAMMAZIONE

AVANZATA T.A.R.G.E.T.....48

Installazione.....48

Caratteristiche principali 49

11. FAQ E ASSISTENZA TECNICA.....50

SOL-R 1

FLIGHTSTICK

Goditi un'esperienza stellare assolutamente esclusiva con il joystick Sol-R 1 Flightstick, che ti accompagnerà fino al cuore delle tue battaglie ed esplorazioni spaziali.

Questo manuale ti aiuterà a installare e utilizzare al meglio il tuo Sol-R 1 Flightstick. Prima di decollare, assicurati di aver letto con attenzione gli avvisi e le istruzioni: ti aiuteranno a divertirti al massimo utilizzando il tuo prodotto.

Aggiornamento del firmware

Affinché il joystick Sol-R 1 Flightstick funzioni correttamente nei videogiochi, è essenziale che il suo firmware sia aggiornato.

Per eseguire l'aggiornamento, visita la pagina **https://support.thrustmaster.com/product/sol-r-1-flightstick**.

Seleziona **Driver** e segui le istruzioni, comprese le procedure di download e installazione.

1. Contenuto della confezione

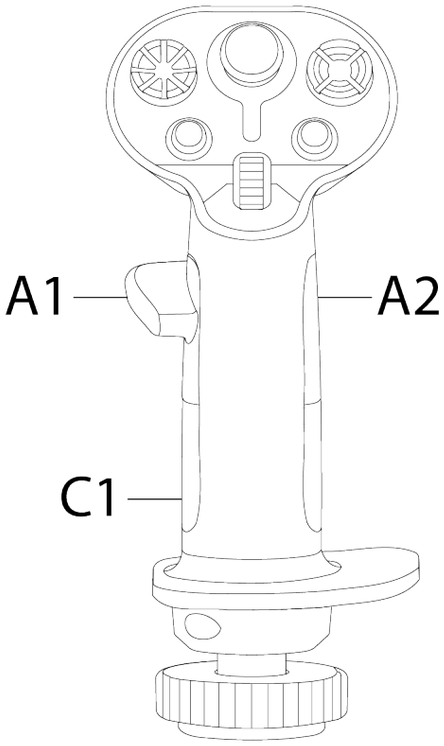

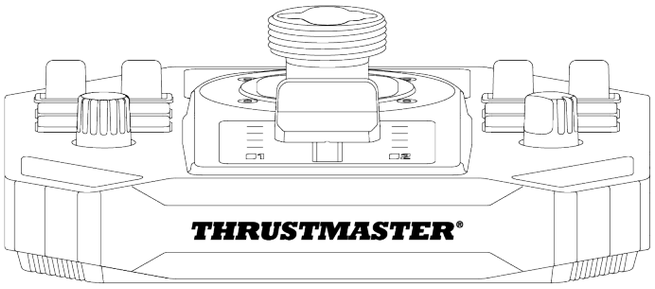

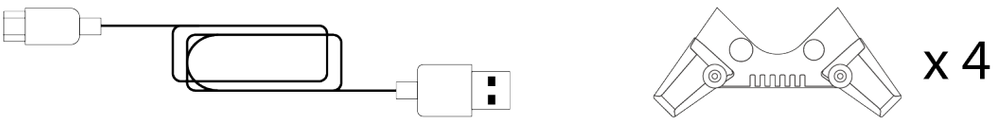

2. Caratteristiche tecniche

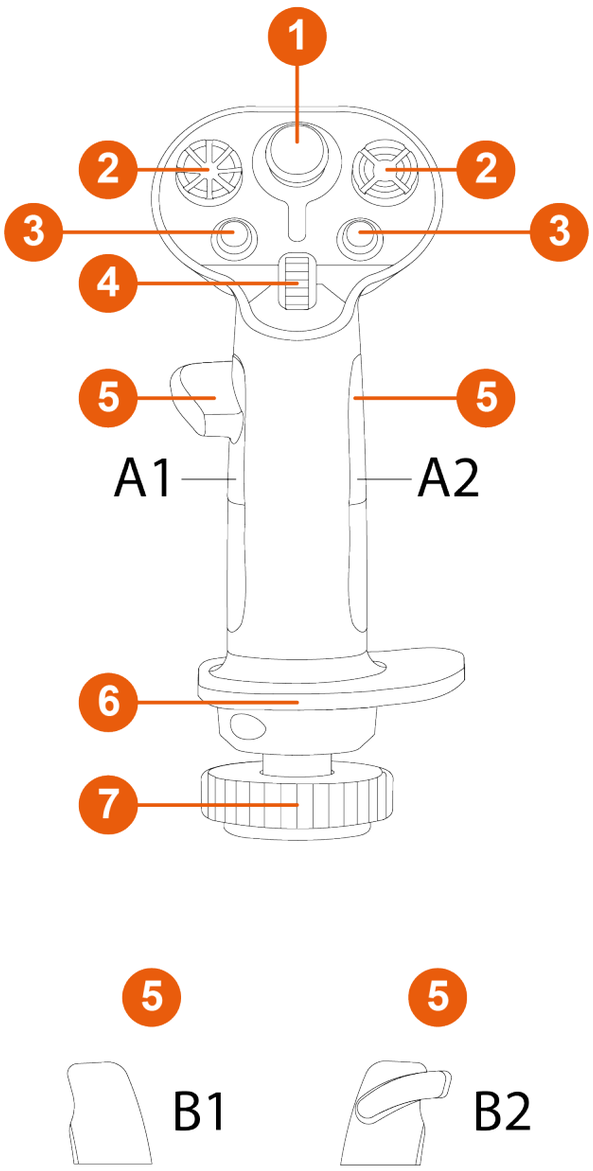

❶ Mini-stick analogico

❷ Pomelli multidirezionali a 8 direzioni per l'angolo di visuale

❸ Pulsanti azione

❹ Rotella scorrevole

❺ Poggia-pollici (destrimani e mancini)

❻ Poggia-polso ambidestro

❼ Funzione timone tramite rotazione della leva di comando (bloccabile)

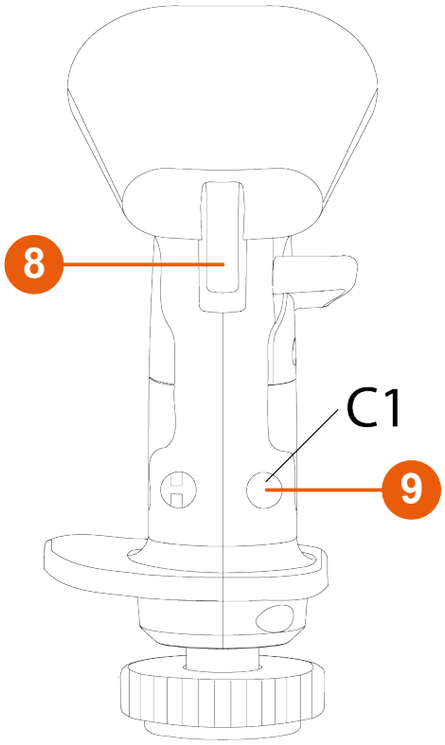

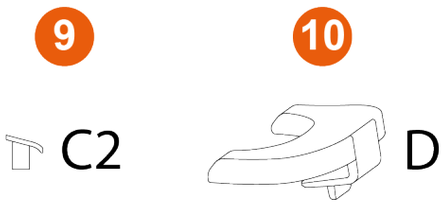

❽ Grilletti (incluso un grilletto a doppia posizione)

❾ Pulsanti rimuovibili

❿ Adattatore di altezza rimuovibile (destrimani e mancini)

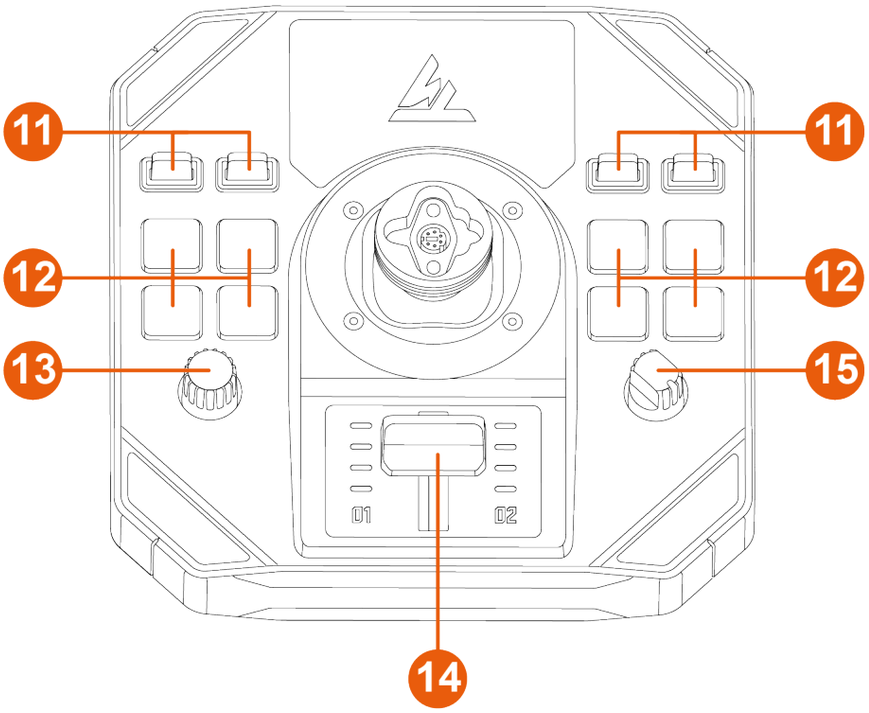

⓫ Selettori (due posizioni)

⓬ Pulsanti azione retroilluminati

⓭ Selettore

⓮ Manetta con indicatori luminosi

⓯ Selettore rotante (quattro posizioni)

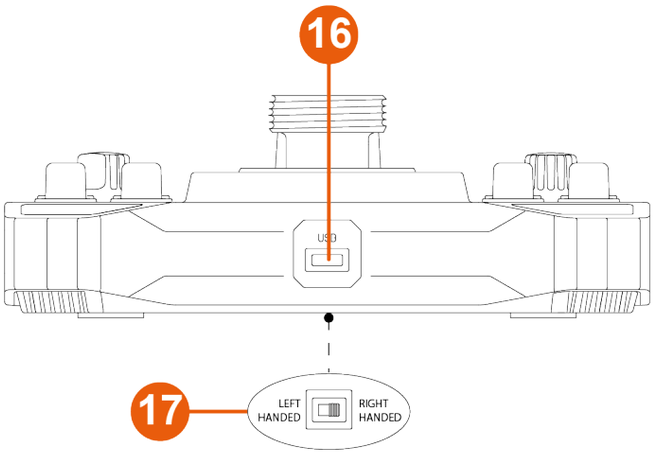

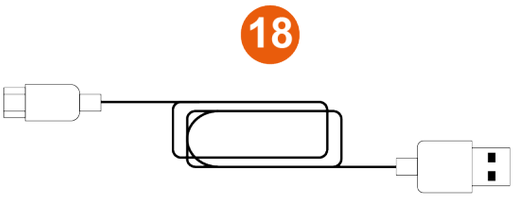

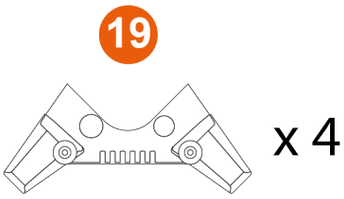

⓰ Connettore USB-C

⓱ Selettore scorrevole: LEFT HANDED (MANCINA) / RIGHT HANDED (DESTRIMANE)

⓲ Cavo USB-A – USB-C

⓳ Supporti di stabilità

3. Informazioni sull'uso

Documentazione

Prima di utilizzare questo prodotto, rileggi attentamente il presente documento e conservalo per una futura consultazione.

Rischio di schiacciamento

Quando utilizzi il joystick Sol-R 1 Flightstick, non posizionare mai le tue dita nello spazio tra la base e l'asse della leva di comando.

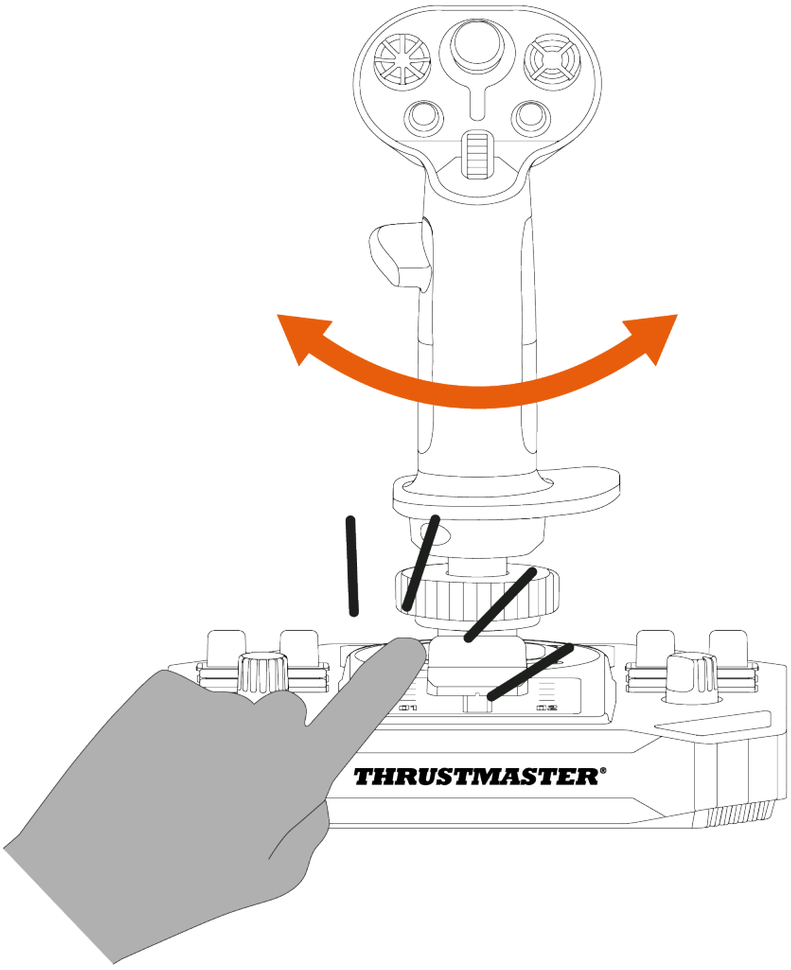

4. Assemblaggio

1. Colloca la leva di comando sulla base. Assicurati che la leva di comando sia posizionata correttamente, così come mostrato nella figura seguente.
2. Stringi l'anello di fissaggio.

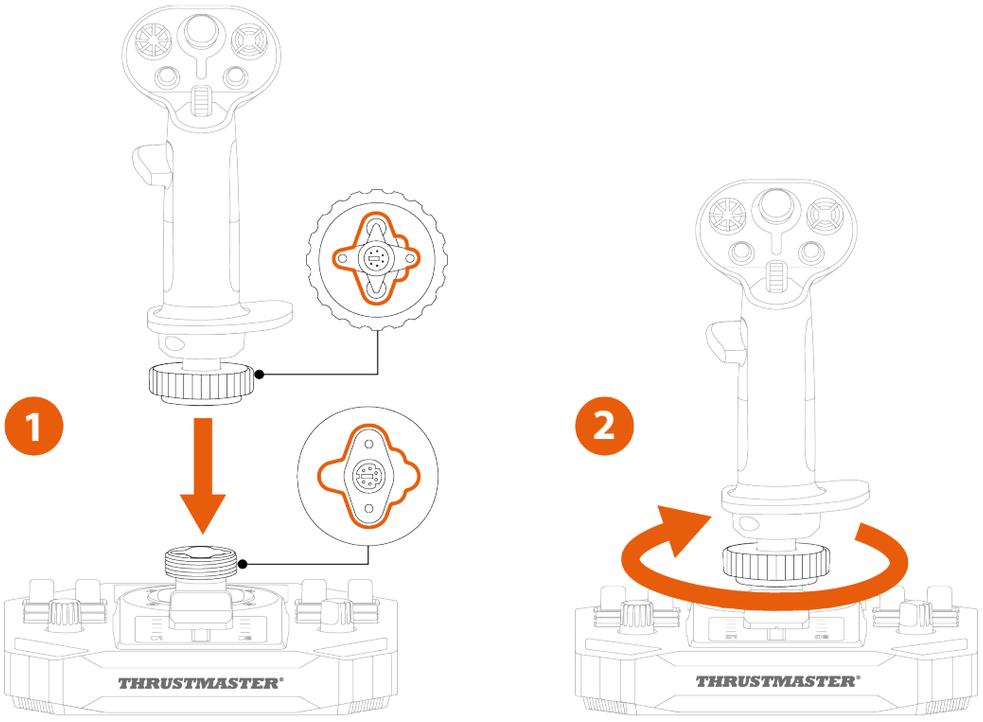

Qualora dovessi avvertire una qualche resistenza, non forzare. Assicurati che i connettori della base e della leva di comando siano allineati correttamente, come raffigurato in precedenza: se così non fosse, rischieresti di danneggiare i prodotti.

3. *(Opzionale)* Aggancia i supporti di stabilizzazione ai quattro angoli della base.

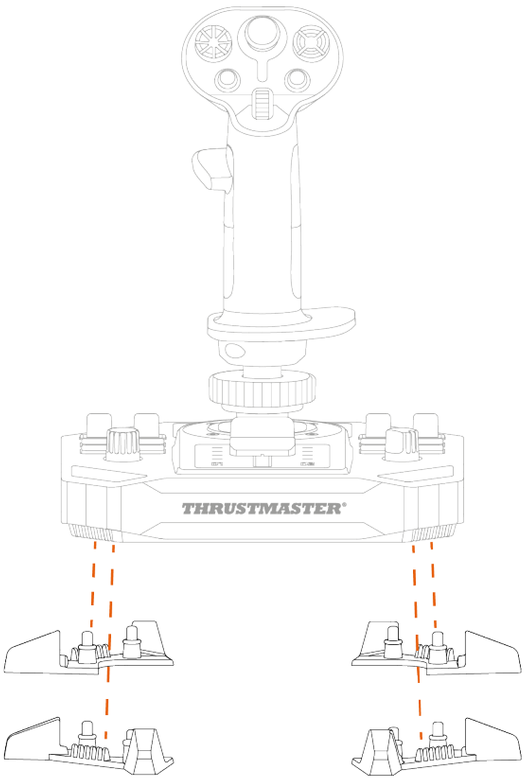

5. Installazione su PC

1. Visita la pagina: **https://support.thrustmaster.com/product/sol-r-1-flightstick**.
2. Scarica e installa il driver per PC e la relativa interfaccia personalizzata per il pannello di controllo di Windows.
3. Una volta installato il driver per PC, collega il joystick Sol-R 1 Flightstick ad una porta USB del tuo PC, utilizzando il cavo USB-A – USB-C.

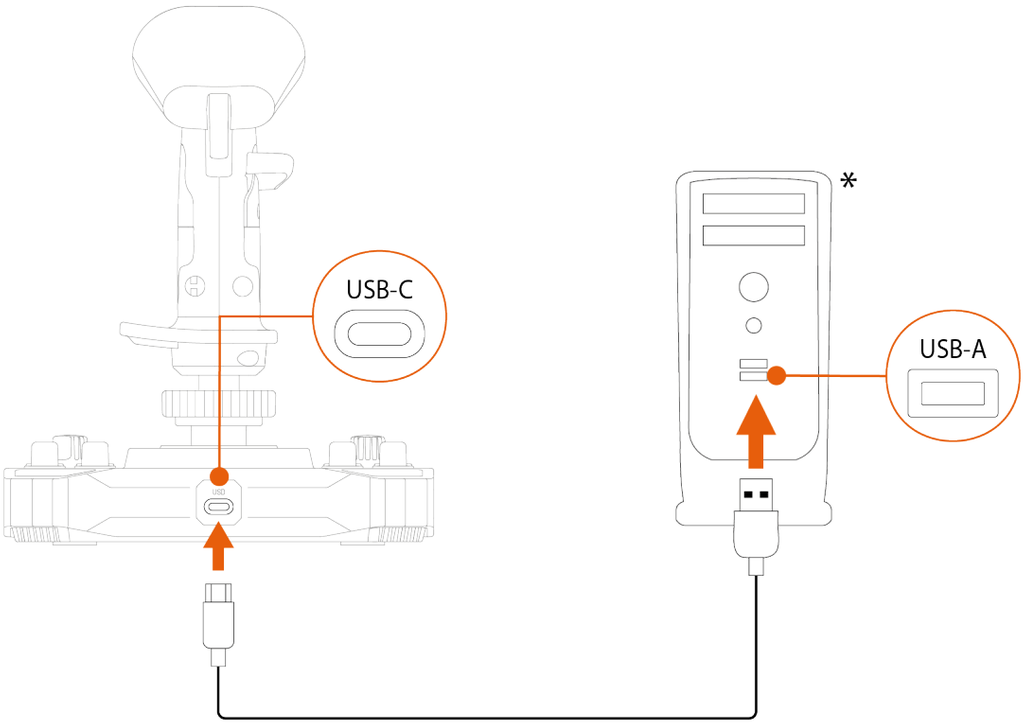

**Non incluso*

Pannello di controllo

Per accedere al pannello di controllo, seleziona **Start**, nella barra di ricerca digita **Control Panel** o **Pannello di Controllo** e clicca quindi su **Control Panel** o **Pannello di Controllo** (in Windows® 10/11).

Apparirà la finestra **Periferiche di gioco**. Sullo schermo comparirà l'accessorio con nome **Sol-R [R] Flightstick** o **Sol-R [L] Flightstick** e lo stato di **OK**.

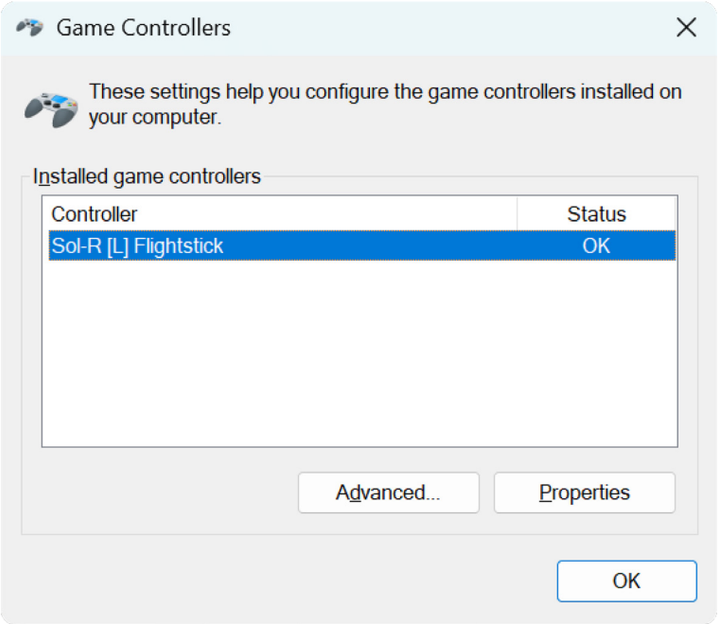

Nella finestra di dialogo **Periferiche di gioco**, clicca su **Proprietà** per testare e visualizzare tutte le funzioni.

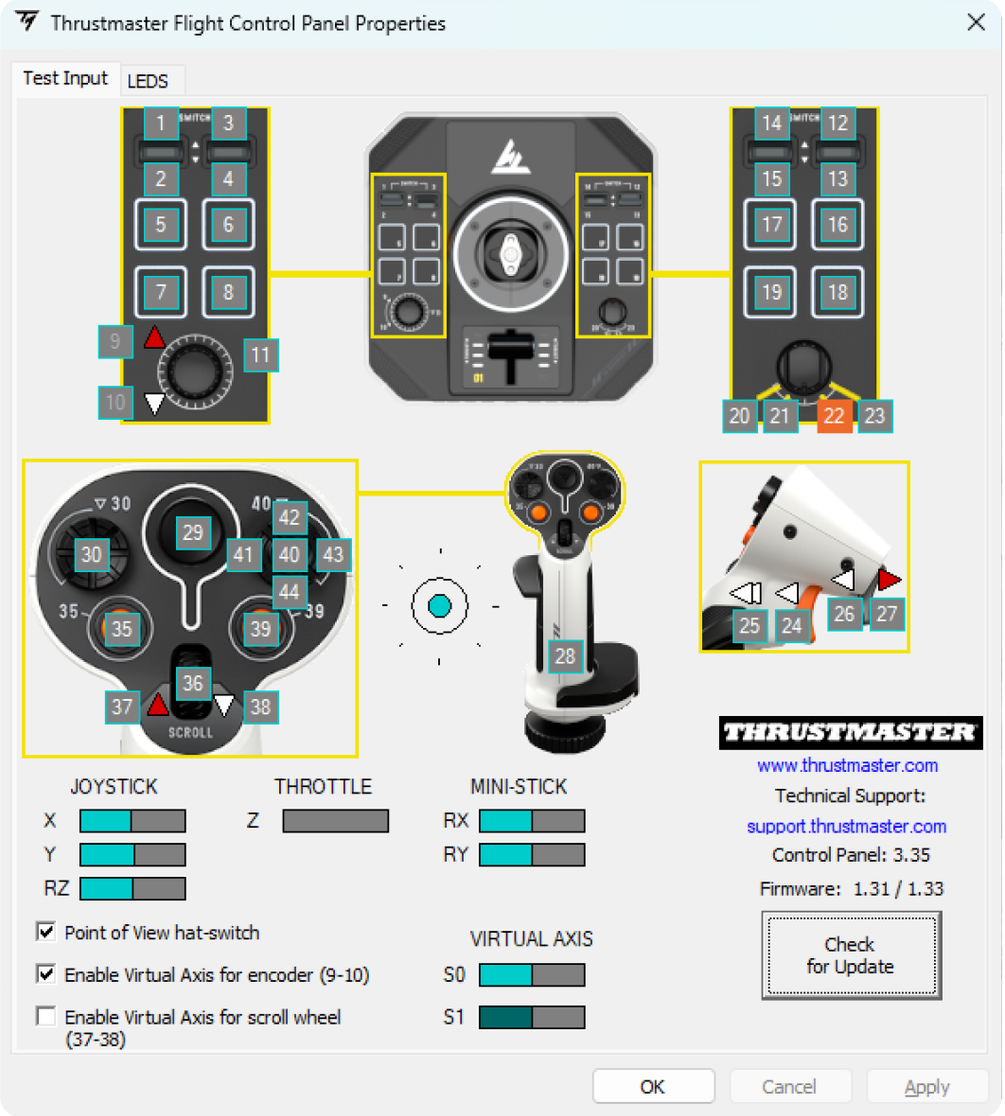

LED personalizzabili

Il joystick Sol-R 1 Flightstick dispone di undici LED personalizzabili tramite il pannello di controllo.

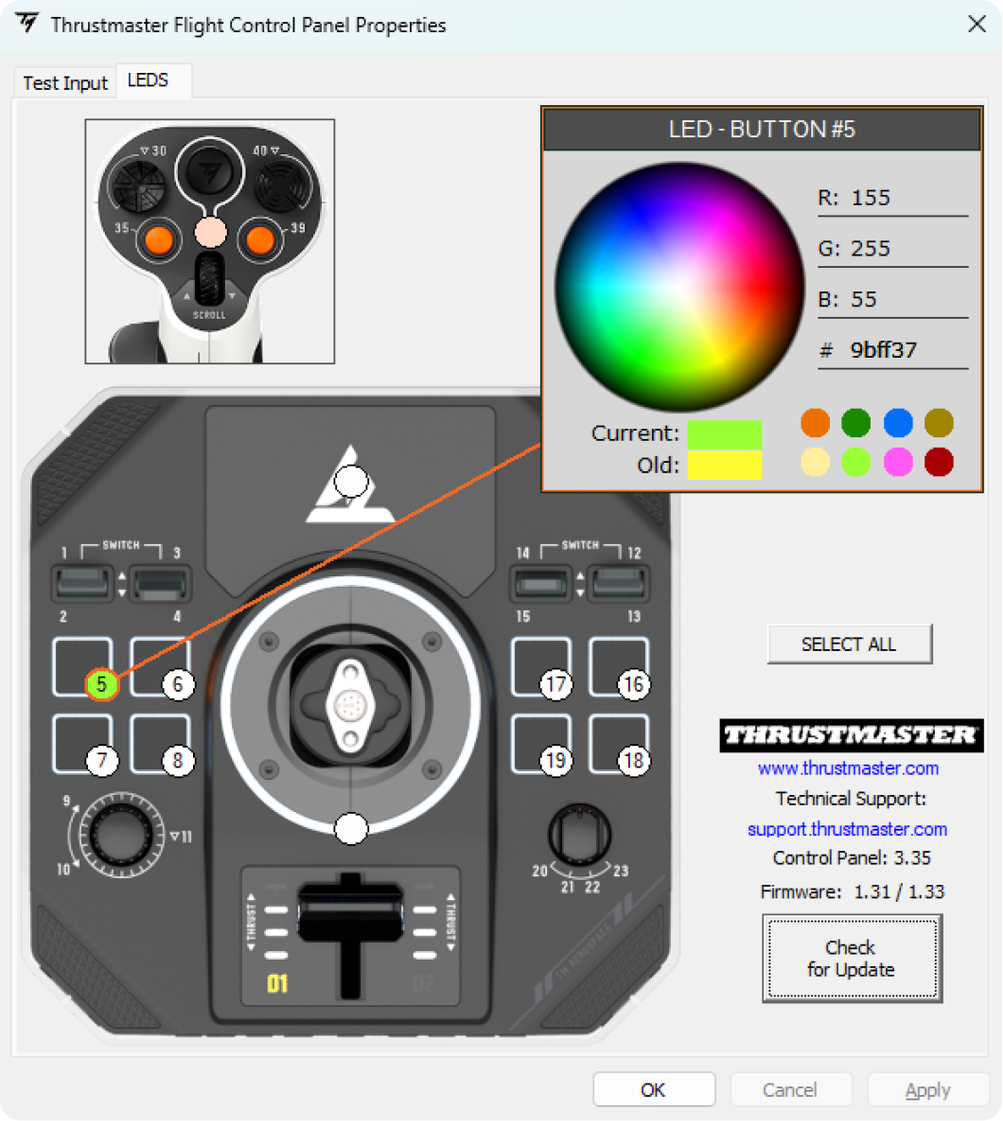

Puoi assegnare un diverso colore a ciascun LED.

Per cambiare il colore dei LED:

1. Accedi al **pannello di controllo** del joystick Sol-R 1 Flightstick.
2. Nella finestra di dialogo **Periferiche di gioco**, clicca su **Proprietà**.
3. Nella scheda **LEDS**, clicca su uno dei cerchi colorati per selezionare il LED che desideri cambiare.
4. Per cambiare il colore, usa la rotella con i colori o la paletta dei colori predefiniti, oppure inserisci il codice di un colore (RGB o HEX).
5. Clicca su **OK** per salvare le modifiche.

Quando la leva di comando Sol-R è installata su una base AVA*, l'area del mini-stick è retroilluminata e puoi cambiarne il colore.

**Venduta separatamente*

Mappatura

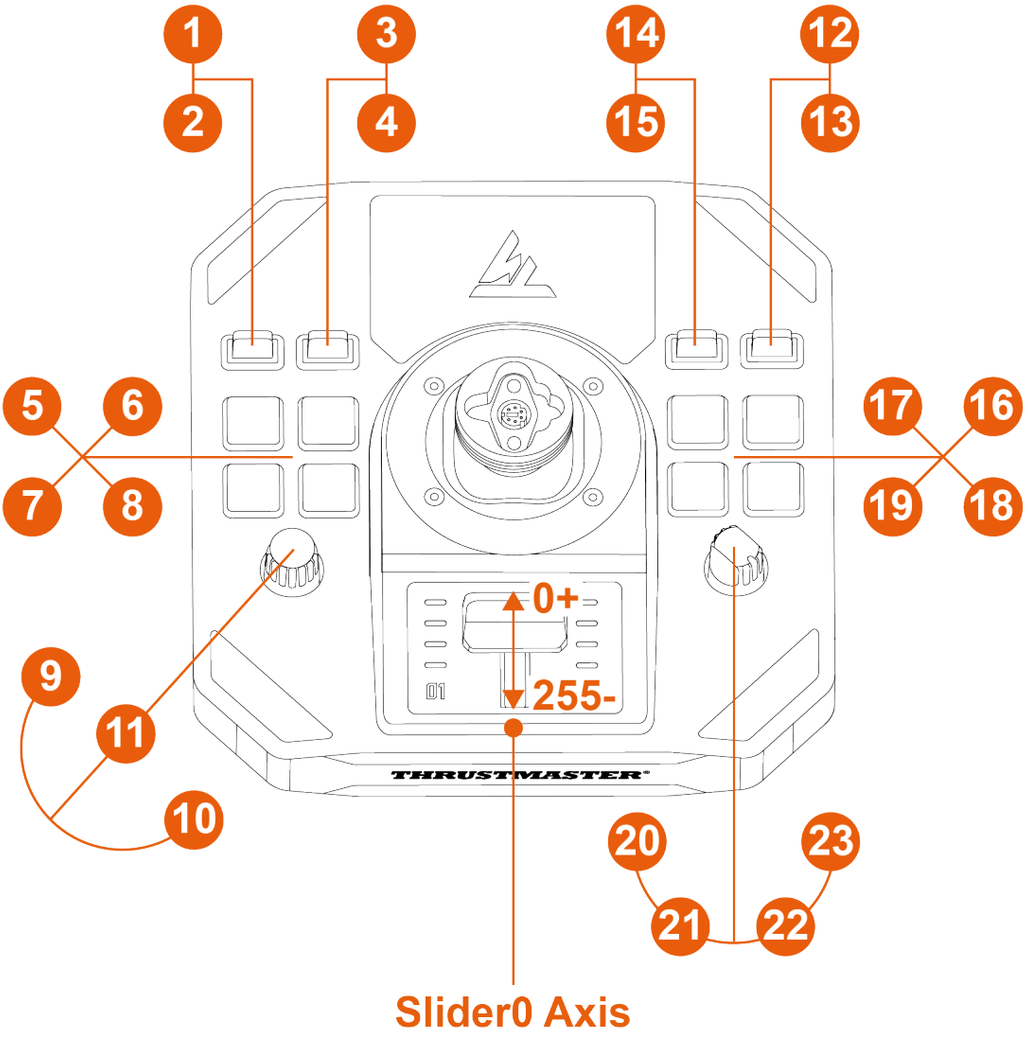
1
2
3
4
14
15
12
13
5
6
7
8
17
16
19
18
9
11
10
20
21
22
23
0+
255-
THRUSTMASTER
Slider0 Axis

Modalità Destrimane

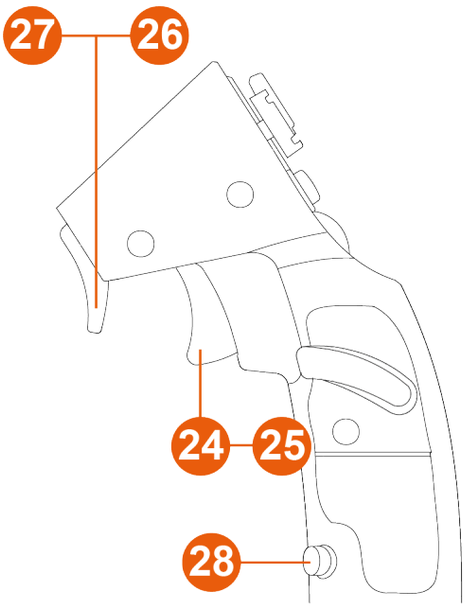

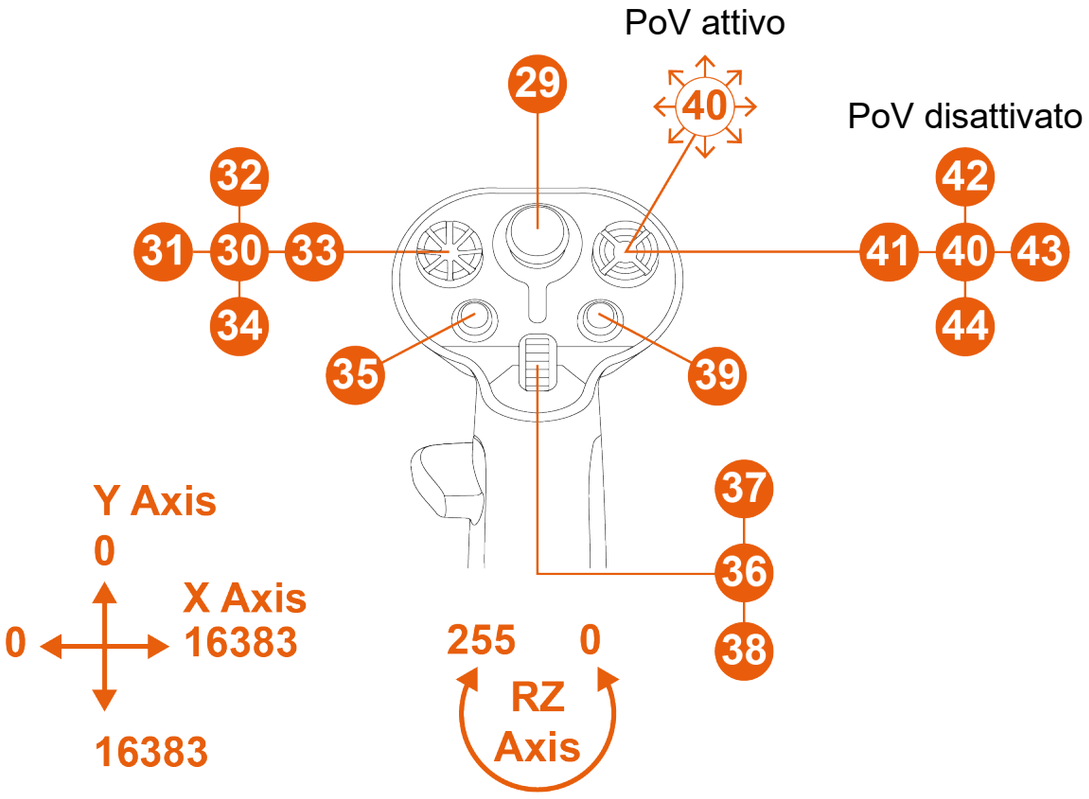

Modalità Mancina

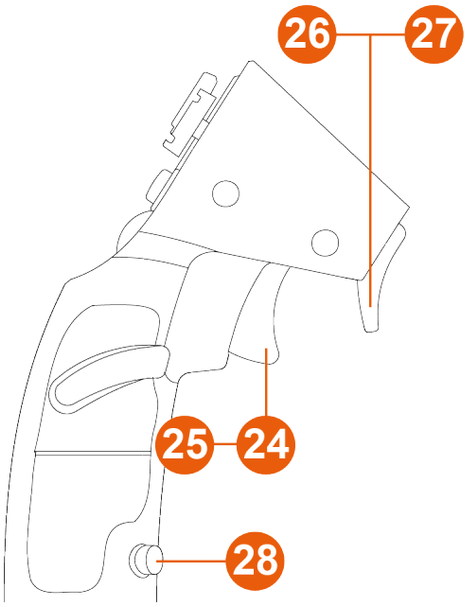

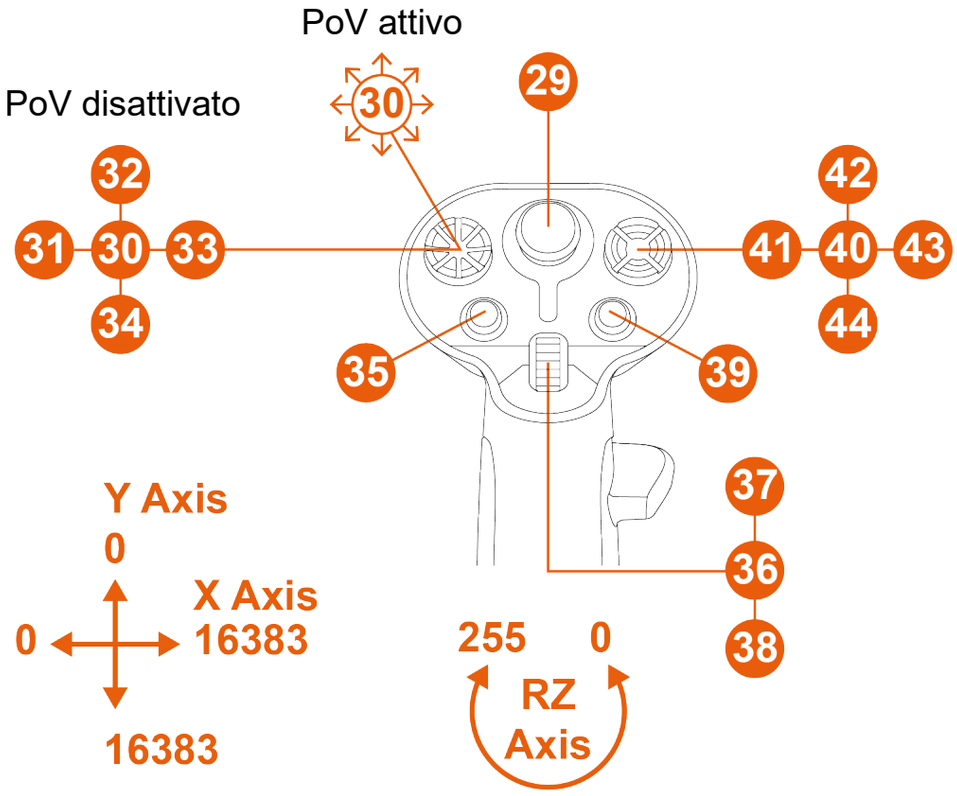

6. Installazione su un supporto

Puoi installare il joystick Sol-R 1 Flightstick su diversi tipi di supporto utilizzando le viti M6 (non incluse) e i fori per viti presenti nella parte inferiore della base. All'interno della base, la lunghezza massima delle viti non deve superare gli 15 mm.

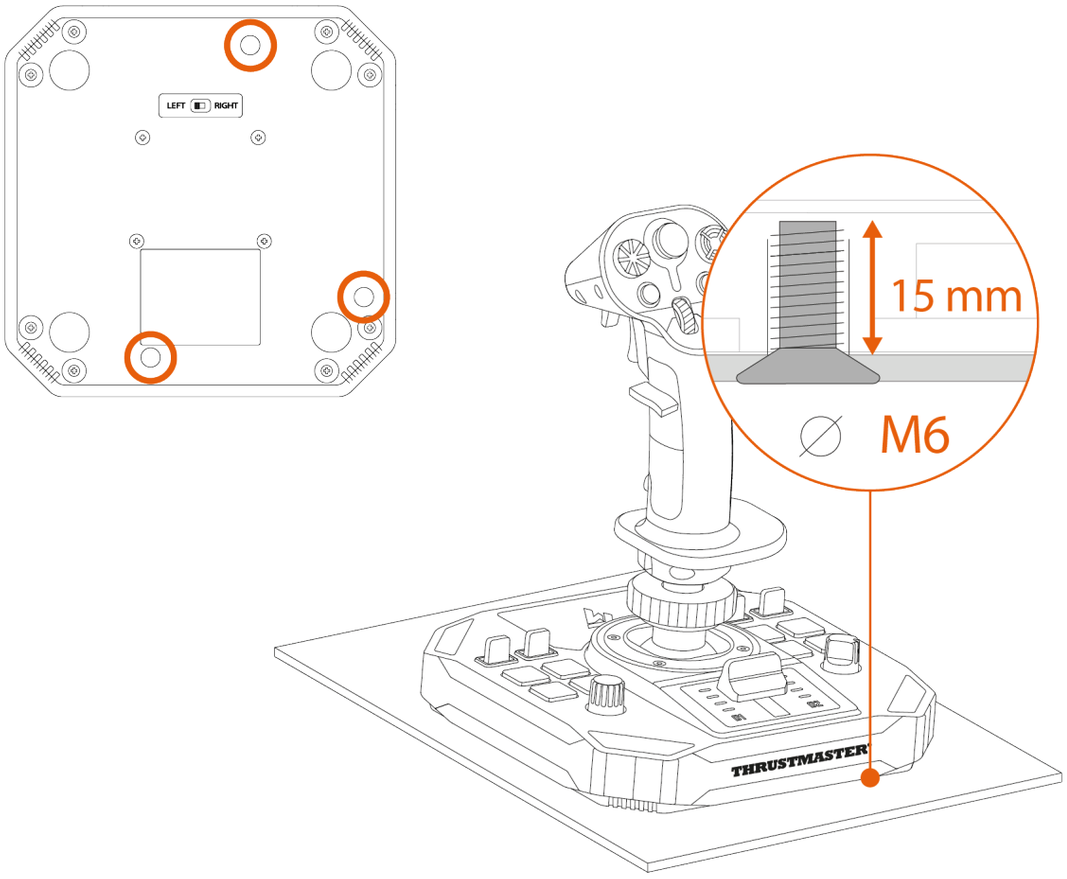

Prima di ogni utilizzo, assicurati che il joystick Sol-R 1 Flightstick sia correttamente connesso al supporto, attenendoti alle istruzioni fornite dal produttore.

*Installazione su una TM Flying Clamp**

Per fissare il joystick Sol-R 1 Flightstick al supporto TM Flying Clamp*, utilizza due viti M6 (non incluse).

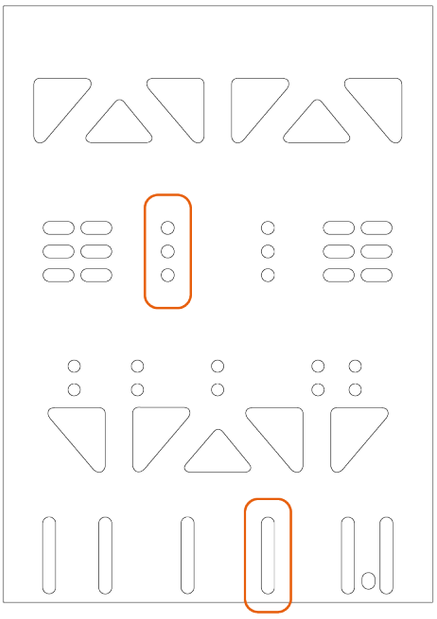

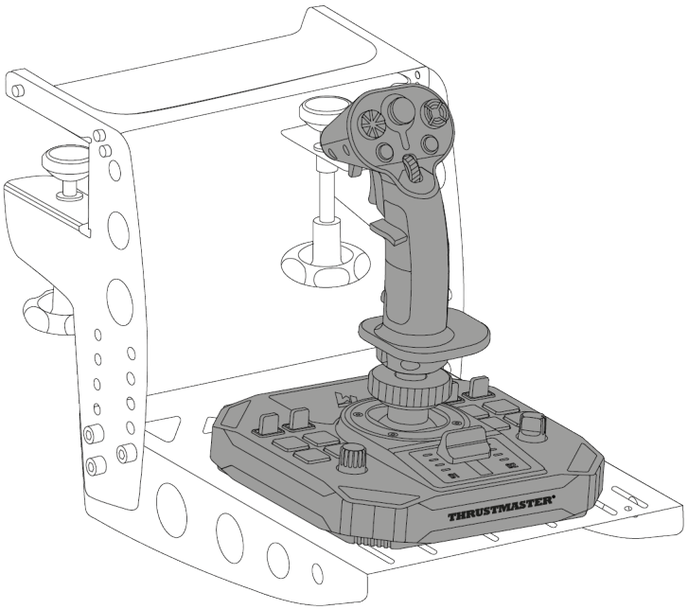

**Venduta separatamente*

Installazione in un cockpit o in altro supporto fisso**

Per montare il joystick Sol-R 1 Flightstick in un cockpit* o su un supporto da scrivania*, utilizza delle viti M6 (non incluse) e i fori per viti presenti nella parte inferiore della base.

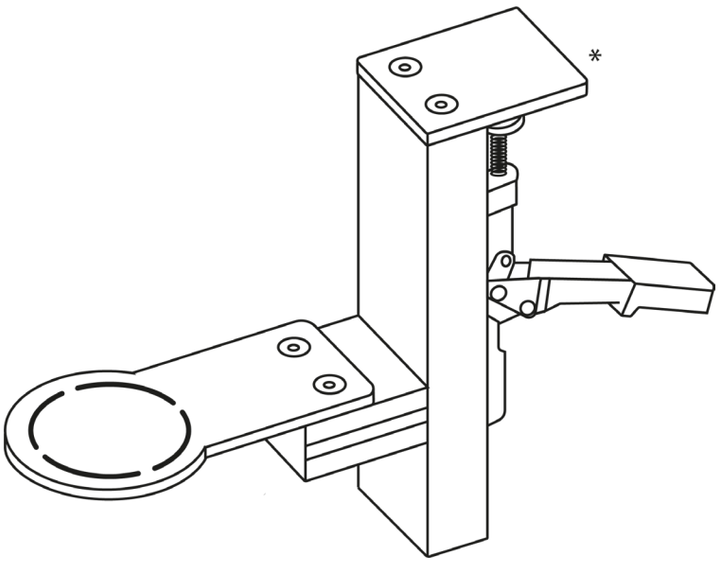

Per non rischiare di danneggiare il joystick Sol-R 1 Flightstick, ti invitiamo a contattare il produttore o l'assistenza tecnica del cockpit per conoscere la compatibilità del cockpit con i prodotti Thrustmaster.

**Non inclusi*

7. Funzionalità

Manetta

Il joystick Sol-R 1 Flightstick dispone di una manetta che semplifica il controllo della spinta dei motori della tua astronave. Gli indicatori luminosi ti aiutano ad essere più preciso.

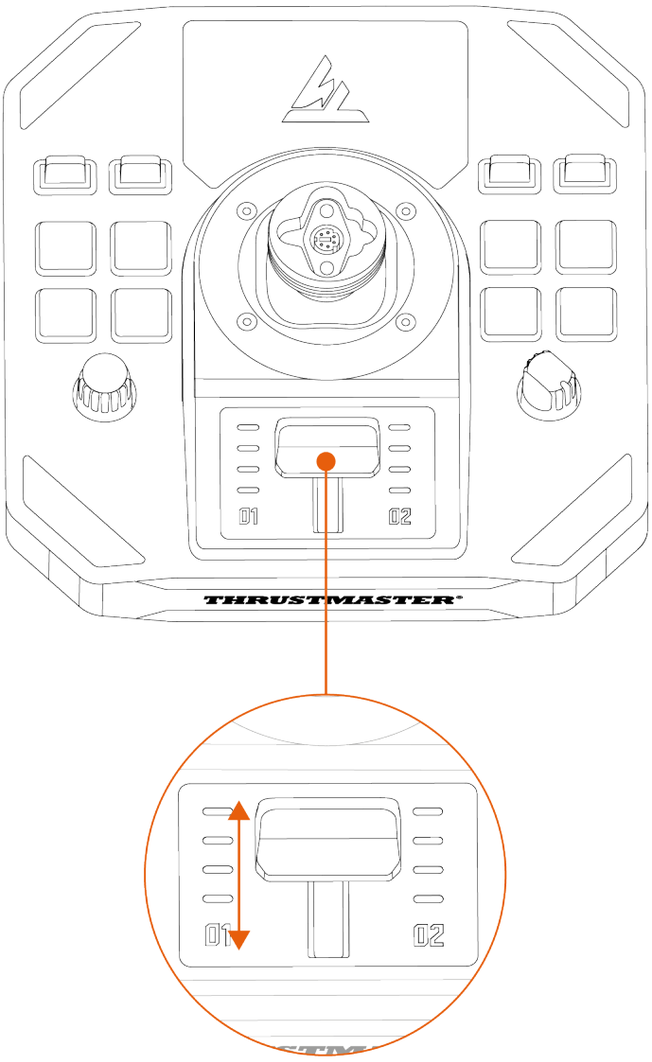

Funzione timone

Il joystick Sol-R 1 Flightstick dispone di una funzione timone accessibile tramite la rotazione a sinistra o a destra della leva di comando.

In un aeroplano, il pilota manovra il timone per inclinare l'aereo attorno al suo asse verticale (facendo sì che l'aereo ruoti verso sinistra o verso destra).

Questa funzione può essere disattivata bloccando la rotazione dell'asse Z (imbardata).

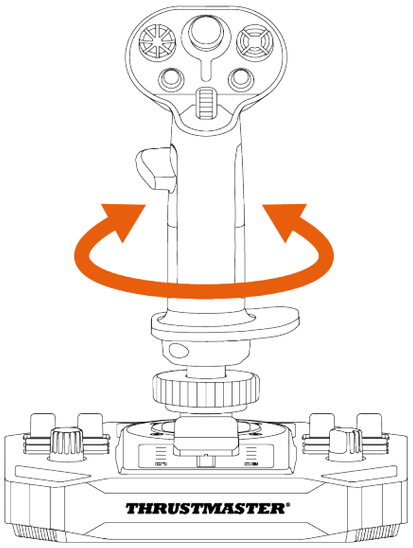

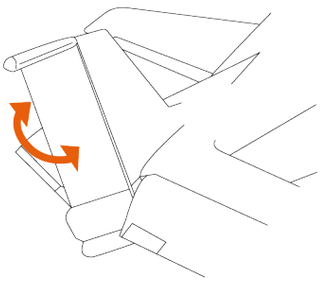

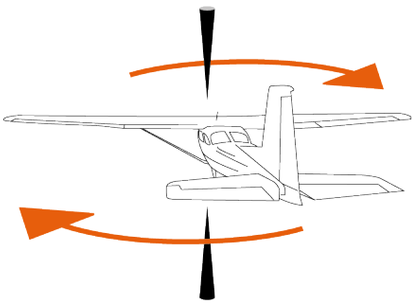

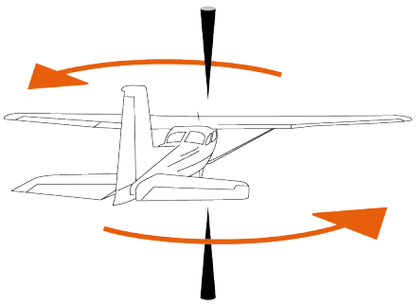

Per bloccare la funzione timone:

– Utilizzando una chiave Allen da 2 mm (non inclusa), stringi la vite esagonale presente sotto il poggia-polso.

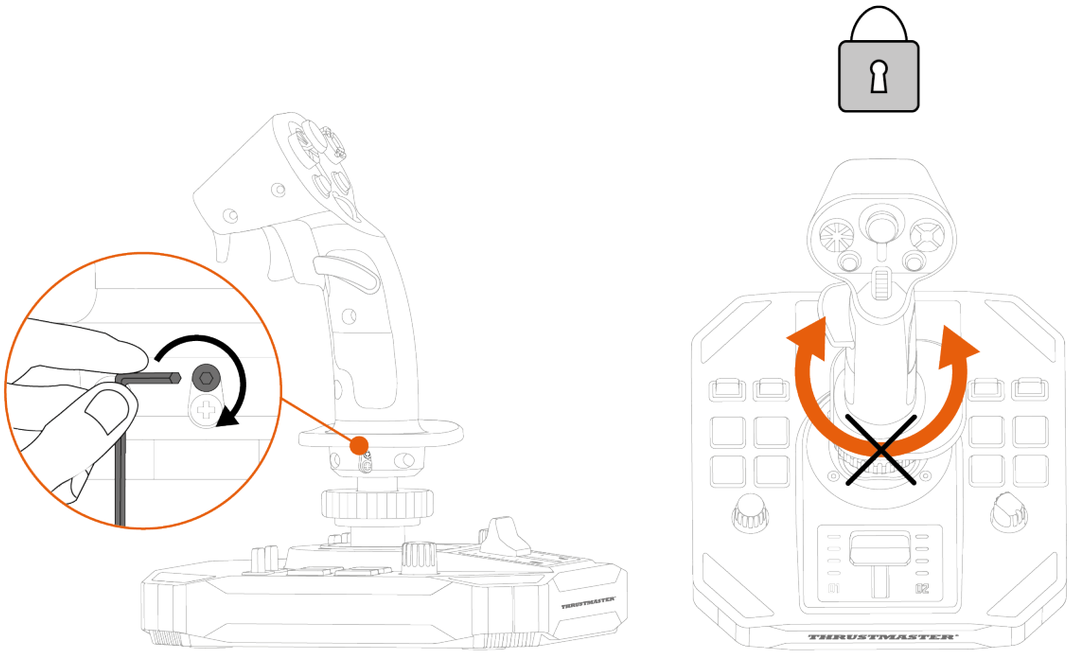

Per sbloccare la funzione timone:

– Utilizzando una chiave Allen da 2 mm (non inclusa), allenta la vite esagonale presente sotto il poggia-polso.

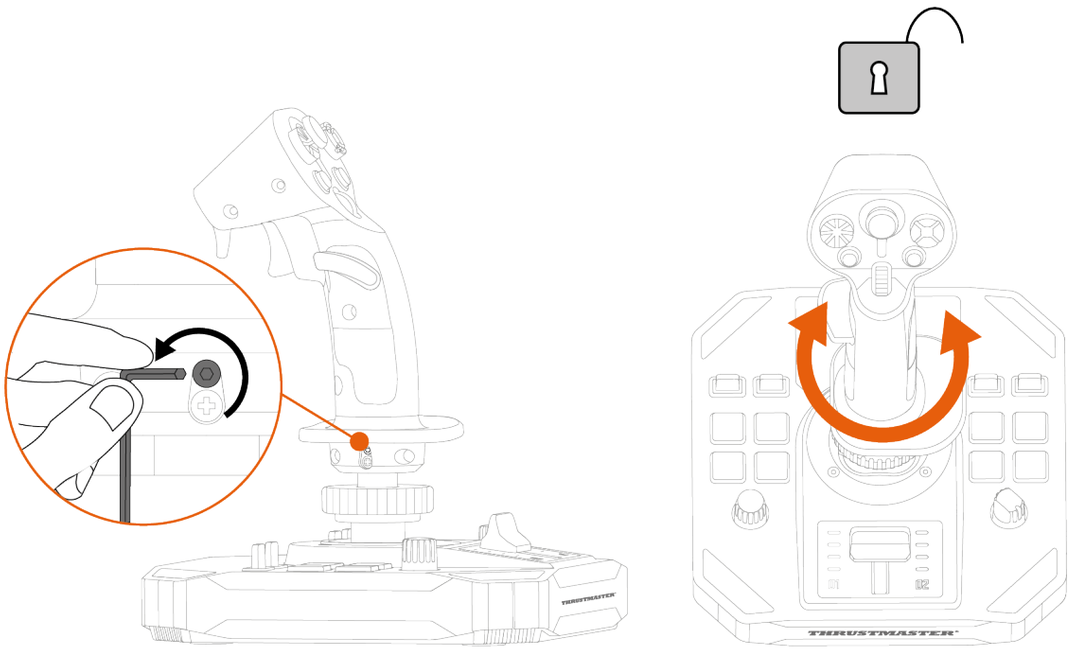

Pomello multidirezionale per l'angolo di visuale

Il joystick Sol-R 1 Flightstick dispone di un pomello multidirezionale per l'angolo di visuale che ti permette di tenere sott'occhio ciò che sta accadendo attorno alla tua astronave (nei giochi che lo consentono).

Dal menu di configurazione del tuo gioco, puoi associare le varie visuali (posteriore, sinistra, destra, visuali esterne) alle direzioni del pomello multidirezionale.

Puoi anche destinare il pomello multidirezionale ad altri usi (fuoco, ecc.).

Modalità mancina	Modalità destrimane
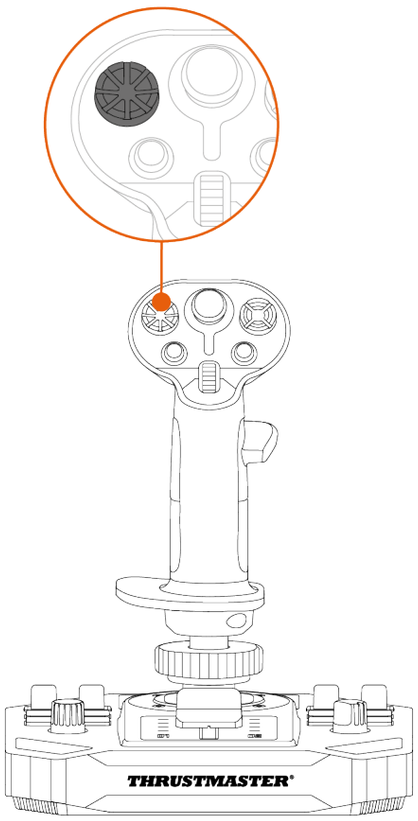	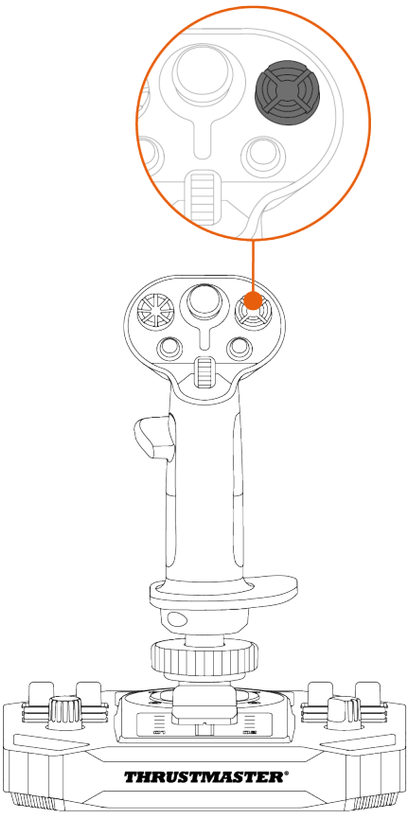

La funzione angolo di visuale può essere disattivata. Tuttavia, il pomello multidirezionale potrà essere comunque utilizzato.

Per disattivare la funzione angolo di visuale:

1. Accedi al **pannello di controllo** del joystick Sol-R 1 Flightstick.
2. Nella finestra di dialogo **Periferiche di gioco**, clicca su **Proprietà**.
3. Nella scheda **Test input** (Test comandi), non spuntare (ossia deseleziona) **Point of view hat-switch** (Pomello angolo di visuale).

Funzione angolo di visuale (Modalità Destrimane)	
Attiva	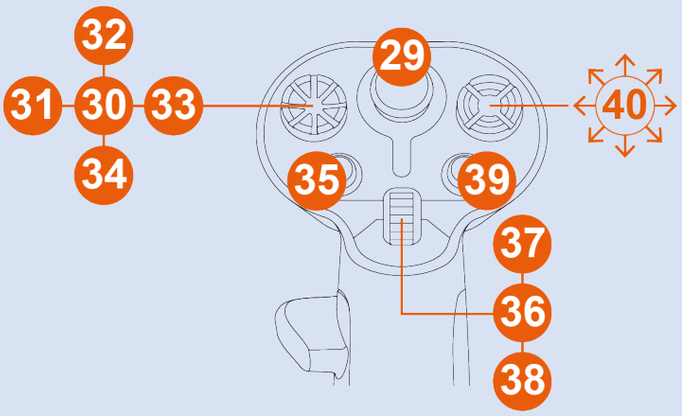
Disattivata	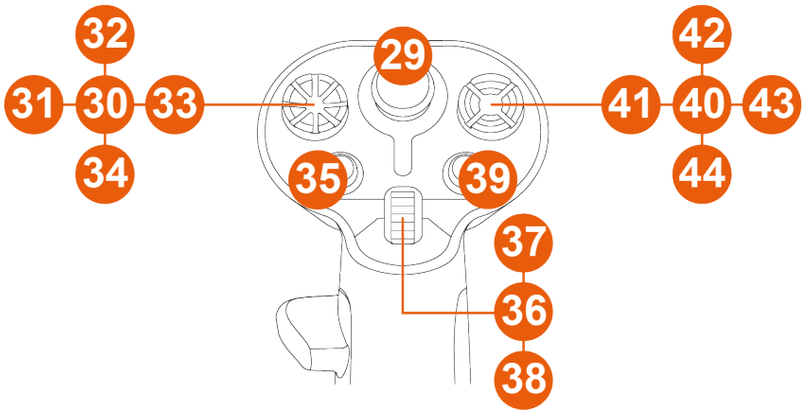

Funzione angolo di visuale (Modalità Mancina)	
Attiva	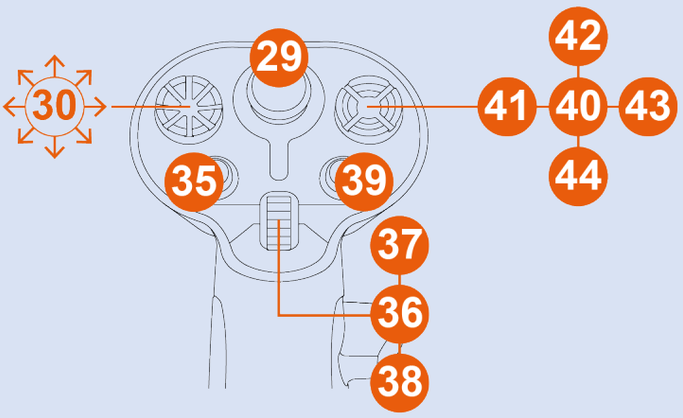
Disattivata	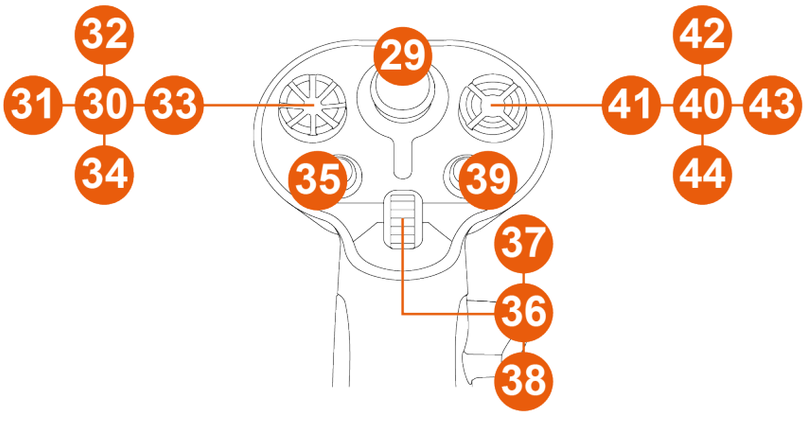

8. Configurare la leva di comando

Modalità Destrimane o Mancina

Per adattarsi perfettamente a tutti i giocatori (siano essi destrimani o mancini), il joystick Sol-R 1 Flightstick è ambidestro.

Per default, il joystick è configurato in modalità Destrimane.

Modalità Mancina	Modalità Destrimane
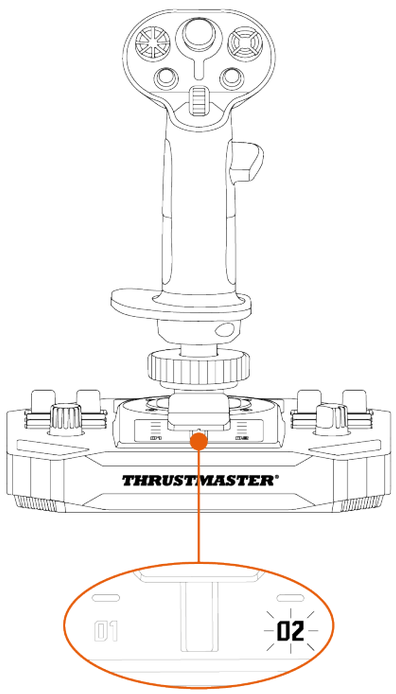	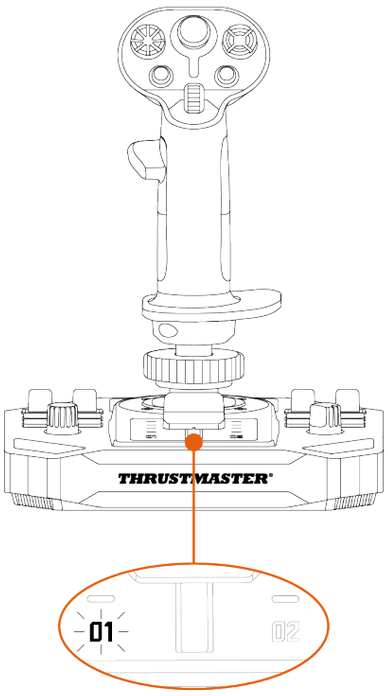

Esegui la procedura per il passaggio dalla modalità Destrimane alla modalità Mancina (o viceversa) prima di collegare il joystick al tuo PC.

Per impostare il joystick in modalità Mancina:

1. Sposta il selettore presente nella parte inferiore della base del joystick in posizione LEFT HANDED (MANCINA).

   Il joystick viene riconosciuto con il nome di Sol-R [L] Flightstick.

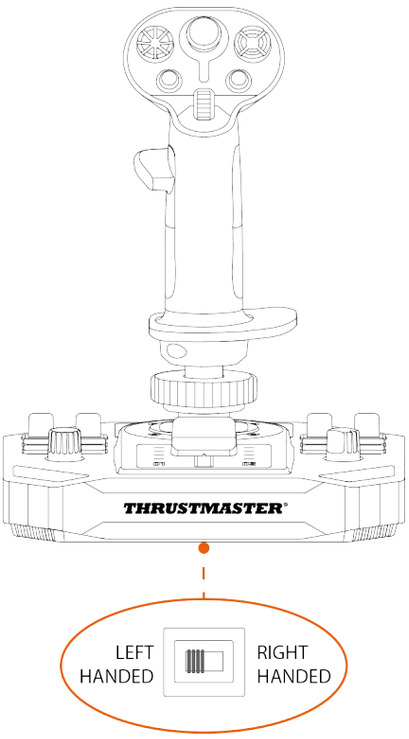

2. Svita il poggia-pollice per la mano destra (A1).

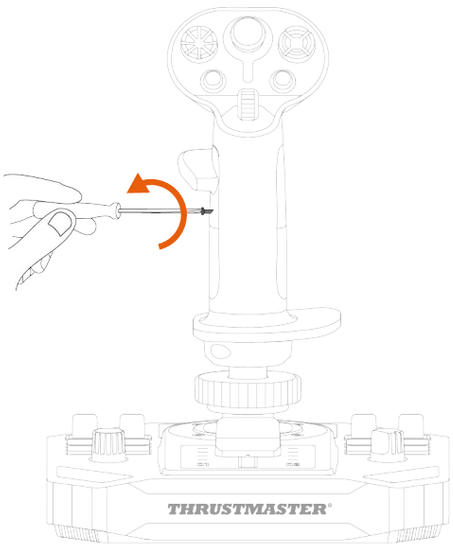

3. Rimuovi entrambe le parti del poggia-pollice per la mano destra (A1 e A2).

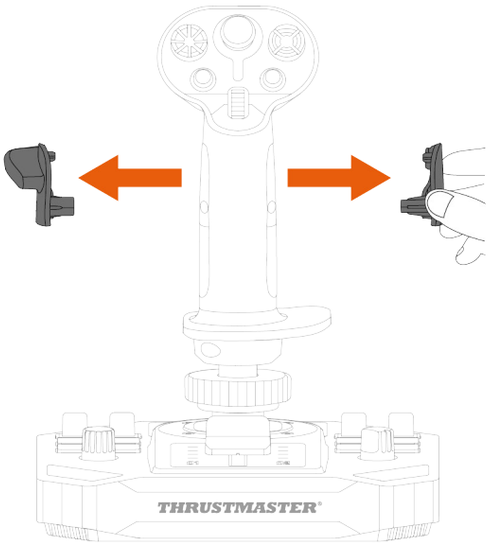

4. Inserisci entrambe le parti del poggia-pollice per la mano sinistra (B1 e B2) nella leva di comando.

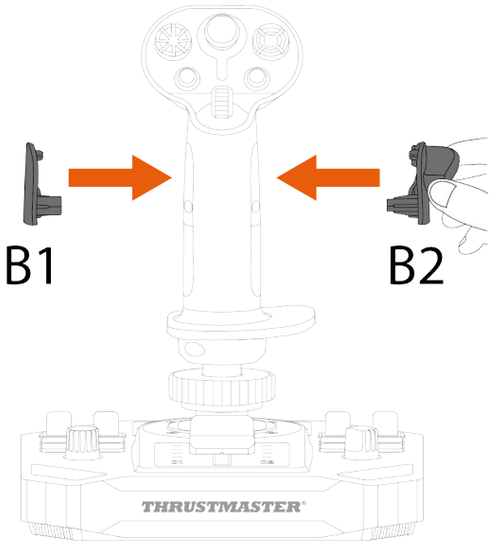

5. Avvita il poggia-pollice per la mano sinistra (B1).

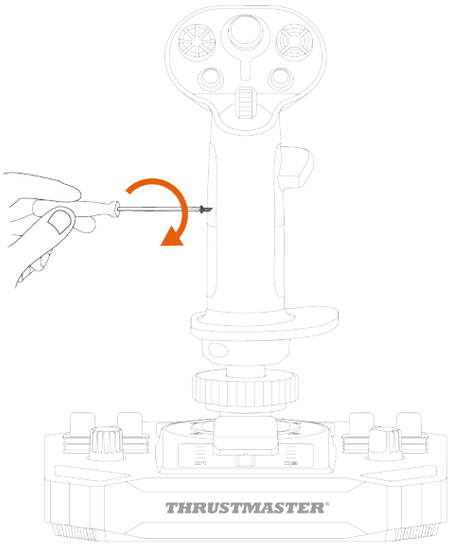

6. Rimuovi il pulsante rimuovibile (C1 o C2) presente sul retro della leva di comando.

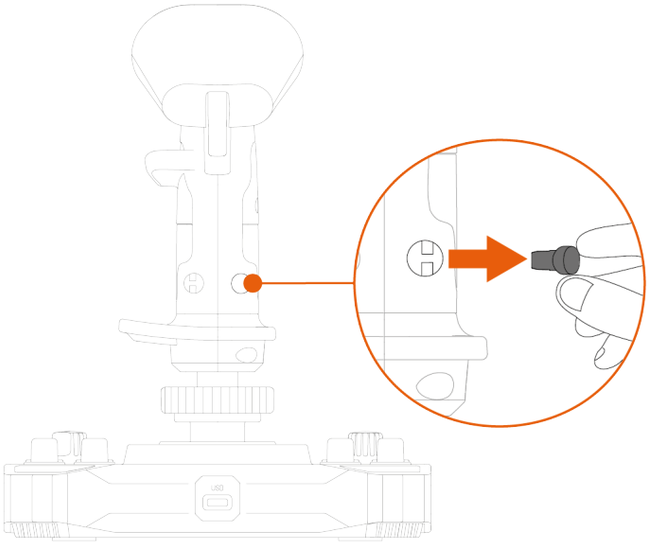

7. Inserisci il pulsante rimuovibile che preferisci (C1 o C2) sotto al poggia-pollice B2.

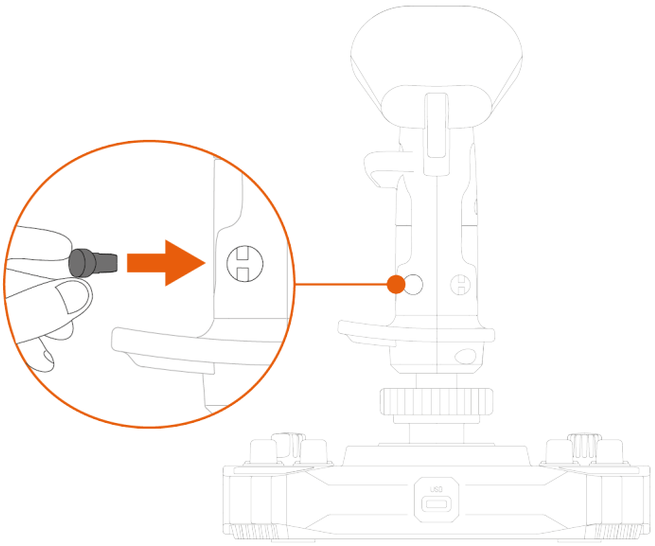

8. Allenta le due viti di fissaggio del poggia-polso.

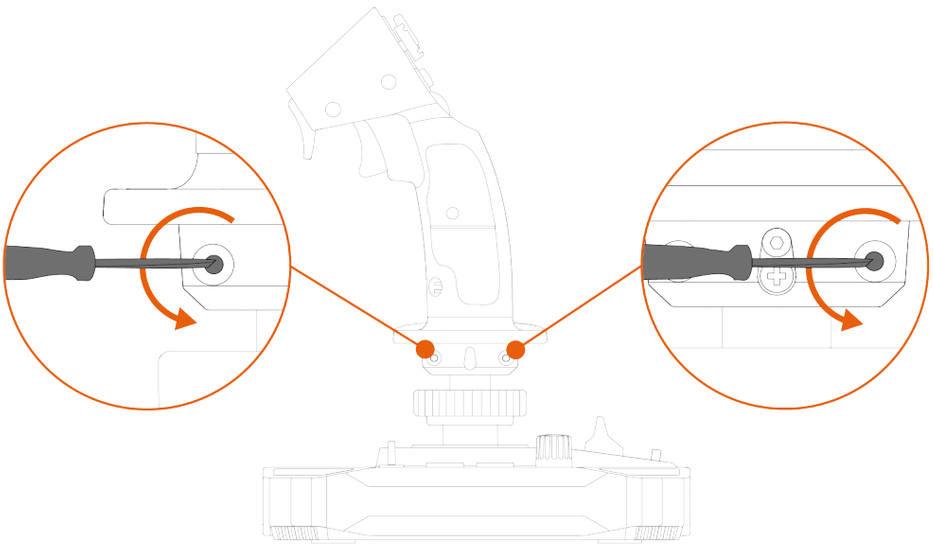

9. Rimuovi le due parti del poggia-polso e riposizionale sulla leva di comando, invertendole.

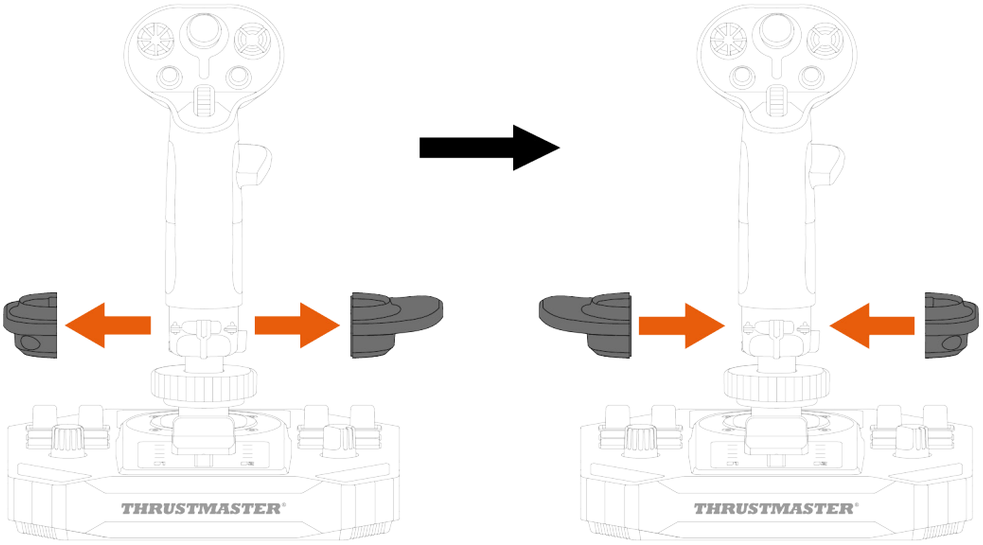

10. Stringi le due viti di fissaggio del poggia-polso.

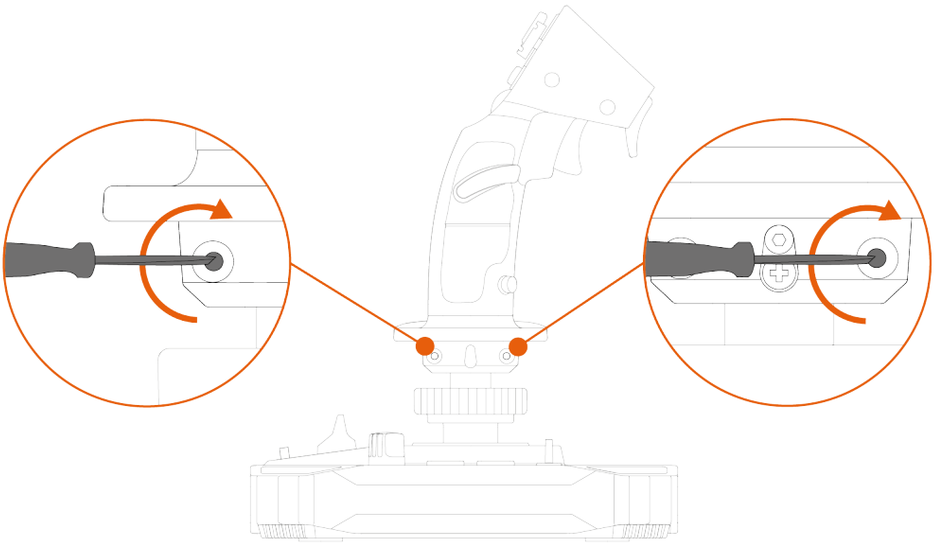

Per impostare il joystick in modalità Destrimane:

1. Sposta il selettore presente nella parte inferiore della base del joystick in posizione RIGHT HANDED (DESTRIMANE).

   Il joystick viene riconosciuto con il nome di Sol-R [R] Flightstick.

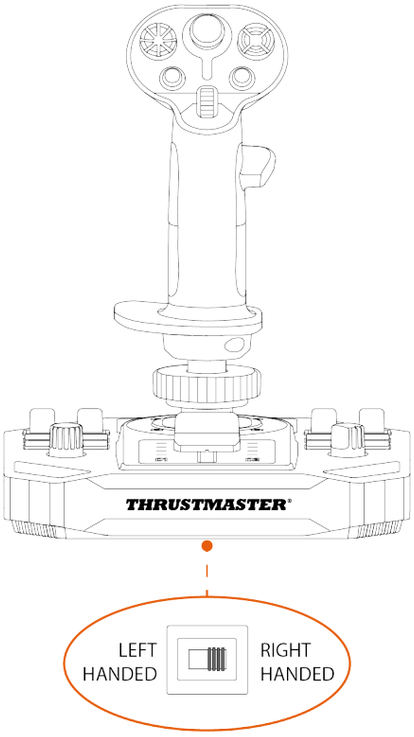

2. Svita il poggia-pollice per la mano sinistra (B1).

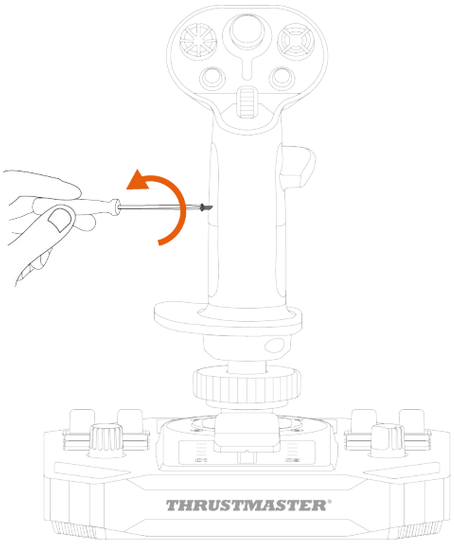

3. Rimuovi entrambe le parti del poggia-pollice per la mano sinistra (B1 e B2).

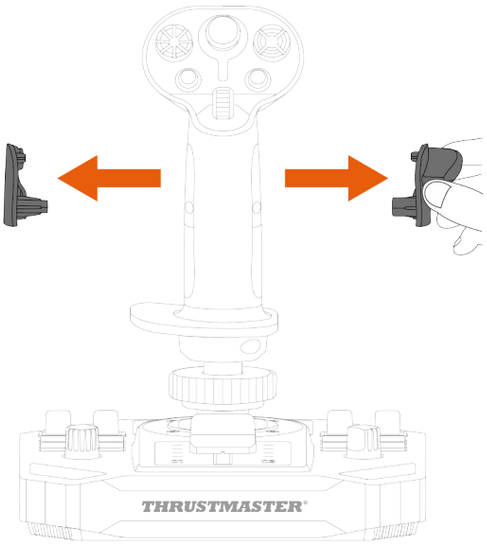

4. Inserisci entrambe le parti del poggia-pollice per la mano destra (A1 e A2) nella leva di comando.

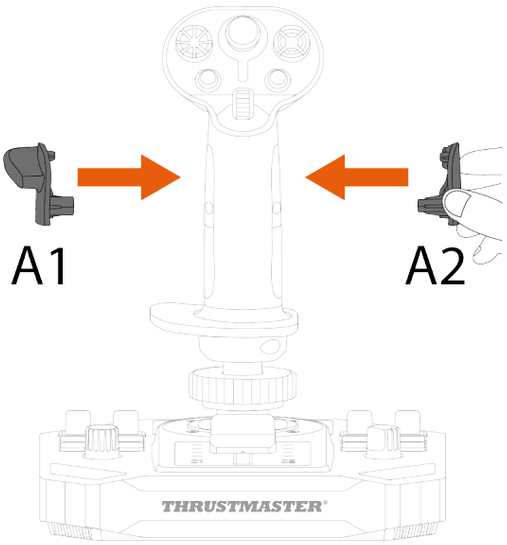

5. Avvita il poggia-pollice per la mano destra (A1).

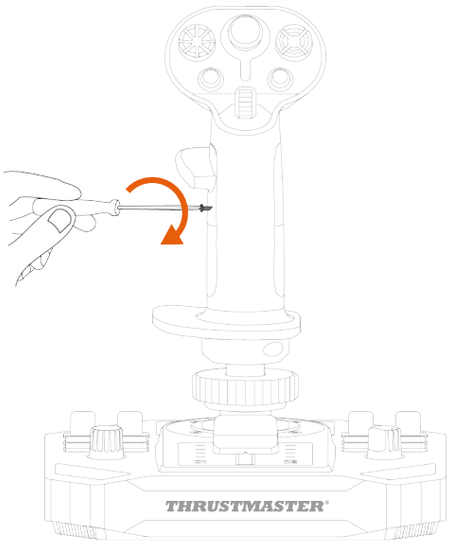

6. Rimuovi il pulsante rimuovibile (C1 o C2) presente sul retro della leva di comando.

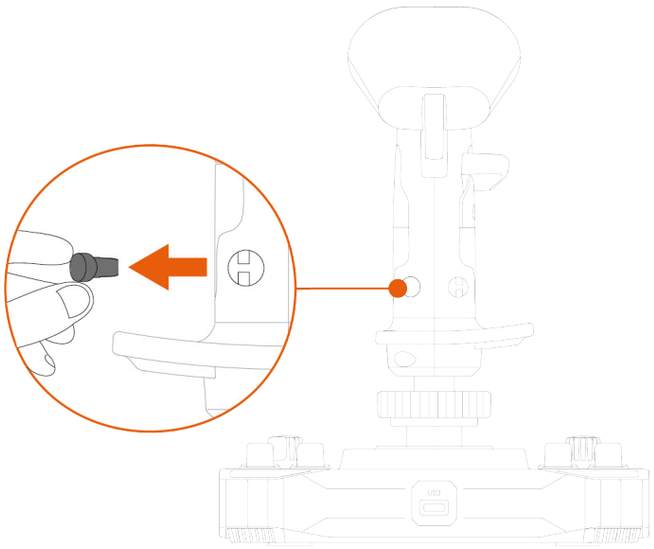

7. Inserisci il pulsante rimuovibile che preferisci (C1 o C2) sotto al poggia-pollice A1.

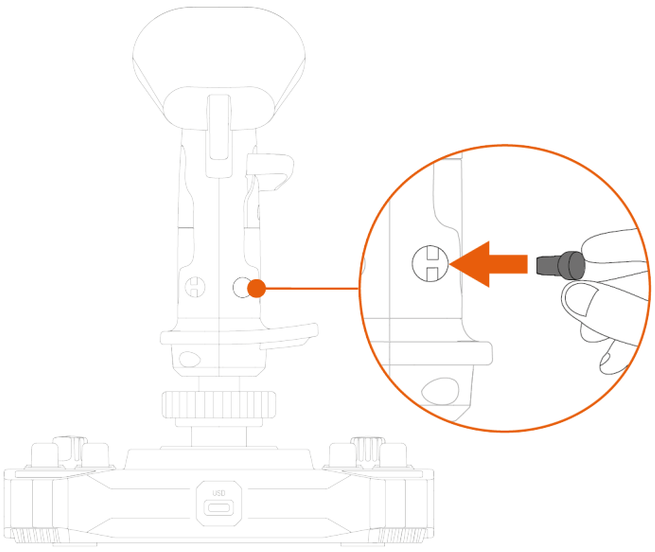

8. Allenta le due viti di fissaggio del poggia-polso.

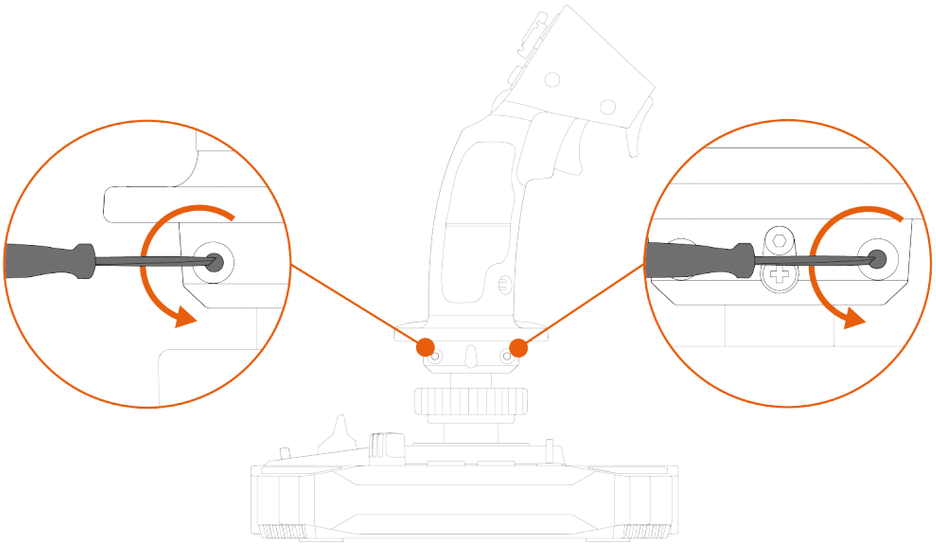

9. Rimuovi le due parti del poggia-polso e riposizionale sulla leva di comando, invertendole.

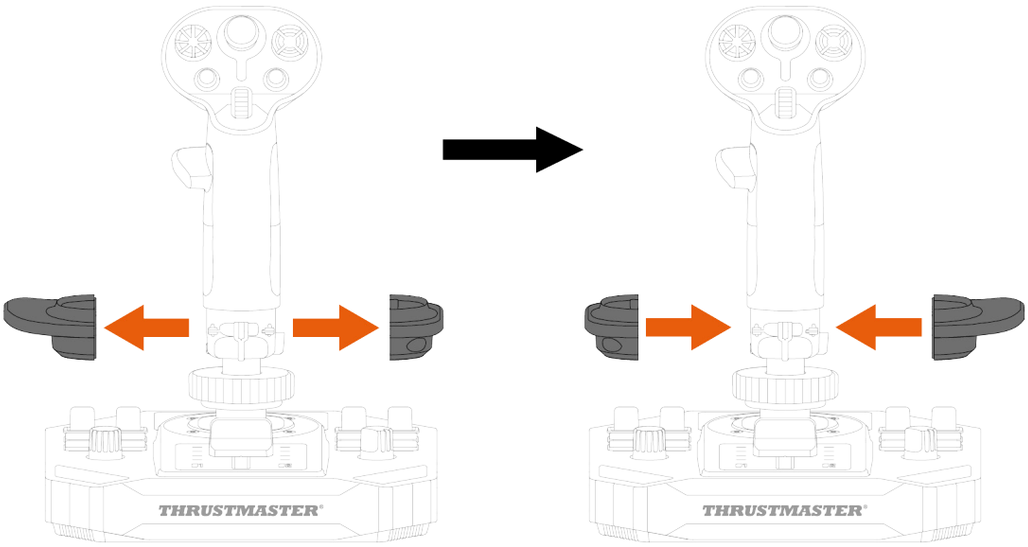

10. Stringi le due viti di fissaggio del poggia-polso.

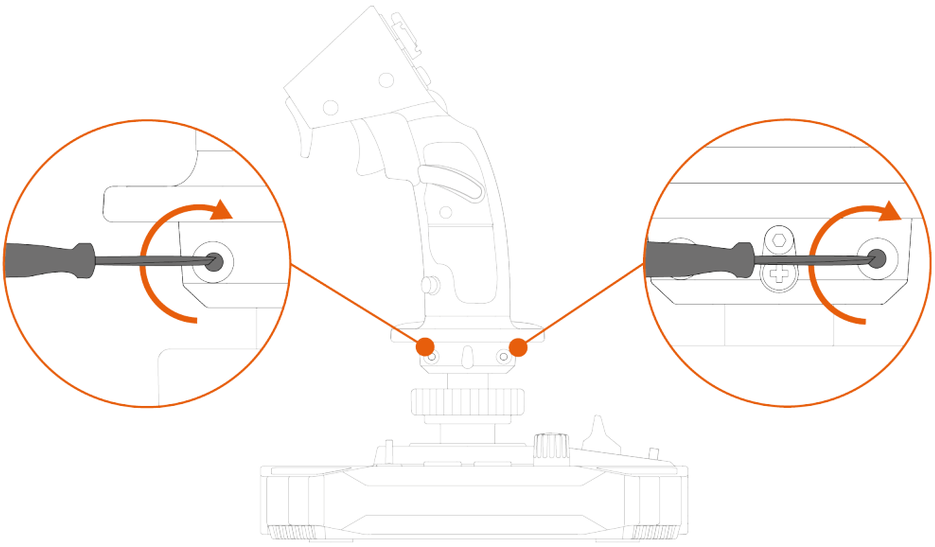

Adattatore di altezza

Il joystick Sol-R 1 Flightstick dispone di un adattatore di altezza che ti consente di sollevare la tua mano quando impugni la leva di comando, per un maggiore comfort.

Senza l'adattatore	Con l'adattatore
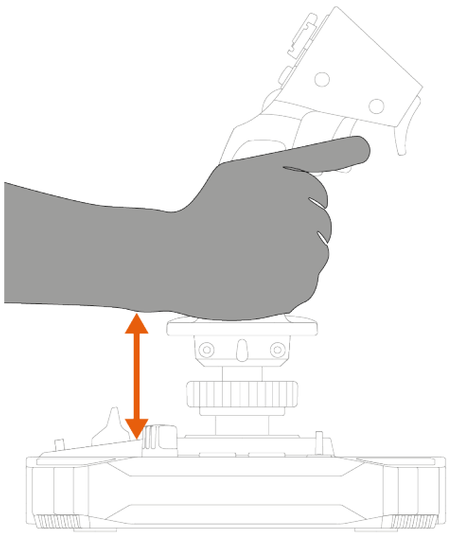	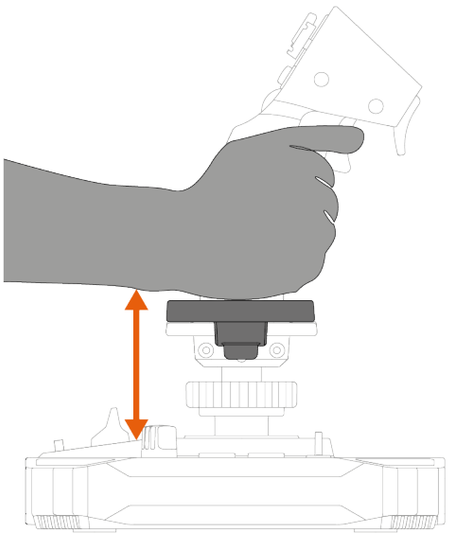

Per installare l'adattatore di altezza, infilalo nel poggia-polsi.

Modalità Mancina	Modalità Destrimane
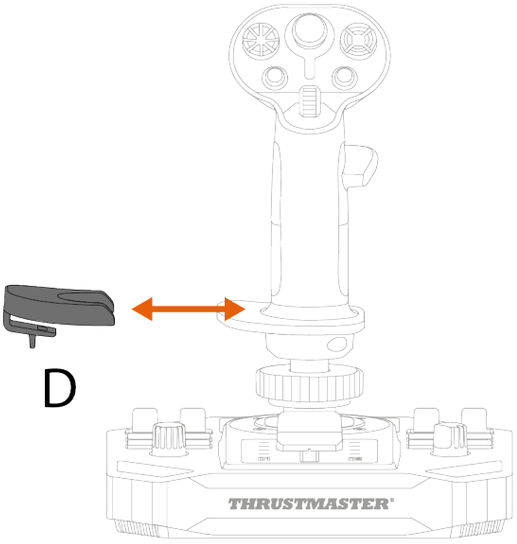	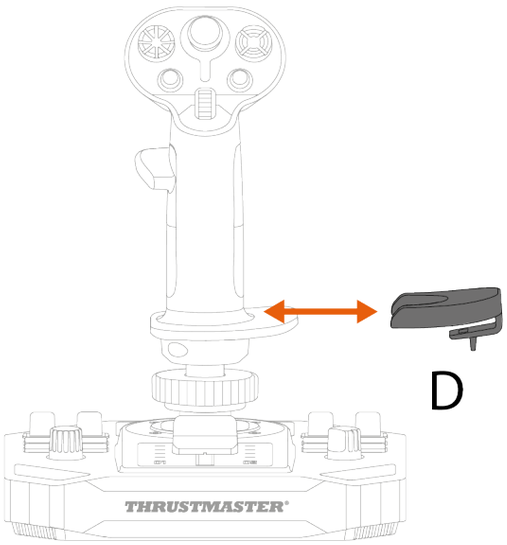

9. Compatibilità

Assicurati di utilizzare esclusivamente accessori autorizzati. L'uso di accessori non autorizzati potrebbe danneggiare il prodotto e annullarne la garanzia.

Leve di comando

La base Sol-R è compatibili con le seguenti leve di comando e accessori:

- Leva di comando F/A-18C Hornet™ HOTAS Add-On Grip*;
- Leva di comando Viper Grip – HOTAS Add-On Grip* (ex F16-C Viper HOTAS Add-On Grip);
- Adattatore AVA Offset Adapter*;
- Future leve di comando Thrustmaster*.

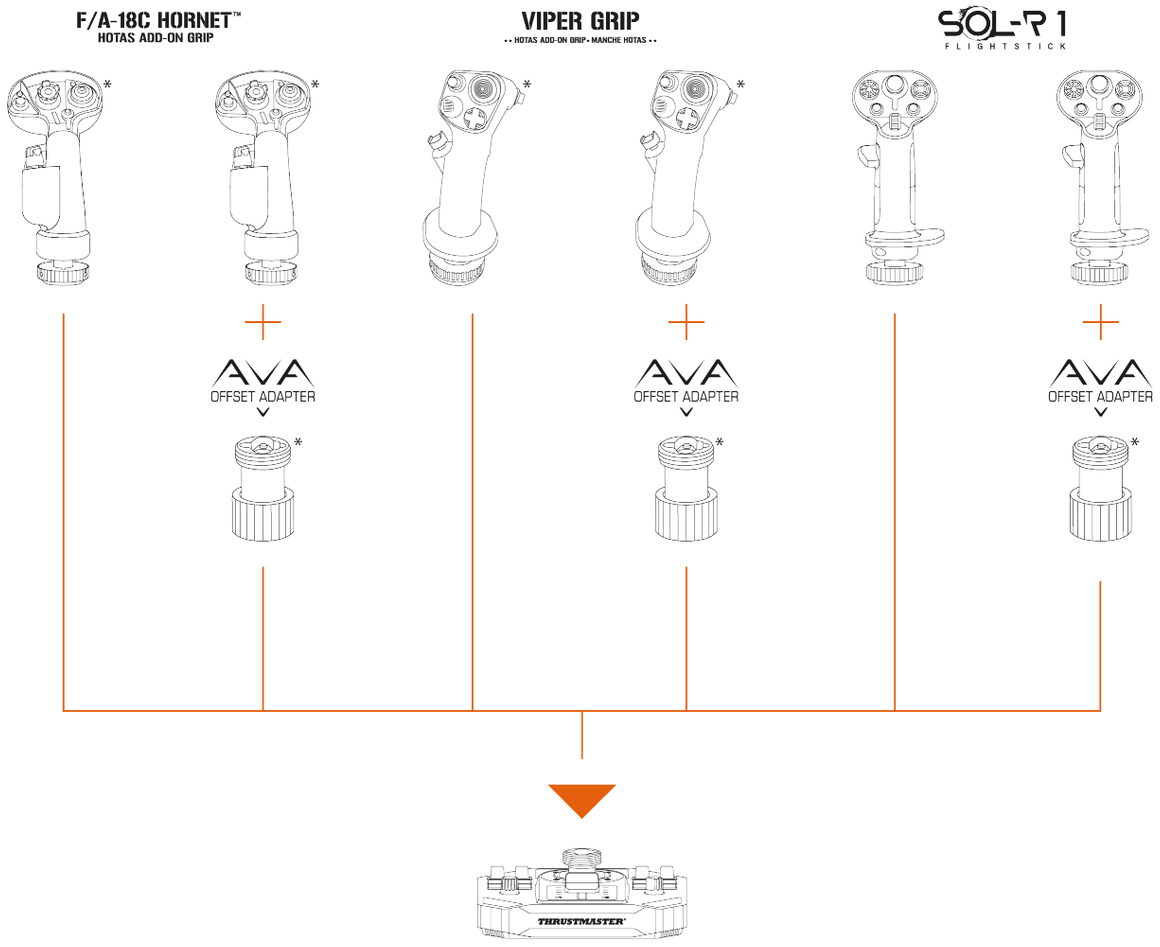

*Venduti separatamente

Base

La leva di comando Sol-R è compatibile con la base AVA*.

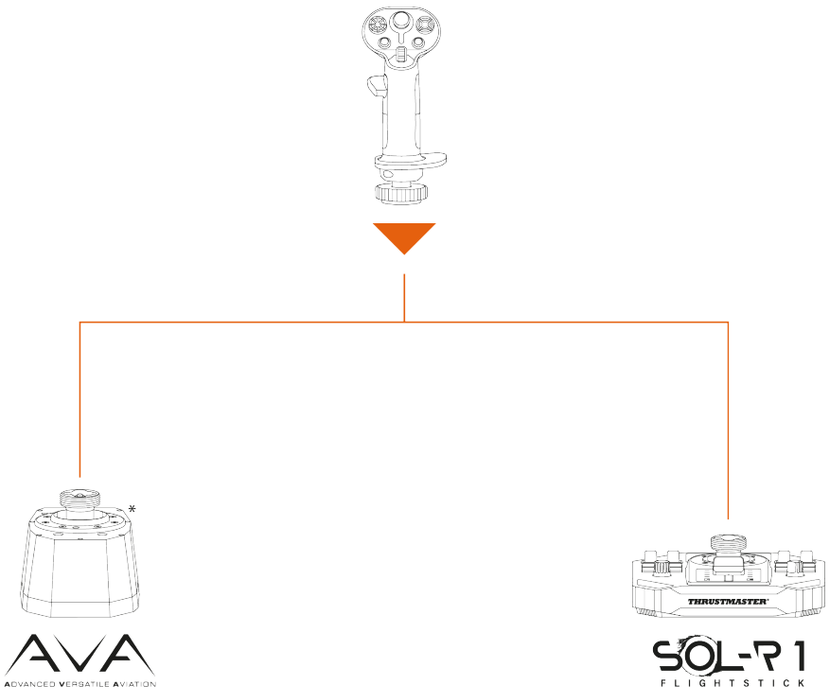

**Venduta separatamente*

Timoni

Il joystick Sol-R 1 Flightstick è compatibile con i seguenti sistemi di timonaggio a pedali:

- TFRP T.Flight Rudder Pedals*;
- TPR: Thrustmaster Pendular Rudder*.

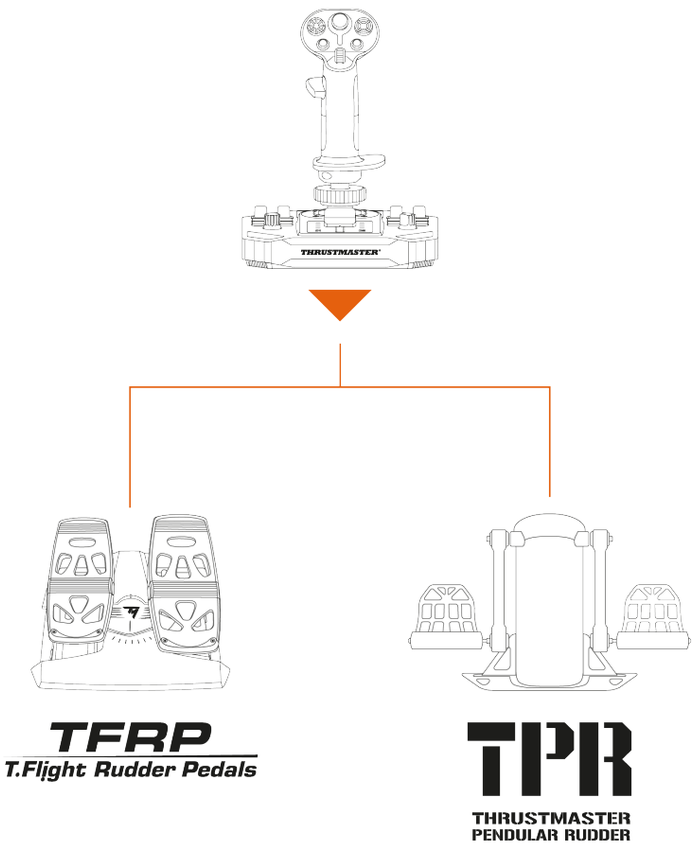

- Il TFRP e il TPR devono essere collegati al tuo PC via USB.
- Il TFRP e il TPR sono compatibili in tutti i giochi che supportano i timoni e il multi-USB.

**Venduti separatamente*

10. Software di programmazione avanzata T.A.R.G.E.T

T.A.R.G.E.T (Thrustmaster Advanced pRogramming Graphical EdiTor) è un innovativo software ad alte prestazioni, che apporta delle migliorie alla maggior parte dei controller di volo Thrustmaster e consente di condividere i profili con la community Thrustmaster.

Installazione

1. Visita la pagina: **https://support.thrustmaster.com/product/sol-r-1-flightstick**.
2. Nella sezione **Software**, scarica e installa il software di programmazione avanzata T.A.R.G.E.T.

Caratteristiche principali

- Diverse configurazioni possibili per gli assi.
- Diversi livelli di programmazione disponibili: Basic, Advanced e Script.
- Uso del principio del Drag and Drop.
- Possibilità di combinare il joystick Sol-R 1 Flightstick con altri accessori Thrustmaster per le simulazioni di volo (Hotas Cougar*, T.16000M FCS*, TWCS*, TFRP*, MFD Cougar Pack*, gamma TCA*, gamma VIPER*, gamma AVA* — tutti compatibili anche con T.A.R.G.E.T), in modo tale che vengano riconosciuti come un'unica periferica USB.
- Accesso a profili avanzati creati dalla community Thrustmaster.

**Venduti separatamente*

11. FAQ e assistenza tecnica

Hai qualche domanda riguardante il joystick Sol-R 1 Flightstick o stai riscontrando dei problemi tecnici? Se così fosse, visita il sito web di assistenza tecnica Thrustmaster:

https://support.thrustmaster.com/product/sol-r-1-flightstick.

1. Il mio joystick non funziona correttamente o sembra essere mal calibrato

- Spegni il tuo PC, scollega il tuo joystick, dopodiché ricollegalo, riavvia il tuo PC e avvia di nuovo il tuo gioco.
- Quando colleghi il tuo joystick, per evitare qualsiasi problema di calibrazione, tieni sempre la leva di comando in posizione centrale, senza muoverla.

2. Non riesco a configurare il mio joystick.

- Accedi al menu del tuo gioco e scegli **Opzioni > Controller > Gamepad** o **Joystick**. Seleziona quindi la configurazione più appropriata, oppure riconfigura completamente le opzioni del joystick.
- Per ulteriori informazioni, consulta il manuale d'uso o l'aiuto online del tuo gioco.

3. Il mio joystick è troppo sensibile o non abbastanza sensibile.

- Il Sol-R 1 Flightstick si calibra automaticamente dopo aver compiuto dei movimenti lungo i vari assi.
- Accedi al menu del tuo gioco e scegli **Opzioni > Controller > Gamepad** o **Joystick**. Regola quindi la sensibilità e le zone morte del tuo joystick, qualora queste opzioni fossero disponibili.

4. Il mio joystick non funziona

- Affinché il joystick Sol-R 1 Flightstick funzioni correttamente con i videogiochi, dovrai aggiornarne il firmware.

  Per eseguire l'aggiornamento del firmware, visita la pagina

  https://support.thrustmaster.com/product/sol-r-1-flightstick.

  Seleziona **Driver** e segui le istruzioni, compresa la procedura di download e installazione.

THRUSTMASTER®

SOL-R 1

FLIGHTSTICK

PC (Windows® 10/11)

Manual del usuario

Lee atentamente las instrucciones proporcionadas en este manual **antes** de instalar el producto, **antes** de usar el producto y **antes** de realizar cualquier mantenimiento. Asegúrate de seguir las instrucciones de seguridad. El incumplimiento de estas instrucciones puede provocar accidentes y/o daños. Conserva este manual para poder consultar las instrucciones en el futuro.

TABLA DE CONTENIDO

1. CONTENIDO DE LA CAJA.....6

2. CARACTERÍSTICAS TÉCNICAS 7

3. INFORMACIÓN SOBRE EL USO 11

4. MONTAJE.....13

5. INSTALACIÓN EN PC.....15

Panel de control 16

Mapeado 20

6. INSTALACIÓN SOBRE UN SOPORTE.....23

Instalación en un TM Flying Clamp.....24*

Instalación en una cabina u otro soporte fijo*.....25*

7. CARACTERÍSTICAS.....26

Mando de potencia.....26

Función de timón 27

Hat-switch de punto de vista.....29

8. CONFIGURACIÓN DE LA EMPUÑADURA .32

Modo para diestros o zurdos 32

Adaptador de altura 43

9. COMPATIBILIDAD 44

Empuñaduras de flight stick 45

Base 46

Timones 47

10. SOFTWARE DE PROGRAMACIÓN AVANZADA T.A.R.G.E.T 48

Instalación 48

Características principales.....49

11. PREGUNTAS FRECUENTES Y SOPORTE TÉCNICO 50

Disfruta de una experiencia estelar verdaderamente única con el joystick Sol-R 1 Flightstick: te acompañará al corazón de tus batallas y exploraciones espaciales.

Este manual te ayudará a instalar y utilizar el Sol-R 1 Flightstick en las mejores condiciones posibles. Antes de despegar, asegúrate de leer atentamente las instrucciones y advertencias: te ayudarán a disfrutar al máximo del producto.

Actualización del firmware

Para que el joystick Sol-R 1 Flightstick funcione correctamente con los videojuegos, es necesario actualizar su firmware.

Para realizar la actualización, visita **https://support.thrustmaster.com/product/sol-r-1-flightstick**.

Selecciona **Controladores** y sigue las instrucciones, incluido el procedimiento de descarga e instalación.

1. Contenido de la caja

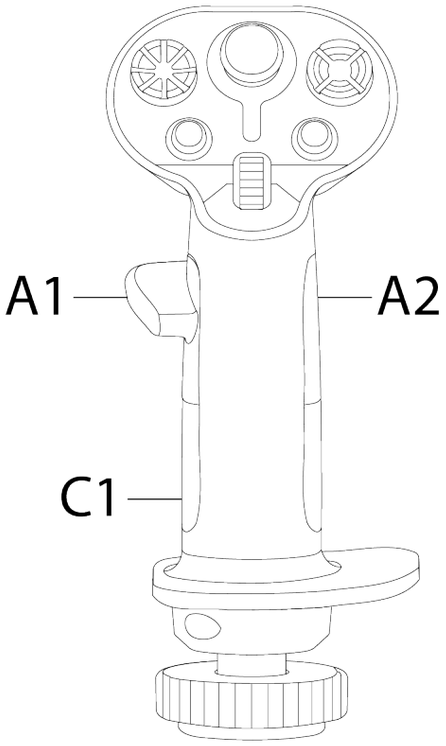

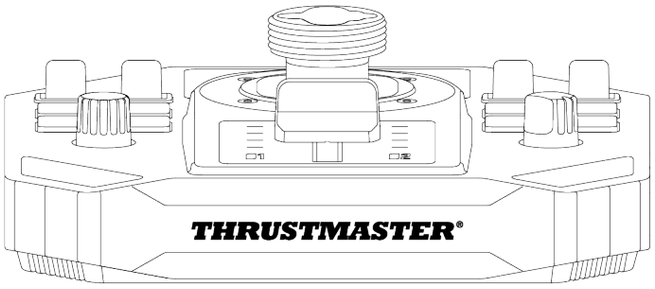

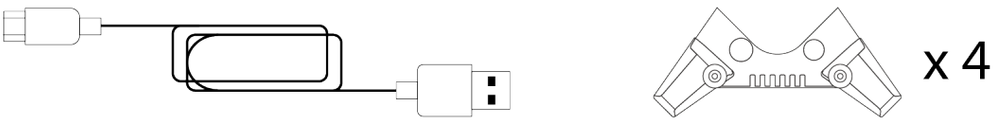

2. Características técnicas

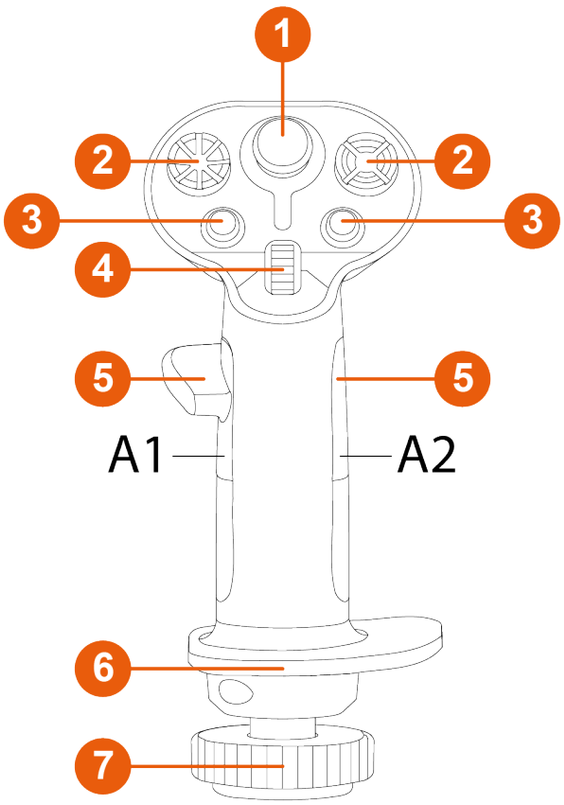

❶ Mini-stick analógico

❷ Hat-switches de punto de vista multidireccionales de 8 vías

❸ Botones de acción

❹ Rueda de desplazamiento

❺ Reposapulgares (para diestros y zurdos)

❻ Reposamuñecas ambidextro

❼ Función de timón mediante rotación de empuñadura de flight stick (bloqueable)

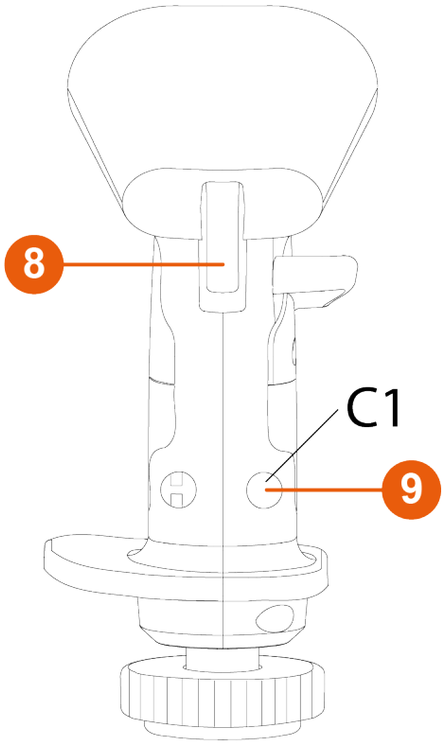

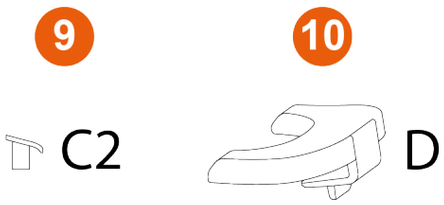

❽ Gatillos (incluyendo uno de doble posición)

❾ Botones extraíbles

❿ Adaptador de altura extraíble (para diestros y zurdos)

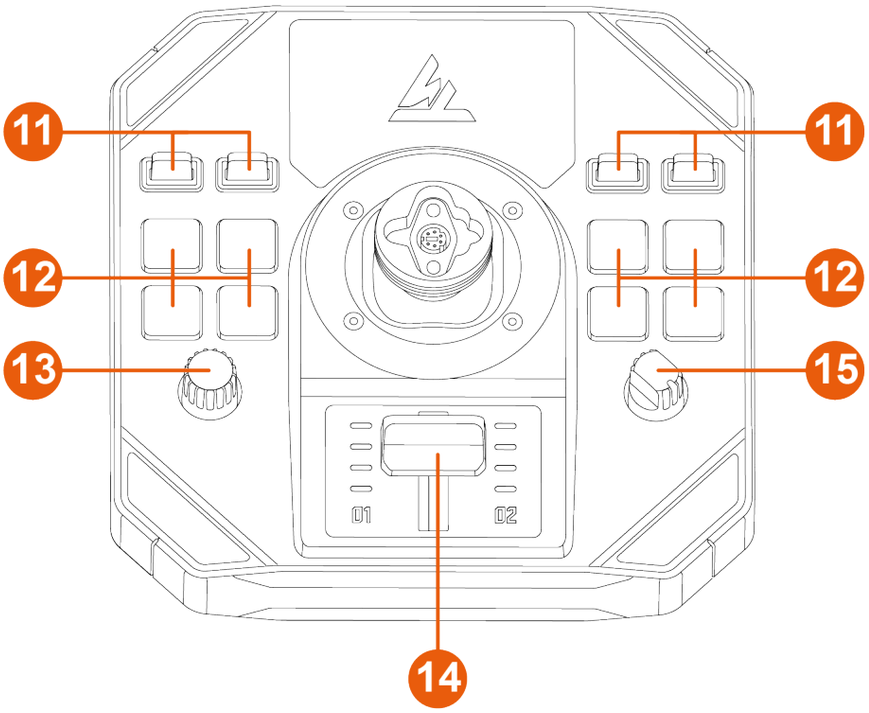

⓫ Interruptores de palanca (dos posiciones)

⓬ Botones de acción retroiluminados

⓭ Codificador

⓮ Mando de potencia con luces indicadoras

⓯ Selector giratorio (cuatro posiciones)

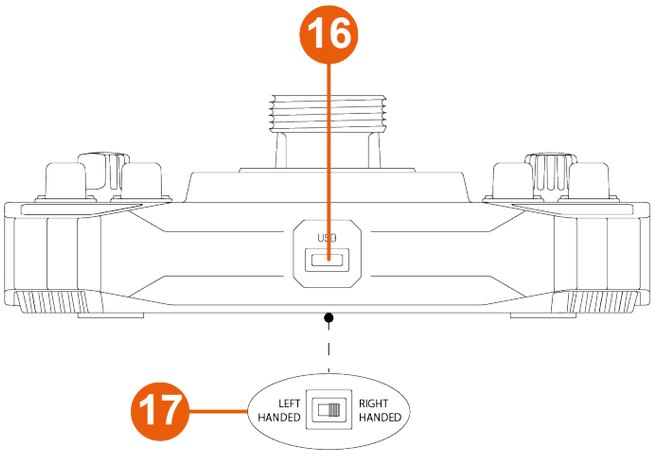

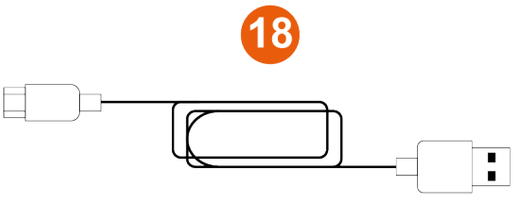

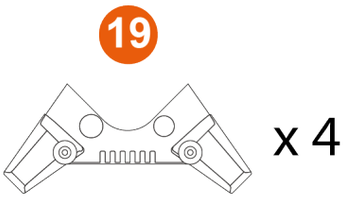

⓰ Conector USB-C

⓱ Interruptor selector: LEFT HANDED (zurdo) / RIGHT HANDED (diestro)

⓲ Cable USB-A – USB-C

⓳ Soportes de estabilidad

3. Información sobre el uso

Documentación

Antes de usar este producto, vuelve a leer atentamente esta documentación y guárdala para consultarla en el futuro.

Peligro de pillarse

Al utilizar el joystick Sol-R 1 Flightstick, no coloques nunca los dedos en el espacio entre la base y el eje de la empuñadura del flight stick.

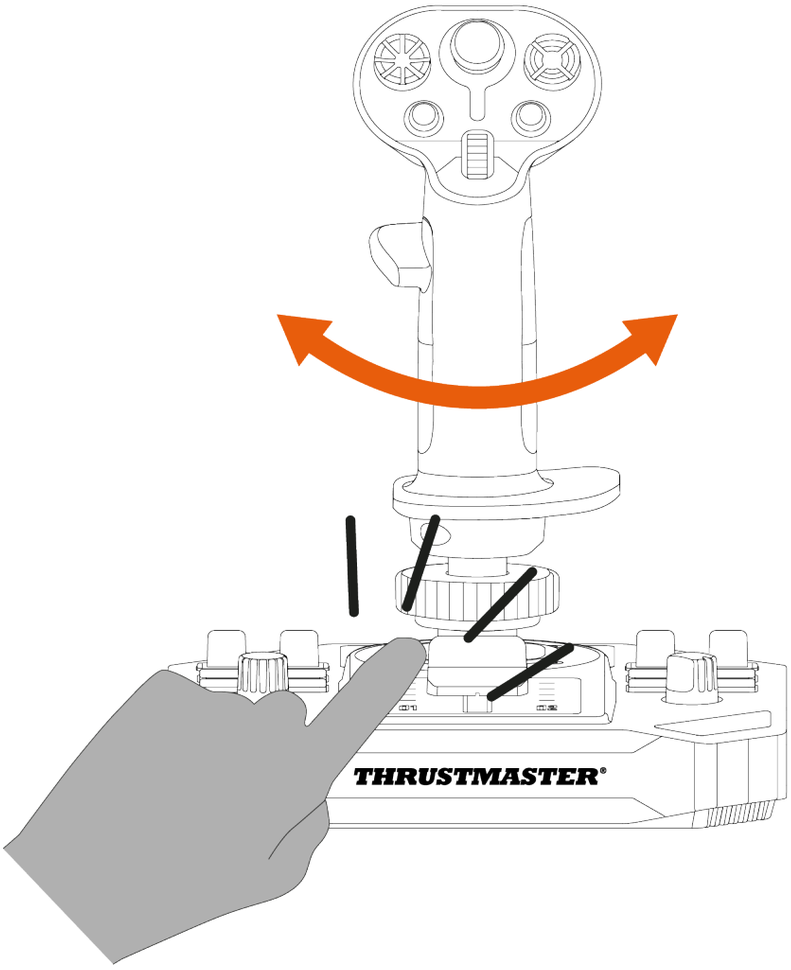

4. Montaje

1. Coloca la empuñadura del flight stick en la base. Asegúrate de que la empuñadura del flight stick esté colocada correctamente, como se muestra en el diagrama a continuación.
2. Aprieta el anillo de sujeción.

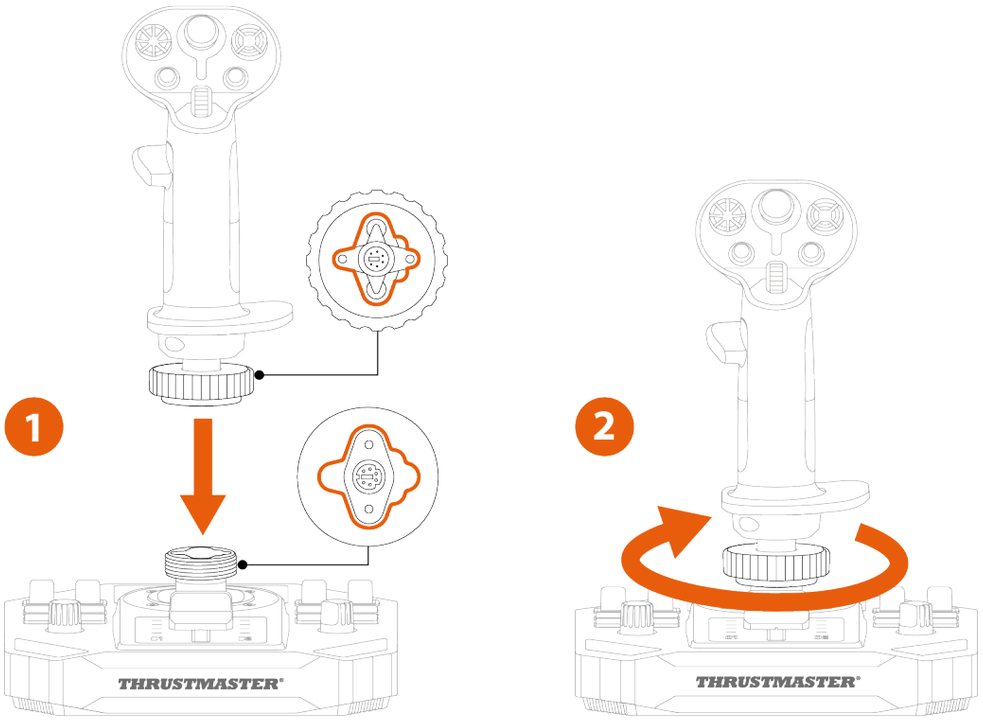

Si sientes alguna resistencia, no lo fuerces. Asegúrate de que los conectores de la base y la empuñadura del flight stick estén correctamente alineados, como se muestra arriba. El incumplimiento de esta indicación puede ocasionar daños a los productos.

3. *(Opcional)* Coloca los soportes de estabilidad en las cuatro esquinas de la base.

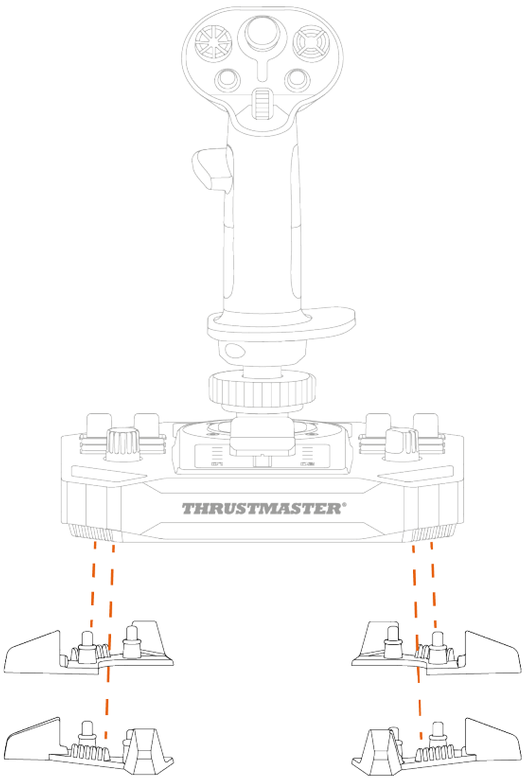

5. Instalación en PC

1. Visita: **https://support.thrustmaster.com/product/sol-r-1-flightstick**.
2. Descarga e instala el controlador de PC y su interfaz personalizada para el panel de control de Windows.
3. Una vez instalado el controlador de PC, conecta el joystick Sol-R 1 Flightstick a uno de los puertos USB del PC, usando el cable USB-A – USB-C.

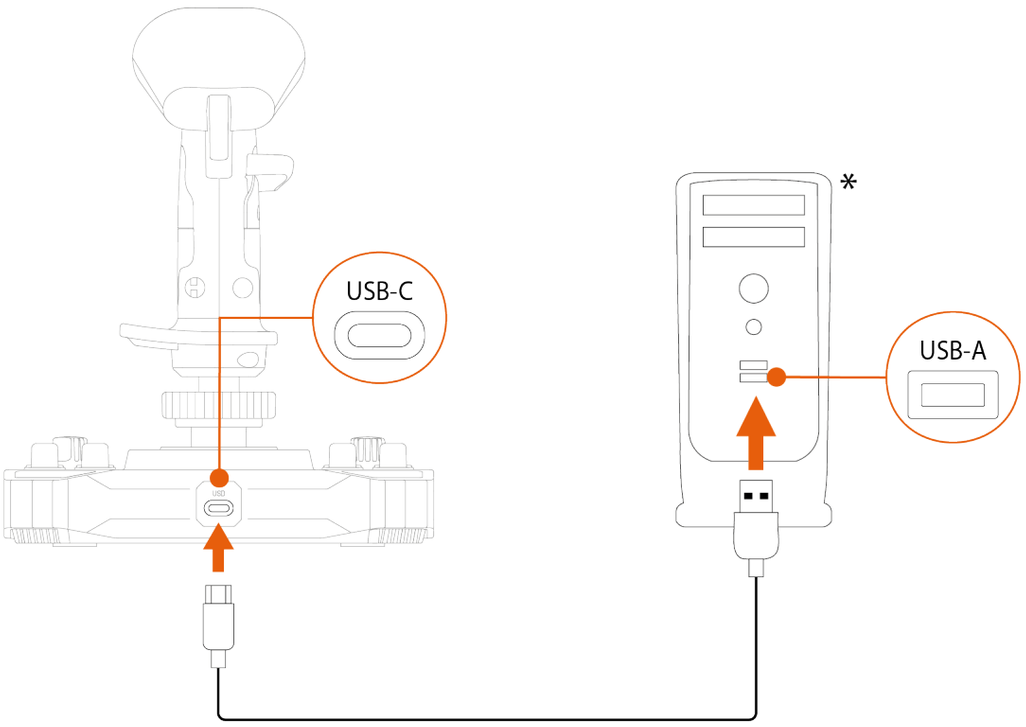

**No incluido*

Panel de control

Para acceder al panel de control, selecciona **Inicio**, escribe **Control Panel** o **Panel de control** en la barra de búsqueda y después haz clic en **Control Panel** o **Panel de control** (en Windows® 10/11).

Se muestra el cuadro de diálogo **Dispositivos de juego**. El accesorio aparece en pantalla con el nombre **Sol-R [R] Flightstick** o **Sol-R [L] Flightstick** y el estado **OK**.

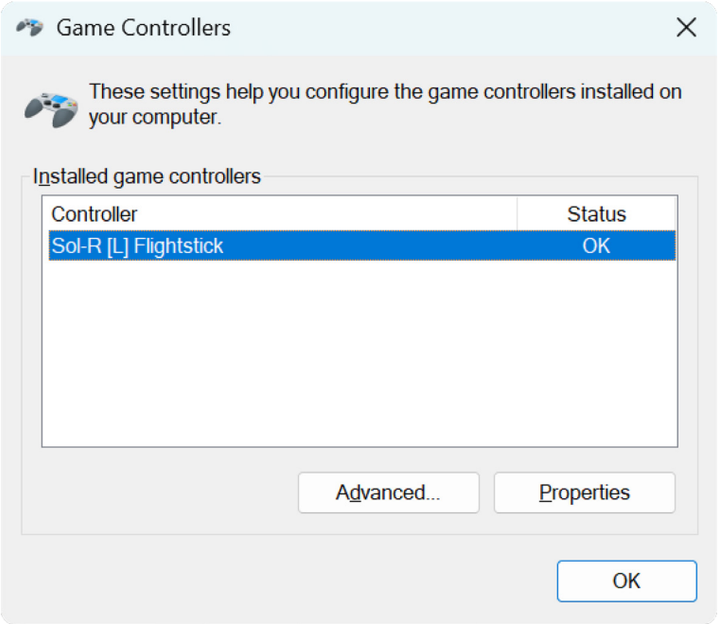

En el cuadro de diálogo **Dispositivos de juego**, haz clic en **Propiedades** para probar y ver todas las funciones.

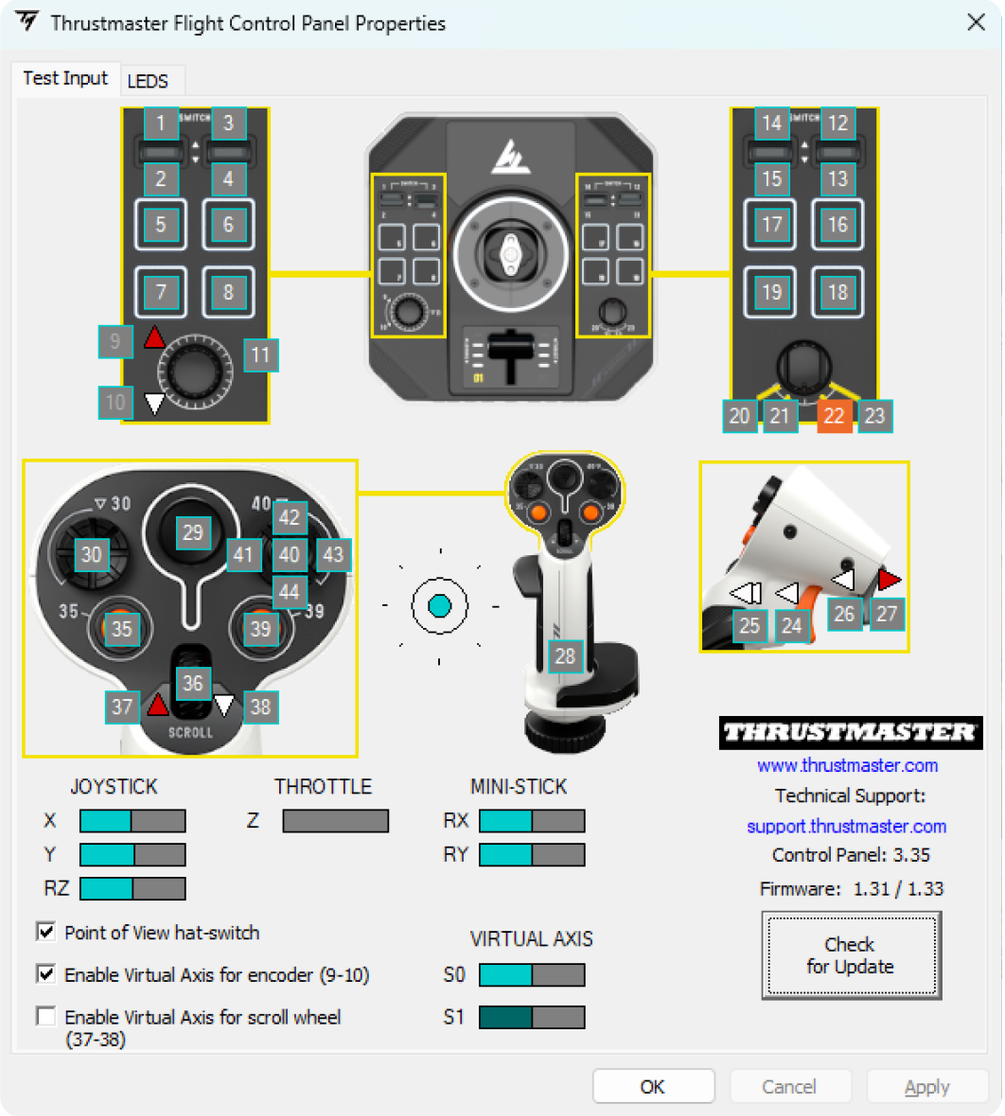

LED personalizables

El joystick Sol-R 1 Flightstick cuenta con once LED que se pueden personalizar a través del panel de control.

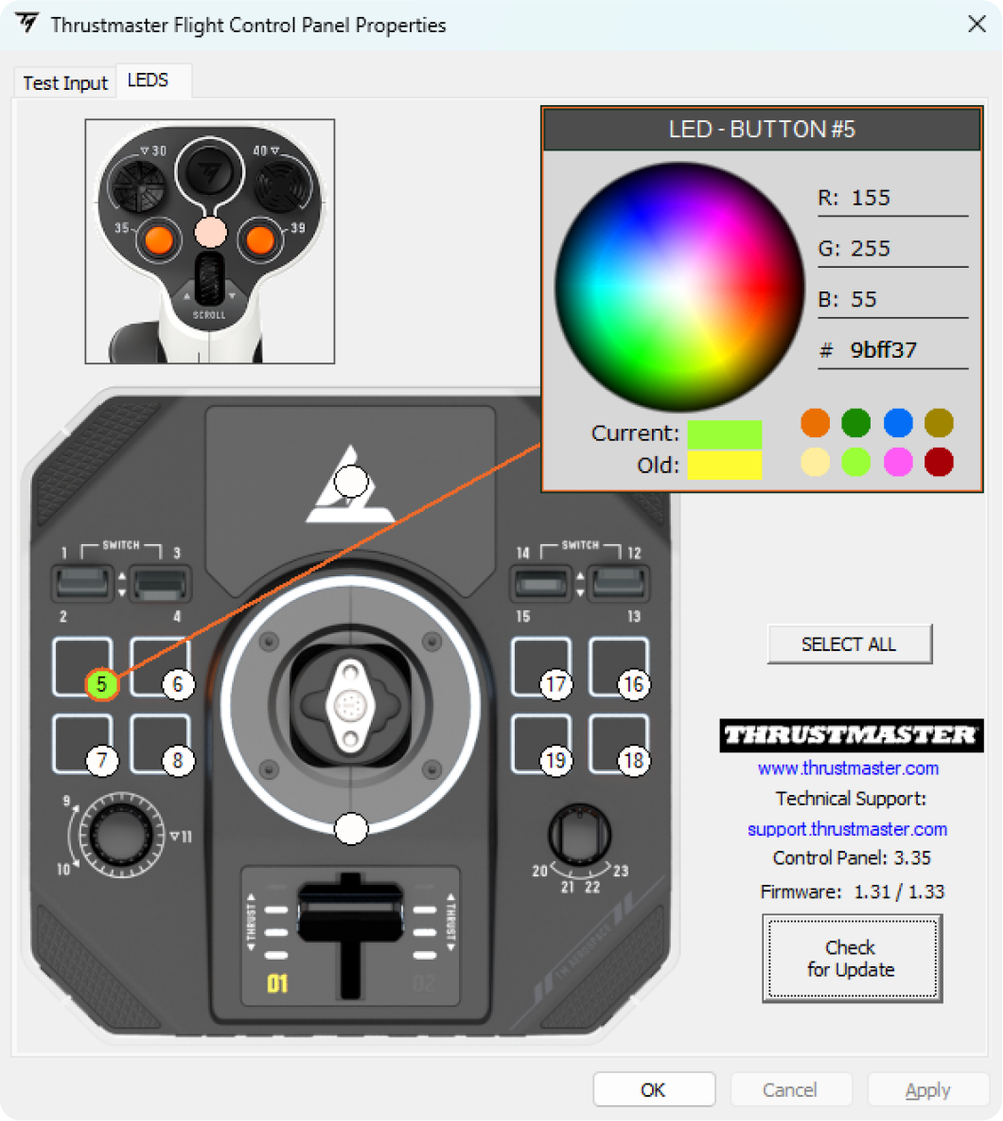

Puedes asignar un color diferente a cada LED.

Para cambiar el color de los LED:

1. Dirígete al **panel de control** del joystick Sol-R 1 Flightstick.
2. En el cuadro de diálogo **Dispositivos de juego**, haz clic en **Propiedades**.
3. En la pestaña **LEDS**, haz clic en uno de los círculos de colores para seleccionar el LED que deseas cambiar.
4. Usa la rueda de colores o la paleta de colores predefinidos, o introduce un código de color (RGB o HEX) para cambiar el color.
5. Haz clic en **Aceptar** para guardar el cambio.

Cuando la empuñadura del flight stick Sol-R está instalada en una base AVA*, el área del mini-stick está retroiluminada y puedes cambiar el color.

**Se vende por separado*

Mapeado

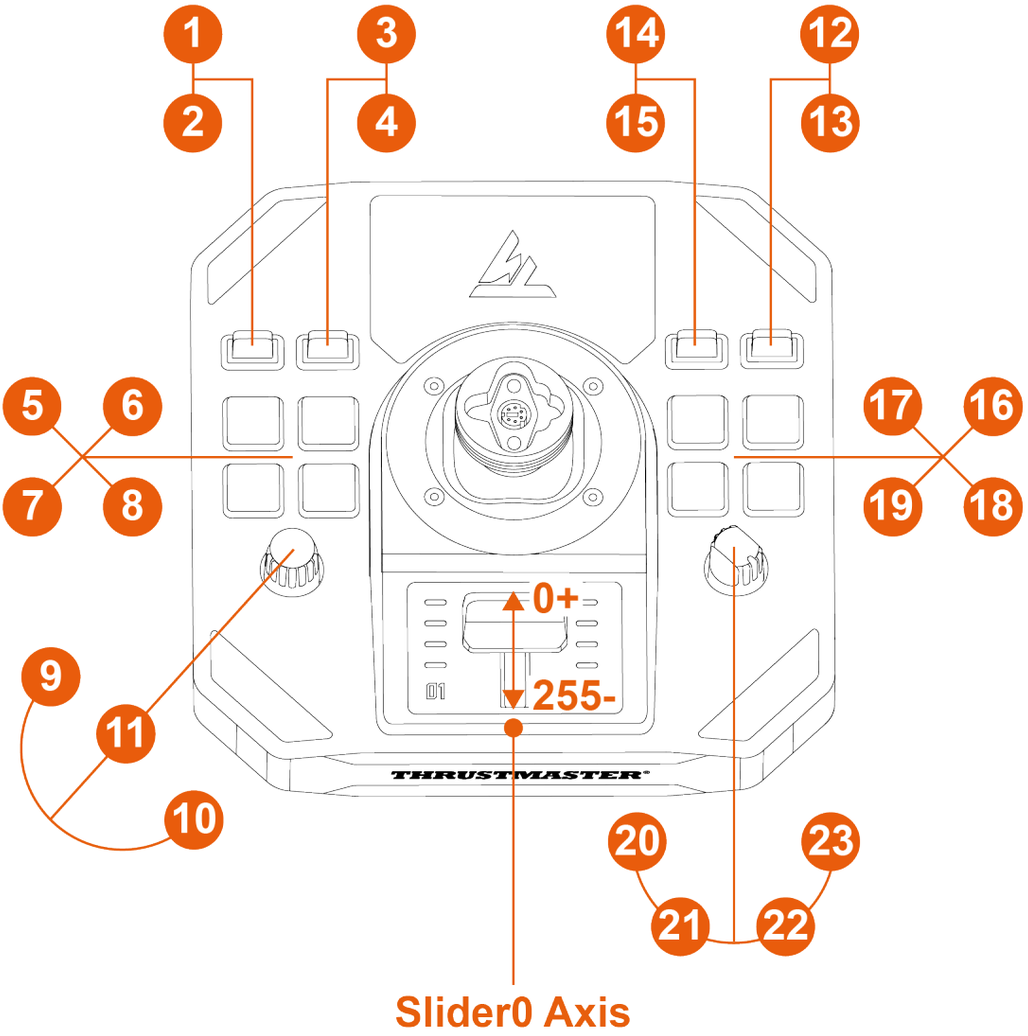
1
2
3
4
14
15
12
13
5
6
7
8
17
16
19
18
9
11
10
20
21
22
23
0+
255-
THRUSTMASTER
Slider0 Axis

Modo para diestros

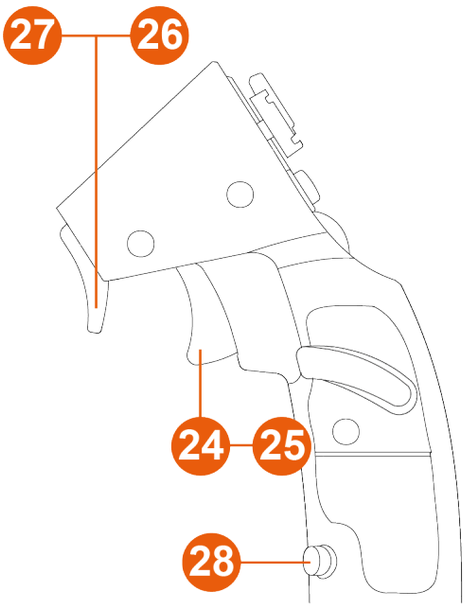

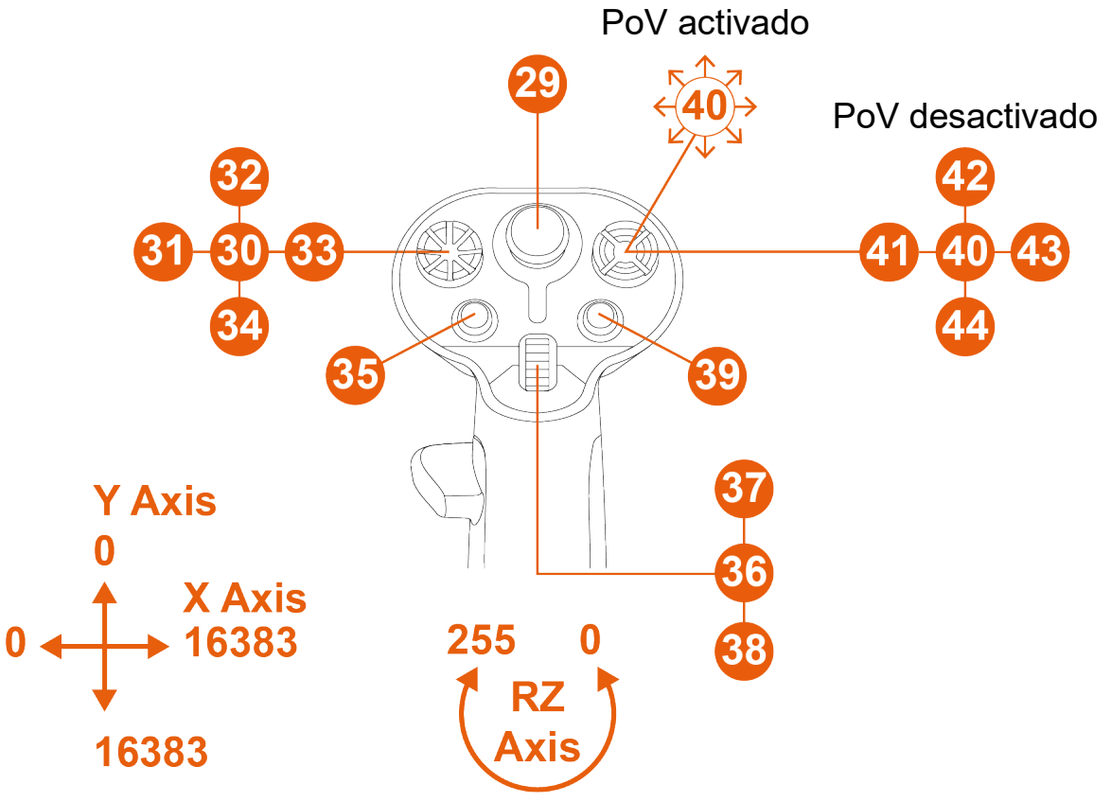

Modo para zurdos

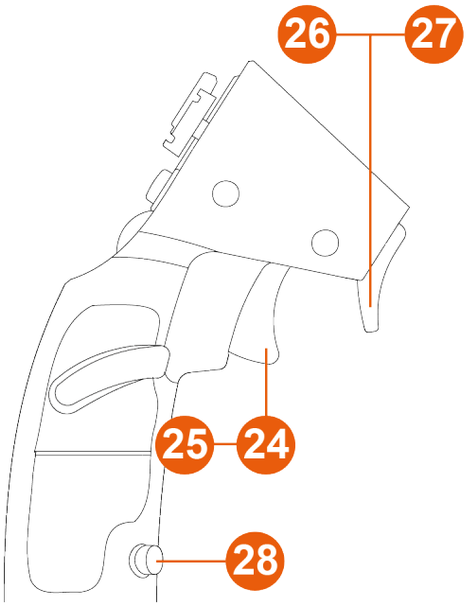

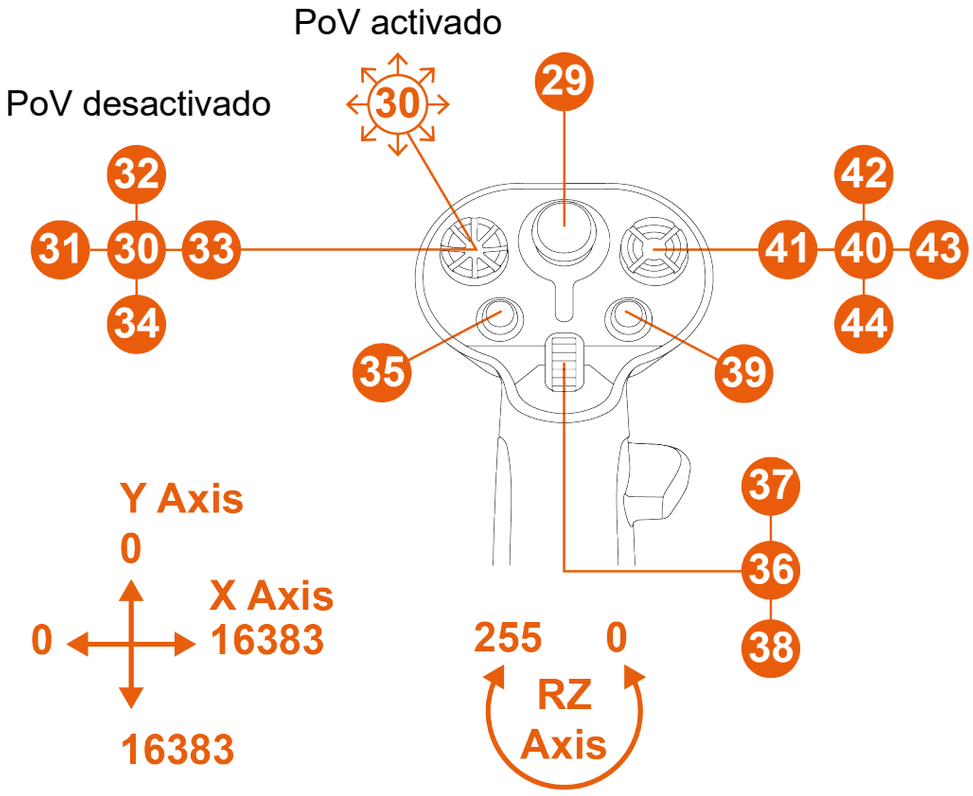

6. Instalación sobre un soporte

Puedes instalar el joystick Sol-R 1 Flightstick en diferentes tipos de soportes usando tornillos M6 (no incluidos) y las roscas de tornillo situadas en la parte inferior de la base. Dentro de la base, la longitud máxima del tornillo no debe exceder los 15 mm.

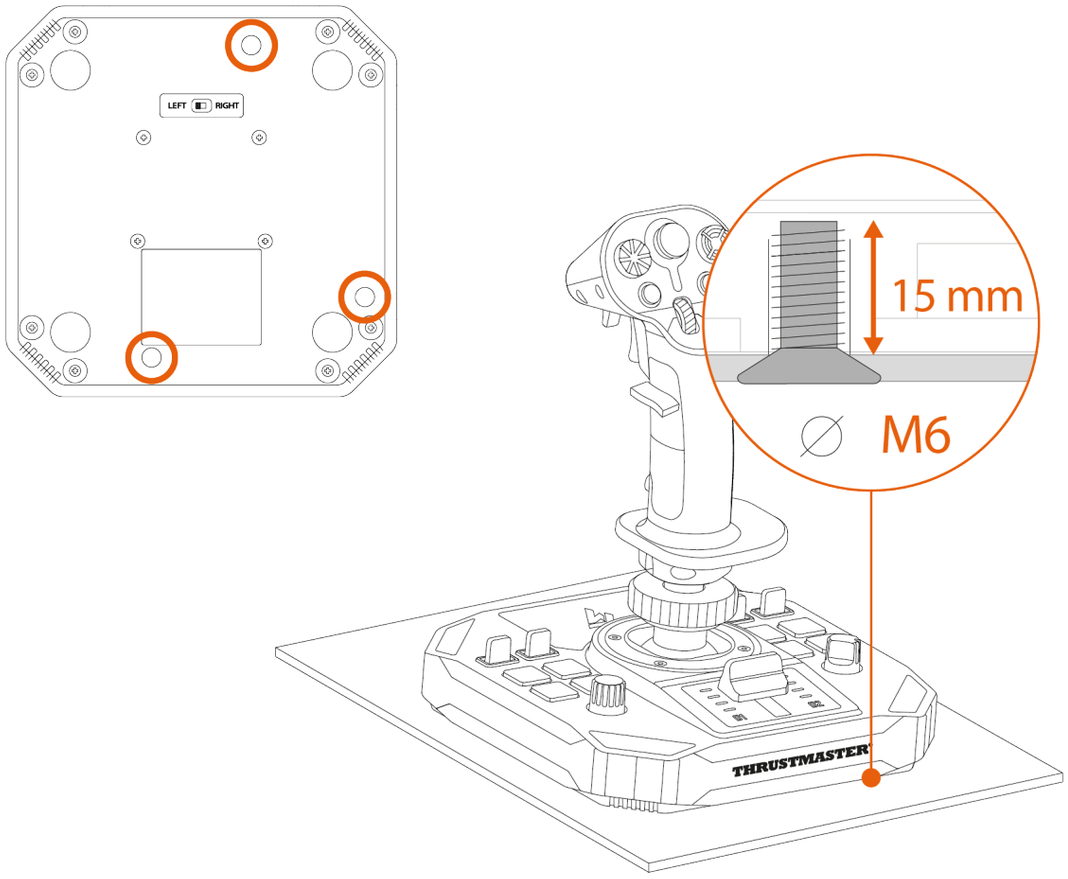

Antes de cada uso, asegúrate de que el joystick Sol-R 1 Flightstick esté correctamente fijado al soporte, de acuerdo con las instrucciones especificadas por el fabricante.

*Instalación en un TM Flying Clamp**

Para fijar el joystick Sol-R 1 Flightstick al soporte TM Flying Clamp*, utiliza dos tornillos M6 (no incluidos).

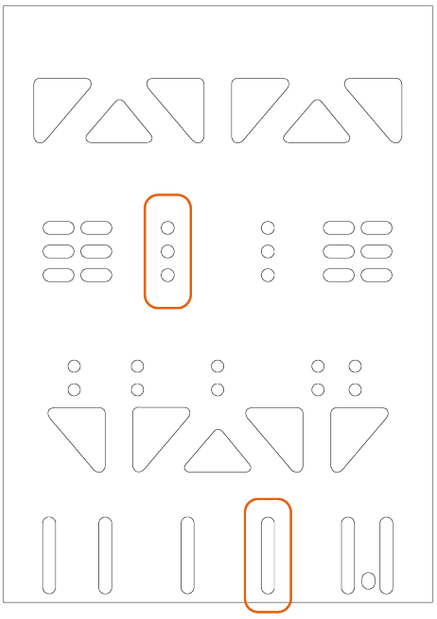

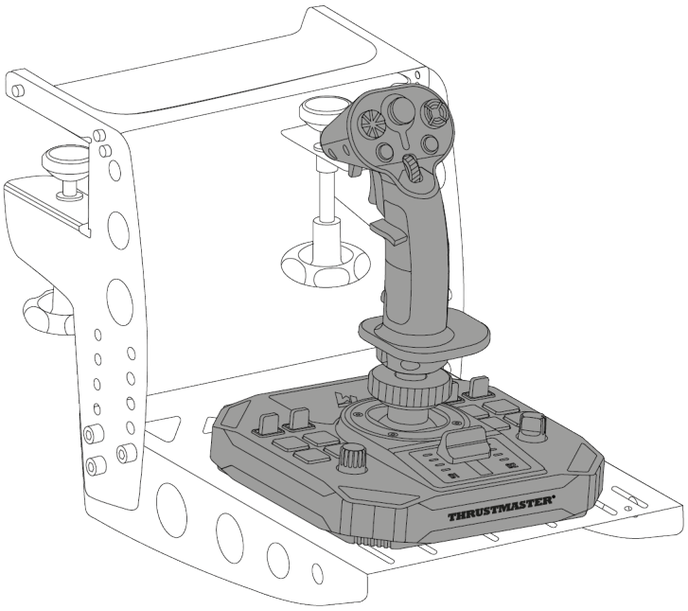

**Se vende por separado*

Instalación en una cabina u otro soporte fijo**

Para fijar el joystick Sol-R 1 Flightstick a una cabina* o a un soporte de escritorio*, utiliza tornillos M6 (no incluidos) y las roscas de los tornillos situadas en la parte inferior de la base.

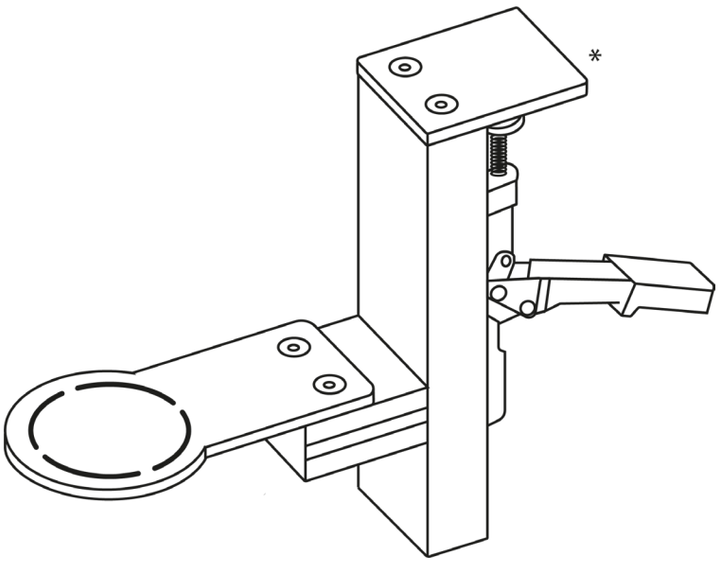

Para evitar dañar el joystick Sol-R 1 Flightstick, consulta al fabricante de la cabina o al soporte técnico para determinar la compatibilidad de la cabina con los productos Thrustmaster.

**No incluidos*

7. Características

Mando de potencia

El joystick Sol-R 1 Flightstick cuenta con un mando de potencia que facilita el control del empuje del motor de las naves espaciales. Las luces indicadoras te ayudan a ser más preciso.

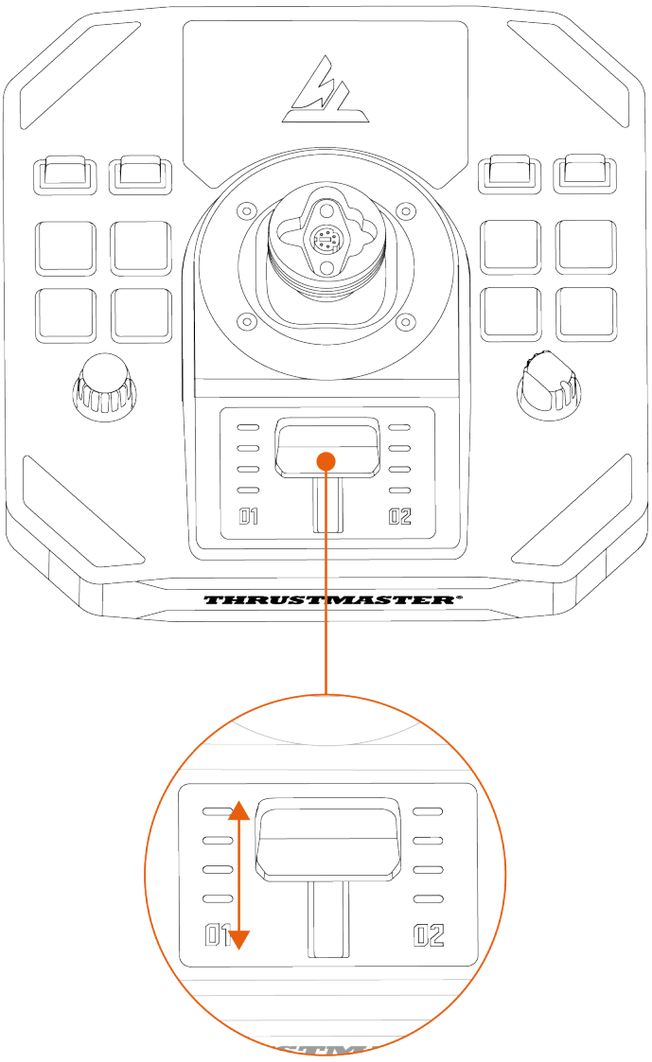

Función de timón

El joystick Sol-R 1 Flightstick cuenta con una función de timón a la que se puede acceder girando la empuñadura del flight stick hacia la izquierda o hacia la derecha.

En una aeronave, el piloto manipula el timón para girar el avión alrededor de su eje vertical (haciendo que el avión gire hacia la izquierda o hacia la derecha).

Esta función se puede desactivar bloqueando la rotación del eje Z (guiñada).

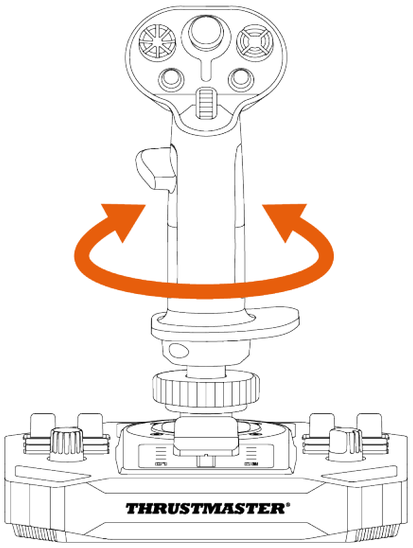

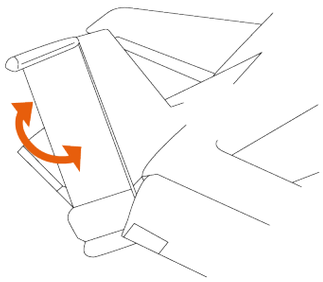

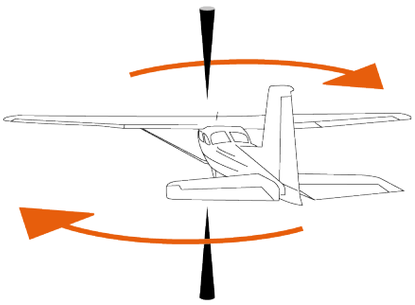

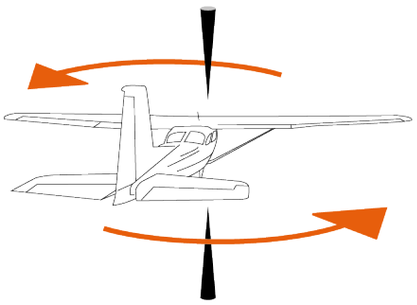

Para bloquear la función de timón:

– Con una llave Allen de 2 mm (no incluida), aprieta el tornillo hexagonal situado debajo del reposamuñecas.

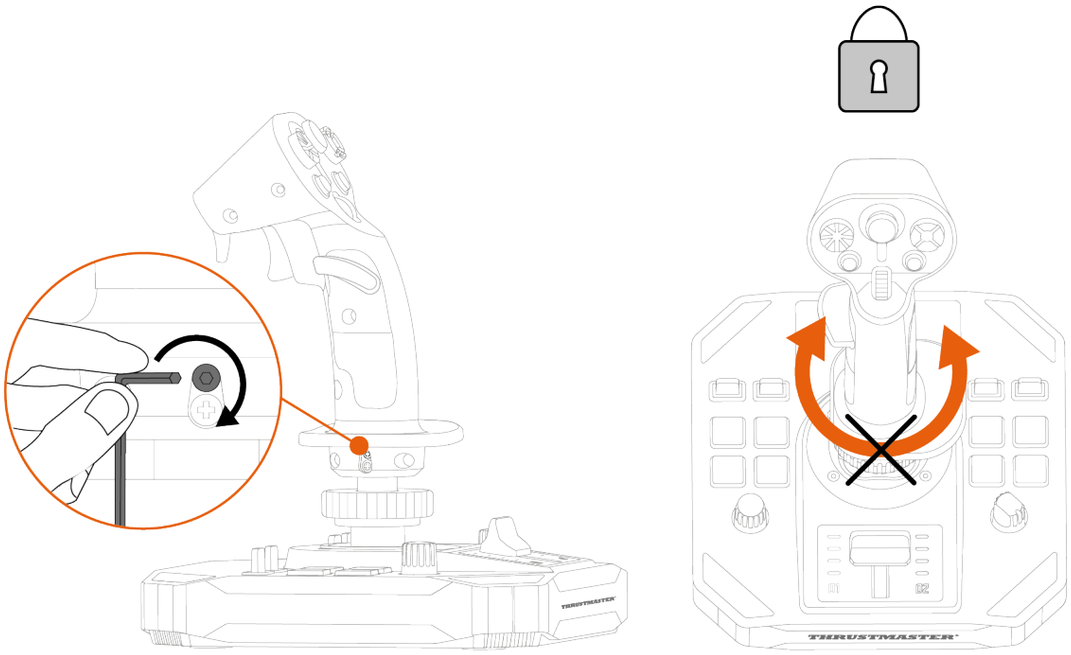

Para desbloquear la función de timón:

– Con una llave Allen de 2 mm (no incluida), afloja el tornillo hexagonal situado debajo del reposamuñecas.

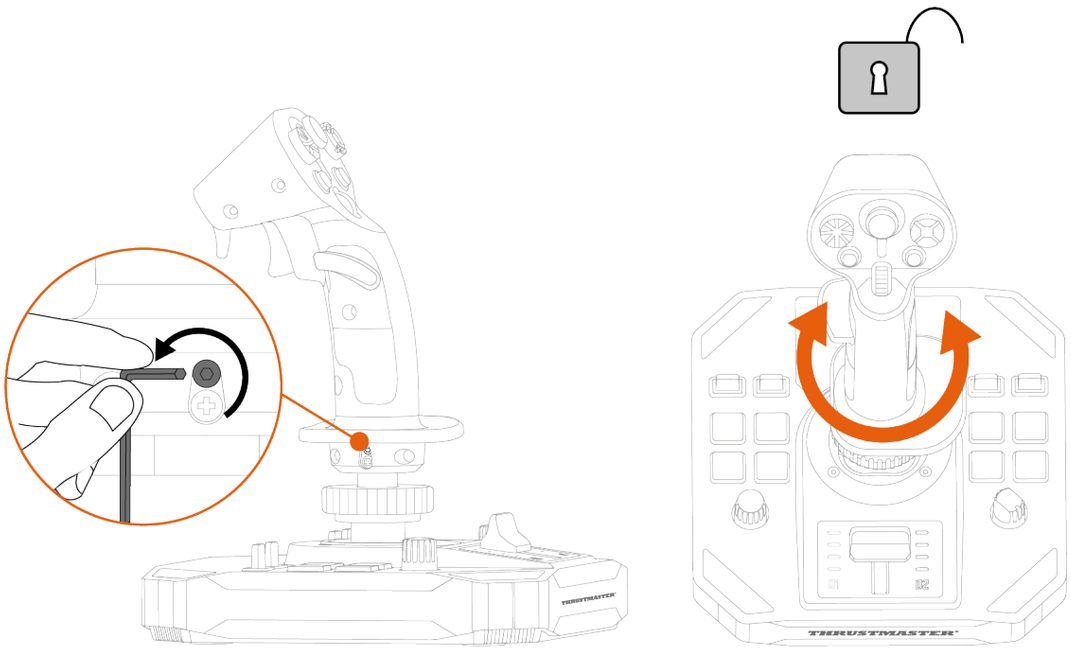

Hat-switch de punto de vista

El joystick Sol-R 1 Flightstick cuenta con un hat-switch de punto de vista multidireccional con el que puedes monitorizar lo que sucede alrededor de tu nave espacial (en juegos que lo permiten).

Desde el menú de configuración del juego puedes programar las diferentes vistas (vista trasera, vista izquierda, vista derecha, vistas externas) en las direcciones del hat-switch.

También puedes reservar el hat-switch de punto de vista multidireccional para otros usos (disparos, etc.).

Modo para zurdos	Modo para diestros
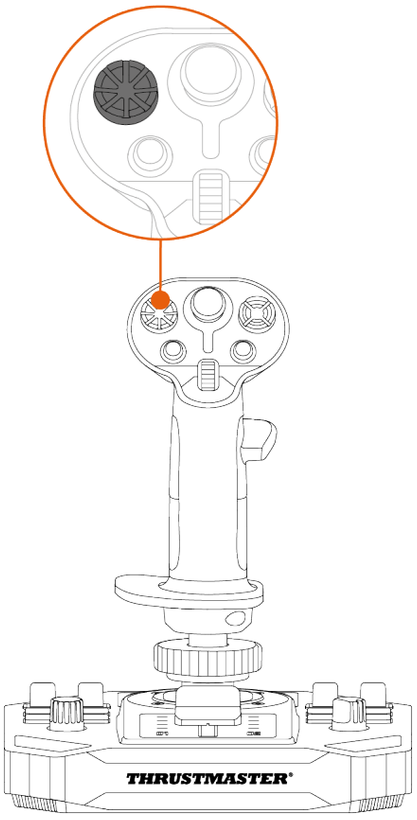	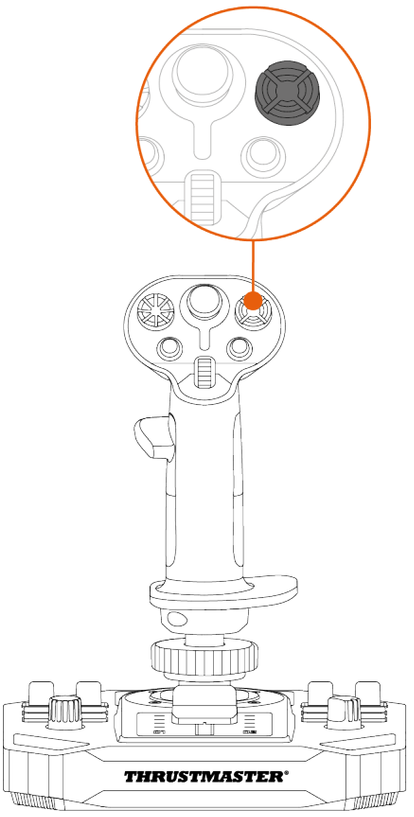

La función de punto de vista se puede desactivar. Sin embargo, se puede seguir usando el hat-switch multidireccional.

Para desactivar la función de punto de vista:

1. Dirígete al **panel de control** del joystick Sol-R 1 Flightstick.
2. En el cuadro de diálogo **Dispositivos de juego**, haz clic en **Propiedades**.
3. En la pestaña **Test input** (Probar entrada), desmarca (es decir, quita la selección) **Point of view hat-switch** (Hat-switch de punto de vista).

Función de punto de vista (modo para diestros)	
Activada	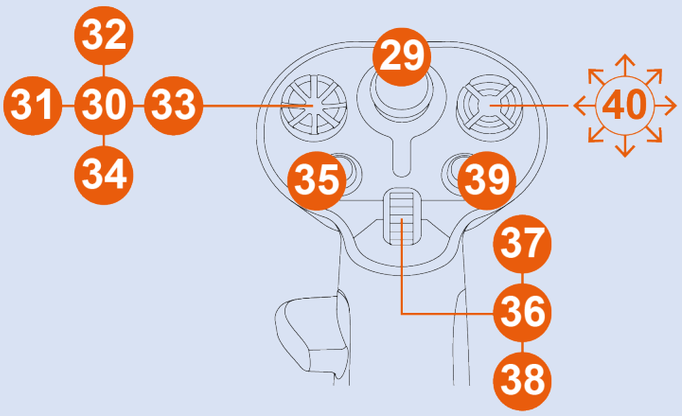
Desactivada	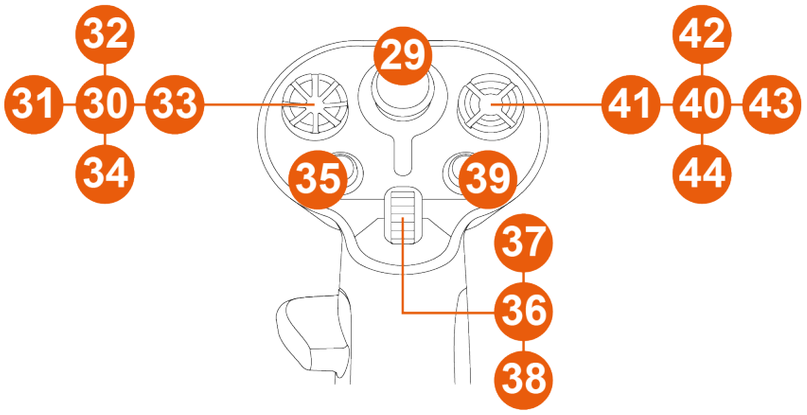

Función de punto de vista (modo para zurdos)	
Activada	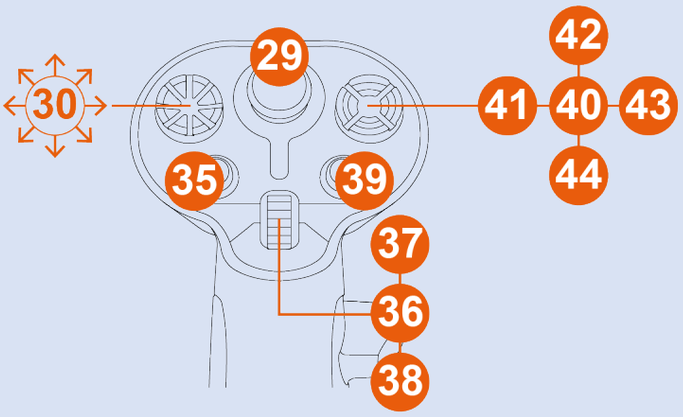
Desactivada	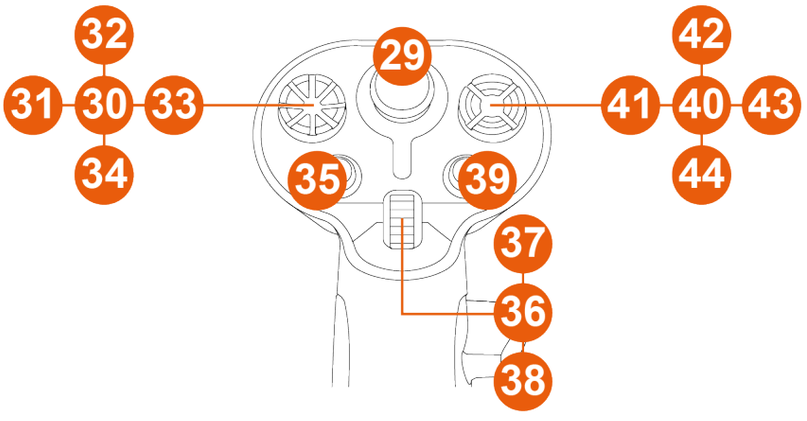

8. Configuración de la empuñadura

Modo para diestros o zurdos

El joystick Sol-R 1 Flightstick es ambidextro, para adaptarse perfectamente a todos los jugadores (ya sean diestros o zurdos).

De forma predeterminada, el joystick está configurado en modo para diestros.

Modo para zurdos	Modo para diestros
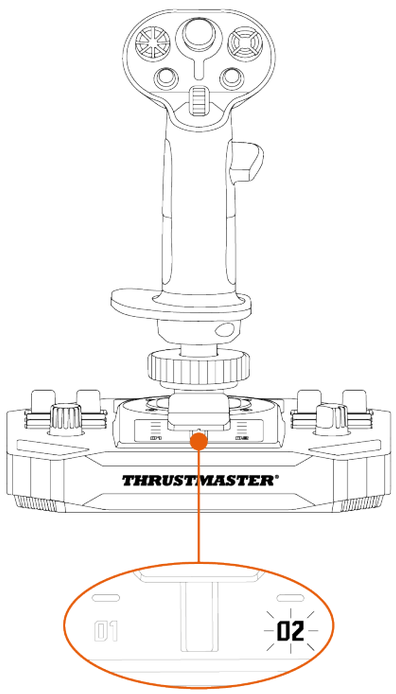	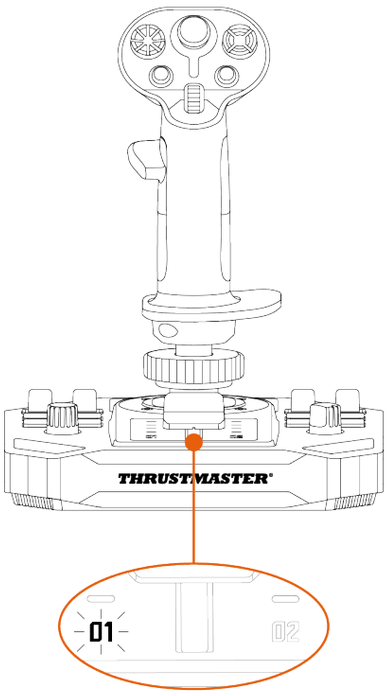

Realiza el procedimiento para cambiar del modo para diestros al modo para zurdos (o viceversa) antes de conectar el joystick al PC.

Para configurar el joystick en modo para zurdos:

1. Coloca el interruptor selector situado en la parte inferior de la base del joystick en LEFT HANDED (para zurdos).

   El joystick se reconoce con el nombre Sol-R [L] Flightstick.

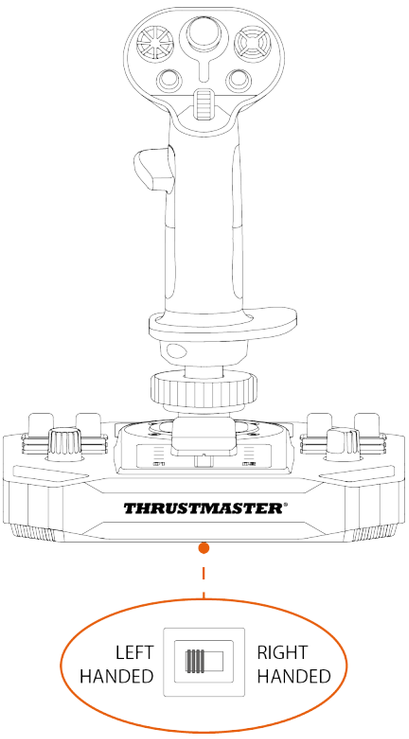

2. Desatornilla el reposapulgares derecho (A1).

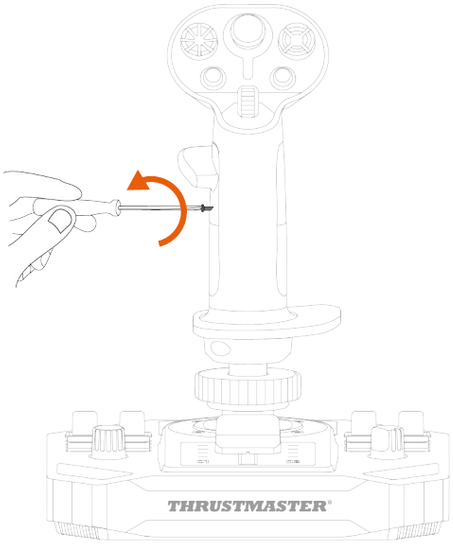

3. Retira ambas piezas del reposapulgares derecho (A1 y A2).

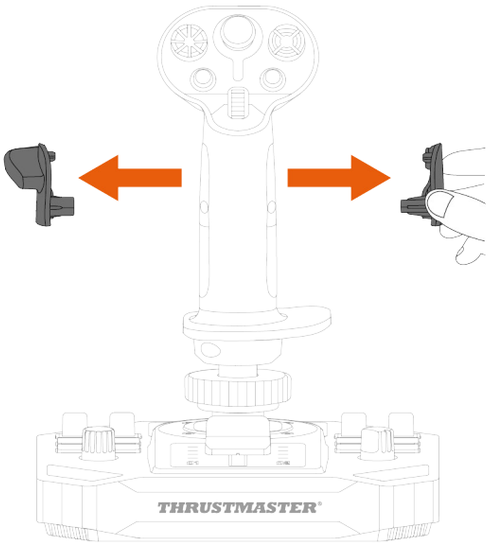

4. Coloca ambas piezas del reposapulgares izquierdo (B1 y B2) en la empuñadura del flight stick.

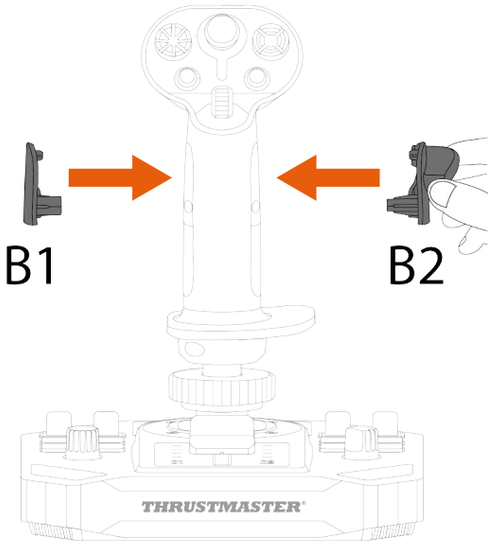

5. Atornilla el reposapulgares izquierdo (B1).

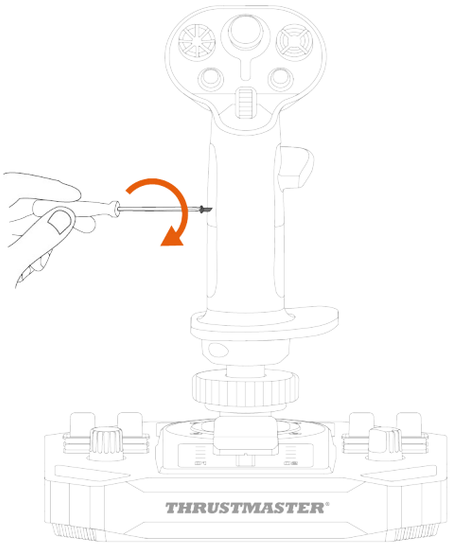

6. Retira el botón extraíble (C1 o C2) situado en la parte posterior de la empuñadura del flight stick.

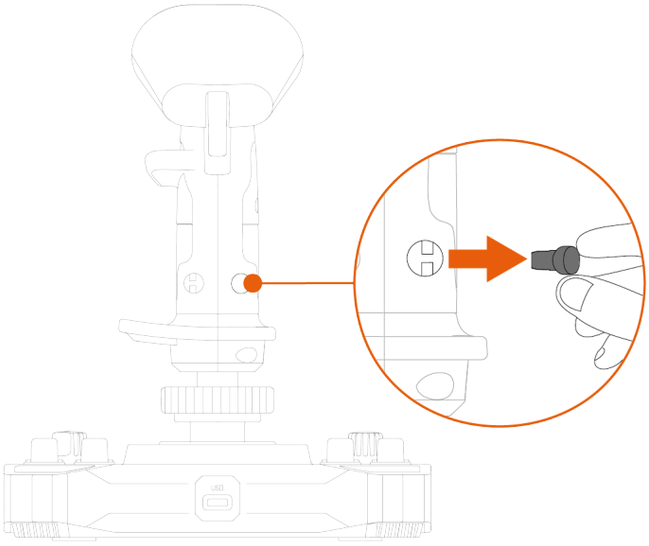

7. Inserta el botón extraíble que prefieras (C1 o C2) debajo del reposapulgares B2.

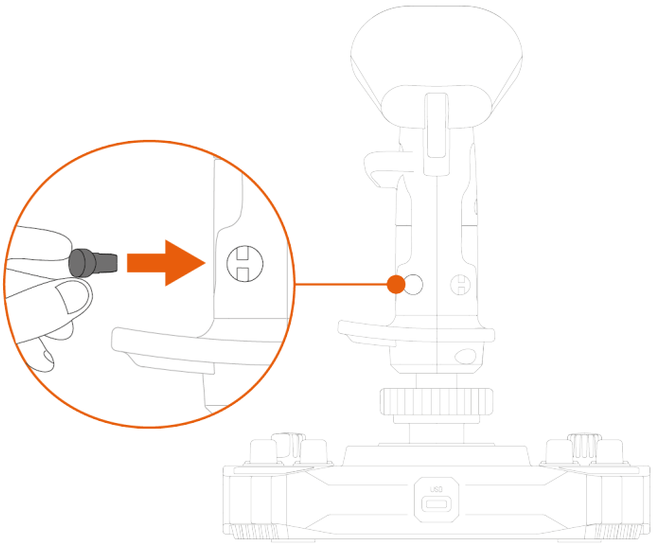

8. Desenrosca los dos tornillos que sujetan el reposamuñecas en su lugar.

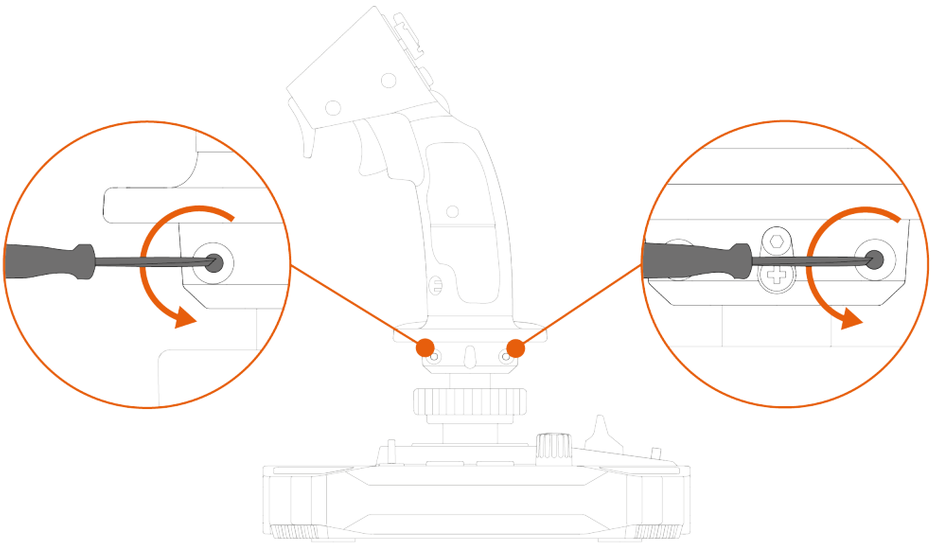

9. Retira las dos piezas del reposamuñecas y luego vuelve a colocarlas en la empuñadura del flight stick invirtiendo las piezas.

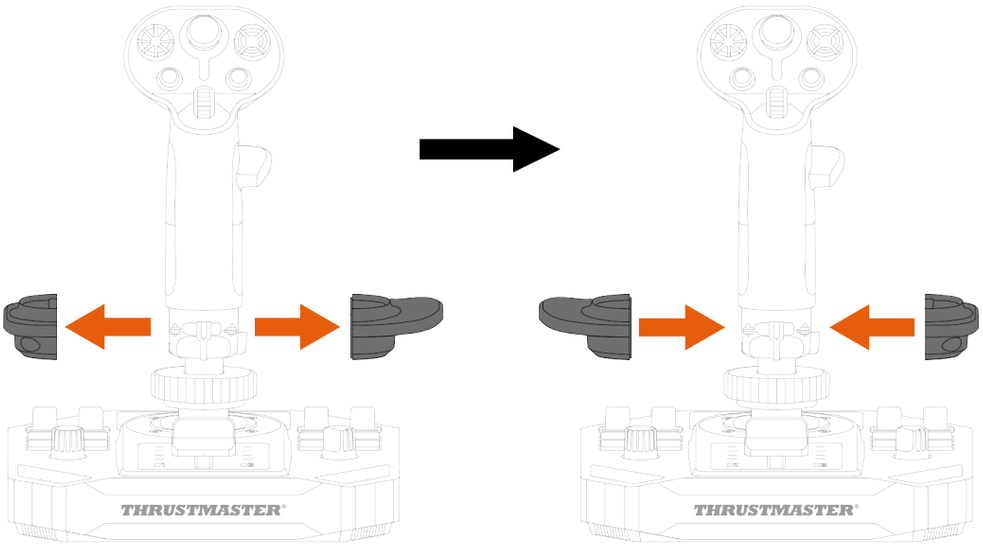

10. Enrosca los dos tornillos que sujetan el reposamuñecas en su lugar.

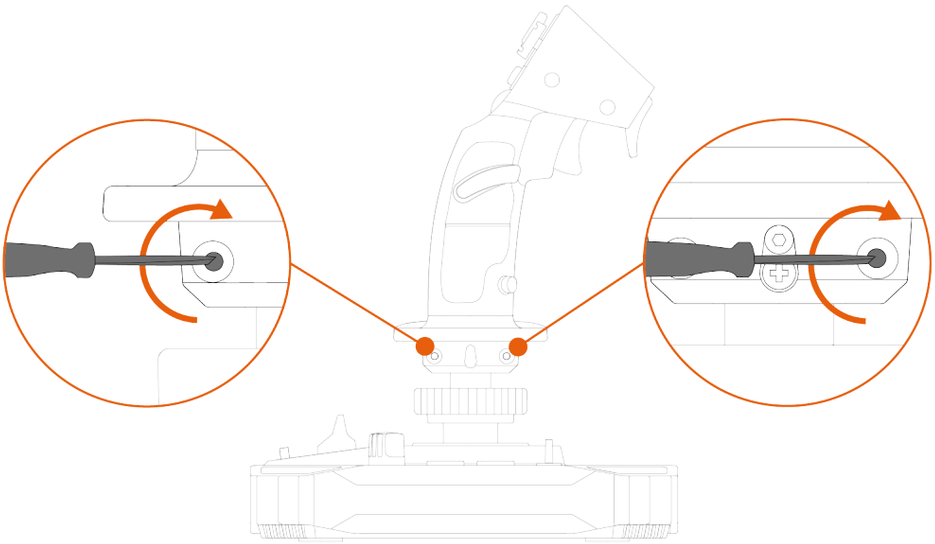

Para configurar el joystick en modo para diestros:

1. Coloca el interruptor selector situado en la parte inferior de la base del joystick en RIGHT HANDED (para diestros).

   El joystick se reconoce con el nombre Sol-R [R] Flightstick.

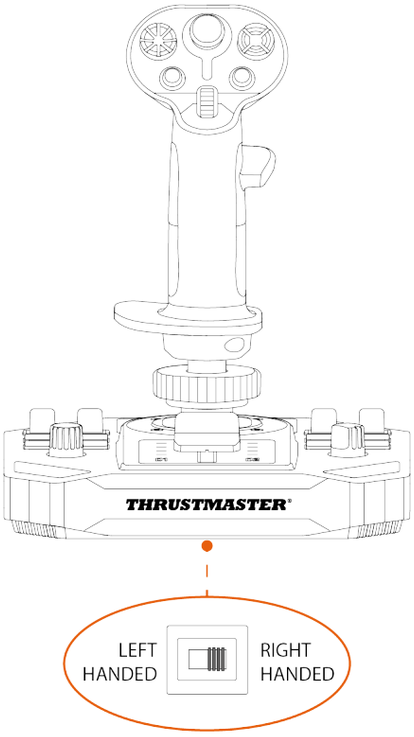

2. Desatornilla el reposapulgares izquierdo (B1).

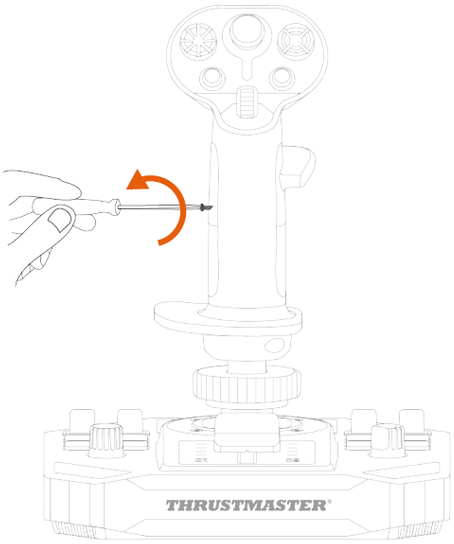

3. Retira ambas piezas del reposapulgares izquierdo (B1 y B2).

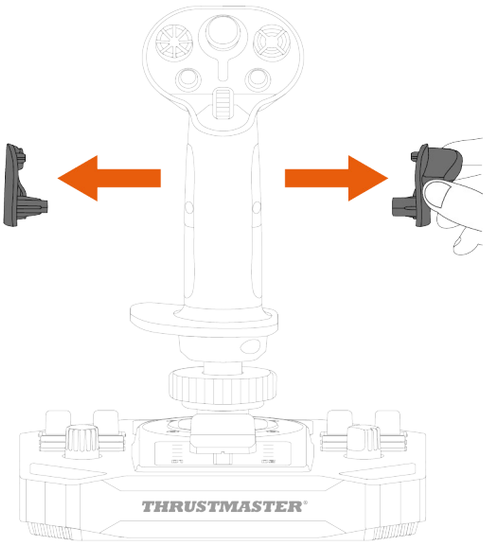

4. Coloca ambas piezas del reposapulgares derecho (A1 y A2) en la empuñadura del flight stick.

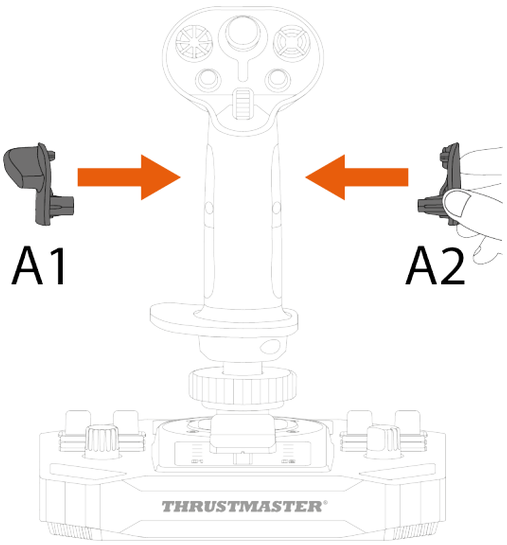

5. Atornilla el reposapulgares derecho (A1).

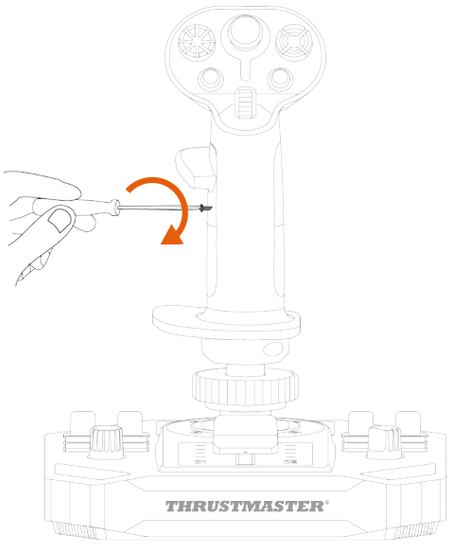

6. Retira el botón extraíble (C1 o C2) situado en la parte posterior de la empuñadura del flight stick.

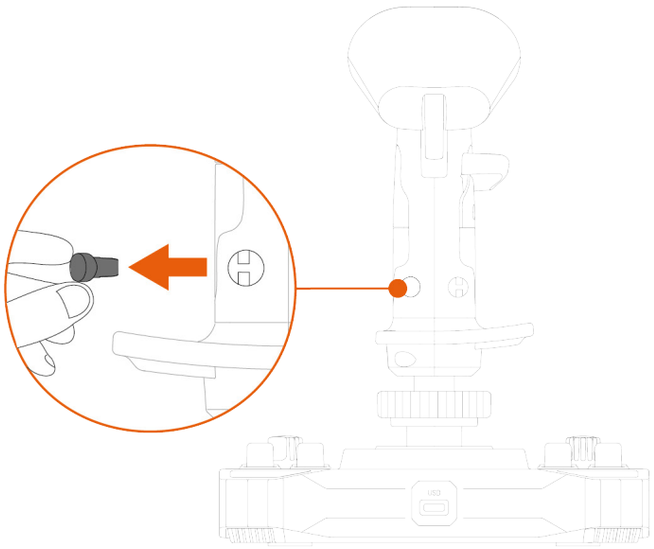

7. Inserta el botón extraíble que prefieras (C1 o C2) debajo del reposapulgares A1.

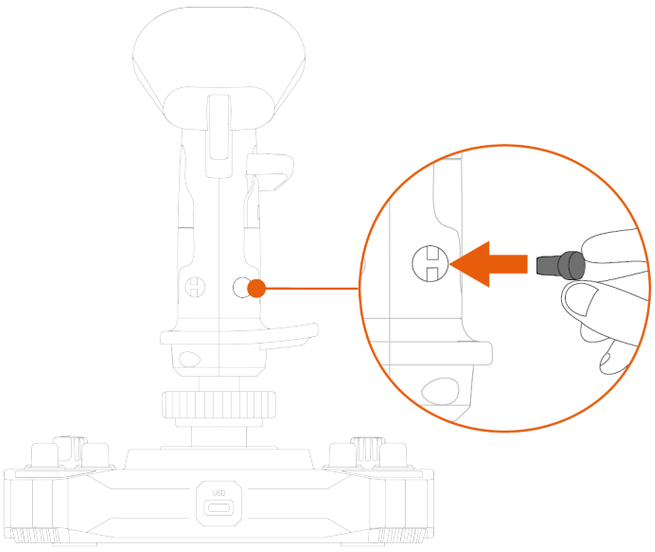

8. Desenrosca los dos tornillos que sujetan el reposamuñecas en su lugar.

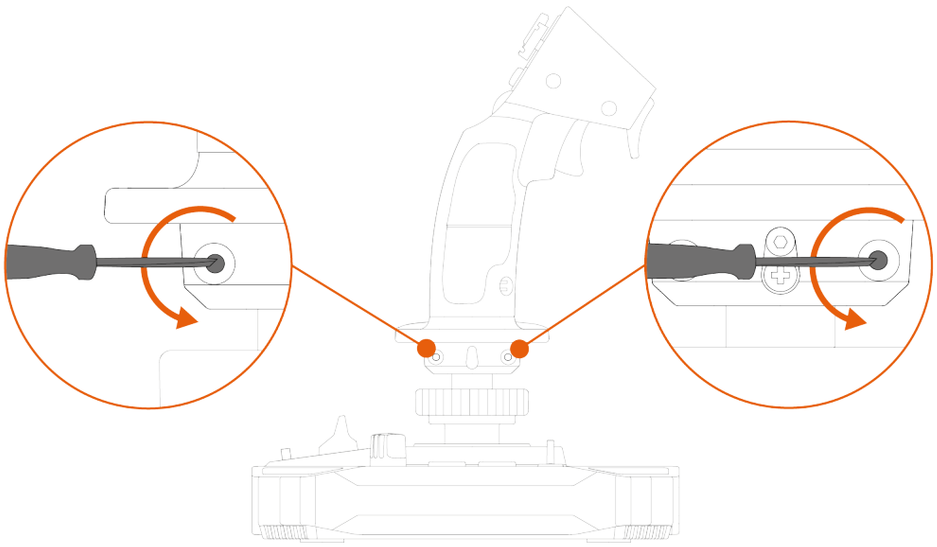

9. Retira las dos piezas del reposamuñecas y luego vuelve a colocarlas en la empuñadura del flight stick invirtiendo las piezas.

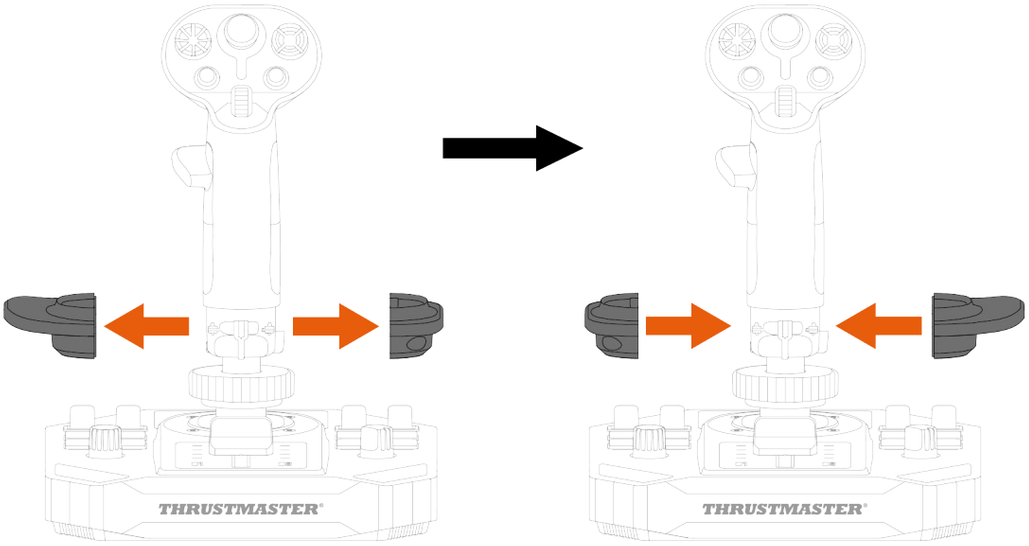

10. Enrosca los dos tornillos que sujetan el reposamuñecas en su lugar.

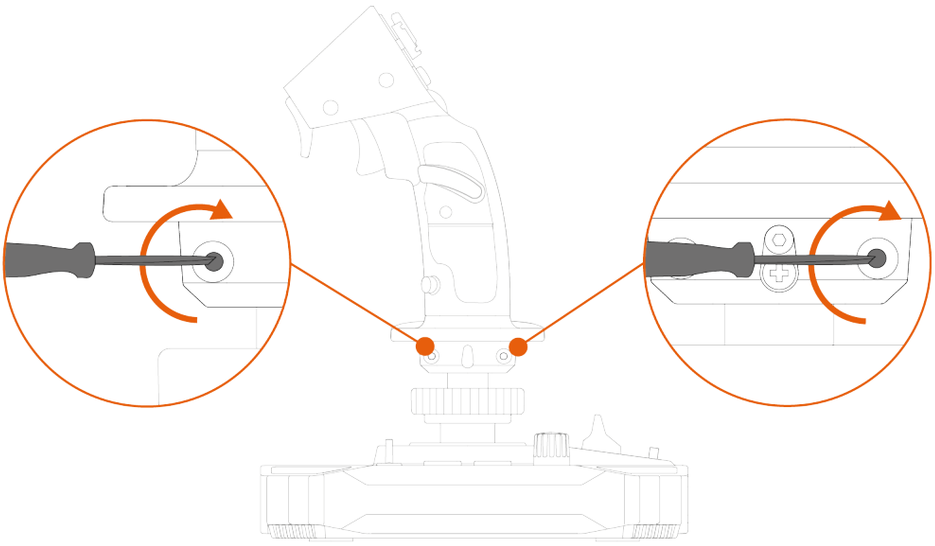

Adaptador de altura

El joystick Sol-R 1 Flightstick cuenta con un adaptador de altura para elevar la mano cuando sostienes la empuñadura del flight stick, para una mayor comodidad.

Sin el adaptador	Con el adaptador
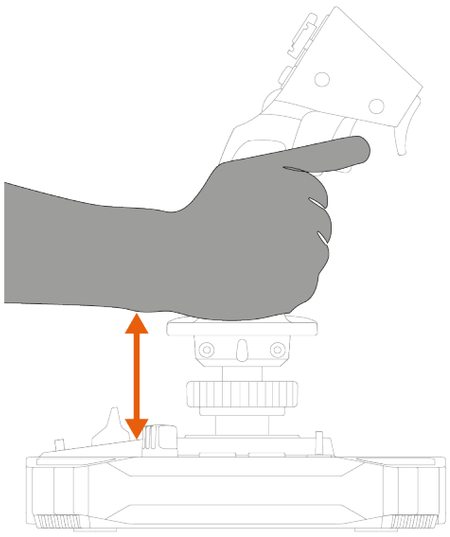	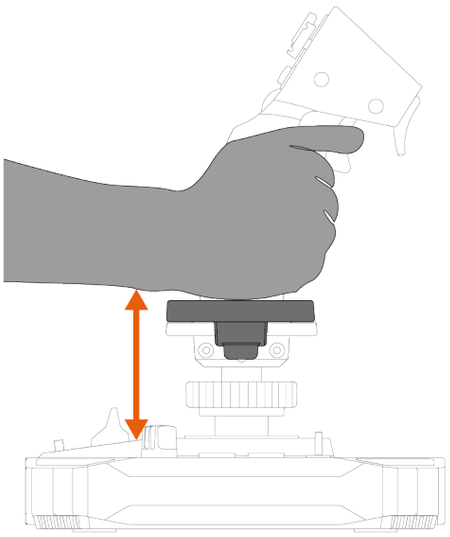

Para instalar el adaptador de altura, engánchalo al reposamuñecas.

Modo para zurdos	Modo para diestros
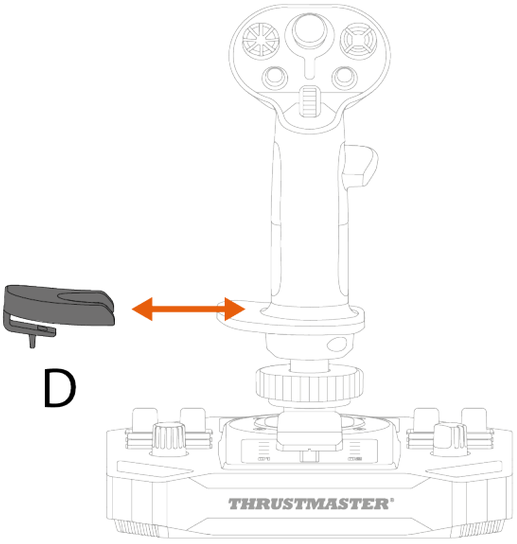	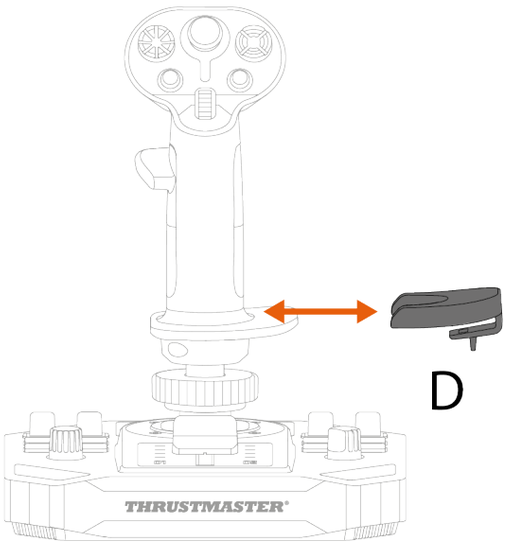

9. Compatibilidad

Asegúrate de utilizar únicamente accesorios autorizados. El uso de accesorios no autorizados puede dañar el producto y anular la garantía.

Empuñaduras de flight stick

La base Sol-R es compatible con los siguientes accesorios y empuñaduras de flight stick:

- Empuñadura de flight stick F/A-18C Hornet™ HOTAS Add-On Grip*;
- empuñadura de flight stick Viper Grip – HOTAS Add-On Grip* (anteriormente F16-C Viper HOTAS Add-On Grip);
- adaptador AVA Offset Adapter*;
- futuras empuñaduras de flight stick de Thrustmaster*.

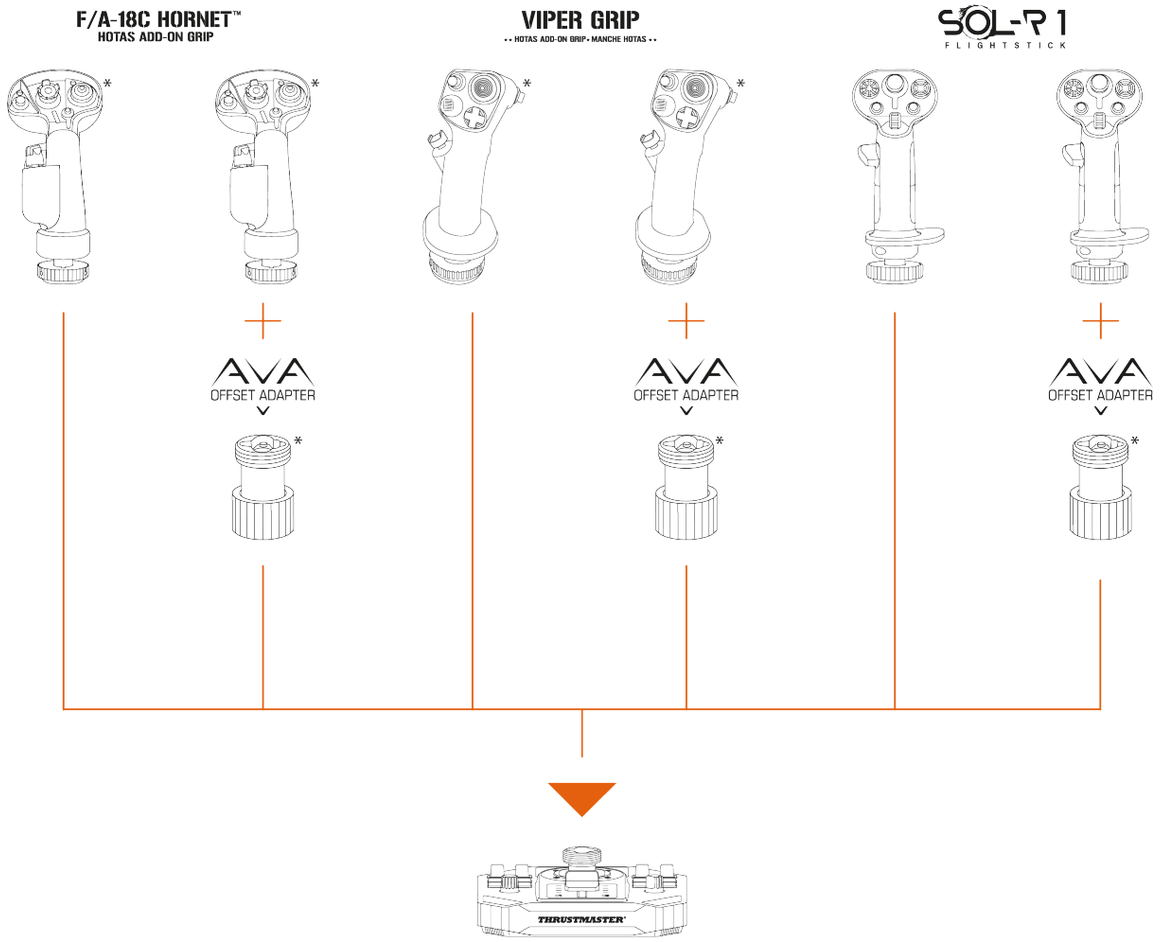

**Se vende por separado*

Base

La empuñadura del flight stick Sol-R es compatible con la base AVA*.

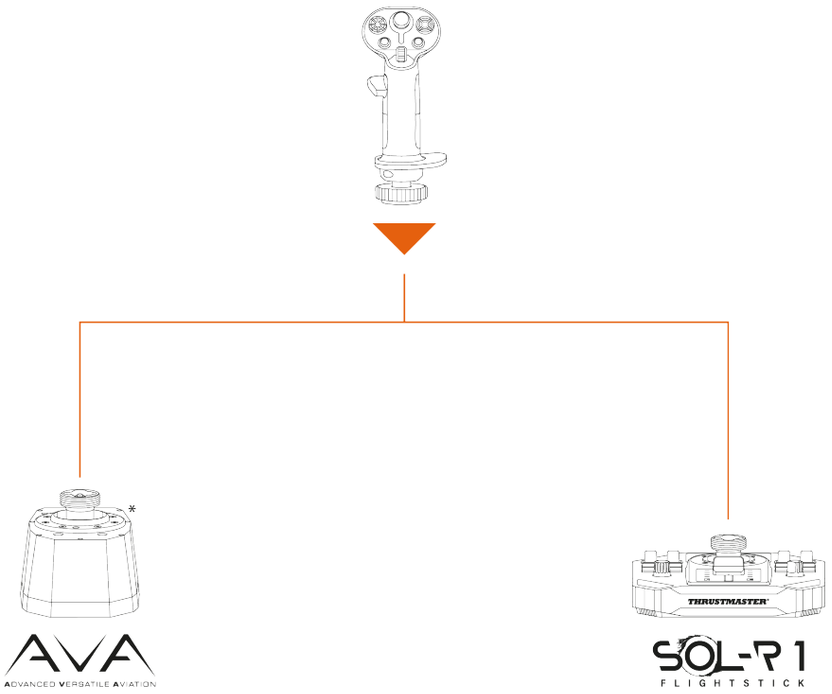

**Se vende por separado*

Timones

El joystick Sol-R 1 Flightstick es compatible con los siguientes sistemas de pedales de timón:

- TFRP T.Flight Rudder Pedals*;
- TPR: Thrustmaster Pendular Rudder*.

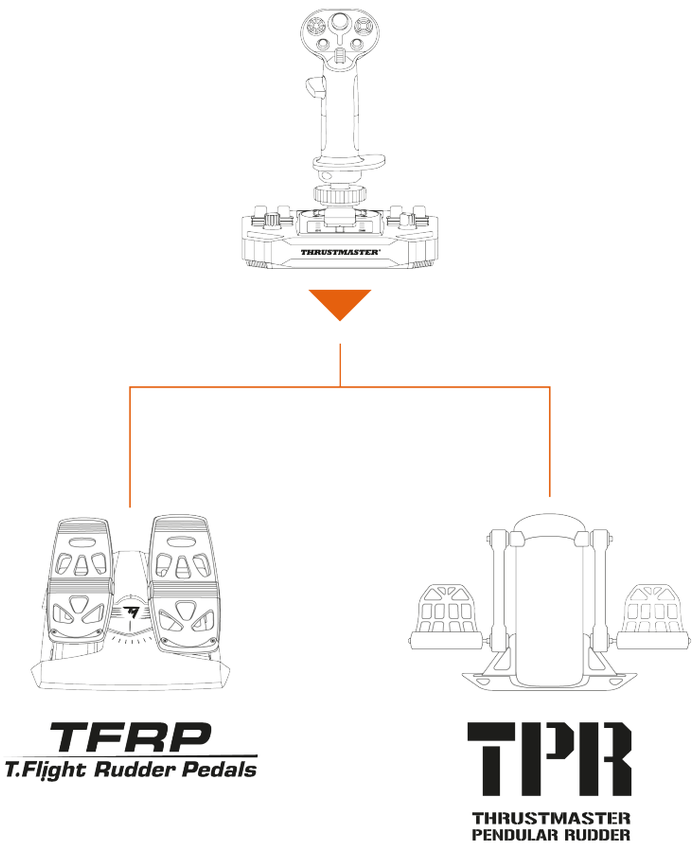

- Los pedales TFRP y TPR deben estar conectados al PC a través de USB.
- Los pedales TFRP y TPR son compatibles con todos los juegos que admiten multi-USB y timones.

**Se vende por separado*

10. Software de programación avanzada T.A.R.G.E.T

T.A.R.G.E.T (Thrustmaster Advanced pRogramming Graphical EdiTor) es un paquete de software innovador y de alto rendimiento que permite mejorar la mayoría de los controladores de vuelo de Thrustmaster y compartir perfiles con la comunidad de Thrustmaster.

Instalación

1. Visita: **https://support.thrustmaster.com/product/sol-r-1-flightstick**.
2. En la sección **Software**, descarga e instala el software de programación avanzada T.A.R.G.E.T.

Características principales

- Varias configuraciones posibles de los ejes.
- Múltiples niveles de programación disponibles: Basic, Advanced y Script.
- Utiliza el principio de Arrastrar y Soltar.
- Capacidad de fusionar el joystick Sol-R 1 Flightstick con otros accesorios de simulación de vuelo de Thrustmaster (Hotas Cougar*, T.16000M FCS*, TWCS*, TFRP*, MFD Cougar Pack*, gama TCA*, gama VIPER*, gama AVA* — todos los cuales también son compatibles con T.A.R.G.E.T), de modo que se reconocen como un único dispositivo USB.
- Acceso a perfiles avanzados creados por la comunidad de Thrustmaster.

**Se vende por separado*

11. Preguntas frecuentes y soporte técnico

¿Tienes preguntas sobre el joystick Sol-R 1 Flightstick o estás experimentando problemas técnicos? Si es así, visita el sitio web de soporte técnico de Thrustmaster: **https://support.thrustmaster.com/product/sol-r-1-flightstick**.

1. *Mi joystick no funciona correctamente o parece estar mal calibrado*

- Apaga el PC, desconecta el joystick y vuelve a conectarlo, reinicia el PC y luego vuelve a iniciar el juego.
- Al conectar el joystick, asegúrate de mantener la empuñadura del flight stick centrada y evita moverla para no tener problemas de calibración.

2. *No puedo configurar mi joystick*

- Accede al menú del juego y selecciona **Opciones > Controlador > Gamepad** o **Joystick**. Luego elige la configuración más adecuada o reconfigura completamente las opciones del joystick.
- Para más información, consulta el manual del usuario o la ayuda en línea del juego.

3. Mi joystick es demasiado sensible o no lo suficientemente sensible

– El Sol-R 1 Flightstick se autocalibra automáticamente después de algunos movimientos en los distintos ejes.

– Accede al menú del juego y selecciona **Opciones > Controlador > Gamepad** o **Joystick**. Luego ajusta la sensibilidad y las zonas muertas del joystick si estas opciones están disponibles.

4. Mi joystick no funciona

– Para que el joystick Sol-R 1 Flightstick funcione correctamente con los videojuegos, es necesario actualizar su firmware.

Para realizar la actualización del firmware, visita

https://support.thrustmaster.com/product/sol-r-1-flightstick.

Selecciona **Controladores** y sigue las instrucciones, incluido el procedimiento de descarga e instalación.

THRUSTMASTER®

SOL-R 1

FLIGHTSTICK

PC (Windows® 10/11)

Manual do Utilizador

Leia atentamente as instruções fornecidas neste manual **antes** de instalar o produto, **antes** de qualquer utilização do produto e **antes** de realizar qualquer manutenção. Siga as instruções de segurança. O incumprimento destas instruções pode resultar em acidentes e/ou danos materiais. Guarde este manual para poder consultar as instruções no futuro.

ÍNDICE

1. CONTEÚDO DA EMBALAGEM 6

2. CARACTERÍSTICAS TÉCNICAS 7

3. INFORMAÇÕES RELATIVAS À UTILIZAÇÃO 11

4. MONTAGEM 13

5. INSTALAÇÃO NO PC 15

Painel de Controlo.....16

Mapeamento.....20

6. INSTALAÇÃO NUM SUPORTE 23

Instalação num TM Flying Clamp.....24*

Instalação num cockpit ou noutro suporte fixo*.....25*

7. CARACTERÍSTICAS 26

Alavanca de potência.....26

Função de leme de direção 27

Hat switch de ponto de vista multidirecional.....29

8. CONFIGURAR O MANÍPULO DO JOYSTICK 32

Modo Destro ou Esquerdino 32

Adaptador de altura 43

9. COMPATIBILIDADE 44

Manípulos de joysticks 45

Base 46

Lemes de direção 47

10. SOFTWARE DE PROGRAMAÇÃO AVANÇADA T.A.R.G.E.T 48

Instalação 48

Características principais 49

11. PERGUNTAS FREQUENTES E SUPORTE TÉCNICO 50

SOL-R 1

FLIGHTSTICK

Desfrute de uma experiência estelar verdadeiramente única com o joystick Sol-R 1 Flightstick: irá acompanhá-lo(a) diretamente até ao centro das suas batalhas e explorações espaciais.

Este manual irá ajudá-lo(a) a instalar e utilizar o seu Sol-R 1 Flightstick nas melhores condições possíveis. Antes de descolar, leia atentamente as instruções e avisos: eles irão ajudá-lo(a) a desfrutar ao máximo do seu produto.

Atualizar o firmware

De modo a que o joystick Sol-R 1 Flightstick funcione corretamente com videojogos, necessita de atualizar o respetivo firmware.

Para proceder à atualização, vá até **https://support.thrustmaster.com/product/sol-r-1-flightstick**.

Selecione **Controladores** e siga as instruções, incluindo o procedimento de transferência e instalação.

1. Conteúdo da embalagem

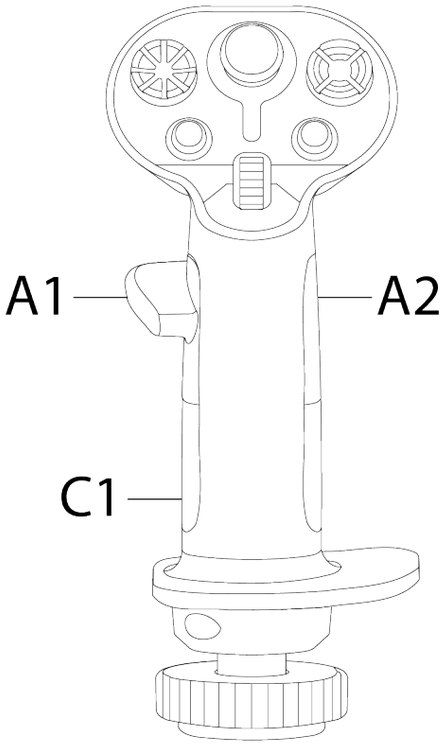

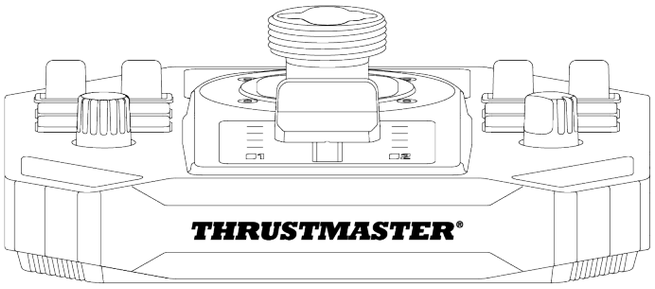

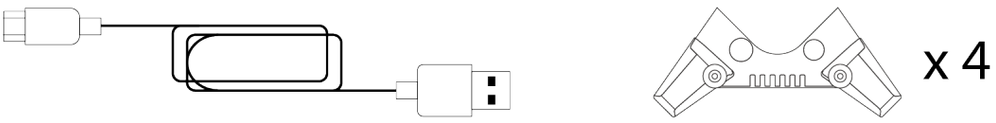

2. Características técnicas

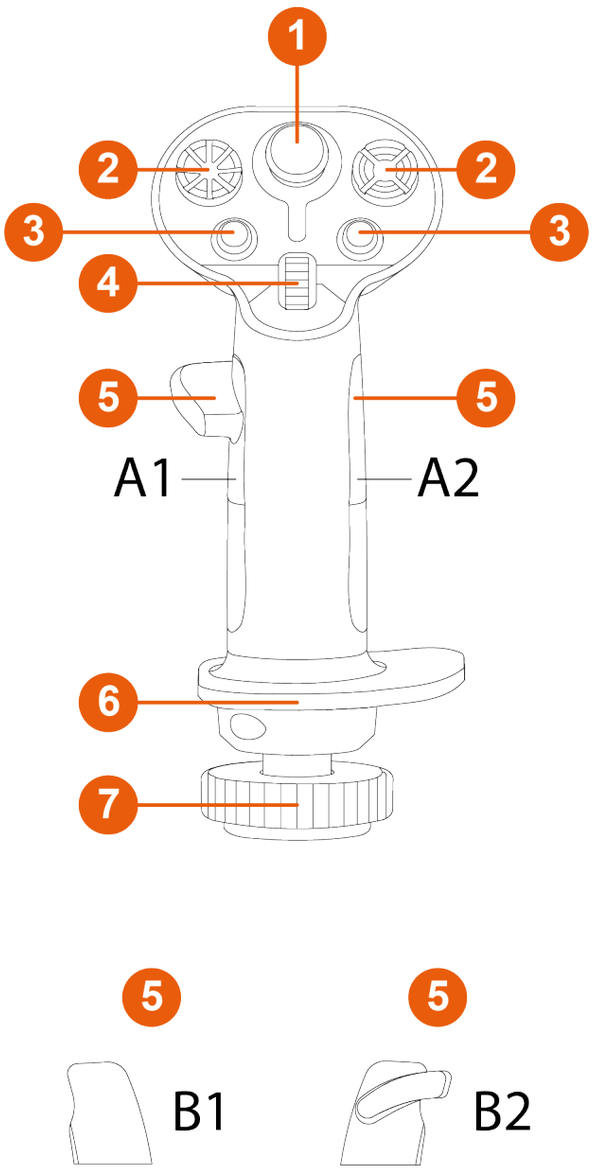

❶ Minialavanca analógica

❷ Hat switches de ponto de vista de 8 direções

❸ Botões de ações

❹ Roda de deslocamento

❺ Descansos dos polegares (destros e esquerdinos)

❻ Descanso do pulso ambidestro

❼ Função de leme de direção através da rotação do manípulo do joystick (bloqueável)

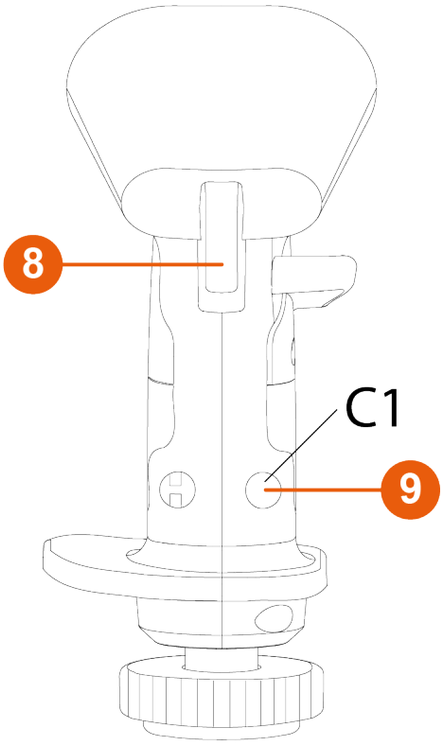

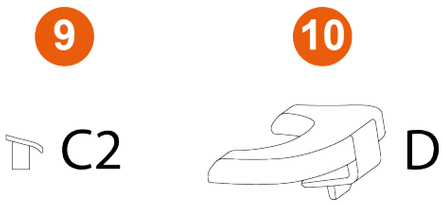

❽ Gatilhos (incluindo um gatilho de duas posições)

❾ Botões amovíveis

❿ Adaptador de altura amovível (utilizadores destros e esquerdinos)

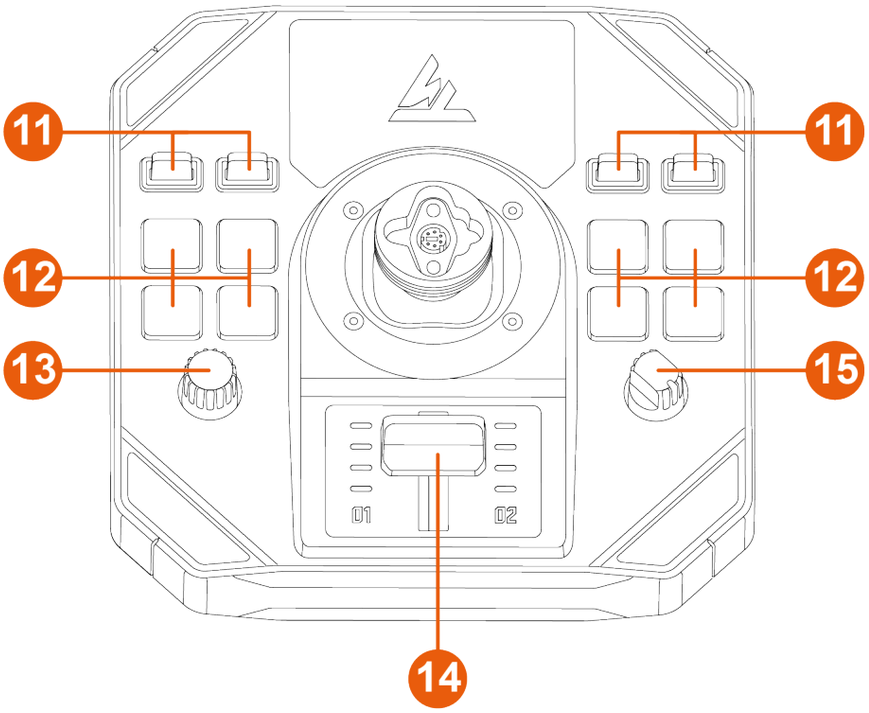

⓫ Botões de comutação (duas posições)

⓬ Botões de ações retroiluminados

⓭ Codificador

⓮ Alavanca de potência com luzes indicadoras

⓯ Seletor giratório (quatro posições)

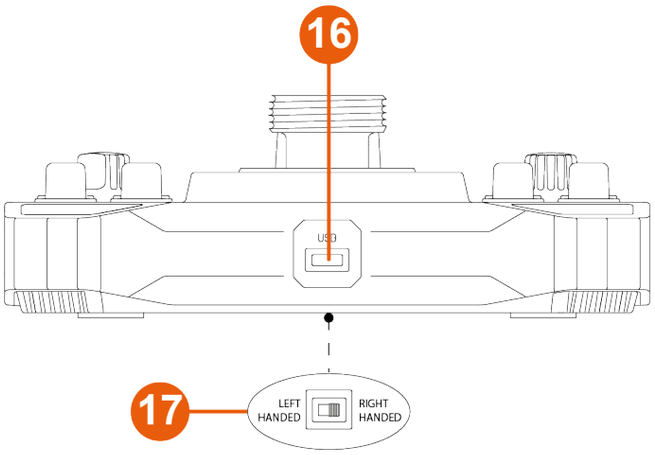

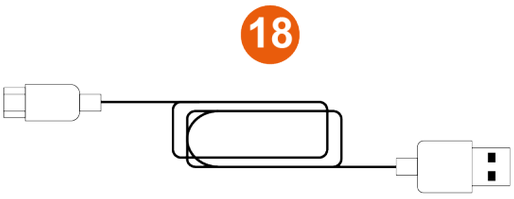

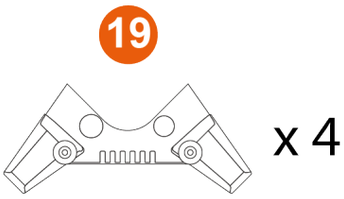

⓰ Conector USB-C

⓱ Seletor: LEFT HANDED (Modo Esquerdino) / RIGHT HANDED (Modo Destro)

⓲ Cabo USB-A/USB-C

⓳ Suportes de estabilidade

3. Informações relativas à utilização

Documentação

Antes de utilizar este produto, leia atentamente esta documentação e conserve-a para consulta futura.

Perigo de entalamento

Ao utilizar o joystick Sol-R 1 Flightstick, nunca coloque os dedos no espaço entre a base e o eixo do manípulo do joystick.

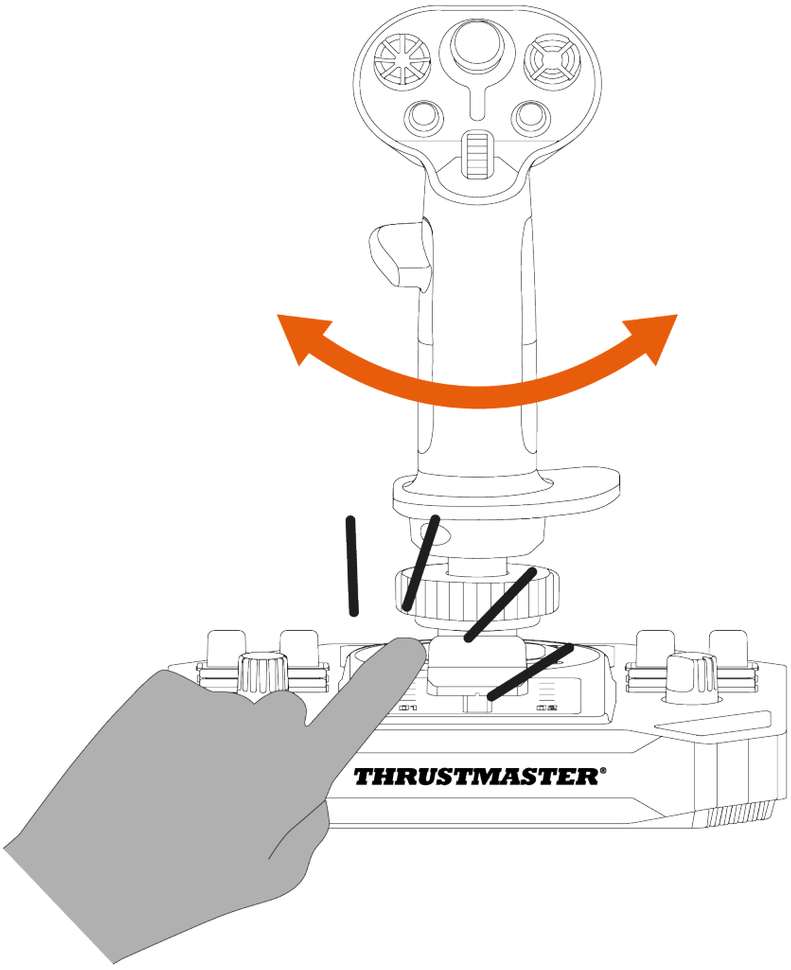

4. Montagem

1. Coloque o manípulo do joystick na base. Certifique-se de que o manípulo do joystick está posicionado corretamente, como se mostra no esquema abaixo.
2. Aperte o anel de fixação.

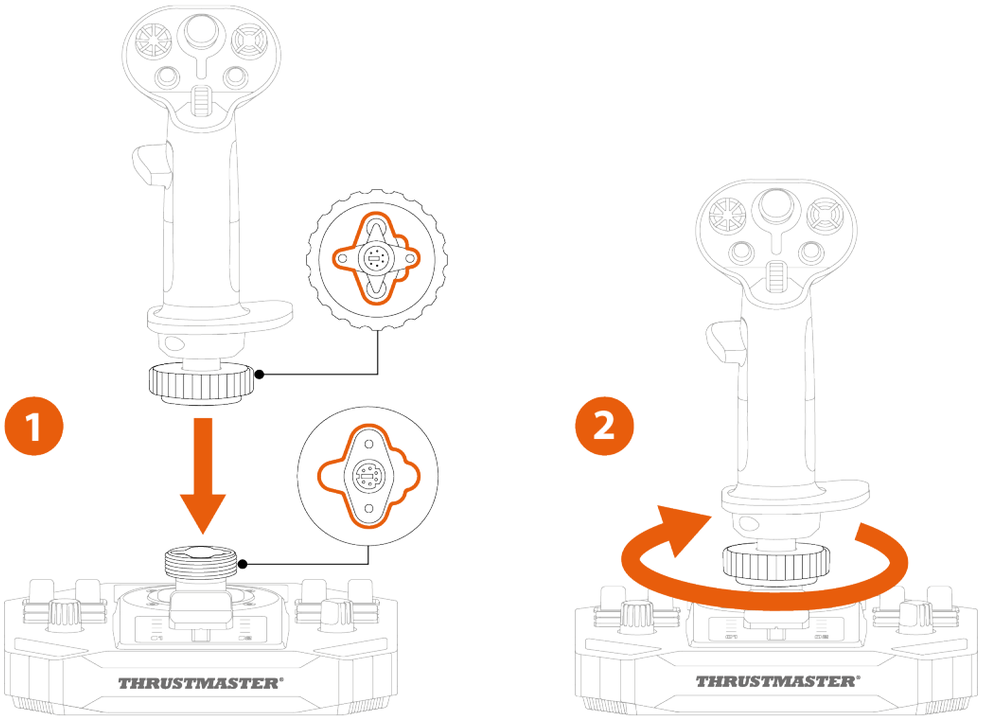

Se sentir resistência, não force. Certifique-se de que os conectores da base e o manípulo do joystick estão devidamente alinhados, como se mostra acima. O incumprimento desta instrução poderá causar danos nos produtos.

3. *(Opcional)* Prenda os suportes de estabilidade nos quatro cantos da base.

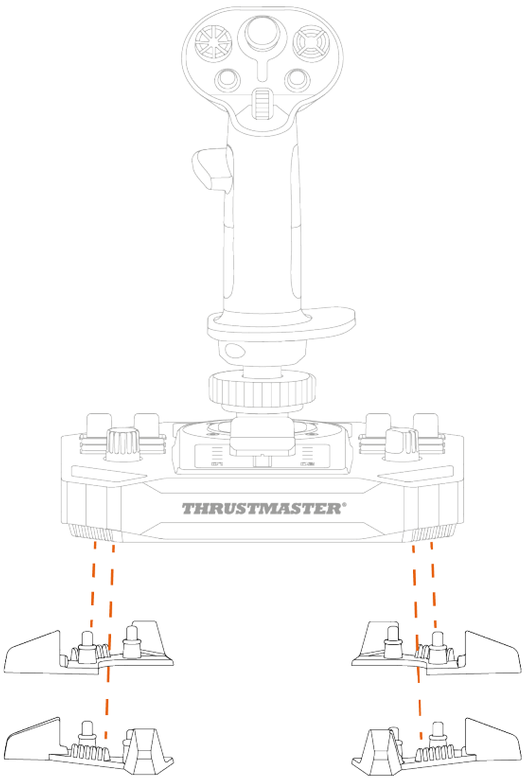

5. Instalação no PC

1. Visite: **https://support.thrustmaster.com/product/sol-r-1-flightstick**.
2. Transfira e instale o controlador para o PC e a respetiva interface personalizada para o Painel de Controlo do Windows.
3. Quando o controlador para o PC estiver instalado, ligue o joystick Sol-R 1 Flightstick a uma das portas USB do PC utilizando o cabo USB-A/USB-C.

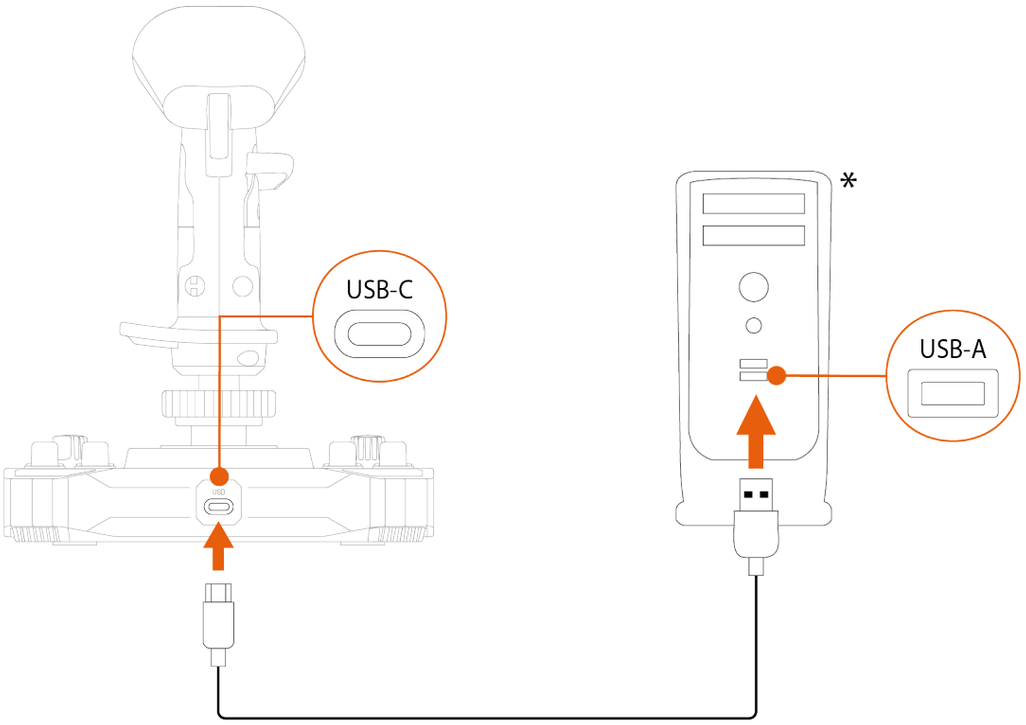

** Não incluído*

Painel de Controlo

Para aceder ao Painel de Controlo, selecione **Iniciar**, escreva **Control Panel** ou **Painel de Controlo** na barra de procura e, em seguida, clique em **Control Panel** ou **Painel de Controlo** (no Windows® 10/11).

É apresentada a caixa de diálogo **Controladores de jogos**. O acessório é mostrado no ecrã com o nome **Sol-R [R] Flightstick** ou **Sol-R [L] Flightstick** e o estado **OK**.

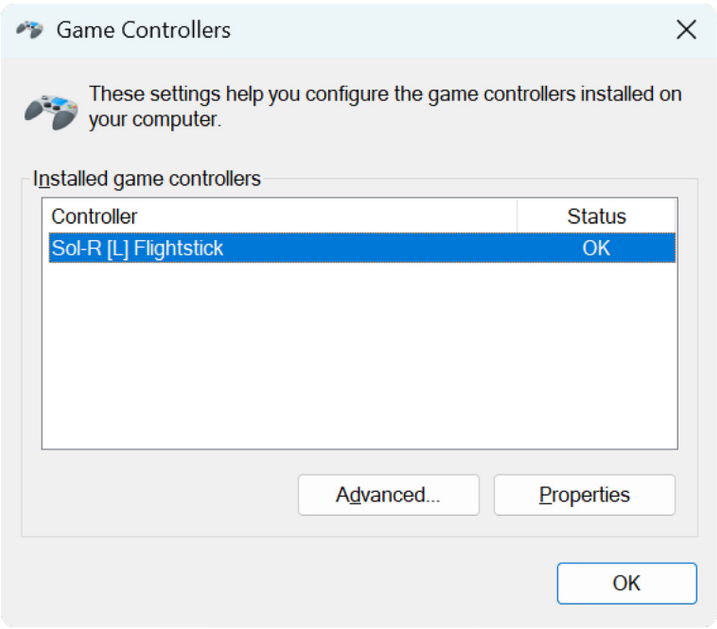

Na caixa de diálogo **Controladores de jogos**, clique em **Propriedades** para testar e ver todas as funcionalidades.

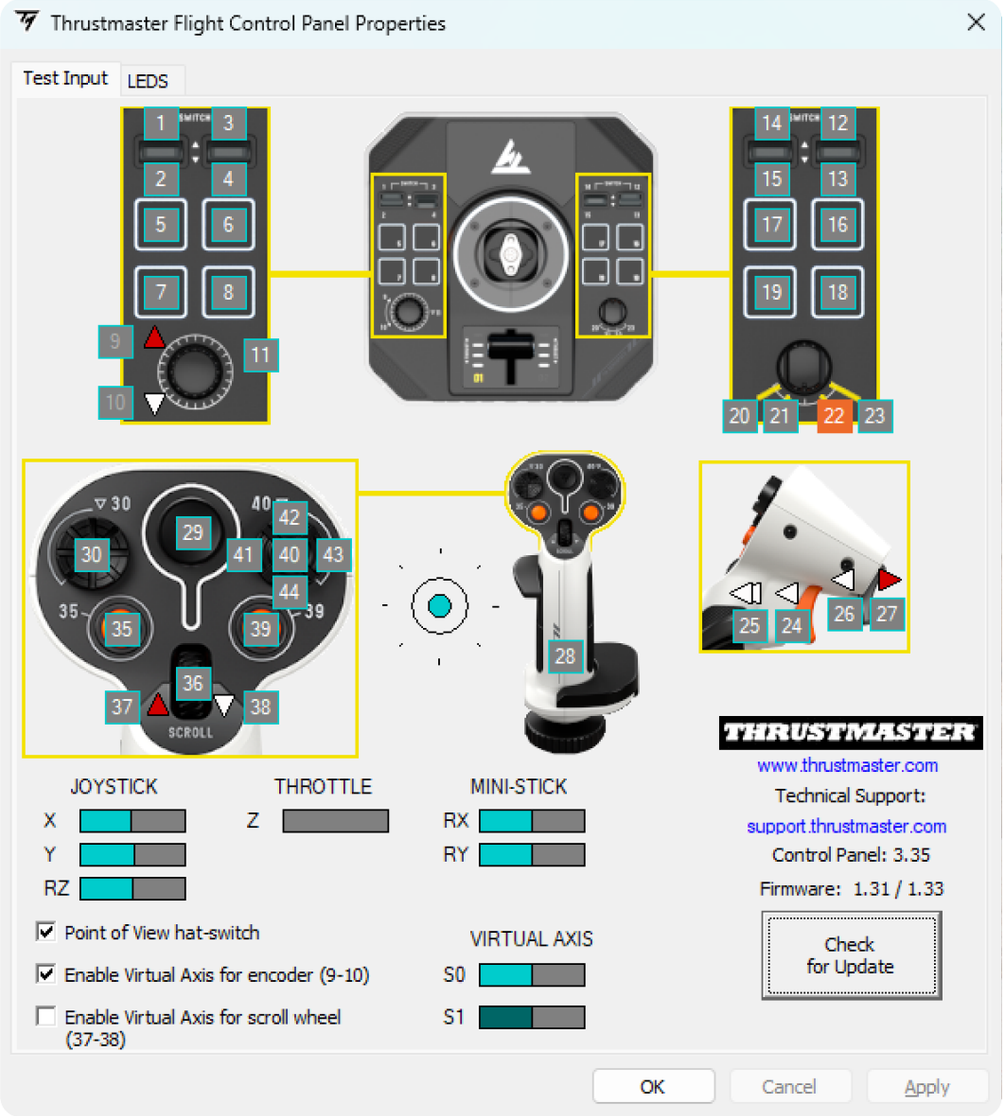

Luzes LED personalizáveis

O joystick Sol-R 1 Flightstick possui onze luzes LED que podem ser personalizadas através do Painel de Controlo.

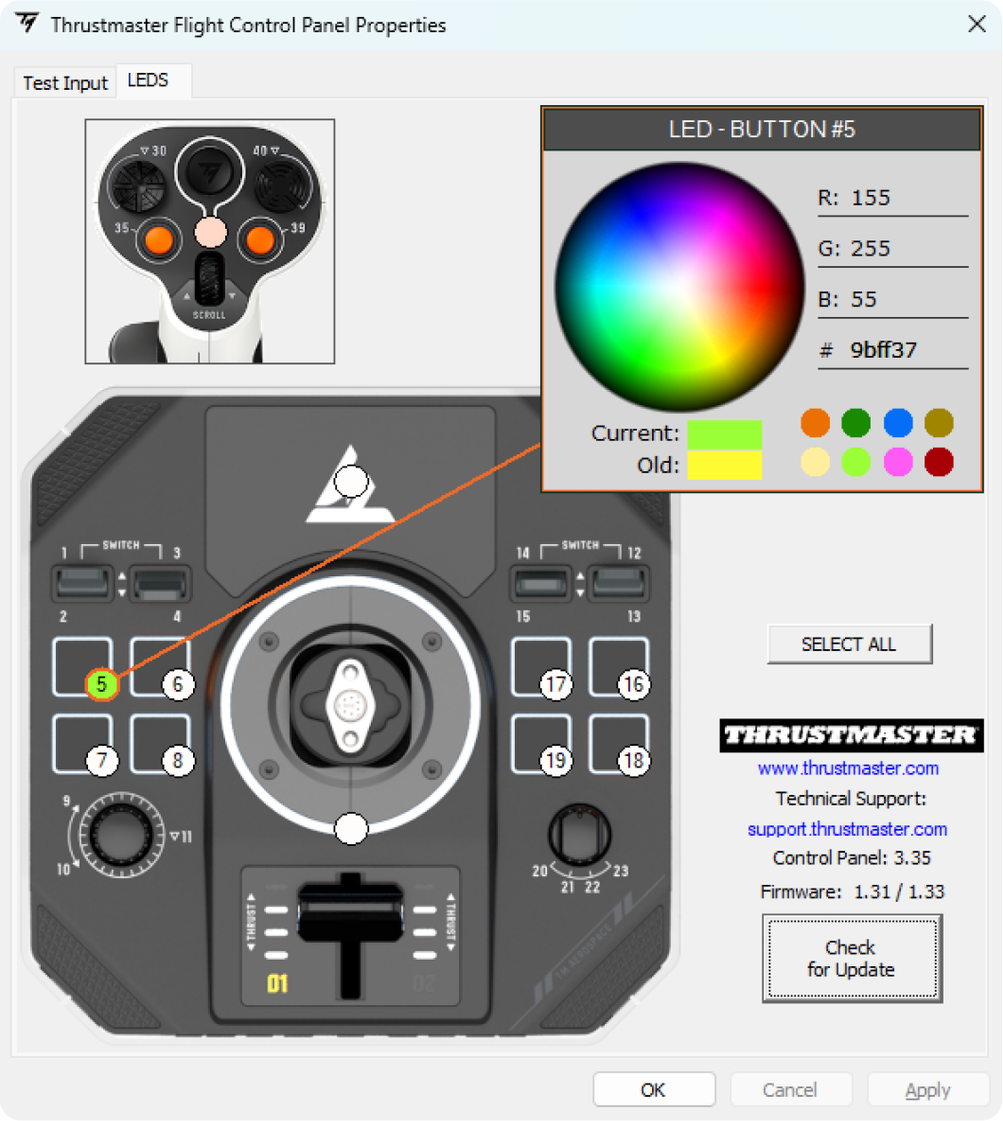

Pode atribuir uma cor diferente a cada luz LED.

Para alterar a cor das luzes LED:

1. Vá até ao **Painel de Controlo** do joystick Sol-R 1 Flightstick.
2. Na caixa de diálogo **Controladores de jogos**, clique em **Propriedades**.
3. No separador **LEDS**, clique num dos círculos coloridos para selecionar a luz LED que pretende alterar.
4. Utilize a roda de cores ou a paleta de cores predefinidas, ou introduza um código de cor (RGB ou HEX) para alterar a cor.
5. Clique em **OK** para guardar a alteração.

Quando o manípulo do joystick Sol-R está instalado numa base AVA*, a área da minialavanca fica retroiluminada e é possível alterar a cor.

** Vendido à parte*

Mapeamento

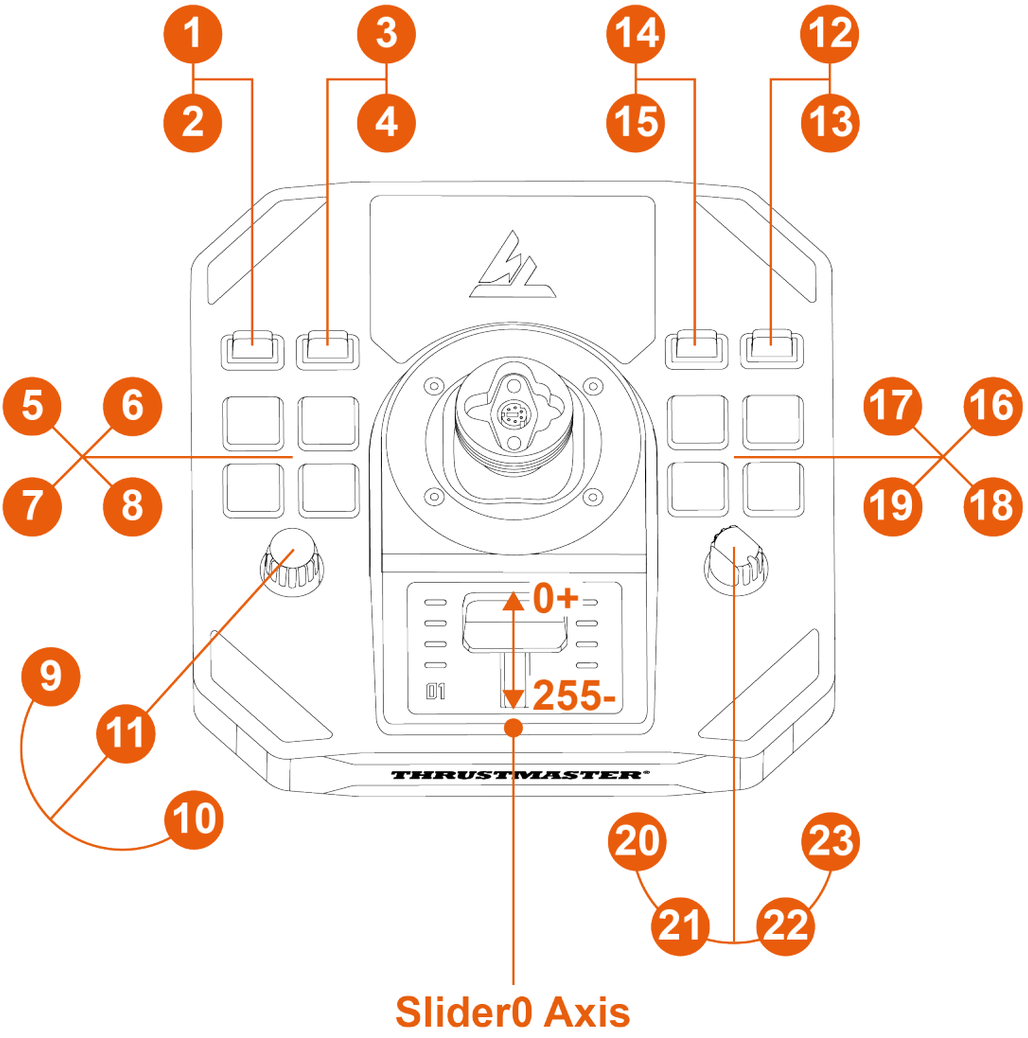
1
2
3
4
14
15
12
13
5
6
7
8
17
16
19
18
9
11
10
20
21
22
23
0+
255-
THRUSTMASTER
Slider0 Axis

Modo Destro

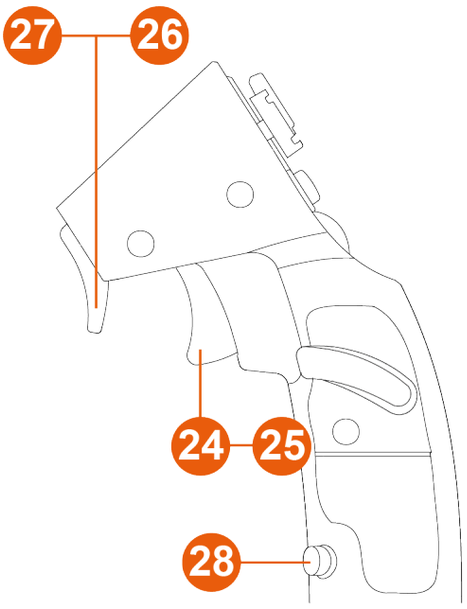
27
26
24
25
28

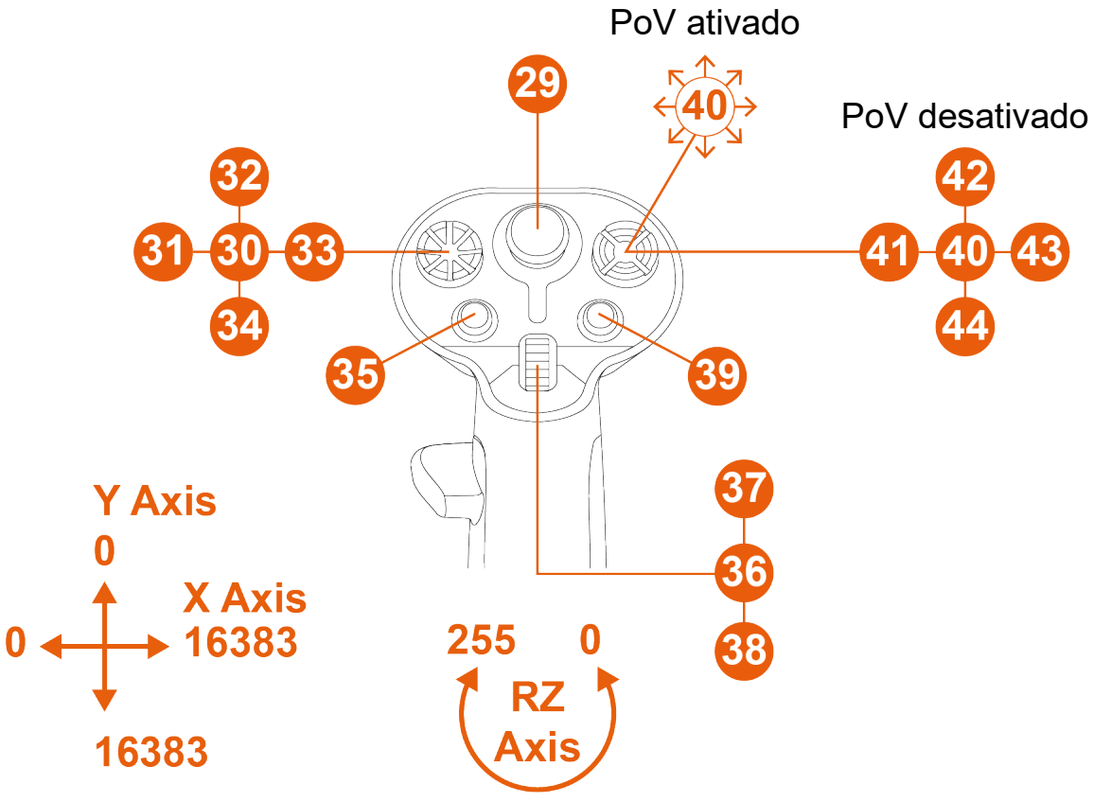
PoV ativado
PoV desativado
29
40
32
31
30
33
34
41
42
40
43
44
35
39
37
36
38
Y Axis
0
X Axis
0
16383
16383
255
0
RZ
Axis

Modo Esquerdino

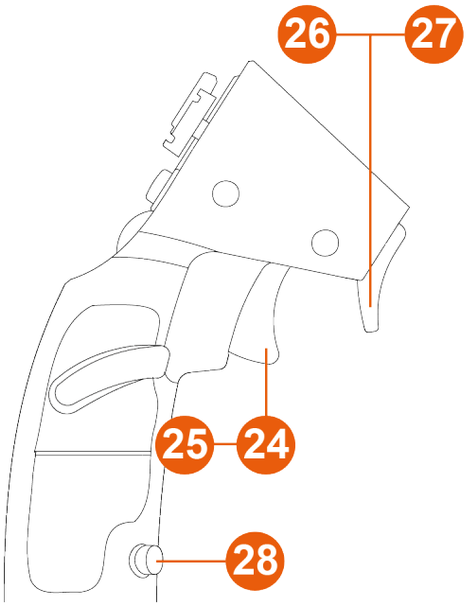

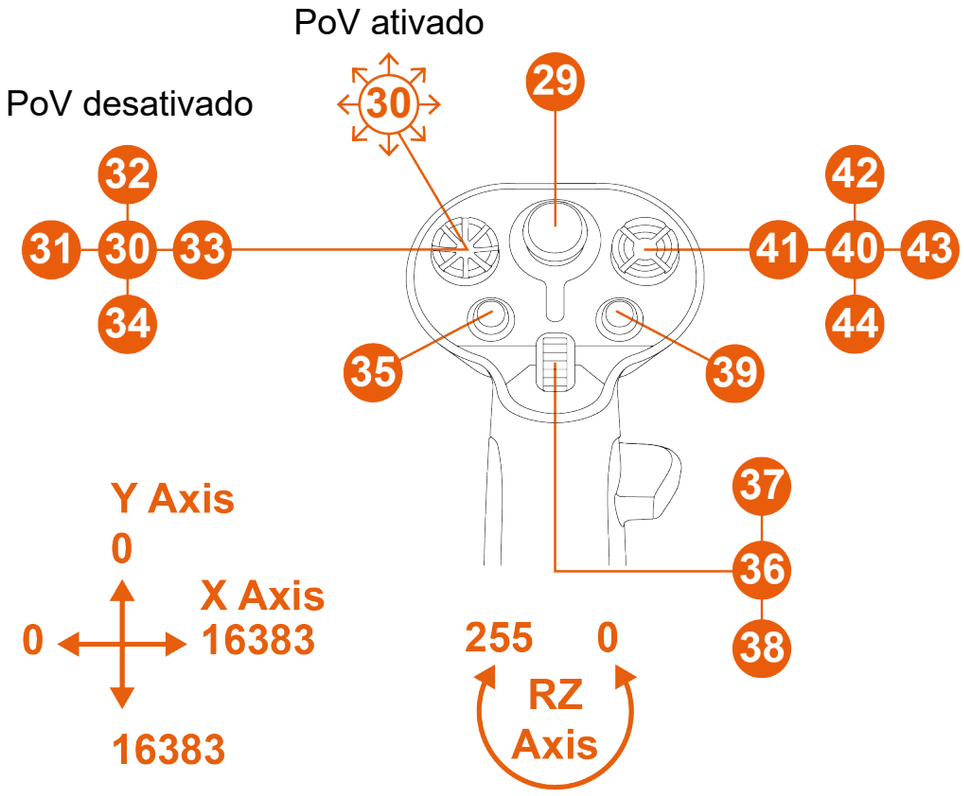

6. Instalação num suporte

Pode instalar o joystick Sol-R 1 Flightstick em diferentes tipos de suportes utilizando parafusos M6 (não incluídos) e os orifícios roscados situados na parte inferior da base. No interior da base, o comprimento máximo do parafuso não deve exceder 15 mm.

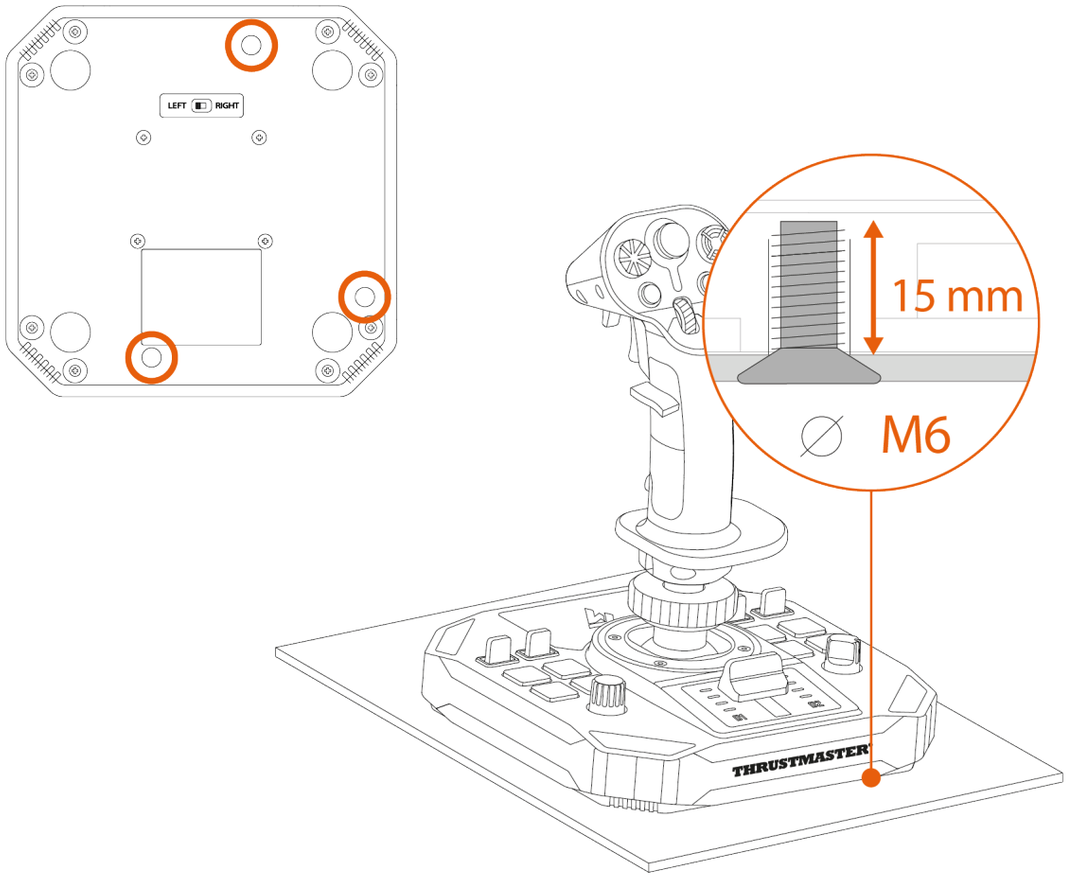

Antes de cada utilização, certifique-se de que o joystick Sol-R 1 Flightstick está fixado corretamente ao suporte, de acordo com as instruções especificadas pelo fabricante.

*Instalação num TM Flying Clamp**

Para fixar o joystick Sol-R 1 Flightstick ao suporte TM Flying Clamp *, utilize dois parafusos M6 (não incluídos).

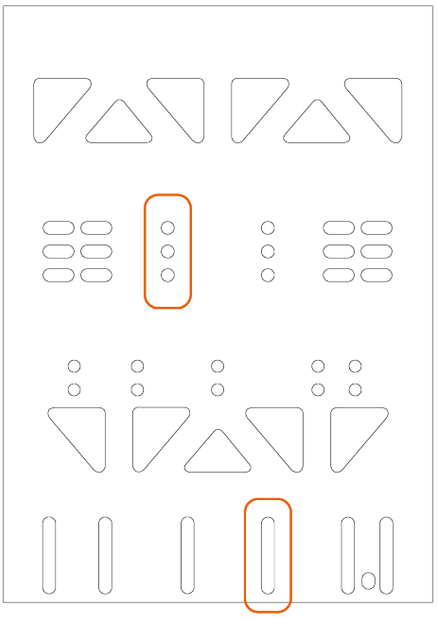

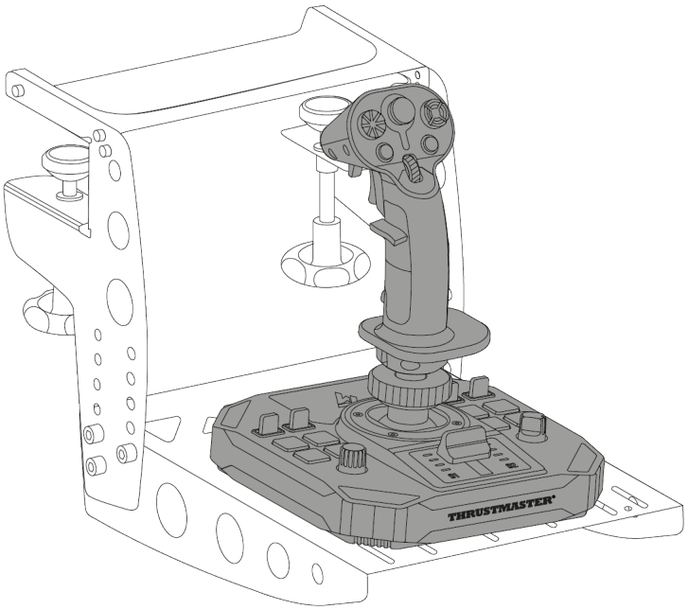

** Vendido à parte*

Instalação num cockpit ou noutro suporte fixo**

Para fixar o joystick Sol-R 1 Flightstick num cockpit* ou suporte de secretária*, utilize parafusos M6 (não incluídos) e os orifícios roscados situados na parte inferior da base.

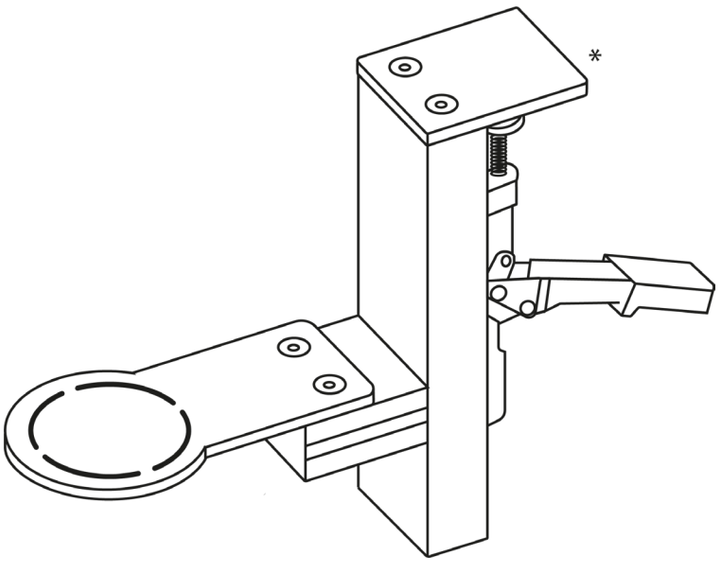

Para evitar danificar o joystick Sol-R 1 Flightstick, consulte o fabricante do cockpit ou o suporte técnico a fim de determinar a compatibilidade do cockpit com produtos Thrustmaster.

** Não incluído*

7. Características

Alavanca de potência

O joystick Sol-R 1 Flightstick possui uma alavanca de potência que facilita controlar o impulso do motor da sua nave espacial. As luzes indicadoras ajudam-no(a) a ser mais preciso(a).

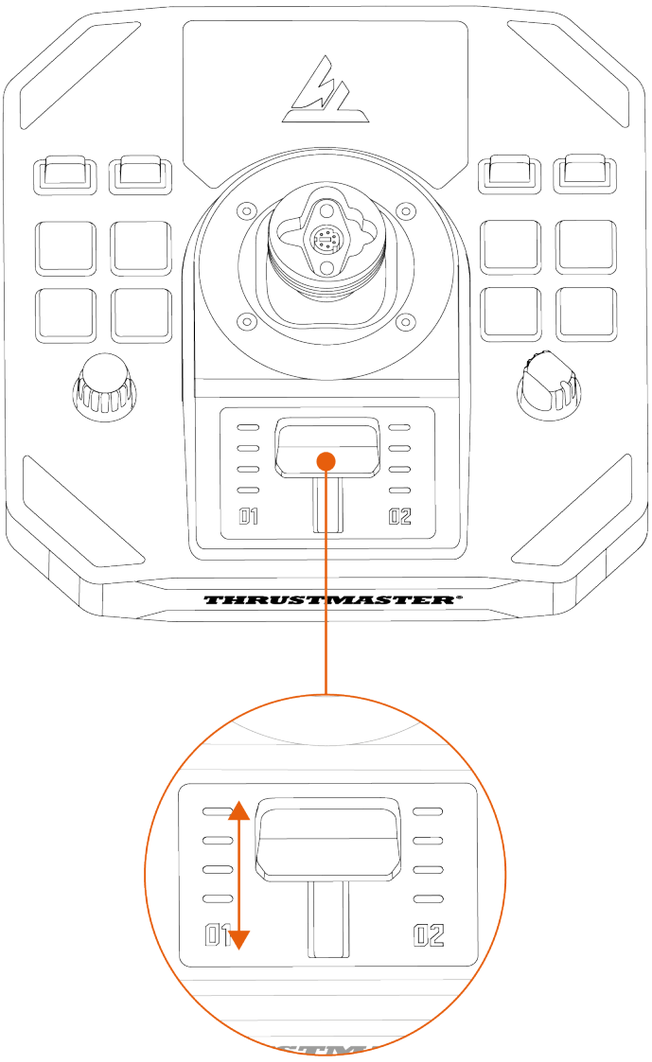

Função de leme de direção

O joystick Sol-R 1 Flightstick inclui uma função de leme de direção, à qual pode aceder rodando o manípulo do joystick para a esquerda ou direita.

Num avião, o piloto manipula o leme de direção para fazer girar o avião em torno do seu eixo vertical (fazendo o avião virar para a esquerda ou para a direita).

Esta função pode ser desativada bloqueando a rotação do eixo Z (eixo vertical).

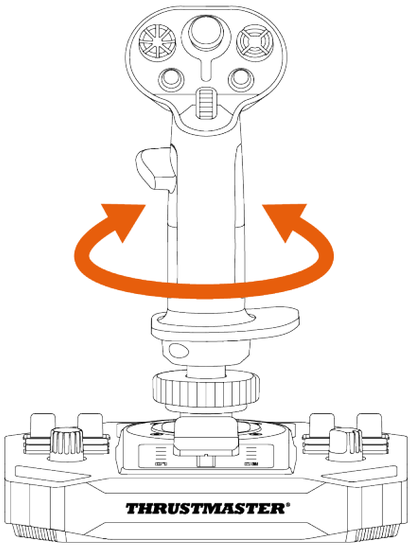

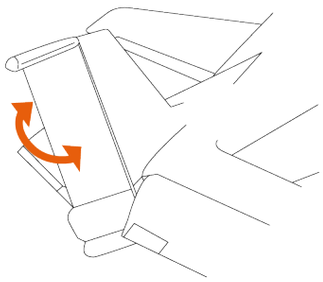

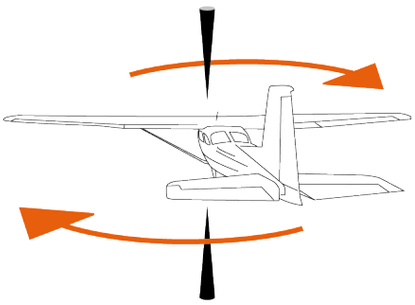

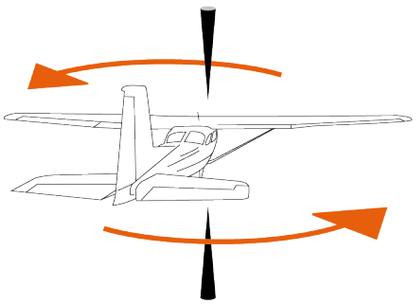

Para bloquear a função de leme de direção:

– Com uma chave sextavada de 2 mm (não incluída), aperte o parafuso hexagonal situado por baixo do descanso do pulso.

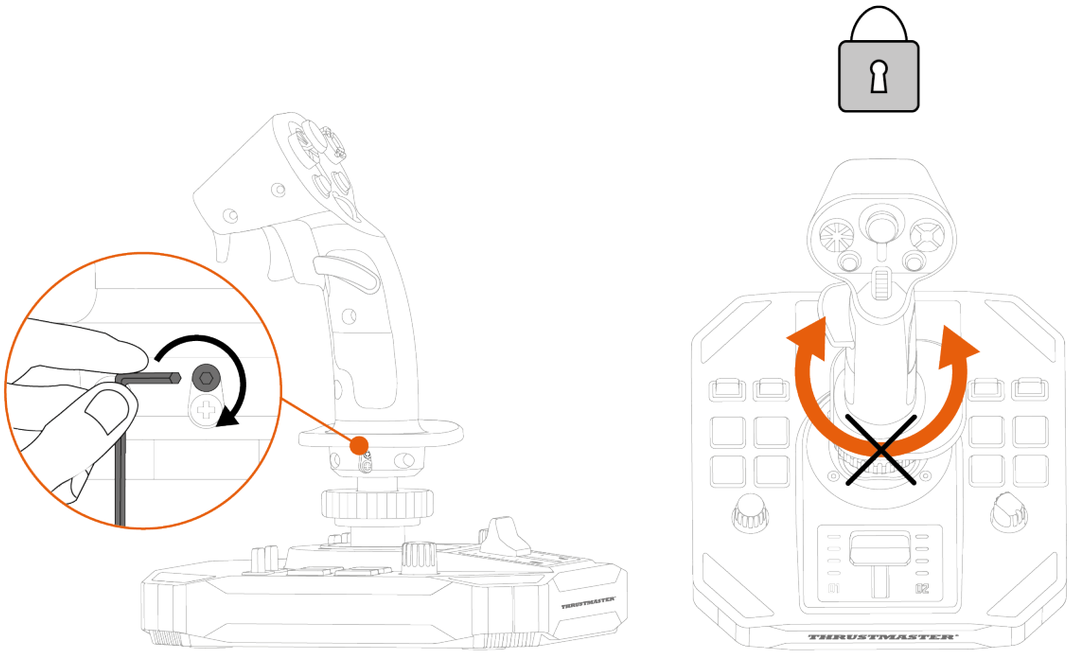

Para desbloquear a função de leme de direção:

– Com uma chave sextavada de 2 mm (não incluída), desaperte o parafuso hexagonal situado por baixo do descanso do pulso.

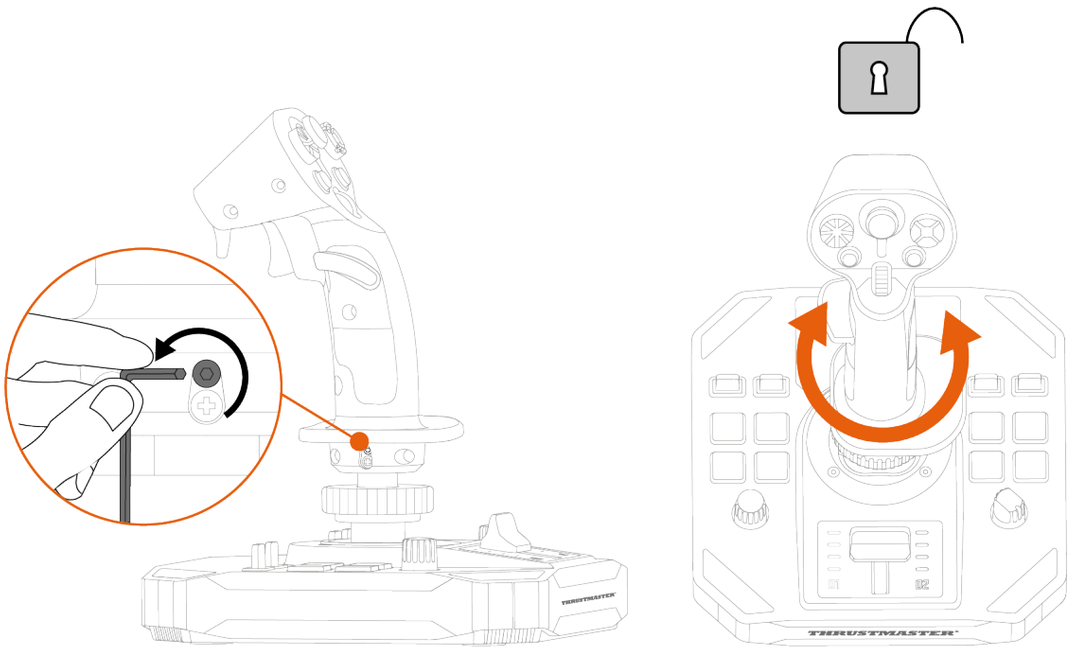

Hat switch de ponto de vista multidirecional

O joystick Sol-R 1 Flightstick possui um hat switch de ponto de vista multidirecional para monitorizar o que se passa à volta da sua nave (nos jogos compatíveis).

No menu de configuração do jogo, pode programar as diferentes vistas (vista traseira, vista da esquerda, vista da direita, vistas externas) nas direções do hat switch de ponto de vista multidirecional.

Também pode reservar o hat switch de ponto de vista multidirecional para outras utilizações (tiro, etc.).

Modo Esquerdino	Modo Destro
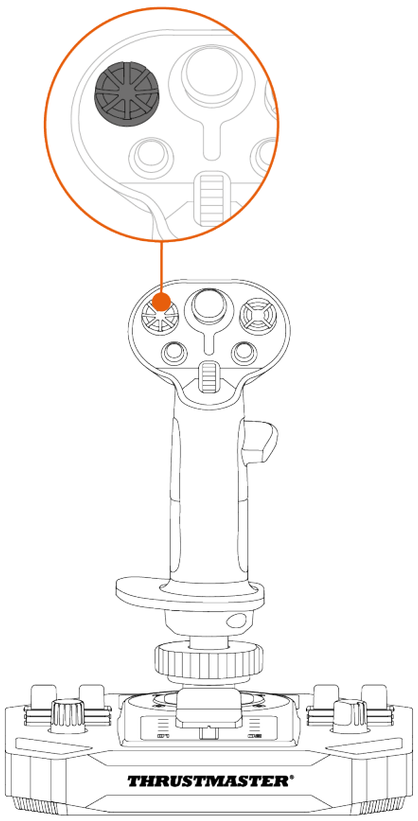	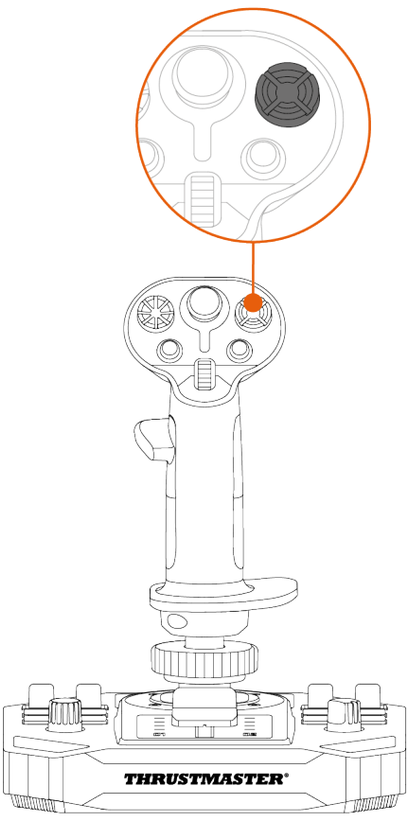

A função de ponto de vista pode ser desativada. No entanto, o hat switch multidirecional pode ser utilizado na mesma.

Para desativar a função de ponto de vista:

1. Vá até ao **Painel de Controlo** do joystick Sol-R 1 Flightstick.
2. Na caixa de diálogo **Controladores de jogos**, clique em **Propriedades**.
3. No separador **Test input** (Testar entrada), desmarque (ou seja, desselecione) **Point of view hat-switch** (Hat switch de ponto de vista).

Função de ponto de vista (modo Destro)	
Ativado	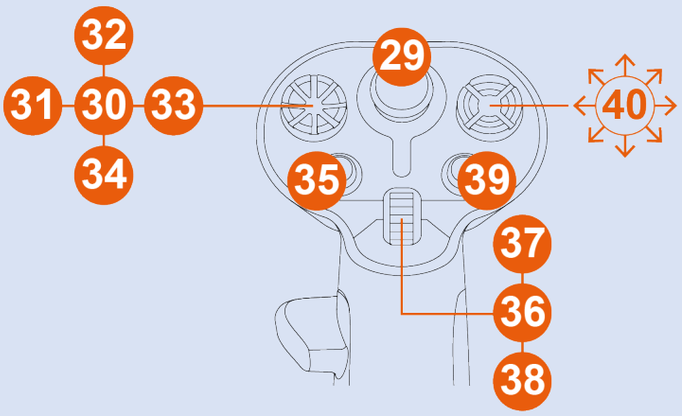
Desativado	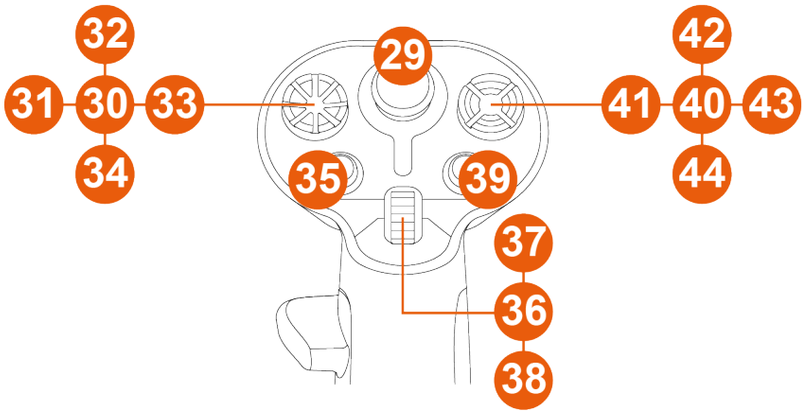

Função de ponto de vista (modo Esquerdino)	
Ativado	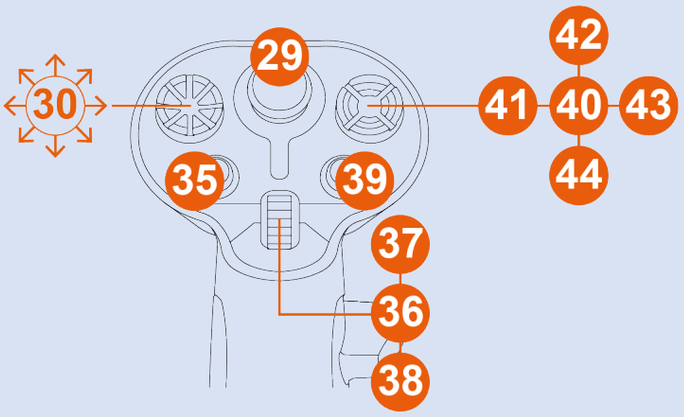
Desativado	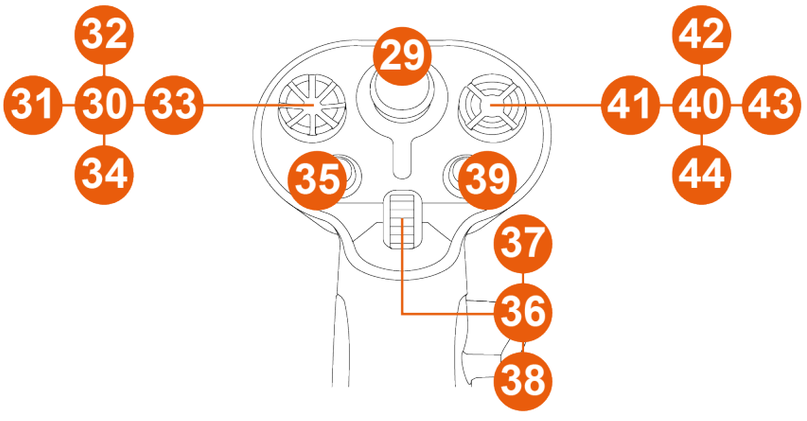

8. Configurar o manípulo do joystick

Modo Destro ou Esquerdino

O joystick Sol-R 1 Flightstick é ambidestro, a fim de se adaptar na perfeição a todos os jogadores (tanto destros como esquerdinos).

Por predefinição, o joystick está configurado no modo Destro.

Modo Esquerdino	Modo Destro
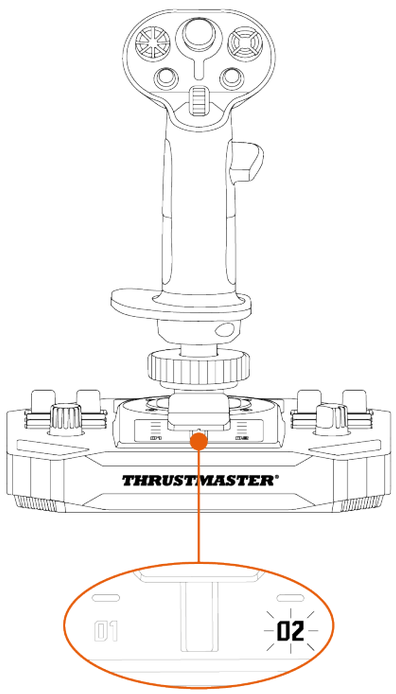	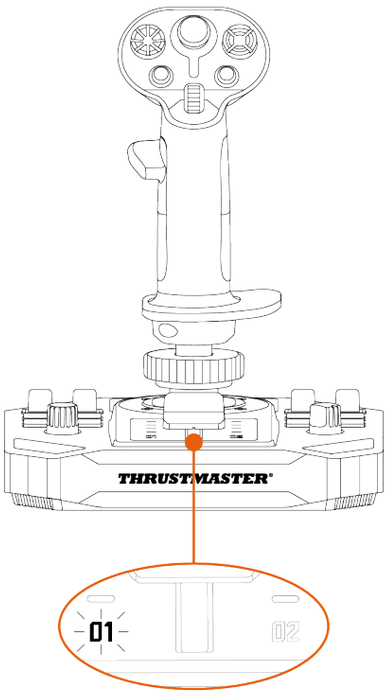

Execute o procedimento para mudar do modo Destro para o modo Esquerdino (ou vice-versa) antes de ligar o joystick ao PC.

Para configurar o joystick para o modo Esquerdino:

1. Ajuste o seletor situado na parte inferior da base do joystick para LEFT HANDED (Modo Esquerdino).

   O joystick é reconhecido com o nome Sol-R [L] Flightstick.

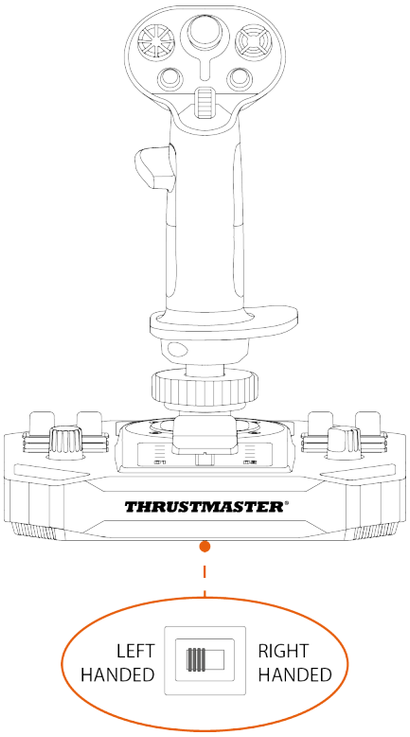

2. Desenrosque o descanso do polegar direito (A1).

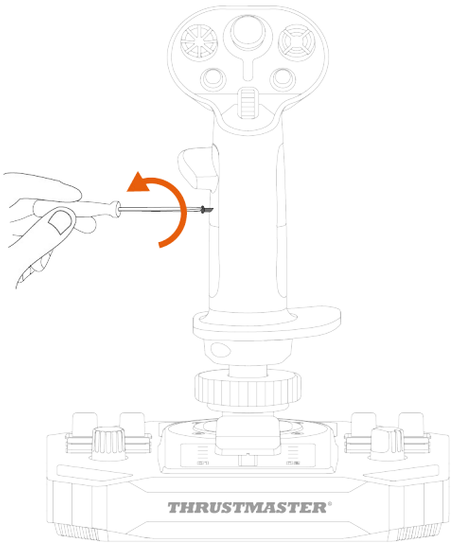

3. Remova ambas as peças do descanso do polegar direito (A1 e A2).

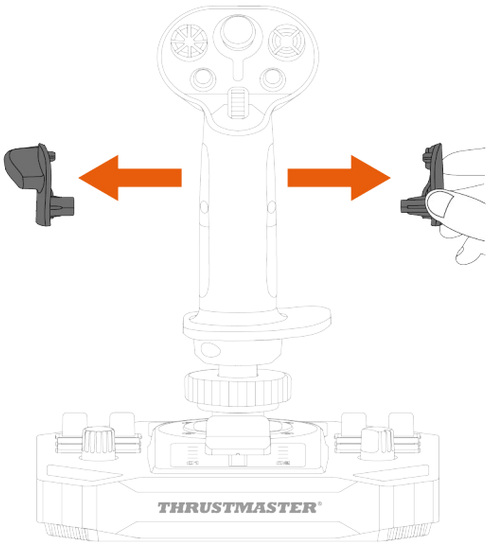

4. Coloque ambas as peças do descanso do polegar esquerdo (B1 e B2) no manípulo do joystick.

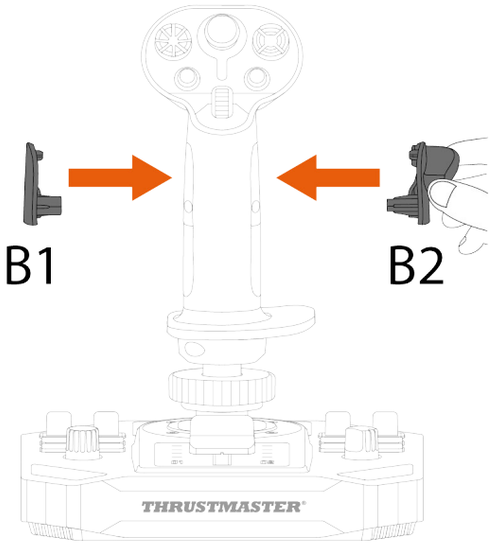

5. Enrosque o descanso do polegar esquerdo (B1).

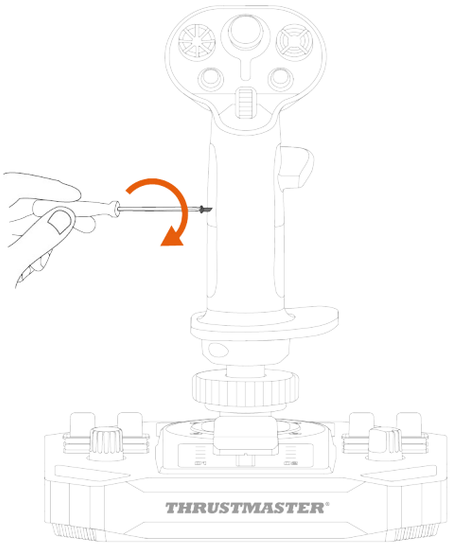

6. Remova o botão amovível (C1 ou C2) situado na parte posterior do manípulo do joystick.

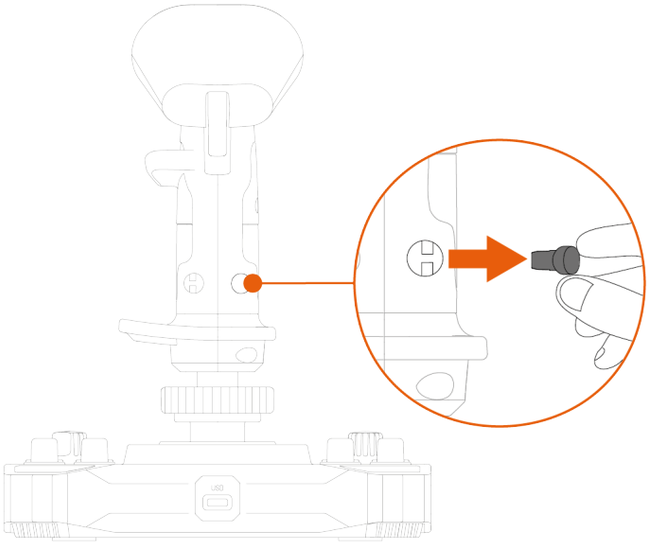

7. Insira o botão amovível preferido (C1 ou C2) por baixo do descanso do polegar B2.

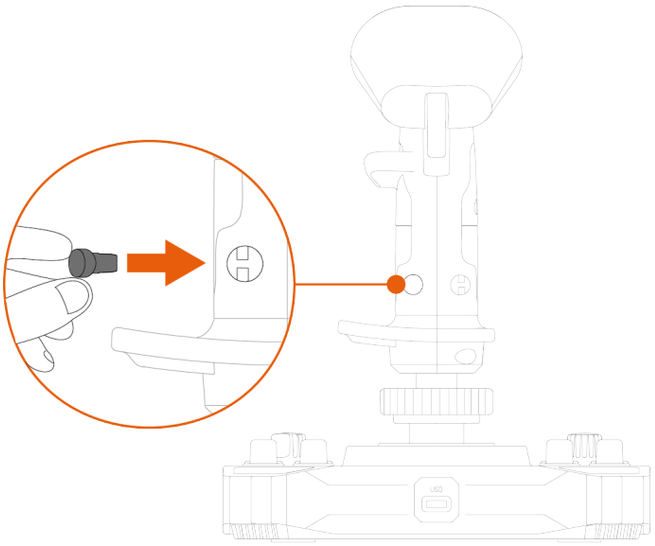

8. Desaperte os dois parafusos que prendem o descanso do pulso na posição.

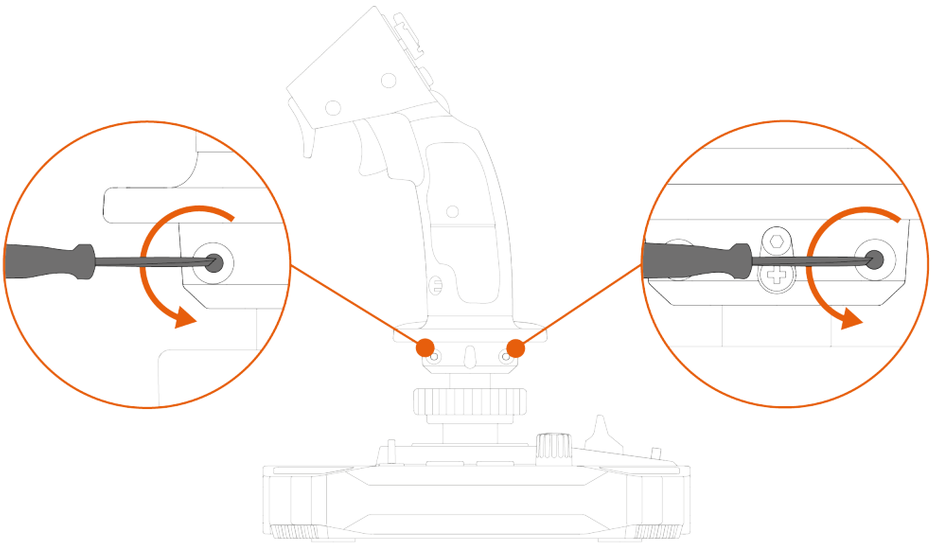

9. Remova as duas peças do descanso do pulso e reposicione-as no manípulo do joystick invertendo as mesmas.

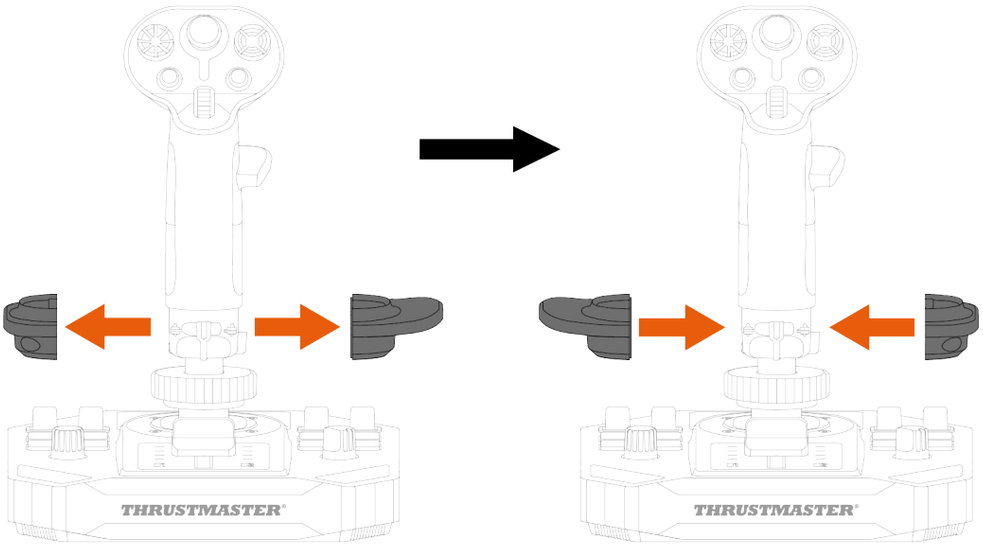

10. Aperte os dois parafusos que prendem o descanso do pulso na posição.

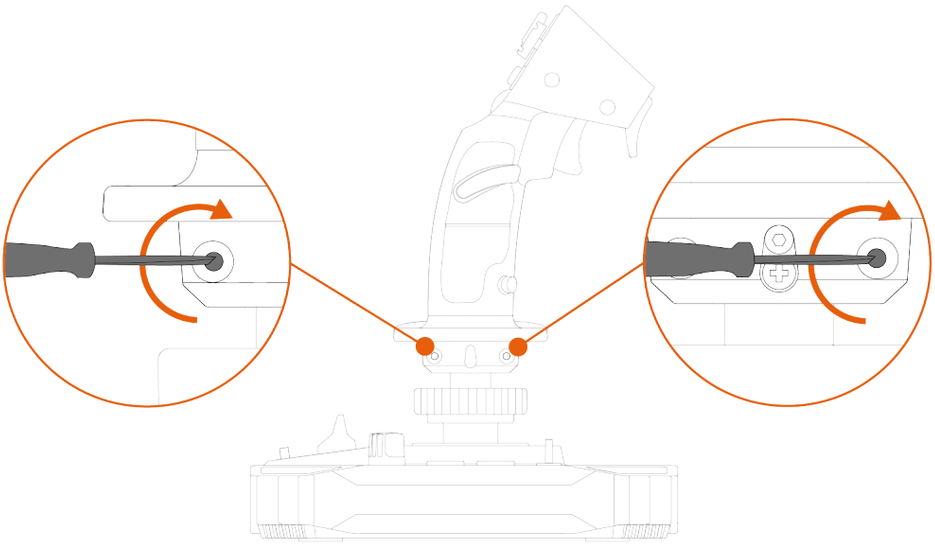

Para configurar o joystick para o modo Destro:

1. Ajuste o seletor situado na parte inferior da base do joystick para RIGHT HANDED (Modo Destro).

   O joystick é reconhecido com o nome Sol-R [R] Flightstick.

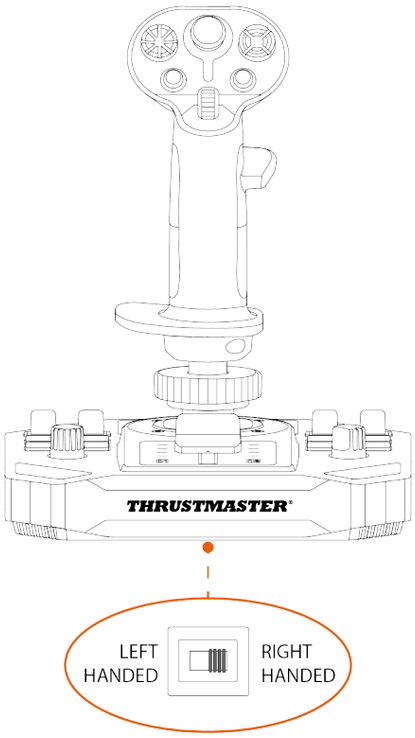

2. Desenrosque o descanso do polegar esquerdo (B1).

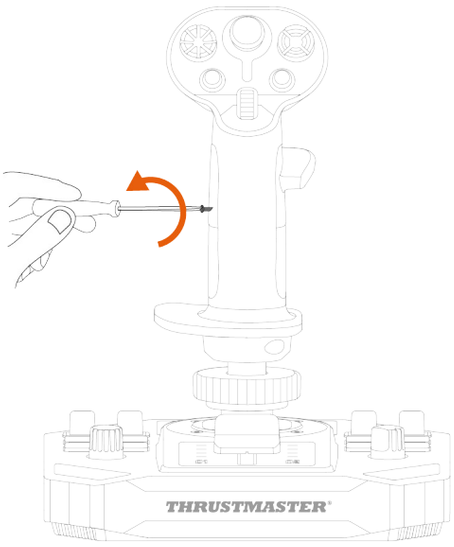

3. Remova ambas as peças do descanso do polegar esquerdo (B1 e B2).

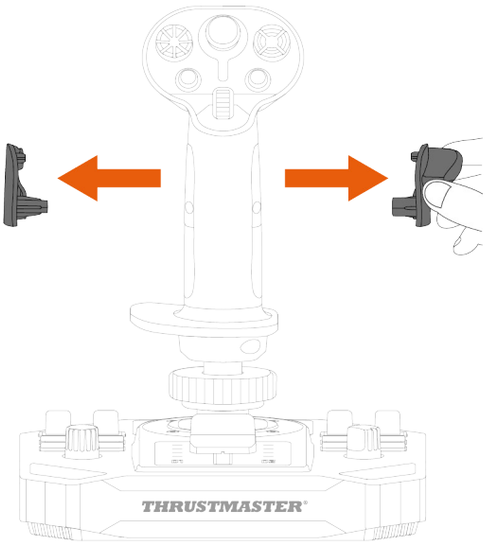

4. Coloque ambas as peças do descanso do polegar esquerdo (A1 e A2) no manípulo do joystick.

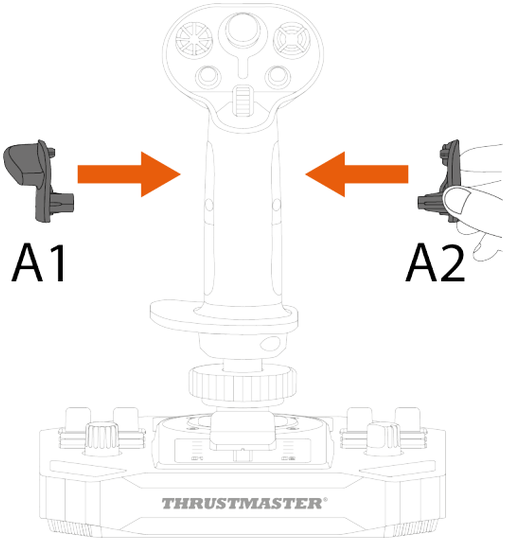

5. Enrosque o descanso do polegar direito (A1).

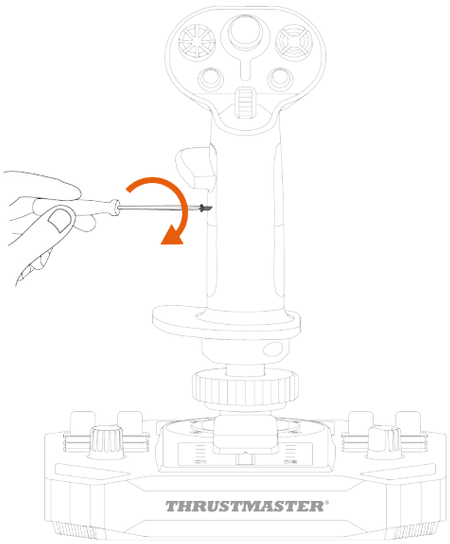

6. Remova o botão amovível (C1 ou C2) situado na parte posterior do manípulo do joystick.

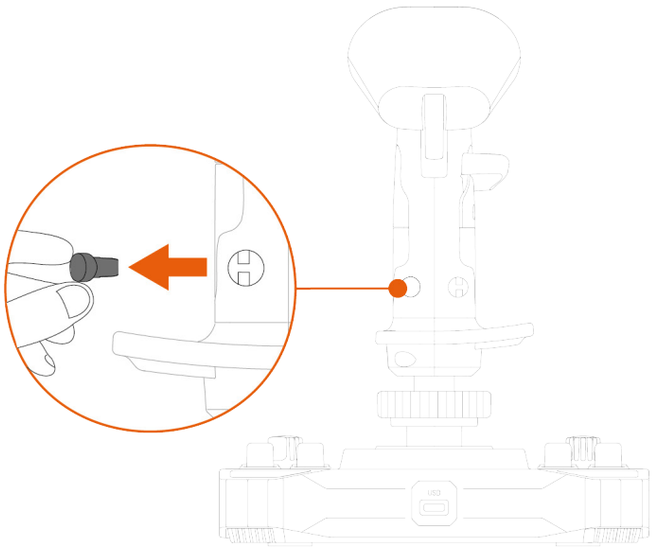

7. Insira o botão amovível preferido (C1 ou C2) por baixo do descanso do polegar A1.

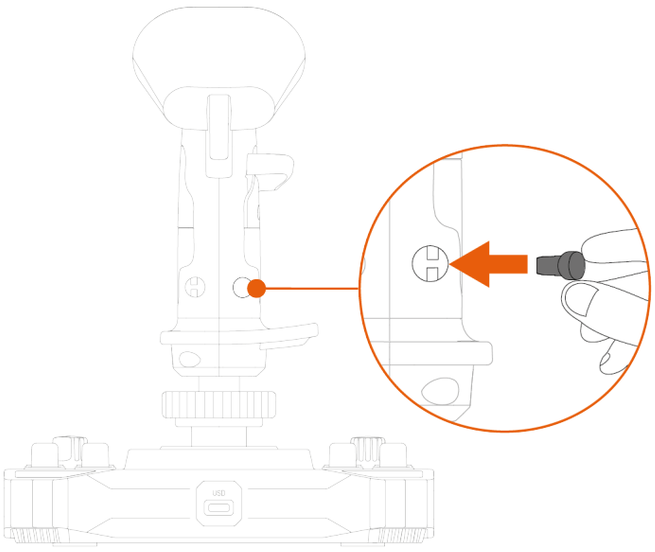

8. Desaperte os dois parafusos que prendem o descanso do pulso na posição.

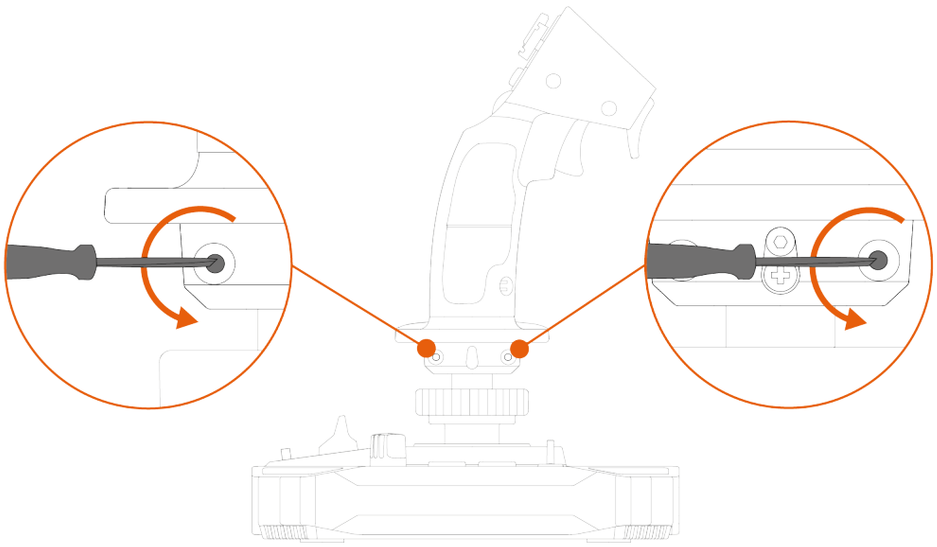

9. Remova as duas peças do descanso do pulso e reposicione-as no manípulo do joystick invertendo as mesmas.

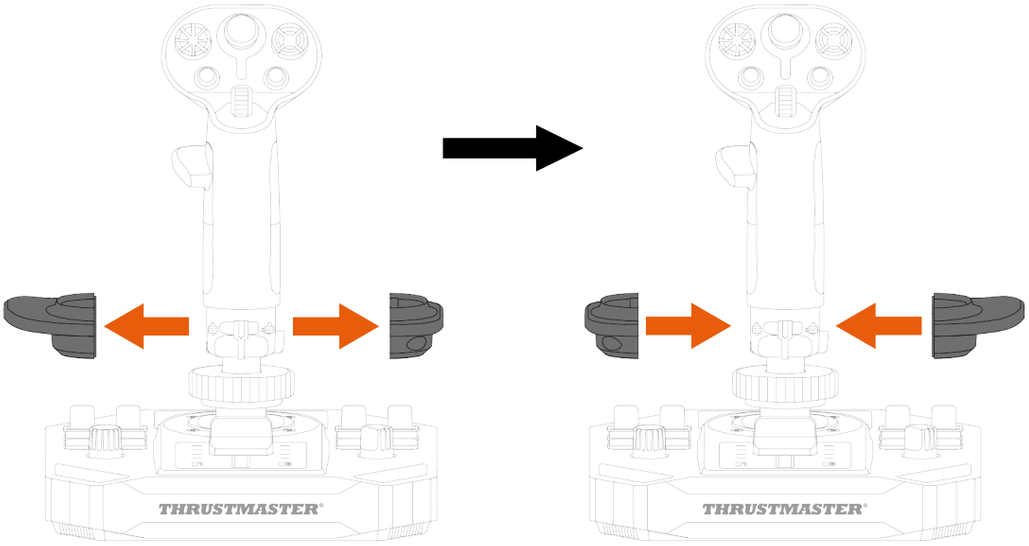

10. Aperte os dois parafusos que prendem o descanso do pulso na posição.

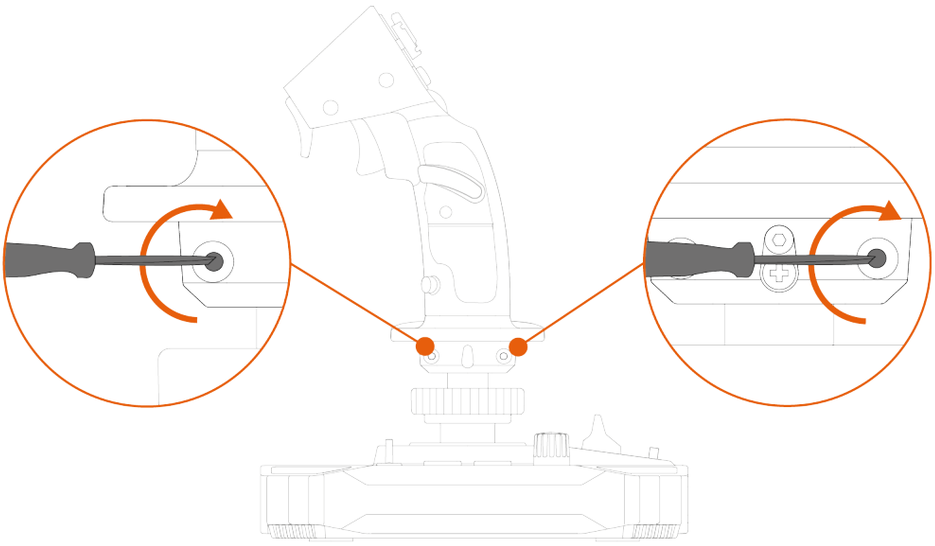

Adaptador de altura

O joystick Sol-R 1 Flightstick possui um adaptador de altura para elevar a sua mão quando segura o manípulo do joystick, para maior conforto.

Sem o adaptador	Com o adaptador
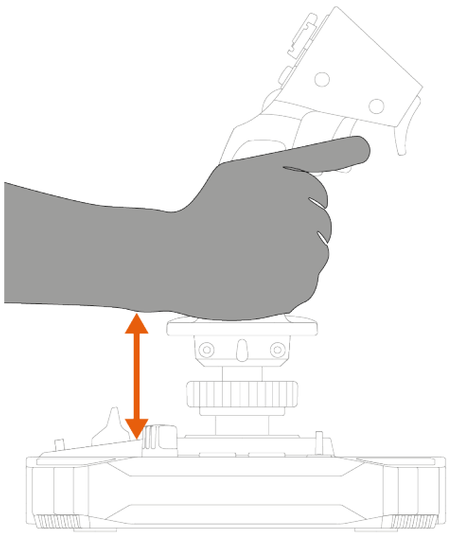	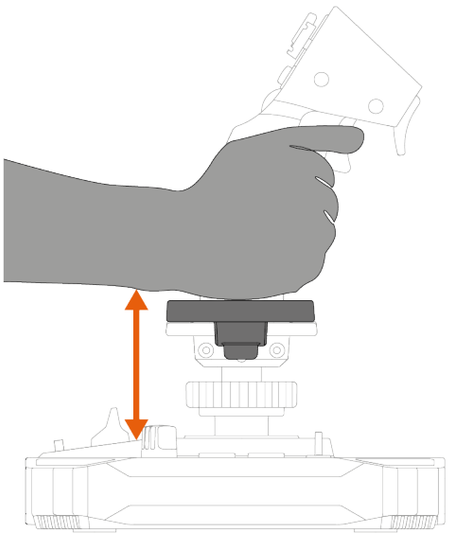

Para instalar o adaptador de altura, prenda-o ao descanso do pulso.

Modo Esquerdino	Modo Destro
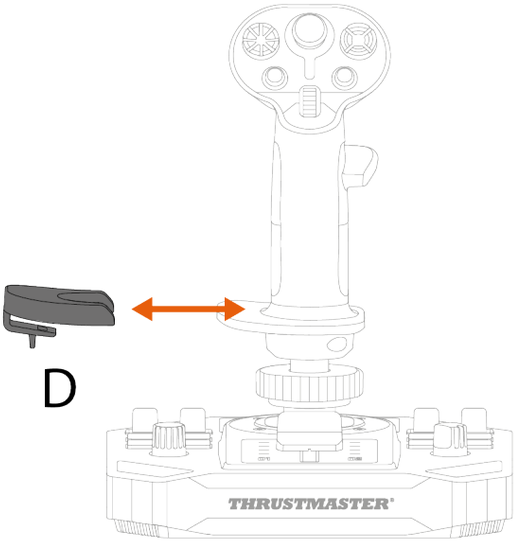	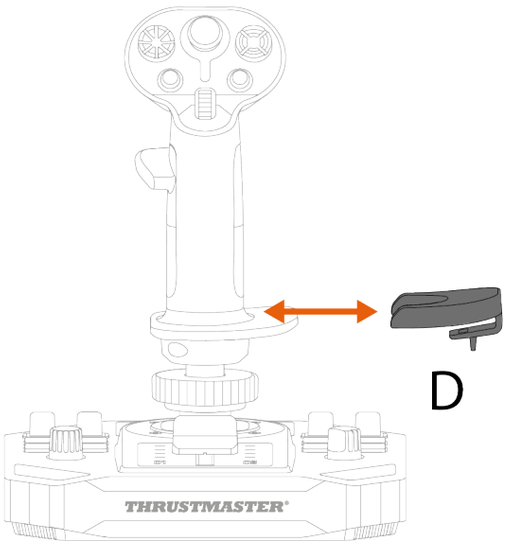

9. Compatibilidade

Utilize apenas acessórios autorizados. A utilização de acessórios não autorizados poderá danificar o produto e anular a garantia.

Manípulos de joysticks

A base Sol-R é compatível com os seguintes manípulos de joysticks e acessórios:

- Manípulo do joystick F/A-18C Hornet™ HOTAS Add-On Grip*;
- Manípulo do joystick Viper Grip – HOTAS Add-On Grip* (ex-F16-C Viper HOTAS Add-On Grip);
- Adaptador AVA Offset Adapter*;
- Futuros manípulos de joysticks Thrustmaster*.

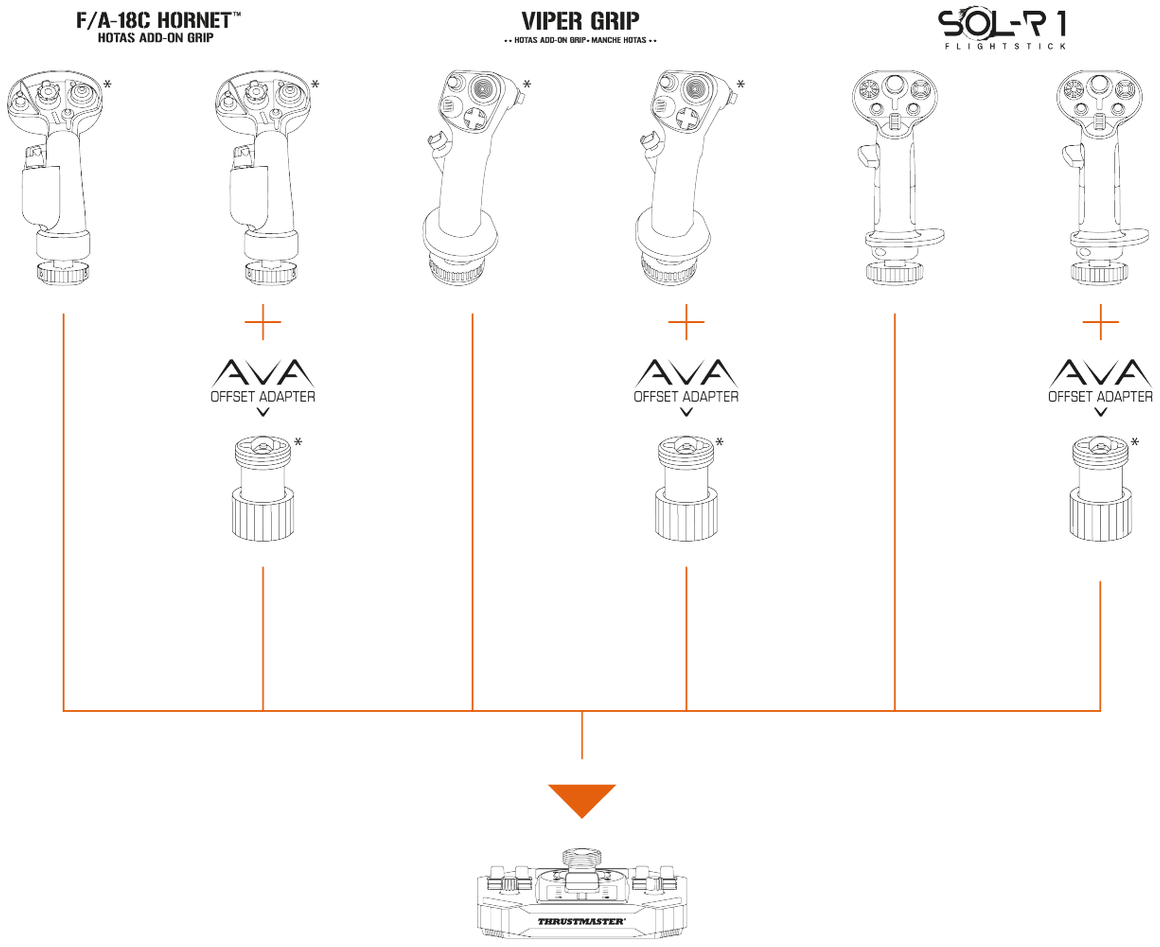

** Vendido à parte*

Base

O manípulo do joystick Sol-R é compatível com a base AVA*.

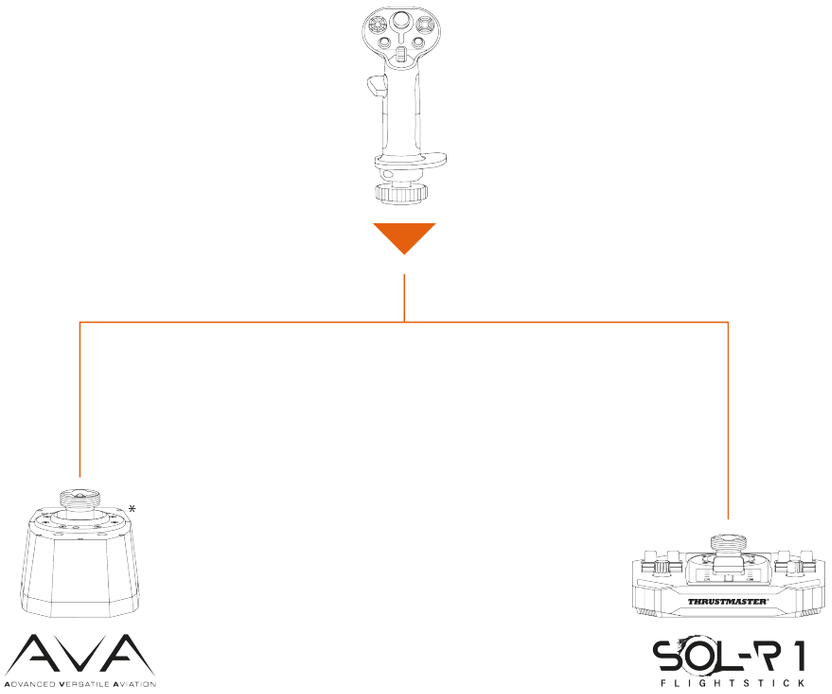

** Vendido à parte*

Lemes de direção

O joystick Sol-R 1 Flightstick é compatível com os seguintes sistemas de pedais de leme de direção:

- TFRP T.Flight Rudder Pedals*;
- TPR: Thrustmaster Pendular Rudder*.

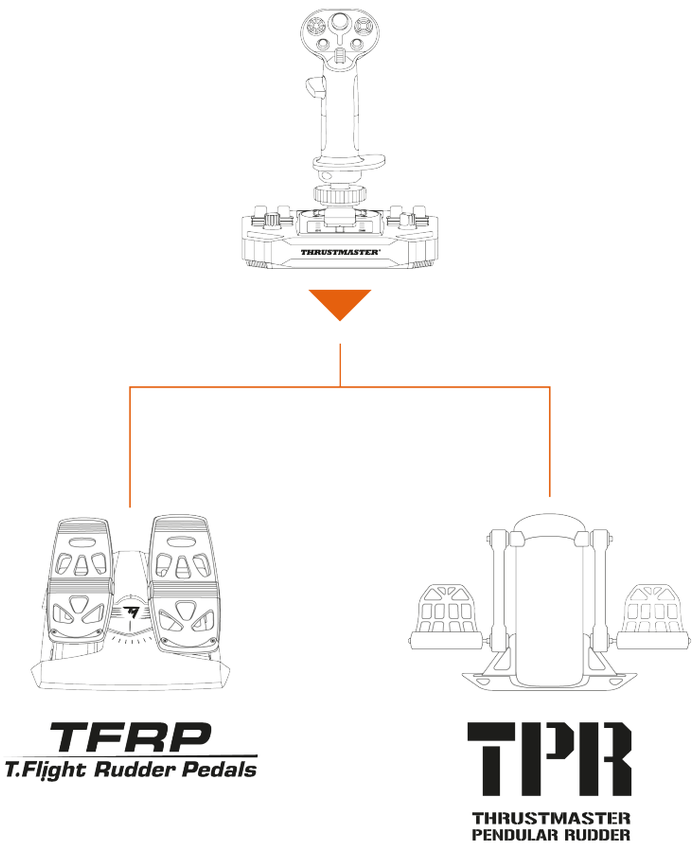

- O TFRP e o TPR devem ser ligados ao PC via USB.
- O TFRP e o TPR são compatíveis em todos os jogos que suportam multi-USB e lemes de direção.

** Vendido à parte*

10. Software de programação avançada T.A.R.G.E.T

O T.A.R.G.E.T (Thrustmaster Advanced pRogramming Graphical EdiTor) é um pacote de software inovador de alto desempenho que permite efetuar melhoramentos na maioria dos controladores de voo Thrustmaster e partilhar perfis com a comunidade Thrustmaster.

Instalação

1. Visite: **https://support.thrustmaster.com/product/sol-r-1-flightstick**.
2. Na secção **Software**, transfira e instale o software de programação avançada T.A.R.G.E.T.

Características principais

- Várias configurações possíveis dos eixos.
- Múltiplos níveis de programação disponíveis: Basic, Advanced e Script.
- Utilização do princípio de arrastar e largar.
- Capacidade para combinar o joystick Sol-R 1 Flightstick com outros acessórios de simulação de voo Thrustmaster (Hotas Cougar*, T.16000M FCS*, TWCS*, TFRP*, MFD Cougar Pack*, gama TCA*, gama VIPER*, gama AVA* – os quais também são todos compatíveis com o software T.A.R.G.E.T), permitindo que sejam reconhecidos como um único dispositivo USB.
- Acesso a perfis avançados criados pela comunidade Thrustmaster.

** Vendido à parte*

11. Perguntas frequentes e suporte técnico

Tem alguma questão relativamente ao joystick Sol-R 1 Flightstick, ou deparou-se com problemas técnicos? Se for o caso, visite o sítio Web de suporte técnico da Thrustmaster:

https://support.thrustmaster.com/product/sol-r-1-flightstick.

1. O meu joystick não funciona corretamente, ou parece estar mal calibrado

- Desligue o PC, desligue o joystick e em seguida volte a ligá-lo, reinicie o PC e inicie novamente o jogo.
- Ao ligar o joystick, certifique-se de que mantém o manípulo do joystick centrado e evite movê-lo, para evitar quaisquer problemas de calibração.

2. Não consigo configurar o meu joystick

- Aceda ao menu do jogo e selecione **Opções > Controlador > Gamepad** ou **Joystick**. Em seguida, escolha a configuração mais adequada, ou reconfigure completamente as opções do joystick.
- Para mais informações, consulte o manual do utilizador ou o utilitário de ajuda online do jogo.

3. O meu joystick é demasiado sensível, ou não é suficientemente sensível

- O joystick Sol-R 1 Flightstick autocalibra-se automaticamente após alguns movimentos nos diferentes eixos.
- Aceda ao menu do jogo e selecione **Opções > Controlador > Gamepad** ou **Joystick**. Em seguida, ajuste a sensibilidade e as zonas mortas do seu joystick, se estas opções estiverem disponíveis.

4. O meu joystick não funciona

- De modo a que o joystick Sol-R 1 Flightstick funcione corretamente com videojogos, necessita de atualizar o respetivo firmware.

  Para proceder à atualização do firmware, visite

  https://support.thrustmaster.com/product/sol-r-1-flightstick.

  Selecione **Controladores** e siga as instruções, incluindo o procedimento de transferência e instalação.

THRUSTMASTER®

SOL-R 1

FLIGHTSTICK

ПК (Windows® 10/11)

Руководство пользователя

Внимательно прочитайте инструкции, содержащиеся в данном руководстве, **перед** установкой, **перед** любым использованием продукта и **перед** любым техническим обслуживанием. Обязательно соблюдайте правила техники безопасности. Несоблюдение техники безопасности может привести к несчастным случаям и/или повреждениям. Сохраните данное руководство, чтобы иметь возможность обратиться к инструкциям в будущем.

СОДЕРЖАНИЕ

1. СОДЕРЖИМОЕ КОРОБКИ 6

2. ТЕХНИЧЕСКИЕ ХАРАКТЕРИСТИКИ 7

3. ИНФОРМАЦИЯ ПО ИСПОЛЬЗОВАНИЮ ..11

4. СБОРКА 13

5. УСТАНОВКА НА ПК 15

Панель управления 16

Назначение кнопок 20

6. УСТАНОВКА НА ОПОРЕ 23

Установка на TM Flying Clamp.....24*

Установка на кокпит или другую фиксированную опору*.....25*

7. ОПИСАНИЕ УСТРОЙСТВА.....26

Рычаг управления 26

Функция руля направления.....27

Разнонаправленный переключатель точки обзора 29

8. УСТАНОВКА РУЧКИ УПРАВЛЕНИЯ ПОЛЕТОМ 32

Режим под правую или левую руку.....32

Адаптер высоты.....43

9. СОВМЕСТИМОСТЬ.....44

Ручки управления полетом.....45

База 46

Рули направления.....47

10. РАСШИРЕННОЕ ПО ДЛЯ ПРОГРАММИРОВАНИЯ T.A.R.G.E.T.....48

Установка 48

Основные характеристики.....49

11. ЧАСТО ЗАДАВАЕМЫЕ ВОПРОСЫ И ТЕХНИЧЕСКАЯ ПОДДЕРЖКА.....50

SOL-R 1

FLIGHTSTICK

Насладитесь поистине уникальными звездными впечатлениями с джойстиком Sol-R 1 Flightstick: он будет сопровождать вас в самом сердце космических сражений и исследований.

Данное руководство поможет установить и использовать Sol-R 1 Flightstick наилучшим образом. Перед началом работы внимательно прочитайте инструкции и предупреждения: они помогут вам получить максимум удовольствия от использования устройства.

THRUSTMASTER®

Обновление прошивки

Чтобы джойстик Sol-R 1 Flightstick работал с видеоиграми должным образом, необходимо обновить его прошивку.

Чтобы выполнить обновление, посетите страницу **https://support.thrustmaster.com/product/sol-r-1-flightstick**.

Выберите **Драйверы** и следуйте инструкциям, включая процедуру загрузки и установки.

1. Содержимое коробки

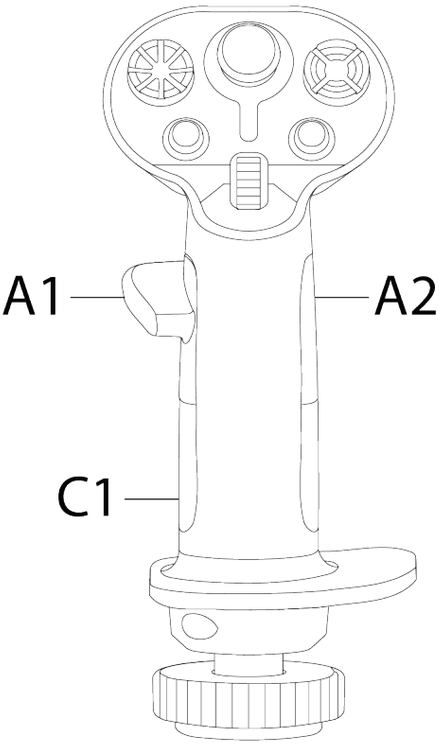

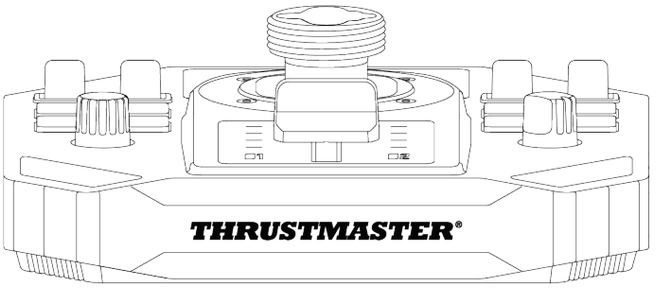

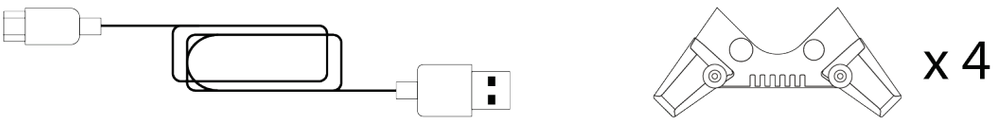

2. Технические характеристики

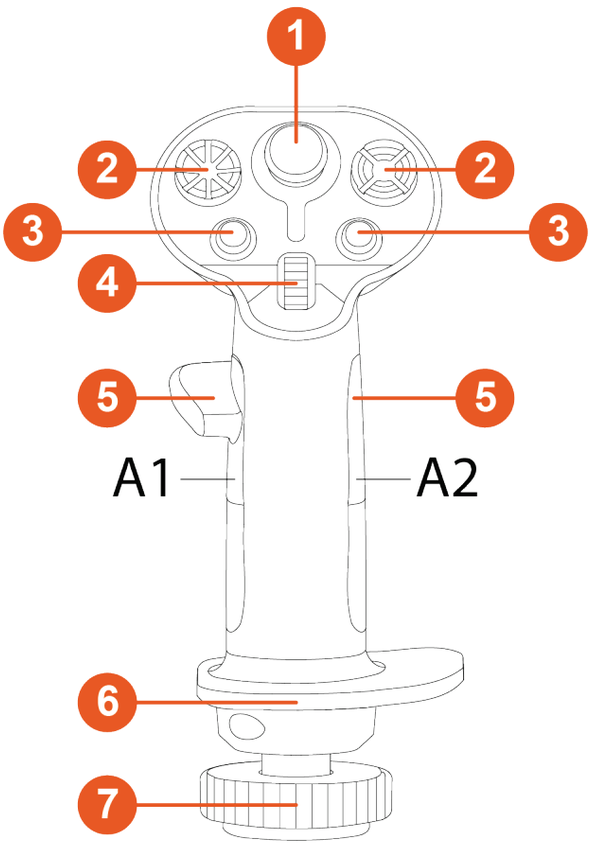

❶ Аналоговый мини-джойстик

❷ 8-позиционные разнонаправленные переключатели точки обзора

❸ Кнопки управления

❹ Колесо прокрутки

❺ Упоры для больших пальцев (для игры правой и левой рукой)

❻ Опора для запястья под любую руку

❼ Функция руля направления с помощью вращения ручки управления полетом (с возможностью блокировки)

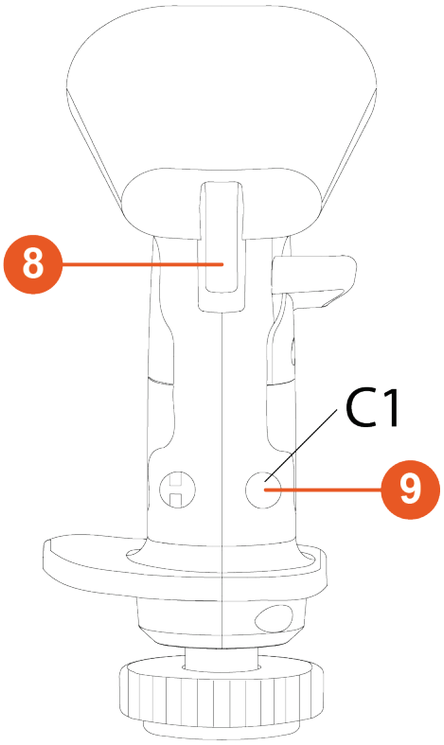

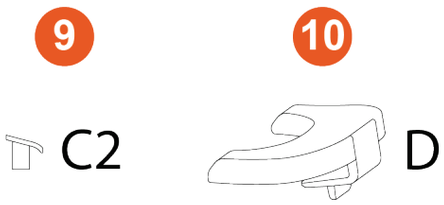

❽ Триггеры (включая один двухпозиционный триггер)

❾ Съемные кнопки

❿ Съемный адаптер высоты (для игры правой и левой рукой)

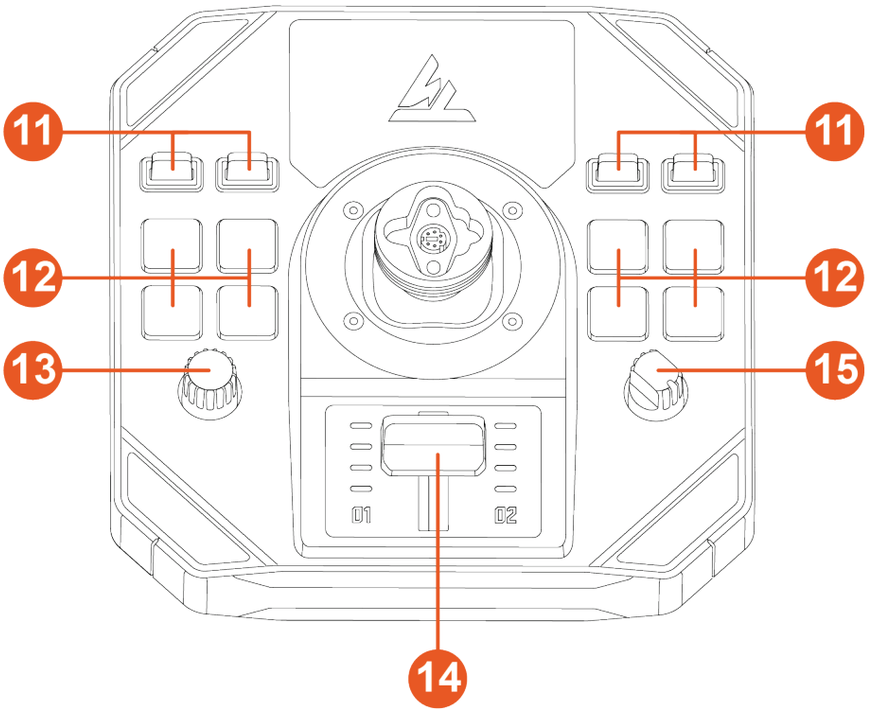

⓫ Тумблеры (два положения)

⓬ Кнопки управления с подсветкой

⓭ Энкодер

⓮ Дроссельная заслонка с индикаторами

⓯ Поворотный селектор (четыре положения)

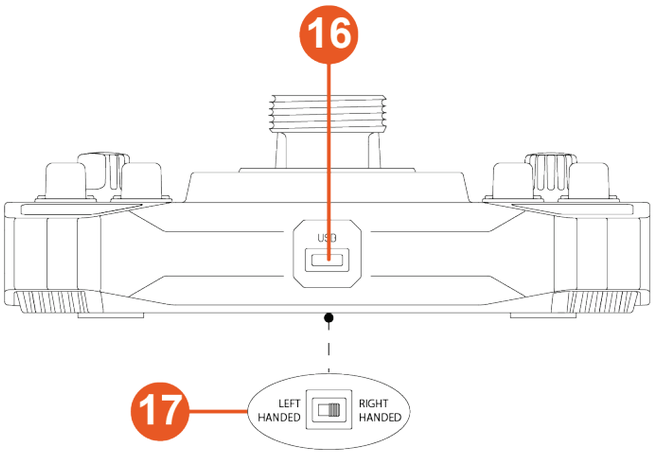

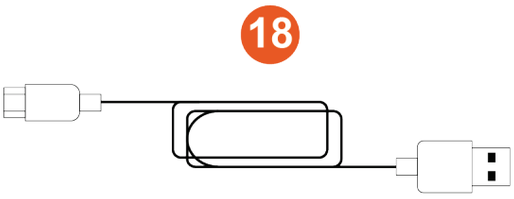

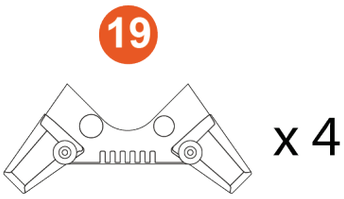

⓰ Разъем USB-C

⓱ Селекторный переключатель: LEFT HANDED (под левую руку) / RIGHT HANDED (под правую руку)

⓲ Кабель USB-A – USB-C

⓳ Опоры для устойчивости

3. Информация по использованию

Документация

Перед использованием данного продукта внимательно ознакомьтесь с настоящим руководством и сохраните его для последующего использования.

Опасность защемления

При использовании джойстика Sol-R 1 Flightstick следите за тем, чтобы пальцы не попали в пространство между базой и осью ручки управления полетом.

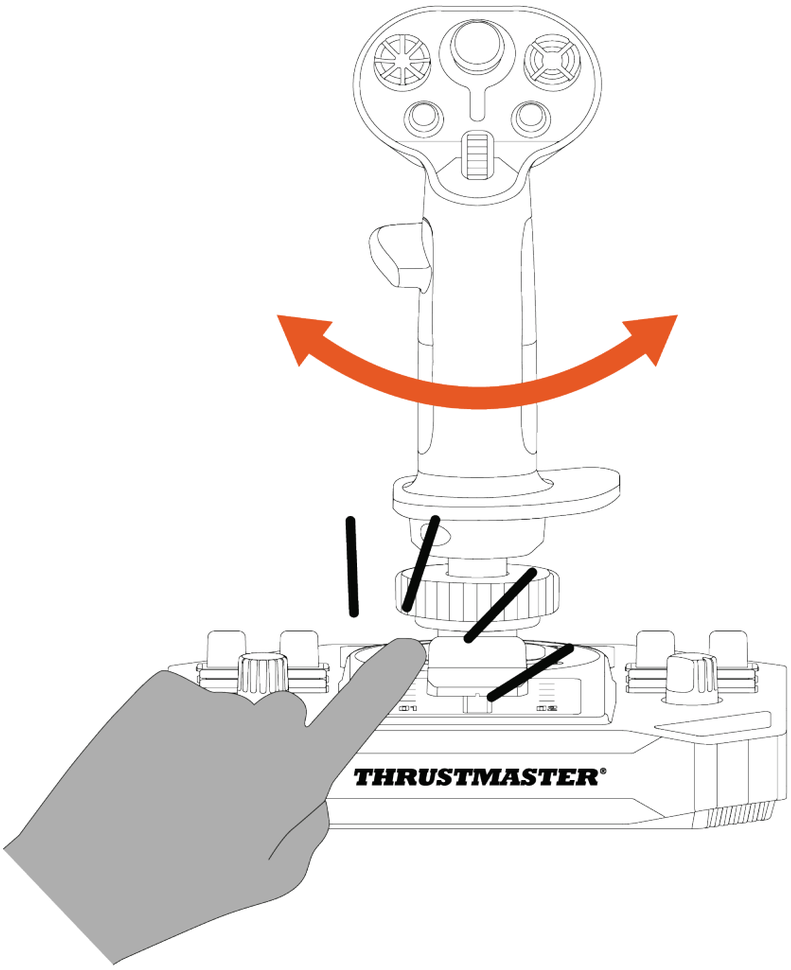

4. Сборка

1. Поместите ручку управления полетом на базу. Убедитесь, что ручка управления полетом расположена так, как показано на рисунке ниже.
2. Затяните хомут.

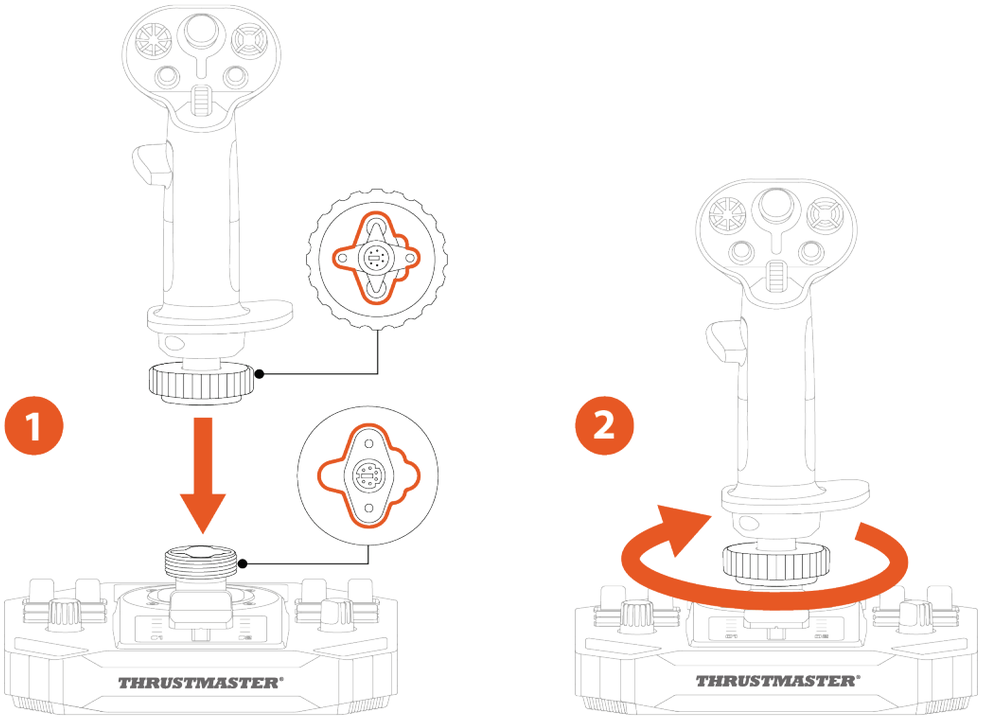

Прекратите затяжку, если чувствуется сопротивление. Убедитесь, что разъемы базы и ручки управления полетом совмещены надлежащим образом, как показано выше. Несоблюдение этого указания может привести к повреждению изделий.

3. *(Дополнительно)* Закрепите опоры для устойчивости в четырех углах базы.

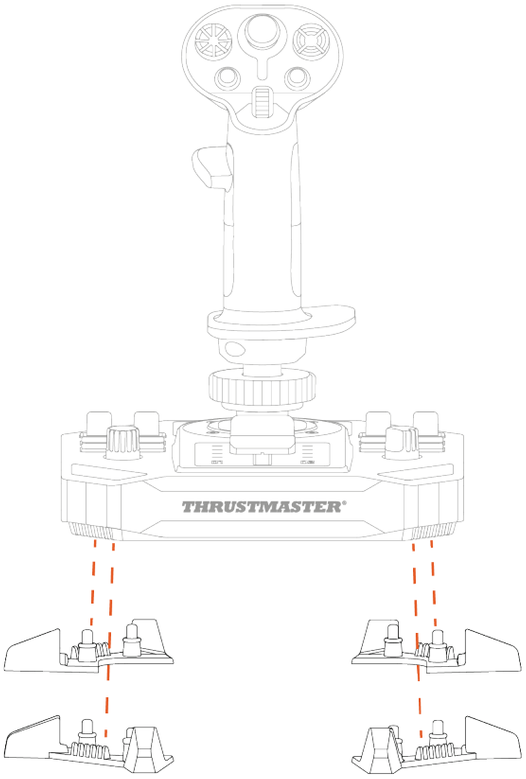

5. Установка на ПК

1. Перейдите на веб-сайт **https://support.thrustmaster.com/product/sol-r-1-flightstick**.
2. Скачайте и установите драйвер для ПК, добавляющий специальный интерфейс в панель управления Windows.
3. После установки драйвера подключите джойстик Sol-R 1 Flightstick к одному из USB-портов ПК с помощью кабеля USB-A – USB-C.

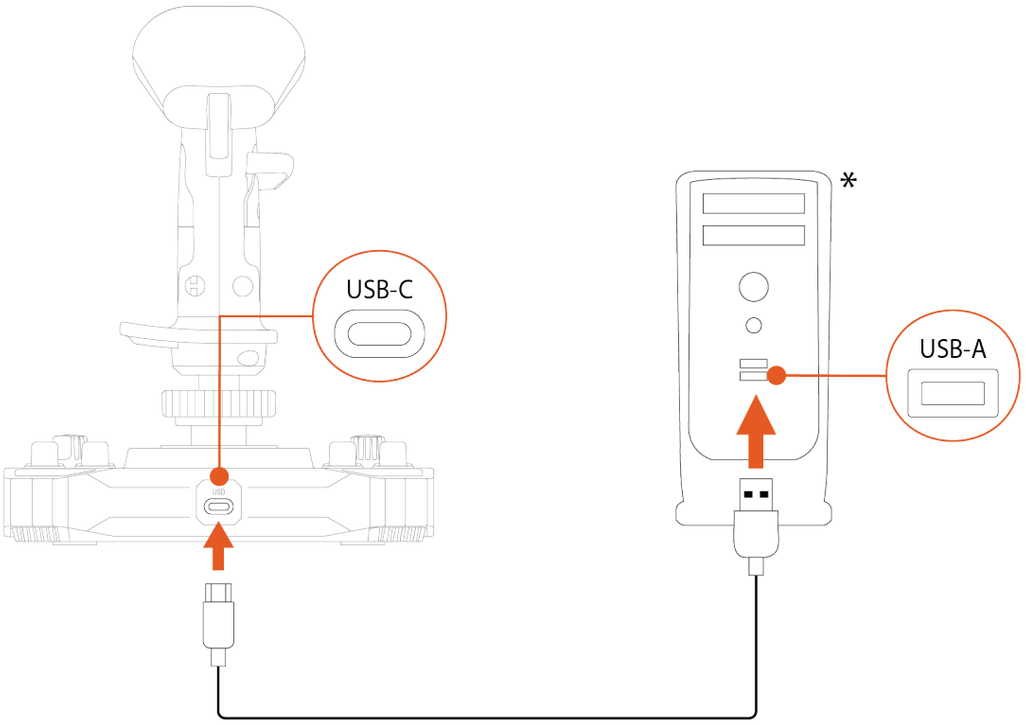

** Не входит в комплект поставки*

Панель управления

Чтобы получить доступ к панели управления, выберите **Пуск**, введите **Control Panel** или **Панель управления** в строке поиска, а затем нажмите **Control Panel** или **Панель управления** (в Windows® 10/11).

Откроется окно **Game Controllers (Игровые устройства)**. На экране появится аксессуар с названием **Sol-R [R] Flightstick** или **Sol-R [L] Flightstick** и состоянием **OK**.

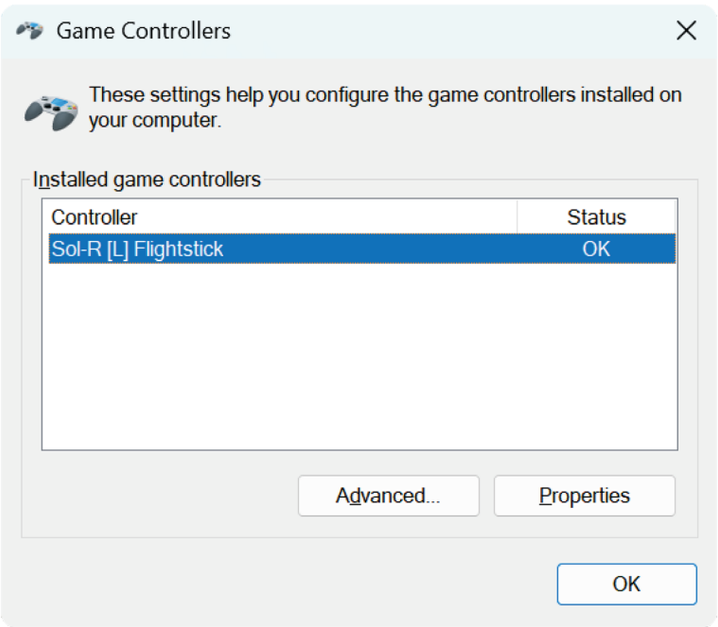

В окне **Game Controllers (Игровые устройства)** нажмите **Properties** (**Свойства)** для просмотра и проверки всех характеристик устройства.

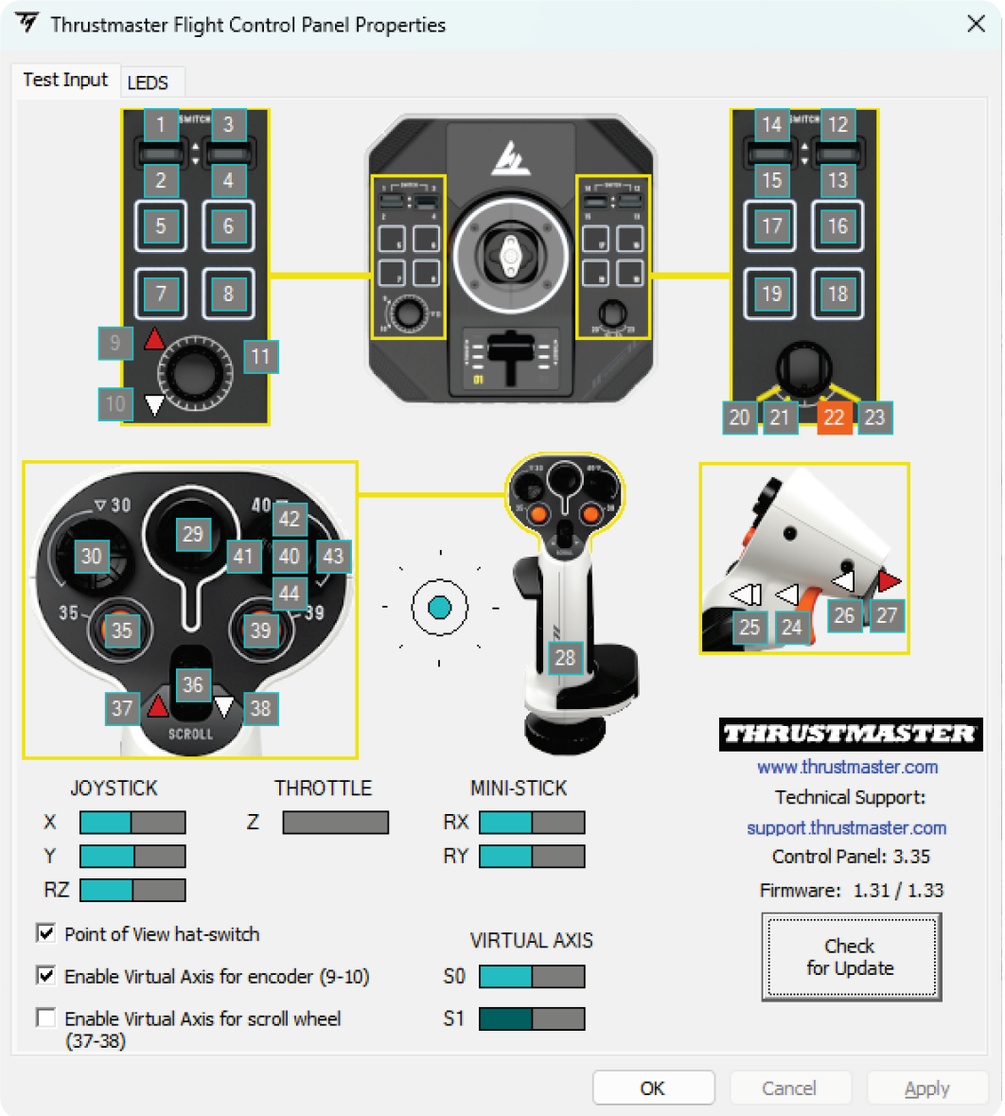

Настраиваемые светодиоды

Джойстик Sol-R 1 Flightstick оснащен одиннадцатью светодиодами, которые можно настраивать с помощью панели управления.

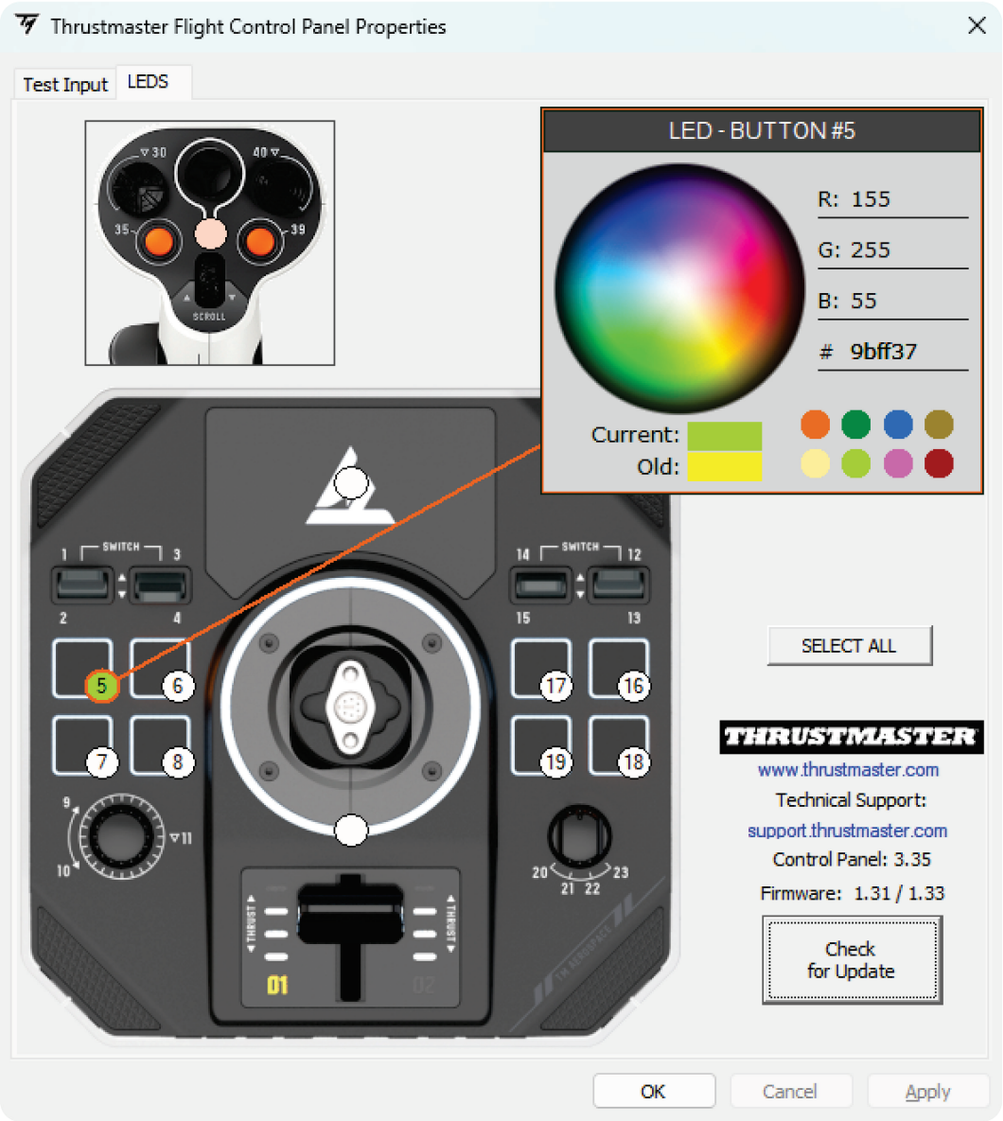

Каждому светодиоду можно присвоить свой цвет.

Чтобы изменить цвет светодиодов:

1. Перейдите к **Панель управления** для джойстика Sol-R 1 Flightstick.
2. В окне **Game Controllers** (Игровые устройства) нажмите **Properties** (Свойства).
3. На вкладке **LEDS** (Светодиоды) нажмите на один из цветных кружков, чтобы выбрать светодиод, который необходимо изменить.
4. Используйте цветовое колесо или палитру предустановленных цветов, или введите код цвета (RGB или HEX), чтобы изменить цвет.
5. Нажмите **OK** чтобы сохранить изменения.

Когда ручка управленя полетом Sol-R установлена на базу AVA*, область мини-джойстика подсвечивается, и вы можете изменить ее цвет.

** Продается отдельно*

Назначение кнопок

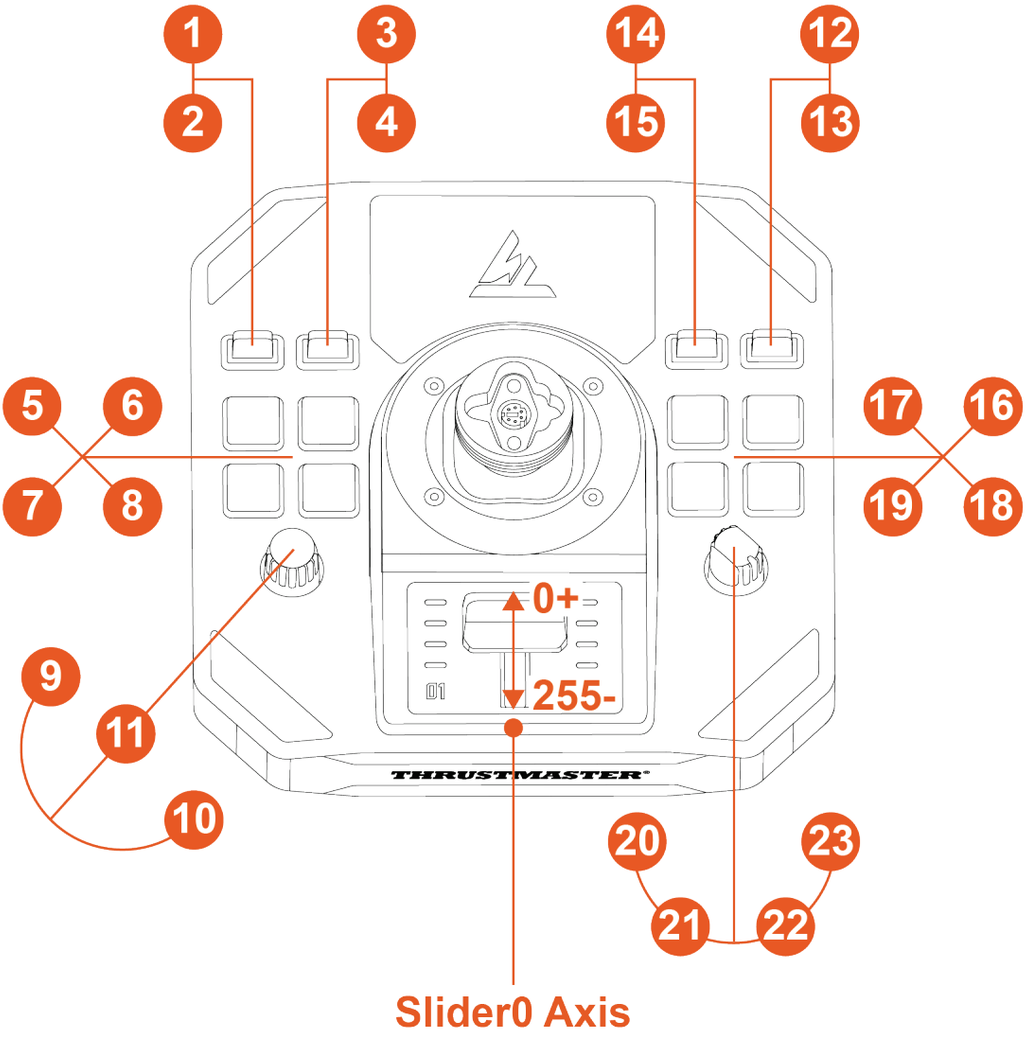

Режим под правую руку

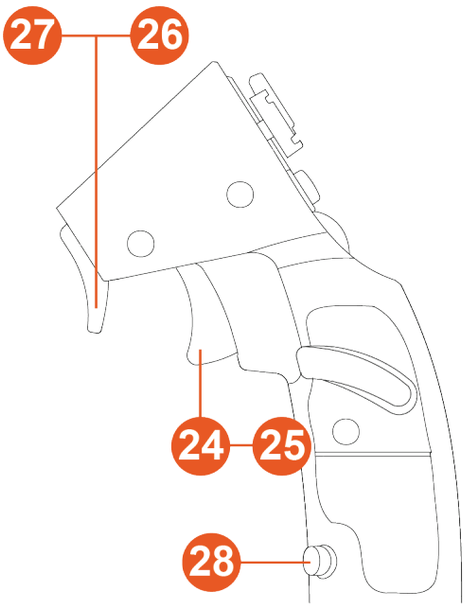

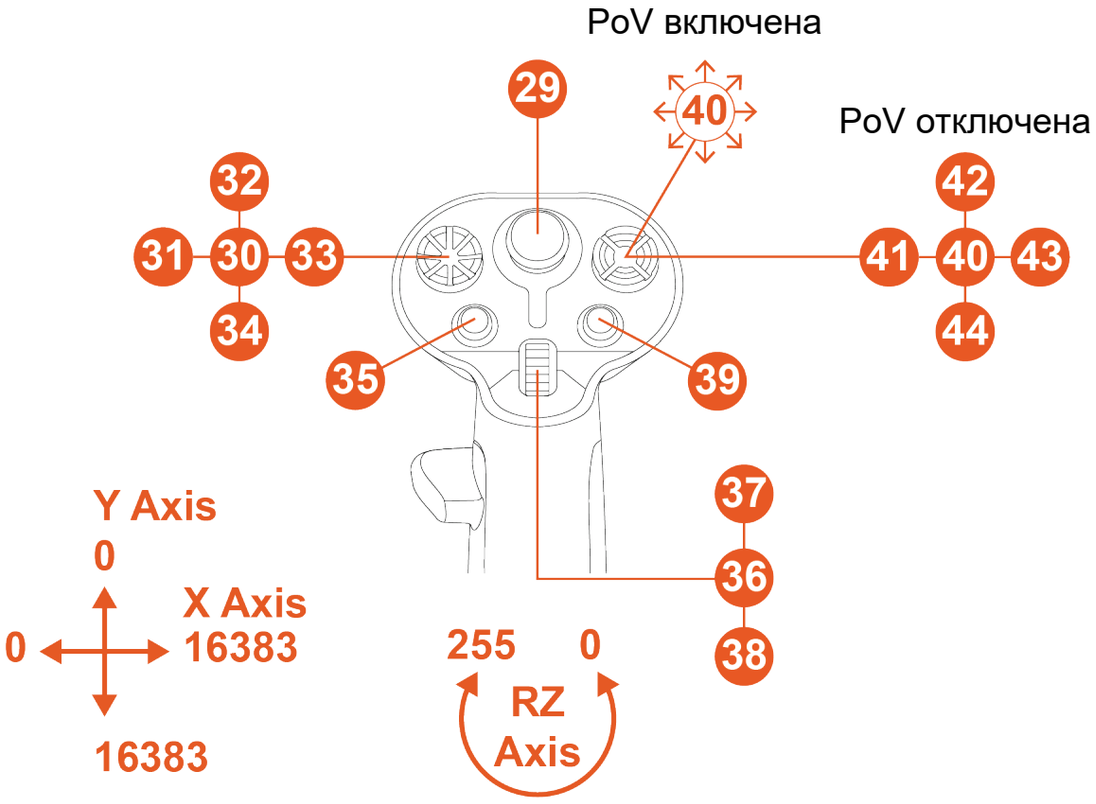

Режим под левую руку

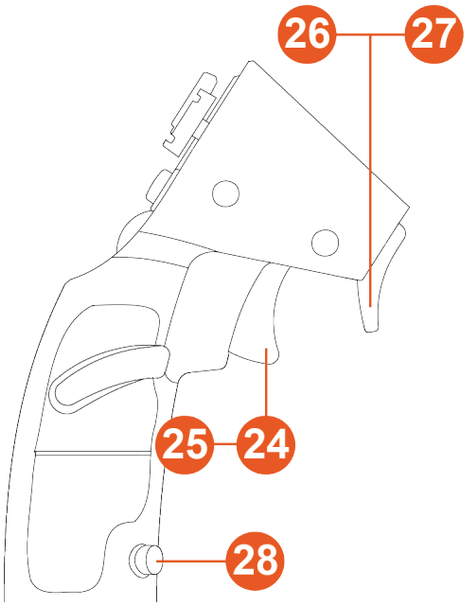

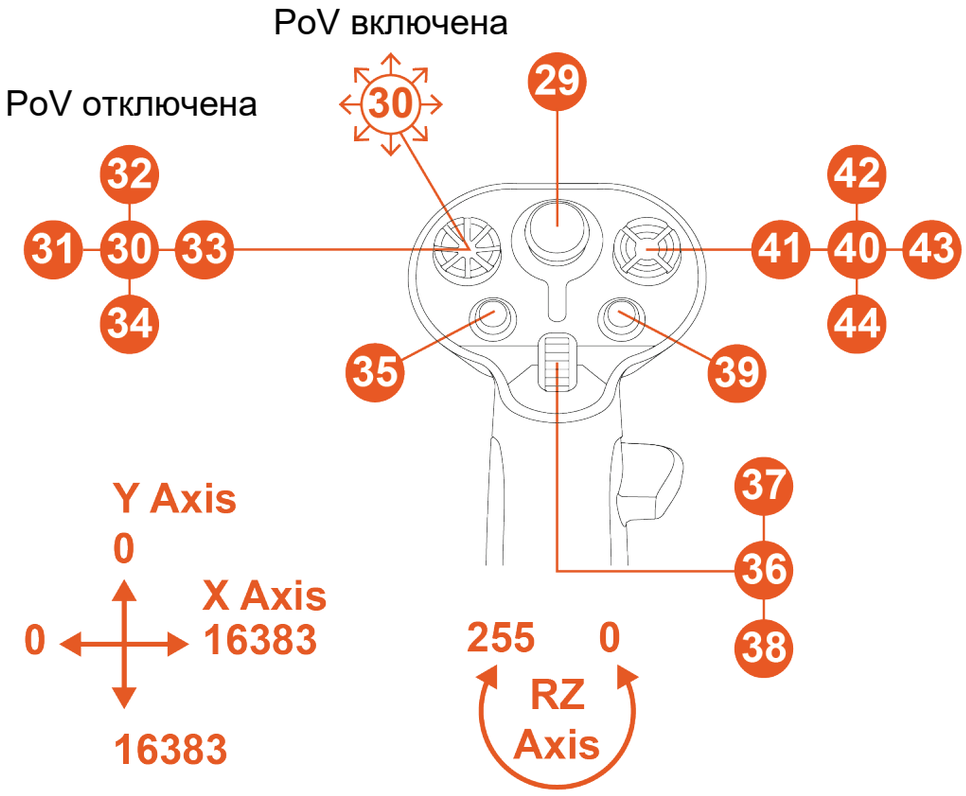

6. Установка на опоре

Джойстик Sol-R 1 Flightstick можно установить на различные типы опор с помощью винтов M6 (не входят в комплект поставки) и винтовой резьбы, расположенной на нижней стороне базы. Максимальная длина винта внутри базы не должна превышать 15 мм.

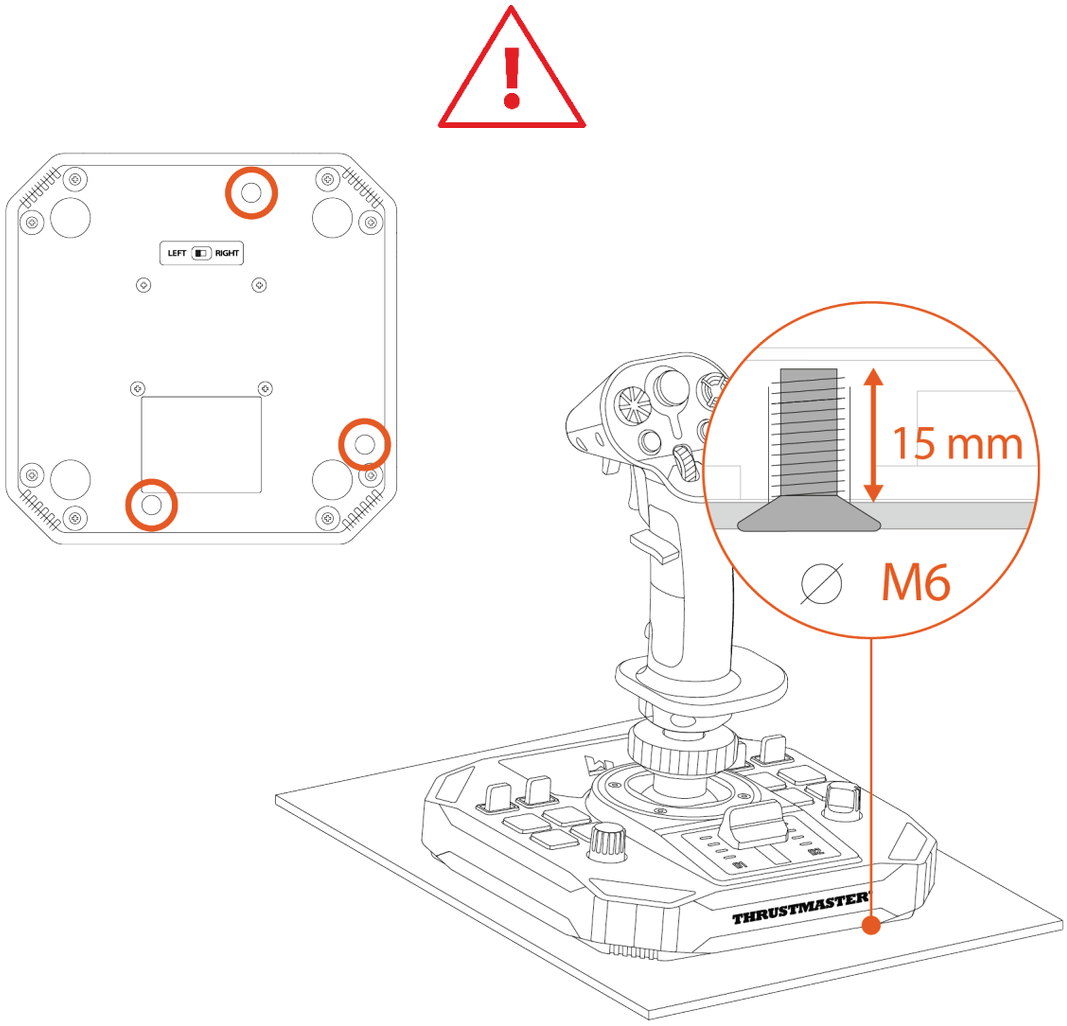

Перед каждым использованием убедитесь, что джойстик Sol-R 1 Flightstick закреплен на опоре надлежащим образом в соответствии с инструкциями производителя.

*Установка на TM Flying Clamp**

Чтобы прикрепить джойстик Sol-R 1 Flightstick к опоре TM Flying Clamp*, используйте два винта M6 (не входят в комплект поставки).

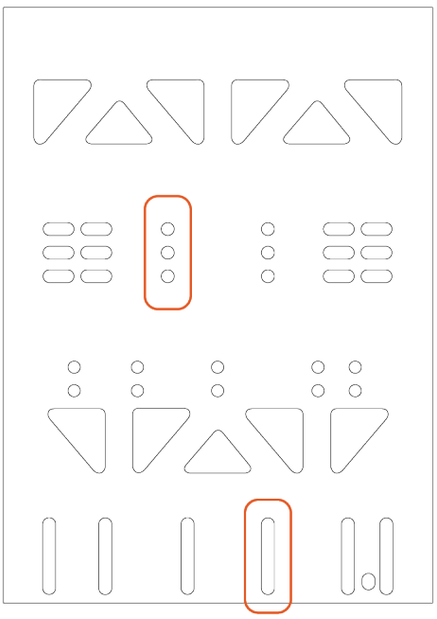

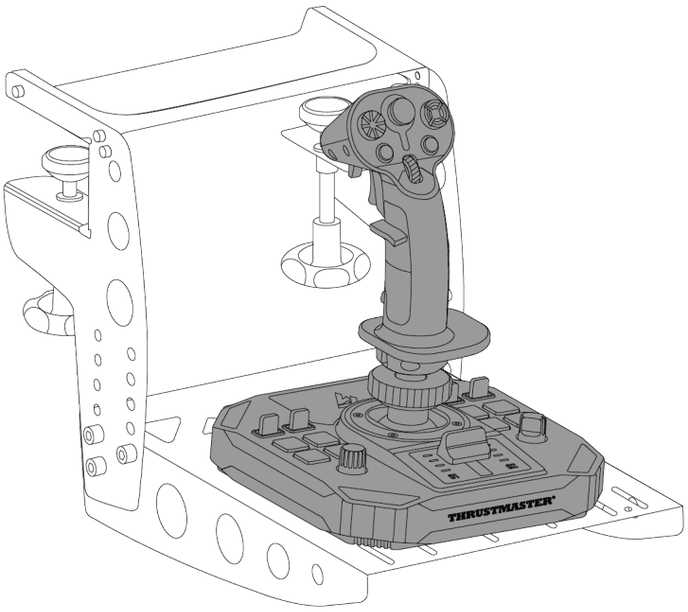

** Продается отдельно*

Установка на кокпит или другую фиксированную опору**

Чтобы прикрепить джойстик Sol-R 1 Flightstick к кокпиту* или настольной опоре*, используйте винты M6 (не входят в комплект постквки) и винтовую резьбу, расположенную на нижней стороне базы.

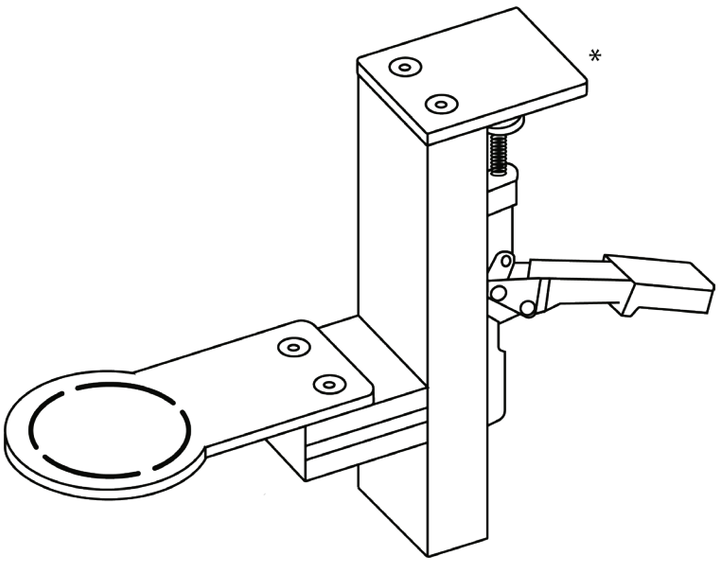

Чтобы избежать повреждения базы Sol-R 1 Flightstick, обратитесь к производителю кокпита или в службу технической поддержки и уточните, совместим ли кокпит с продукцией Thrustmaster.

** Не входит в комплект поставки*

7. Описание устройства

Рычаг управления

Джойстик Sol-R 1 Flightstick оснащен дроссельной заслонкой, которая позволяет легко управлять тягой двигателя космического корабля. Индикаторы обеспечат вам более высокую точность.

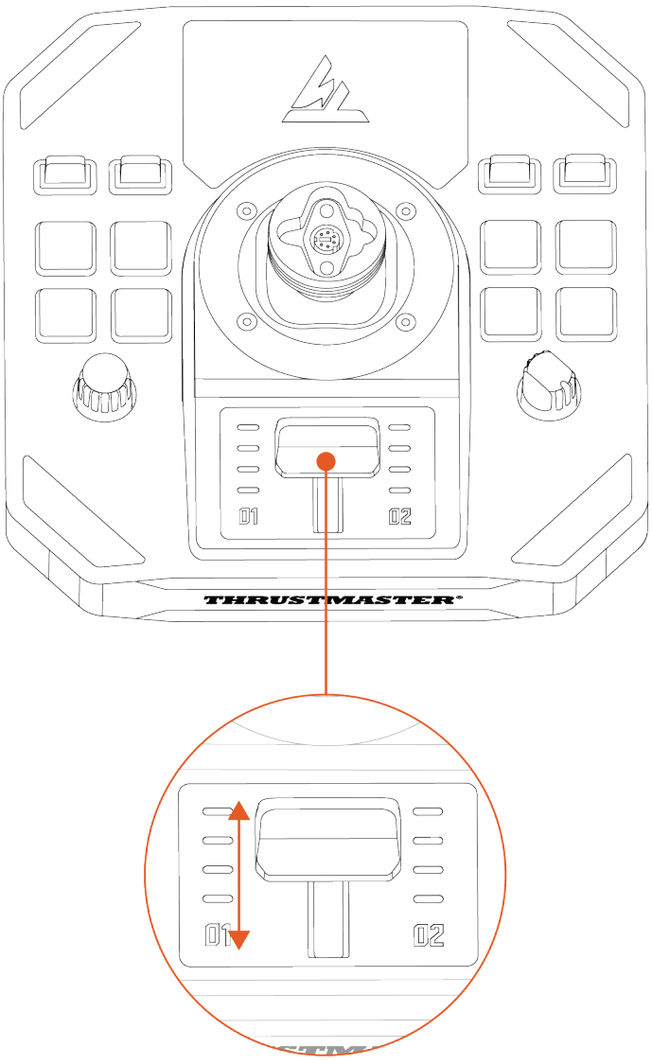

Функция руля направления

Джойстик Sol-R 1 Flightstick оснащен функцией руля направления, доступ к которой можно получить, повернув ручку управления полетом влево или вправо.

Во время полета пилот перемещает руль направления, чтобы изменять угол наклона самолета относительно его вертикальной оси и тем самым поворачивать самолет влево или вправо.

Эту функцию можно отключить, заблокировав вращение по оси Z (вращение относительно вертикальной оси).

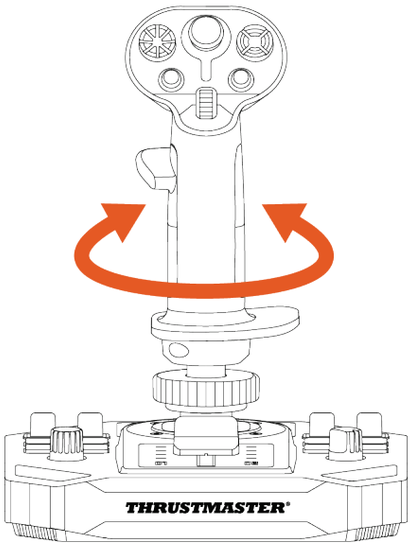

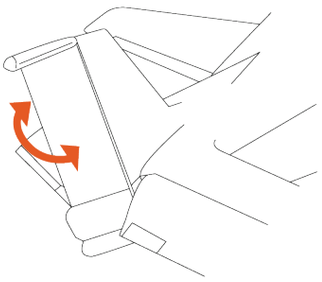

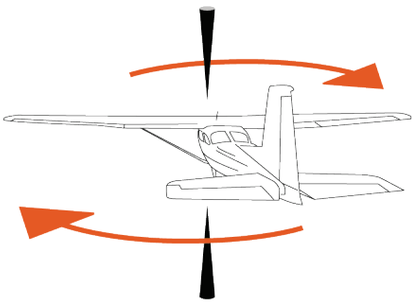

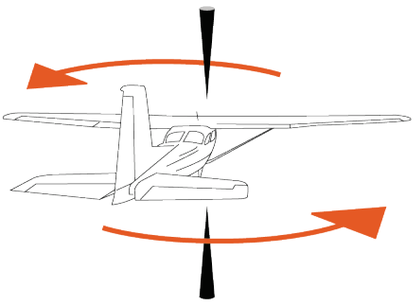

Для блокировки функции руля:

- С помощью шестигранного ключа на 2 мм (не входит в комплект поставки) затяните шестигранный винт, расположенный под опорой для запястья.

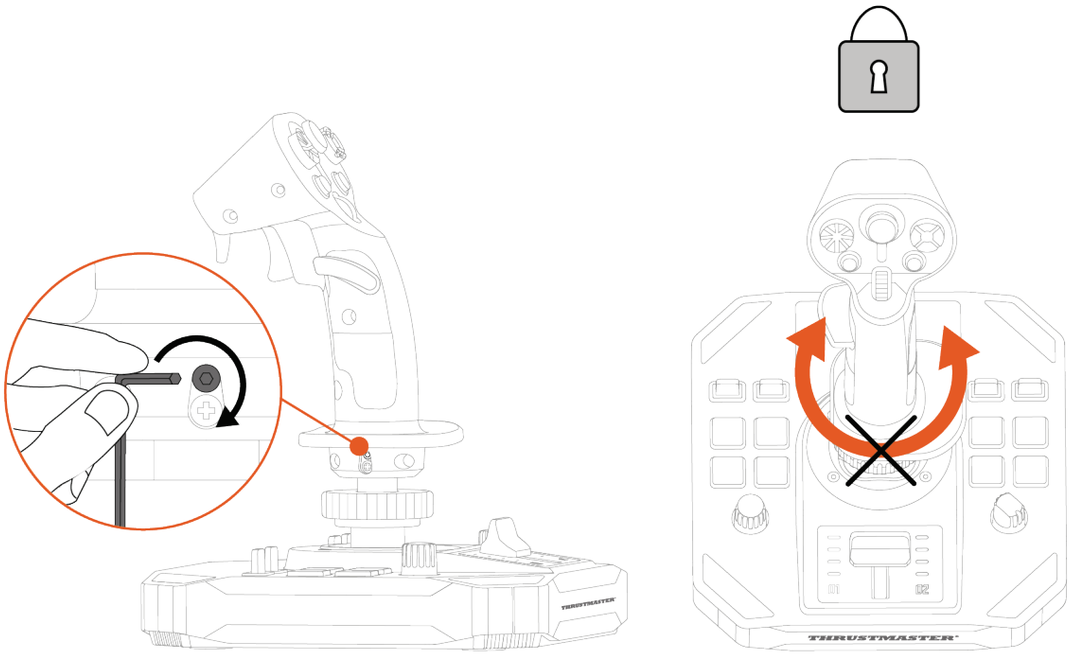

Чтобы разблокировать функцию руля направления:

- С помощью шестигранного ключа на 2 мм (не входит в комплект поставки) ослабьте затяжку шестигранного винта, расположенного под опорой для запястья.

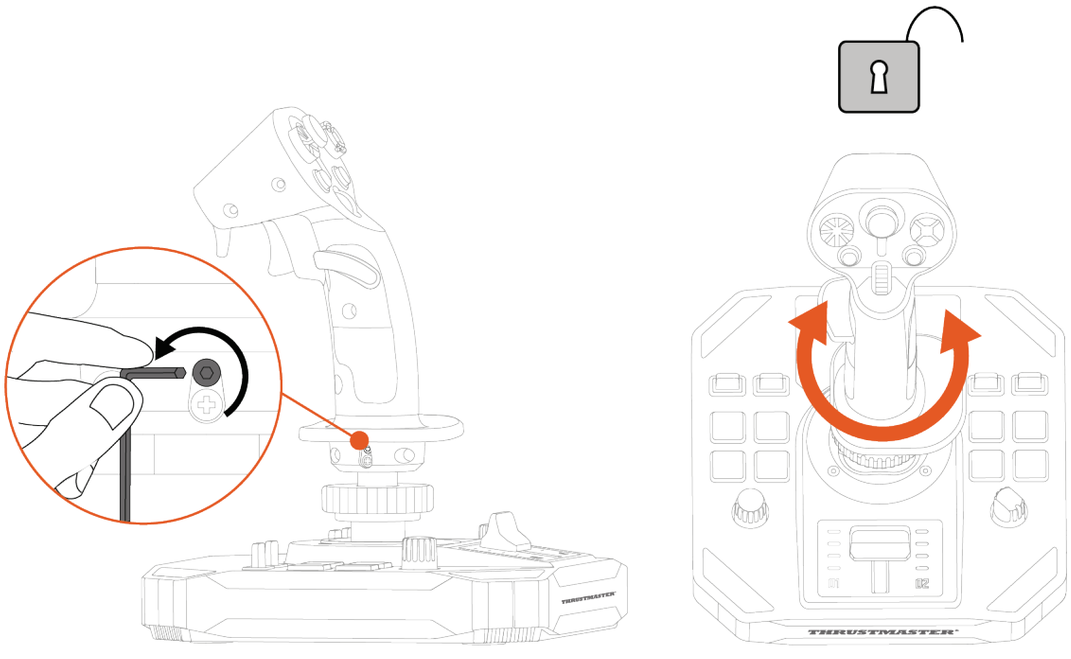

Разнонаправленный переключатель точки обзора

Джойстик Sol-R 1 Flightstick оснащен разнонаправленным переключателем точки обзора, который позволяет наблюдать за происходящим вокруг космического корабля (в играх, которые это позволяют).

В меню конфигурации игры можно запрограммировать различные обзоры (обзор заднего вида, обзор слева и справа, внешний обзор) на направления разнонаправленного переключателя точки обзора.

Вы также можете зарезервировать разнонаправленный переключатель точки обзора для других целей (прицеливание и т. д.).

Режим под левую руку	Режим под правую руку
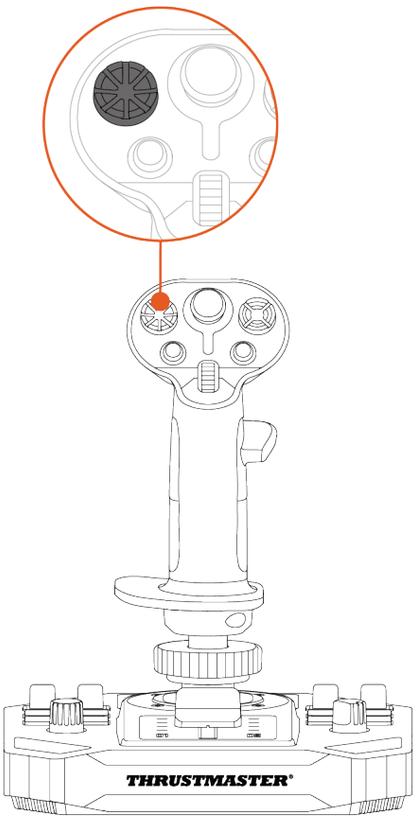	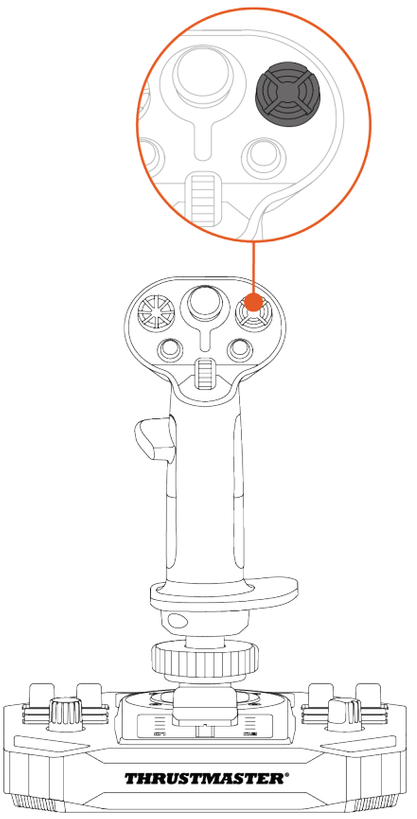

Функцию точки обзора можно отключить. Однако разнонаправленный переключатель точки обзора при этом можно использовать.

Чтобы отключить функцию точки обзора:

4. Перейдите к **Панель управления** для джойстика Sol-R 1 Flightstick.
5. В окне **Game Controllers** (Игровые устройства) нажмите **Properties** (Свойства).
6. На вкладке **Test input** (Тестовый ввод) снимите флажок **Point of view hat-switch** (Переключатель точки обзора).

Функция точки обзора (режим под правую руку)	
Включен	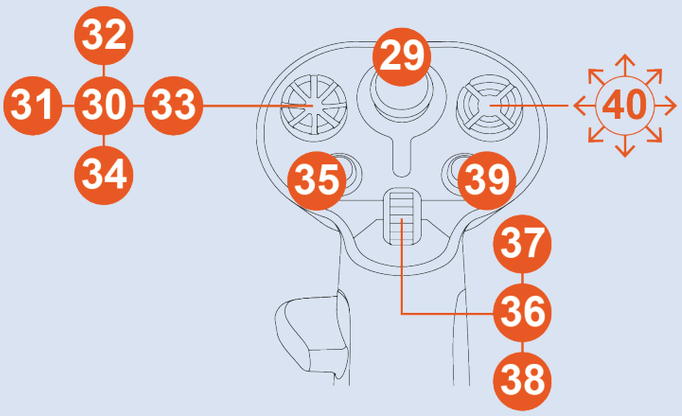
Выключен	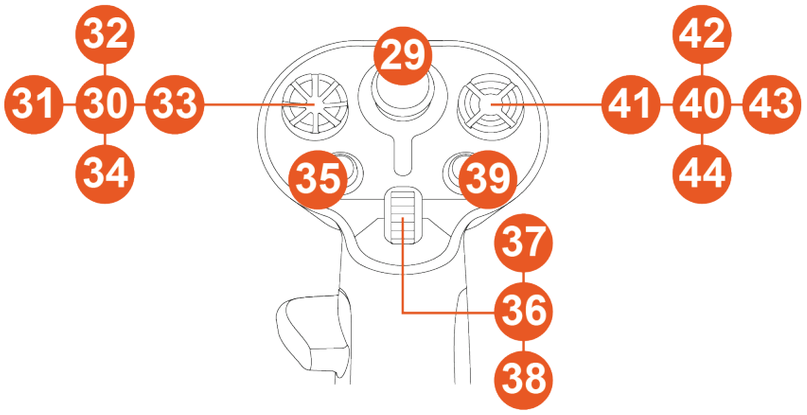

Функция точки обзора (режим под левую руку)	
Включен	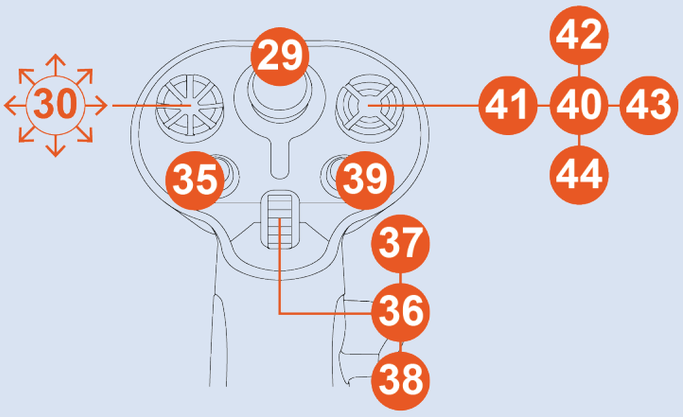
Выключен	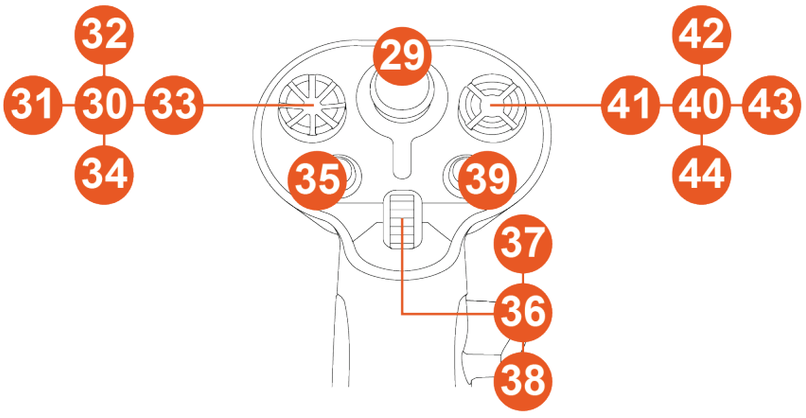

8. Установка ручки управления полетом

Режим под правую или левую руку

Джойстик Sol-R 1 Flightstick подходит для игры любой рукой, чтобы обеспечить идеальную адаптацию ко всем геймерам (как правшам, так и левшам).

По умолчанию для джойстика установлен режим под правую руку.

Режим под левую руку	Режим под правую руку
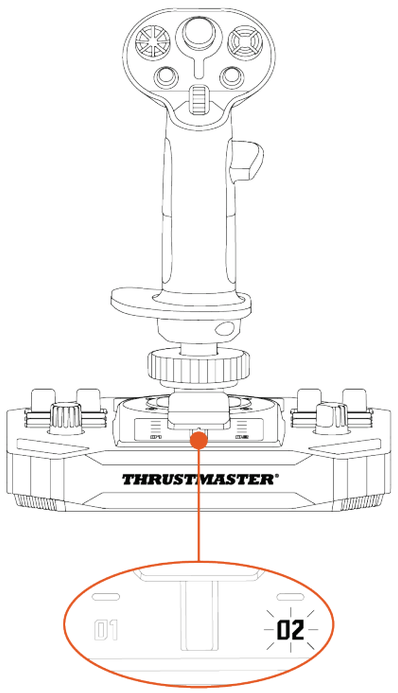	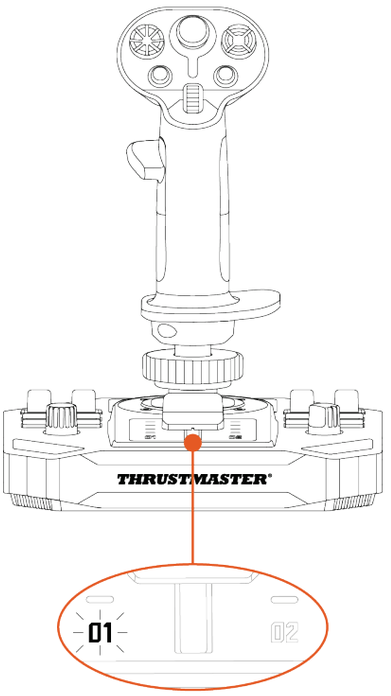

Перед подключением джойстика к компьютеру выполните процедуру переключения с режима под левую руку на режим под правую руку (или наоборот).

Чтобы настроить джойстик для игры левой рукой:

1. Установите селекторный переключатель, расположенный на нижней стороне базы джойстика, в положение LEFT HANDED (под левую руку).

   Джойстик распознается по названию Sol-R [L] Flightstick.

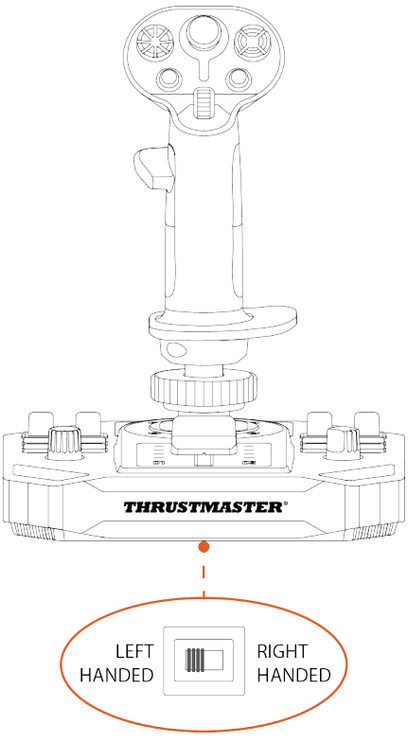

2. Открутите упор для большого пальца правой руки (A1).

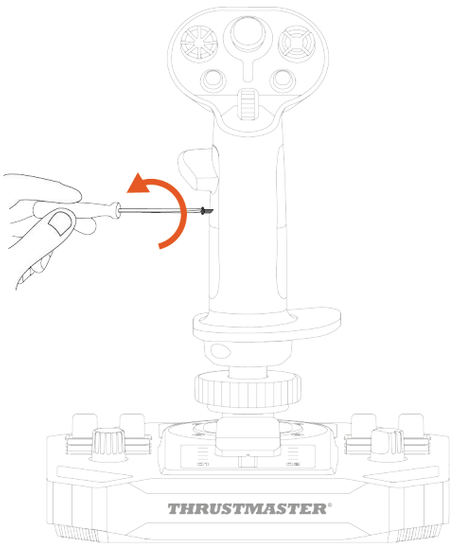

3. Снимите обе части упора для большого пальца правой руки (A1 и A2).

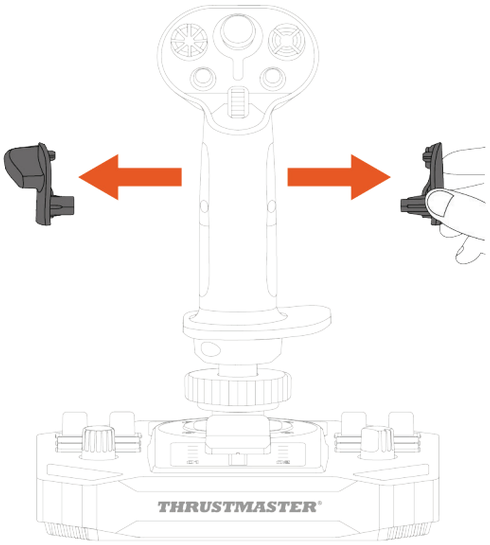

4. Поместите обе части упора для большого пальца левой руки (B1 и B2) на ручку управления полетом.

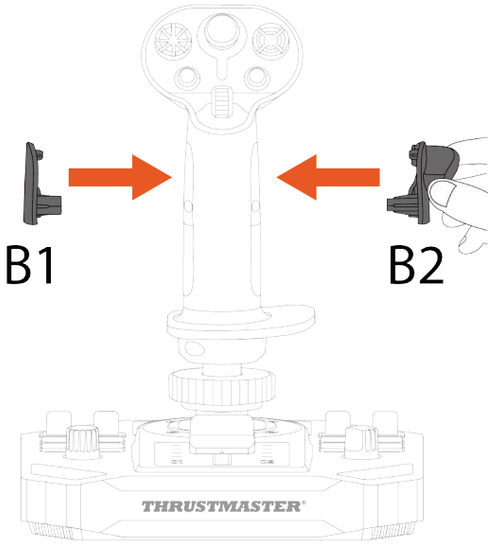

5. Прикрутите упор для большого пальца левой руки (B1).

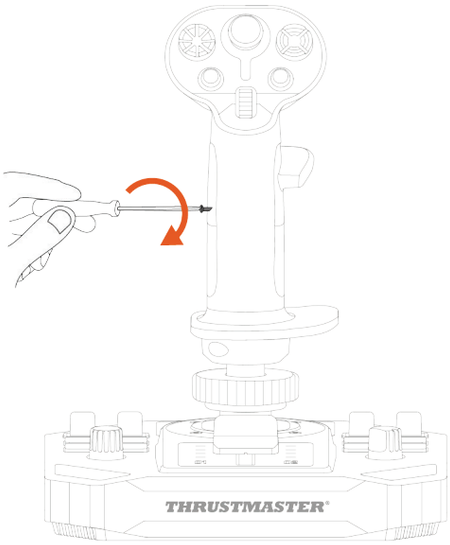

6. Снимите съемную кнопку (C1 или C2), расположенную на задней стороне ручки управления полетом.

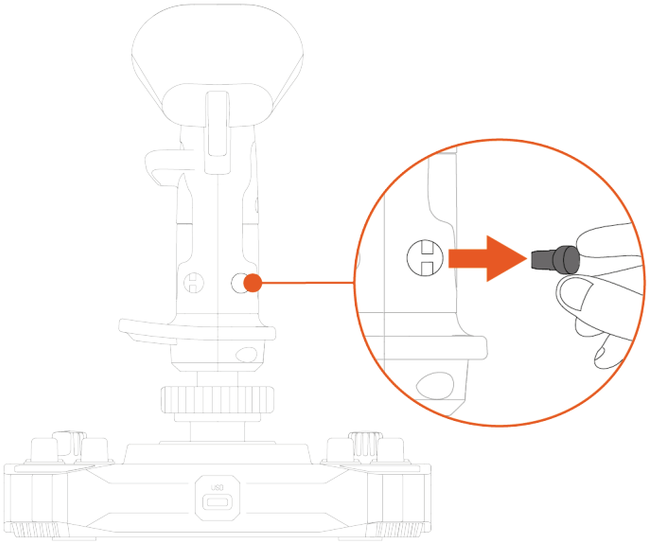

7. Вставьте выбранную вами съемную кнопку (C1 или C2) под упор для большого пальца B2.

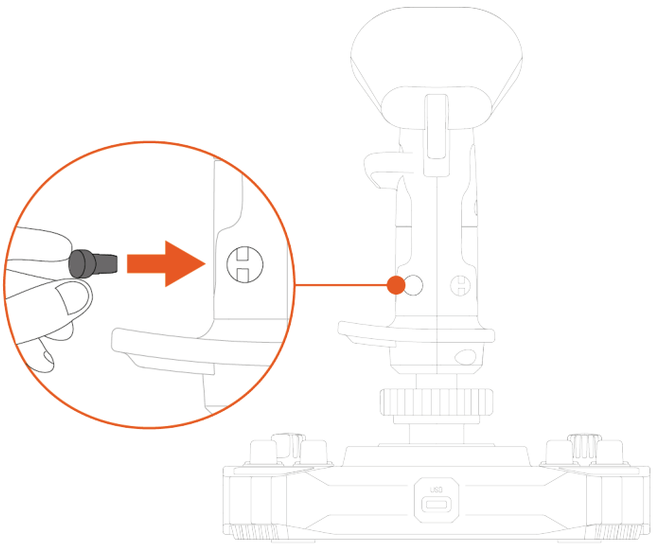

8. Открутите два винта, удерживающие опору для запястья на месте.

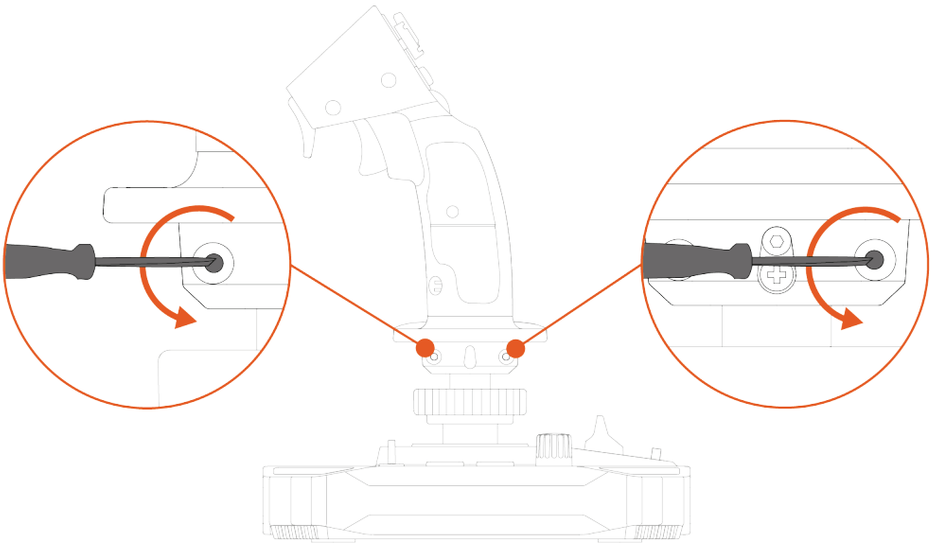

9. Снимите две части опоры для запястья, а затем установите их на ручку управления полетами, поменяв местами.

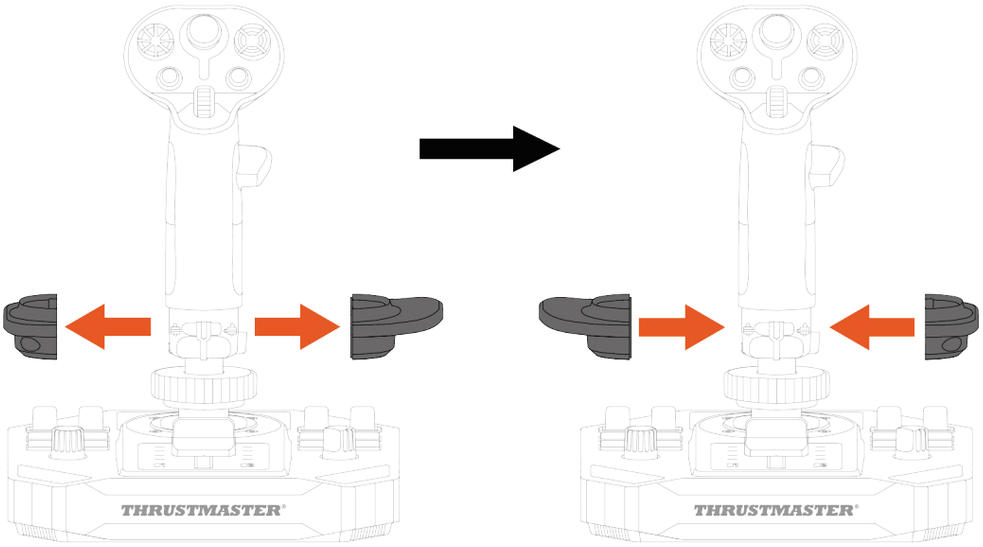

10. Закрутите два винта, которые удерживают опору для запястья на месте.

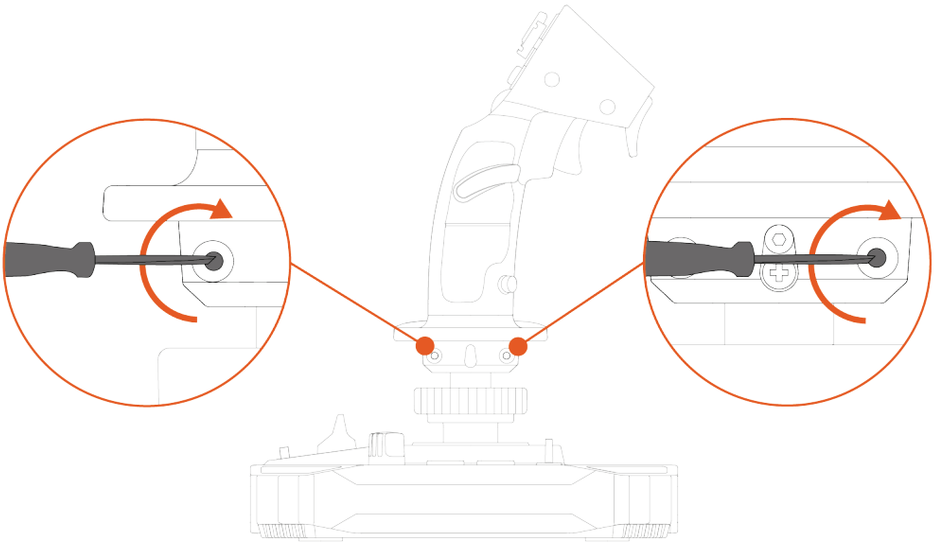

Чтобы перевести джойстик в режим под правую руку:

1. Установите селекторный переключатель, расположенный на нижней стороне базы джойстика, в положение RIGHT HANDED (под правую руку).

   Джойстик распознается по названию Sol-R [R] Flightstick.

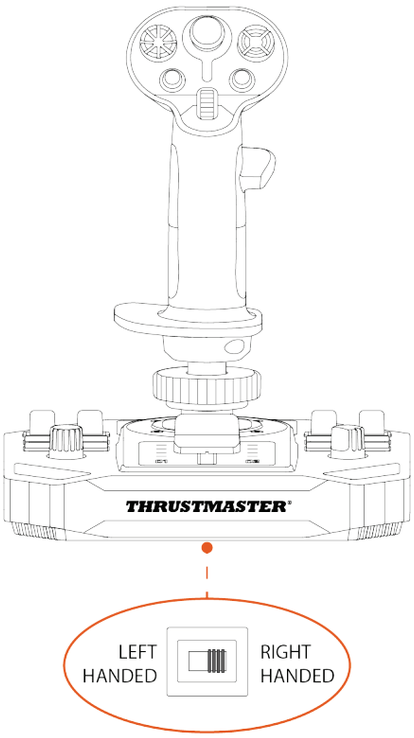

2. Открутите упор для большого пальца левой руки (B1).

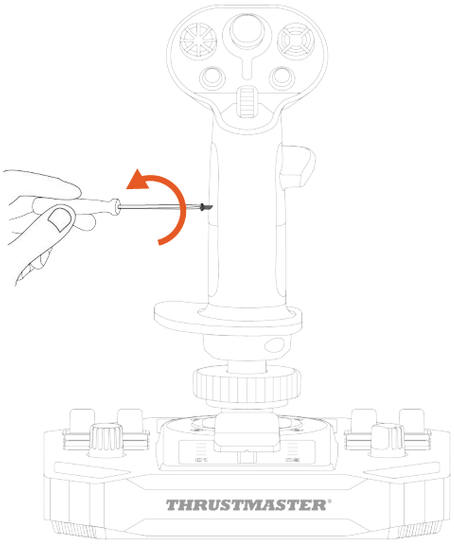

3. Снимите обе части упора для большого пальца левой руки (B1 и B2).

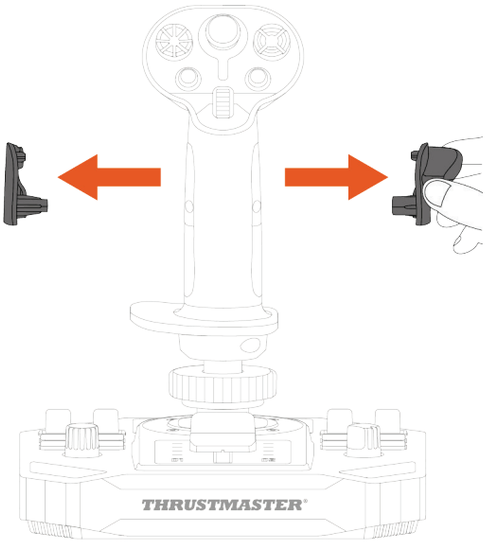

4. Поместите обе части упора для большого пальца правой руки (A1 и A2) на ручку управления полетами.

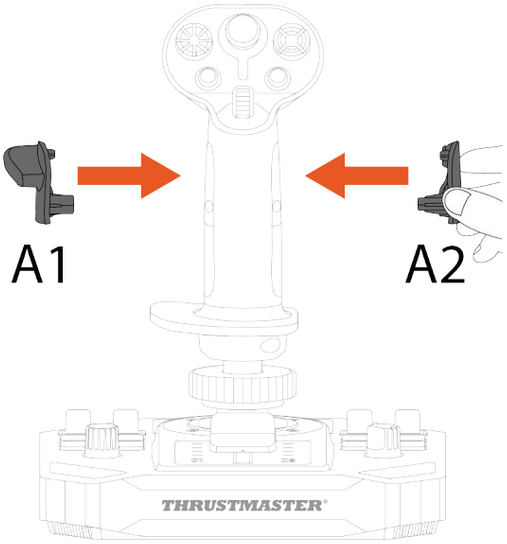

5. Закрутите упор для большого пальца правой руки (A1).

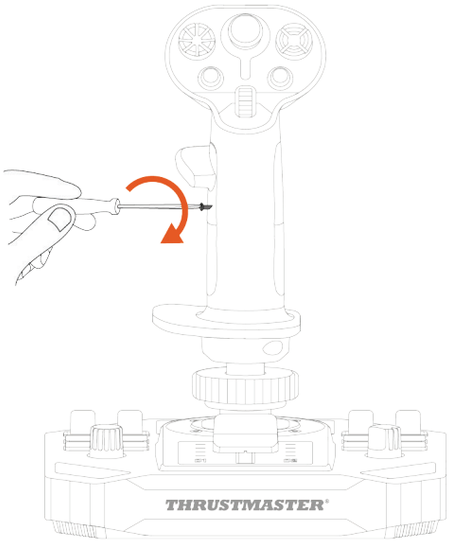

6. Снимите съемную кнопку (C1 или C2), расположенную на задней стороне ручки управления полетом.

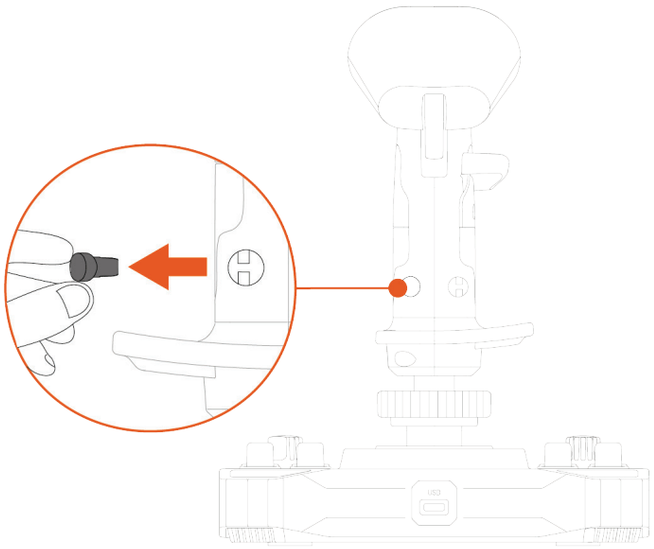

7. Вставьте выбранную вами съемную кнопку (C1 или C2) под упор для большого пальца A1.

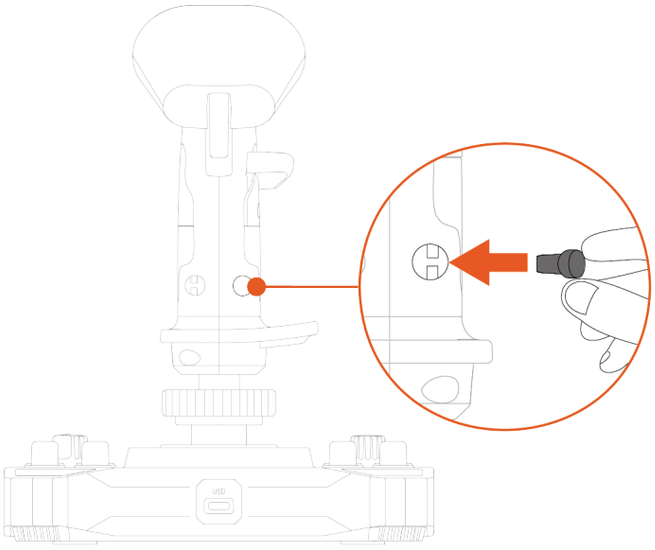

8. Открутите два винта, удерживающие опору для запястья на месте.

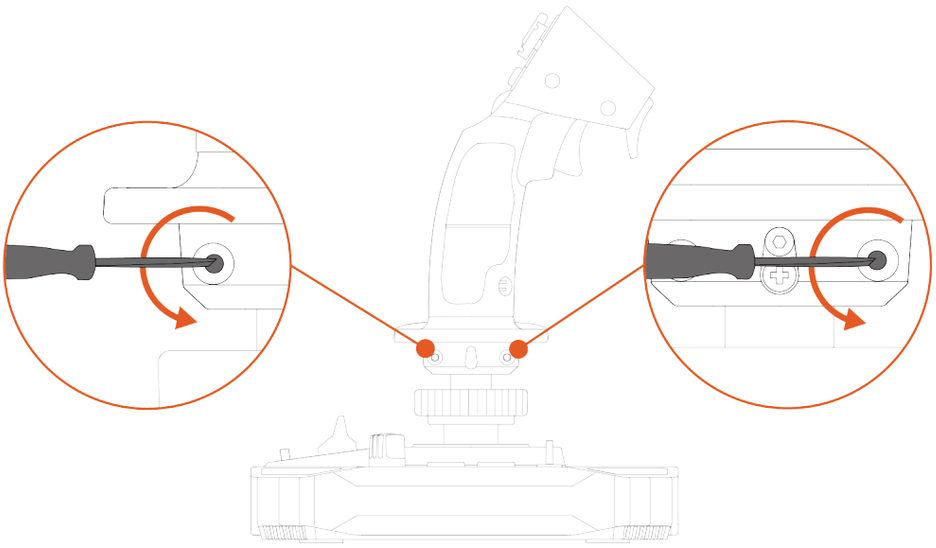

9. Снимите две части опоры для запястья, а затем установите их на ручку управления полетами, поменяв местами.

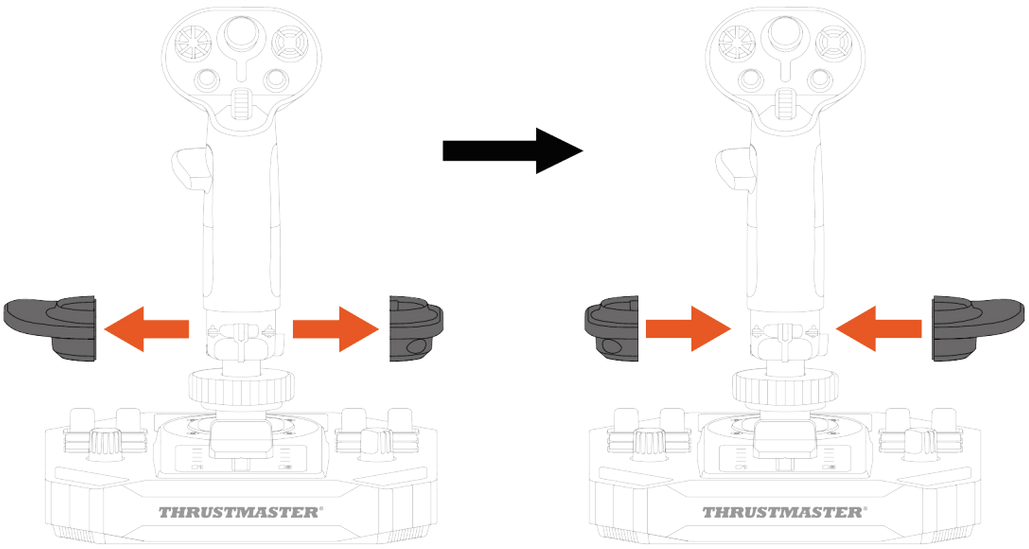

10. Закрутите два винта, которые удерживают опору для запястья на месте.

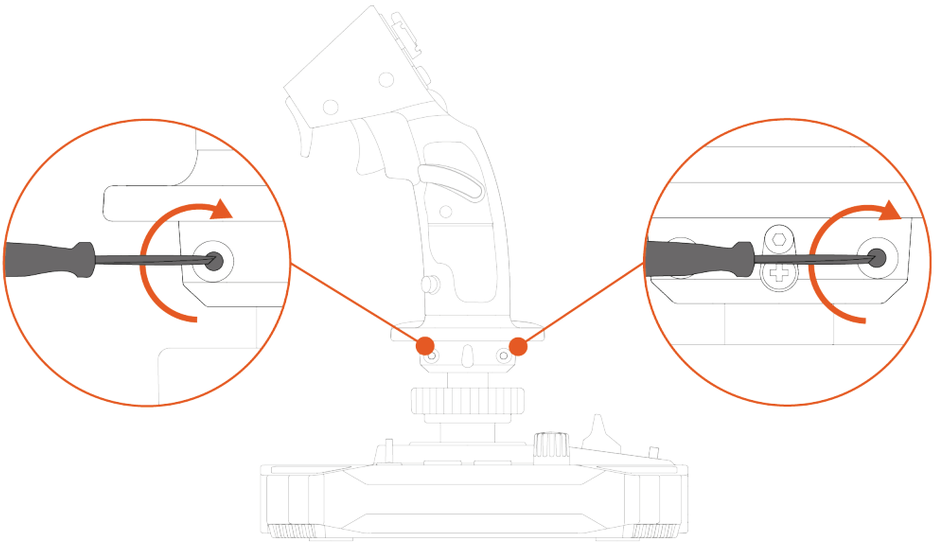

Адаптер высоты

Джойстик Sol-R 1 Flightstick оснащен адаптером высоты, чтобы приподнимать вашу руку, когда вы держите ручку управления полетами, что обеспечивает более высокий комфорт.

Без адаптера	С адаптером
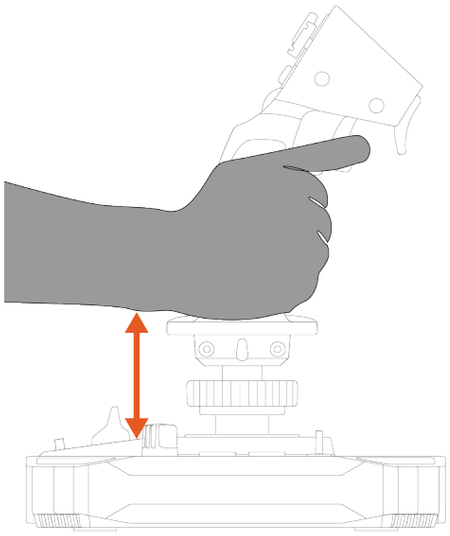	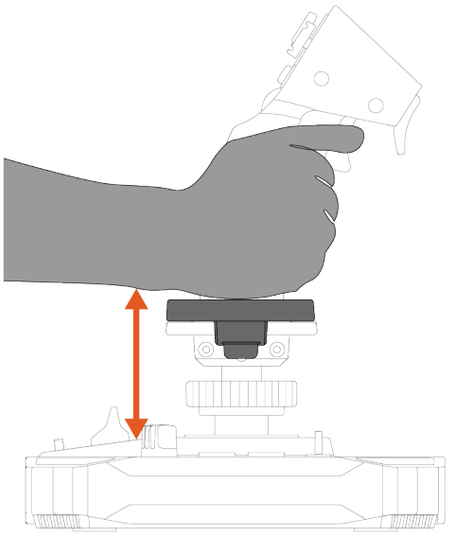

Чтобы установить адаптер высоты, закрепите его на опоре для запястья.

Режим под левую руку	Режим под правую руку
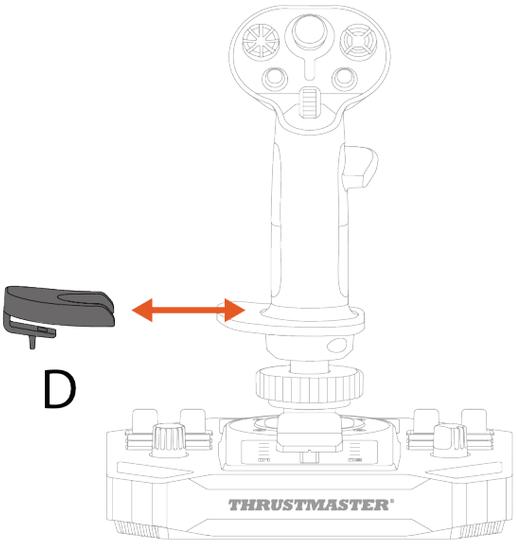	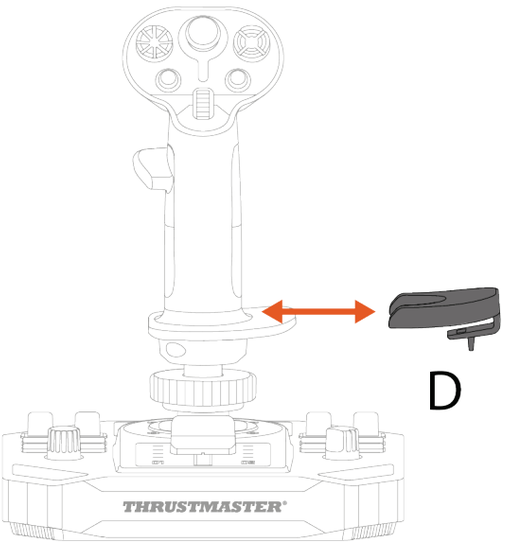

9. Совместимость

Используйте только разрешенные аксессуары. Использование неодобренных аксессуаров может привести к повреждению изделия и аннулированию гарантии.

Ручки управления полетом

База Sol-R совместима со следующими ручками управления полетом и аксессуарами:

- Ручка управления полетом F/A-18C Hornet™ HOTAS Add-On Grip*.
- Ручка управления полетом Viper Grip – HOTAS Add-On Grip* (ранее F16-C Viper HOTAS Add-On Grip).
- Адаптер смещения AVA Offset Adapter*.
- Ручки управления полетом Thrustmaster, которые будут выпущены в будущем*.

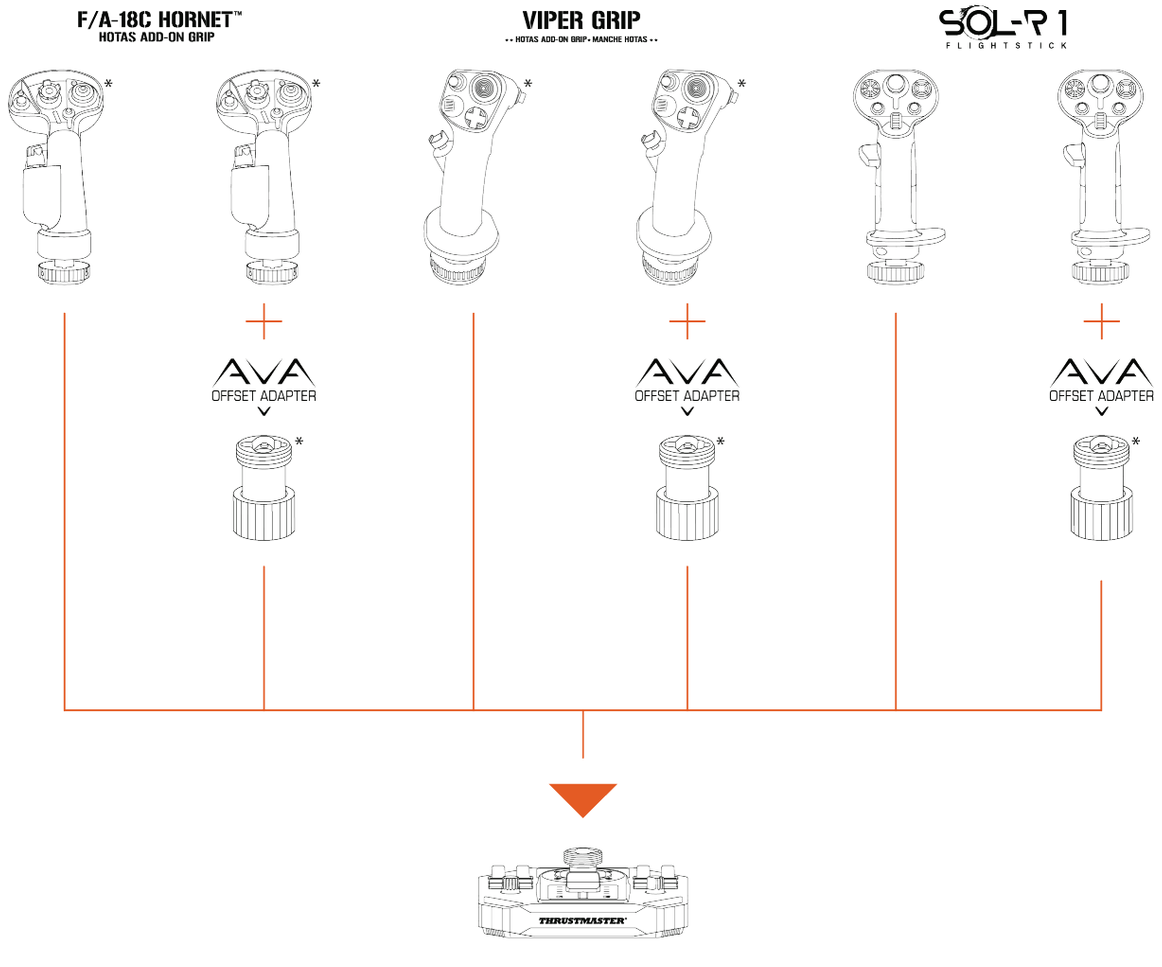

** Продается отдельно*

База

Ручка управления полетом Sol-R совместима со следующей базой AVA:

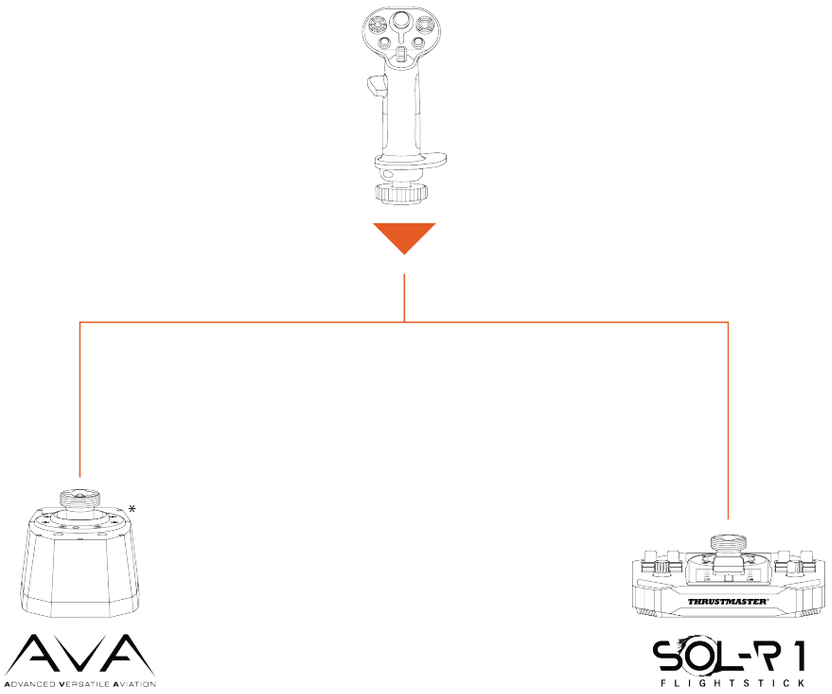

** Продается отдельно*

Рули направления

Джойстик Sol-R 1 Flightstick совместим со следующими системами педальных блоков:

- TFRP T.Flight Rudder Pedals*.
- TPR: Thrustmaster Pendular Rudder*.

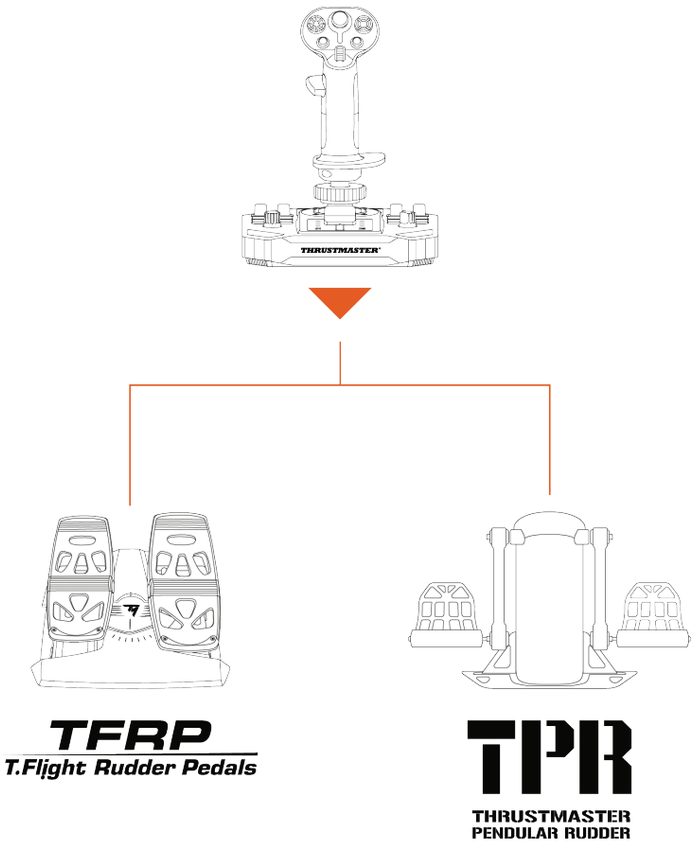

- TFRP и TPR должны быть подключены к ПК через USB-порт.
- TFRP и TPR совместимы во всех играх, поддерживающих мульти-USB и рули направления.

** Продается отдельно*

10. Расширенное ПО для программирования T.A.R.G.E.T

T.A.R.G.E.T (Thrustmaster Advanced pRogramming Graphical EdiTor) — это инновационный, высокопроизводительный программный пакет, позволяющий усовершенствовать большинство контроллеров для авиасимуляторов Thrustmaster и обмениваться профилями с сообществом Thrustmaster.

Установка

1. Откройте страницу: **https://support.thrustmaster.com/product/sol-r-1-flightstick**.
2. В разделе **Программное обеспечение** скачайте и установите программное обеспечение для программирования T.A.R.G.E.T.

Основные характеристики

- Различные возможности конфигурации осей.
- Доступно несколько уровней программирования: Basic, Advanced и Script.
- Поддержка метода перетаскивания.
- Возможность использования джойстика Sol-R 1 Flightstick с другими аксессуарами для авиасимуляторов Thrustmaster (Hotas Cougar*, T.16000M FCS*, TWCS*, TFRP*, MFD Cougar Pack*, линейка TCA*, линейка VIPER*, линейка AVA* — все они также совместимы с T.A.R.G.E.T), что позволяет распознавать их как одно USB-устройство.
- Доступ к расширенным профилям, созданным пользователями сообщества Thrustmaster.

** Продается отдельно*

11. Часто задаваемые вопросы и техническая поддержка

У вас есть вопросы относительно джойстика Sol-R 1 Flightstick или у вас возникли технические проблемы? Посетите веб-сайт технической поддержки Thrustmaster: **https://support.thrustmaster.com/product/sol-r-1-flightstick**.

1. *Джойстик работает неправильно или, возможно, некорректно откалиброван.*

– Выключите компьютер, отсоедините джойстик, а затем снова подсоедините его, перезагрузите компьютер и снова запустите игру.

– При подключении джойстика обязательно держите ручку управления полетом по центру и не перемещайте ее, чтобы избежать проблем с калибровкой.

2. *Я не могу настроить свой джойстик.*

– Войдите в меню игры и выберите пункт **Options > Controller > Gamepad** (Опции > Контроллер > Геймпад) или **Joystick** (Джойстик). Затем выберите наиболее подходящую конфигурацию или полностью переконфигурируйте параметры джойстика.

– Для получения дополнительной информации см. руководство пользователя или онлайн-справку для своей игры.

3. Джойстик слишком или недостаточно чувствителен.

– Sol-R 1 Flightstick автоматически самокалибруется после нескольких перемещений по различным осям.

– Войдите в меню игры и выберите пункт **Options > Controller > Gamepad** (Опции > Контроллер > Геймпад) или **Joystick** (Джойстик). Затем настройте чувствительность джойстика и мертвые зоны, если такие варианты доступны.

4. Мой джойстик не работает

– Чтобы джойстик Sol-R 1 Flightstick работал с видеоиграми должным образом, необходимо обновить его прошивку.

Чтобы выполнить обновление прошивки, посетите страницу **https://support.thrustmaster.com/product/sol-r-1-flightstick**.

Выберите **Драйверы** и следуйте инструкциям, включая процедуру загрузки и установки.

THRUSTMASTER®

SOL-R 1

FLIGHTSTICK

PC (Windows® 10/11)

Uživatelský manuál

Před instalací výrobku, **před** jakýmkoli použitím výrobku a **před** jakoukoli údržbou si **pečlivě přečtěte** pokyny uvedené v této příručce. Nezapomeňte dodržovat bezpečnostní pokyny. Nedodržení těchto pokynů může mít za následek nehody a/nebo poškození. Tento návod si uschovejte, abyste se k němu mohli v budoucnu vrátit.

OBSAH

1. OBSAH BOXU 6

2. TECHNICKÉ VLASTNOSTI.....7

3. INFORMACE O POUŽITÍ.....11

4. MONTÁŽ 13

5. INSTALACE NA PC.....15

Ovládací panely 16

Mapování 20

6. INSTALACE NA PODPĚRU.....23

Instalace na TM Flying Clamp 24*

Instalace do kokpitu nebo jinou pevnou podpěru*.....25*

7. VLASTNOSTI.....26

Plynová páka 26

Funkce kormidla.....27

Vícesměrový kloboukový přepínač úhlu pohledu.....29

8. KONFIGURACE RUKOJETI LETOVÉ PÁKY 32

Režim pro praváky nebo leváky.....32

Výškový adaptér.....43

9. KOMPATIBILITA 44

Rukojeti letové páky.....45

Základna.....46

Kormidla.....47

10. T.A.R.G.E.T POKROČILÝ PROGRAMOVACÍ SOFTWARE.....48

Instalace.....48

Hlavní vlastnosti.....49

11. NEJČASTĚJŠÍ OTÁZKY A TECHNICKÁ PODPORA.....50

SOL-R 1

FLIGHTSTICK

S joystickem Sol-R 1 Flightstick si užijete skutečně jedinečný hvězdný zážitek: bude vás provázet přímo v srdci vesmírných bitev a průzkumů.

Tato příručka vám pomůže nainstalovat a používat váš Sol-R 1 Flightstick za nejlepších možných podmínek. Než vzlétnete, nezapomeňte si pozorně přečíst návod a varování: pomohou vám získat z vašeho výrobku maximální požitek.

Aktualizace firmwaru

Aby joystick Sol-R 1 Flightstick správně fungoval s videohrami, je třeba aktualizovat jeho firmware.

Chcete-li provést aktualizaci, navštivte **https://support.thrustmaster.com/product/sol-r-1-flightstick**.

Vyberte možnost **Drivers** (Ovladače) a postupujte podle pokynů, včetně postupu stahování a instalace.

1. Obsah boxu

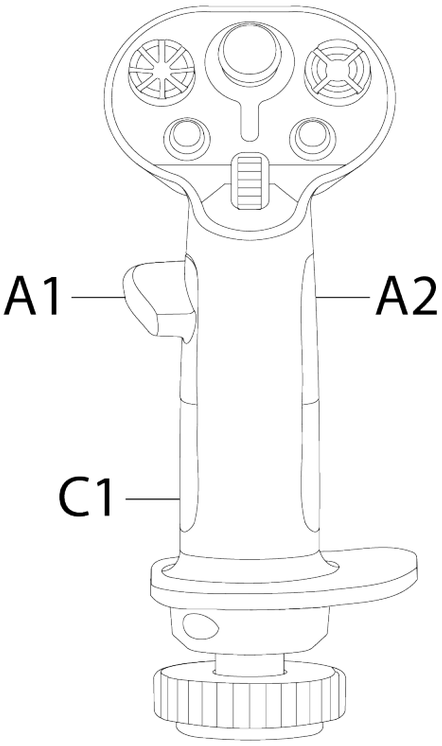

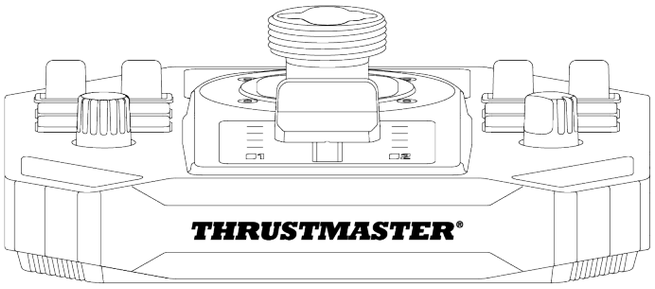

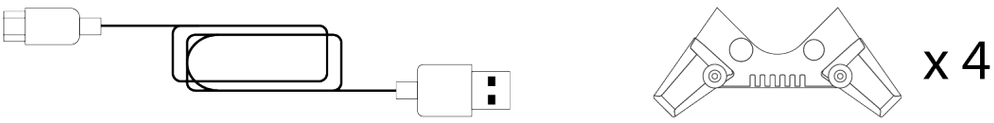

2. Technické vlastnosti

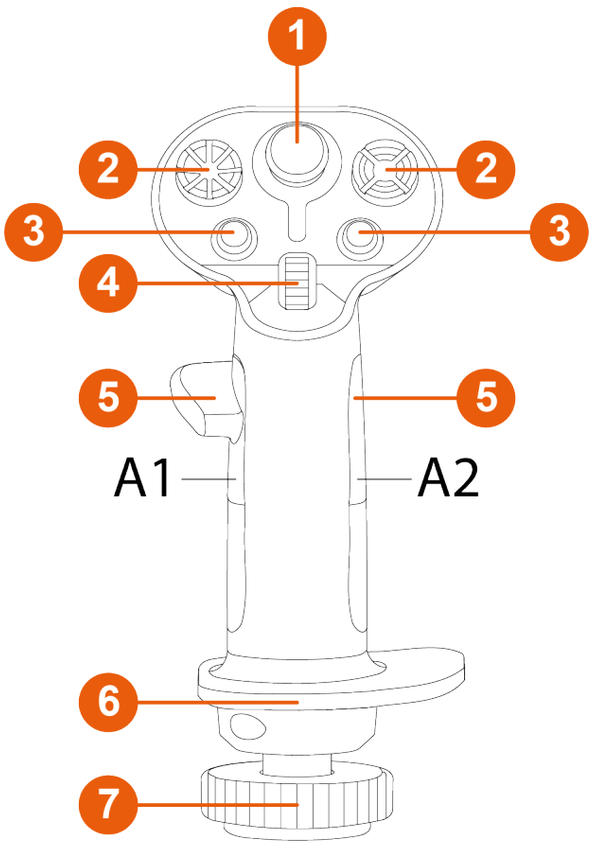

❶ Analogový mini-stick

❷ 8-cestné vícesměrové kloboukové přepínače point of view

❸ Akční tlačítka

❹ Scrollovací kolečko

❺ Opěrky pro palce (pro praváky a leváky)

❻ Oboustranná opěrka zápěstí

❼ Funkce směrového kormidla pomocí otáčení rukojeti letové páky (uzamykatelná)

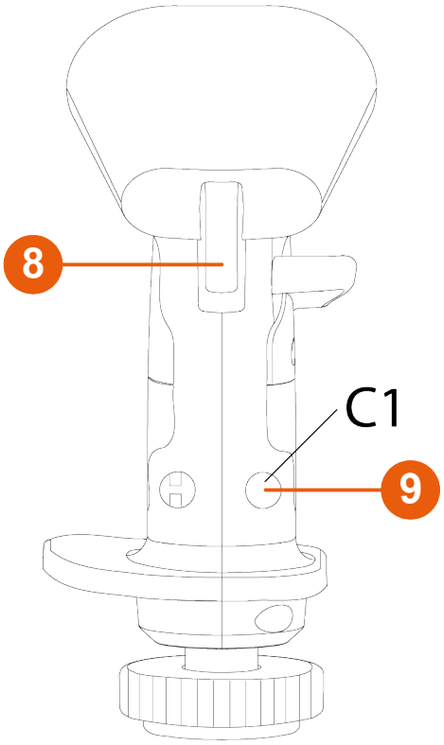

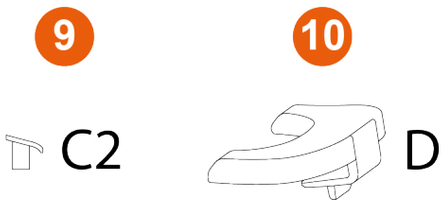

❽ Spouště (včetně jedné dvoupolohové spouště)

❾ Odnímatelná tlačítka

❿ Odnímatelný výškový adaptér (pro praváky a leváky)

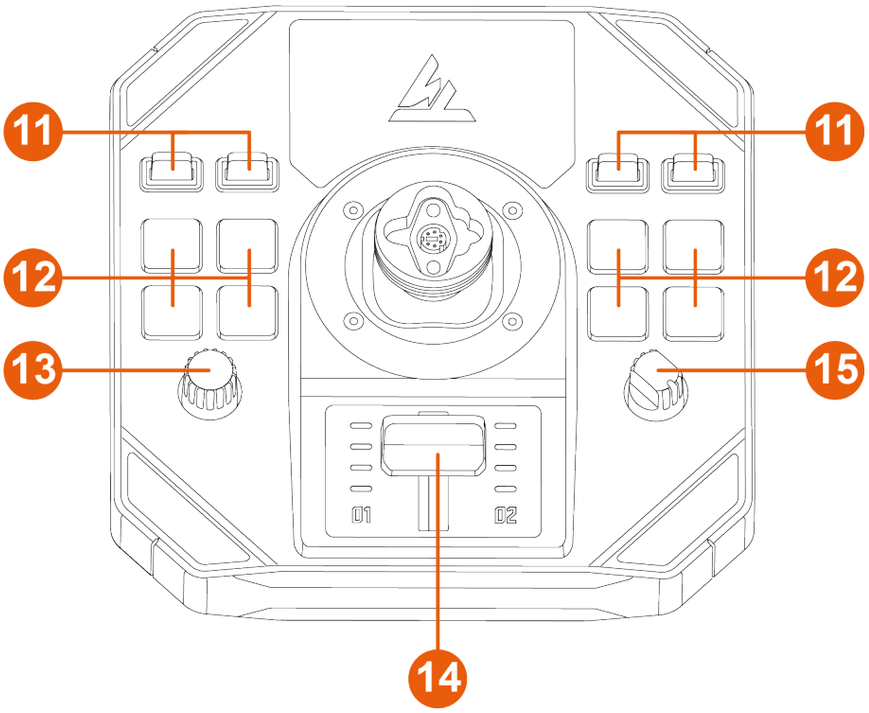

⓫ Přepínače (dvě polohy)

⓬ Podsvícená akční tlačítka

⓭ Enkodér

⓮ Plynová páka s kontrolkami

⓯ Otočný volič (čtyři polohy)

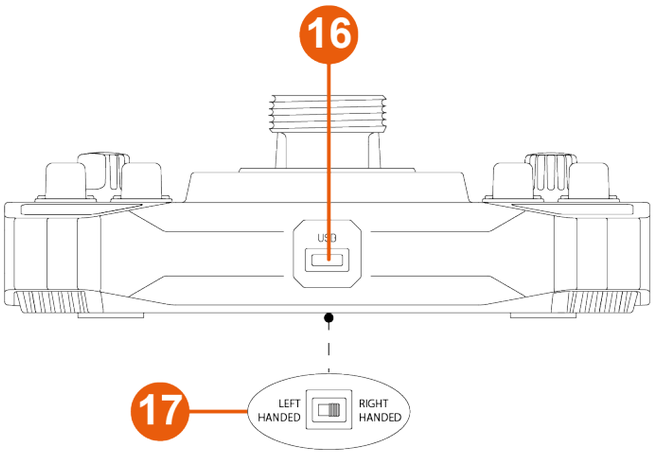

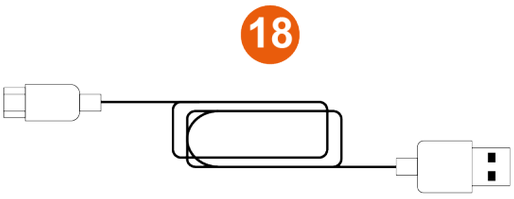

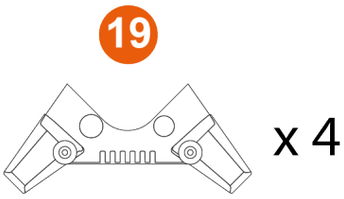

⓰ USB-C konektor

⓱ Přepínač: LEFT HANDED (pro leváky) / RIGHT HANDED (pro praváky)

⓲ USB-A – USB-C kabel

⓳ Stabilizační podpěry

3. Informace o použití

Dokumentace

Před použitím tohoto výrobku si znovu pečlivě přečtěte tuto dokumentaci a uschovejte ji pro budoucí použití.

Nebezpečí skřípnutí

Při používání joysticku Sol-R 1 Flightstick nikdy neumisťujte prsty do prostoru mezi základnu a osu rukojeti letové páky.

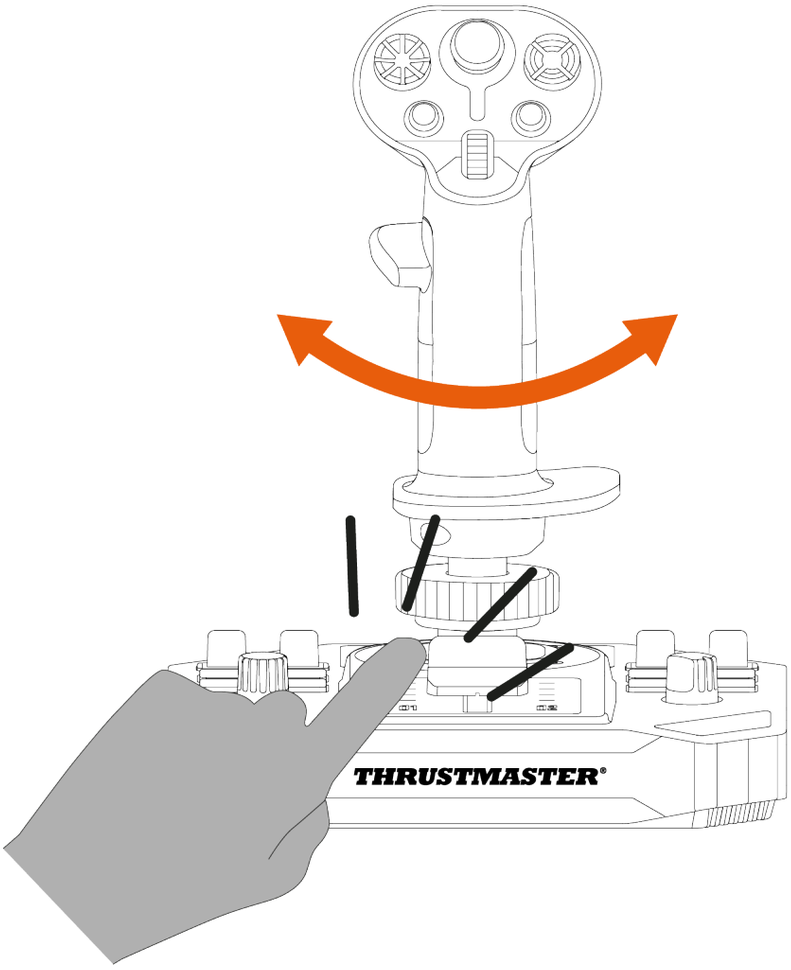

4. Montáž

1. Umístěte rukojeť letové páky na základnu. Ujistěte se, že je rukojeť letové páky správně umístěna, jak je znázorněno na obrázku níže.
2. Utáhněte upínací kroužek.

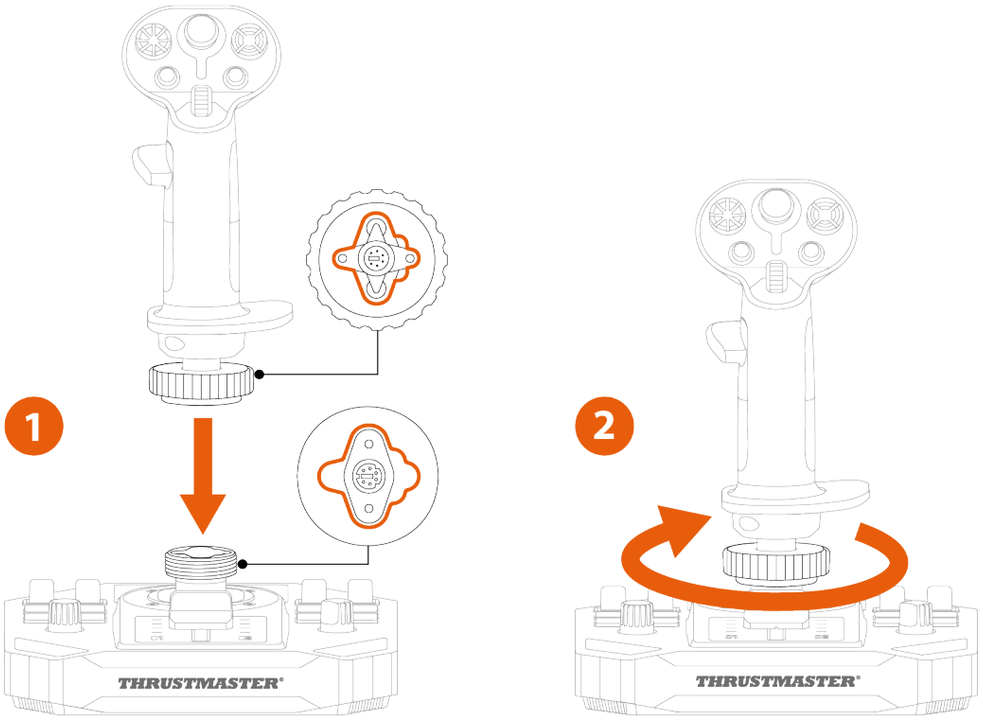

Pokud pocítíte odpor, nesnažte se jej překonat. Zkontrolujte, zda jsou konektory základny a rukojeti letové páky správně zarovnány, jak je znázorněno výše. Nedodržení tohoto pokynu může mít za následek poškození výrobků.

3. *(Volitelné)* Přichyťte stabilizační podpěry do čtyř rohů základny.

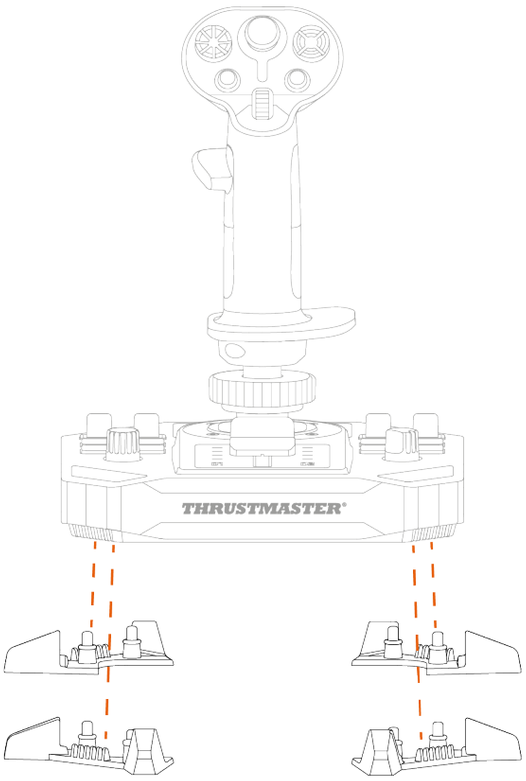

5. Instalace na PC

1. Prosím navštivte: **https://support.thrustmaster.com/product/sol-r-1-flightstick**.
2. Stáhněte a nainstalujte ovladače počítače a jeho přizpůsobeného rozhraní pro ovládací panel systému Windows.
3. Po instalaci ovladače do počítače připojte joystick Sol-R 1 Flightstick k jednomu z portů USB počítače pomocí kabelu USB-A – USB-C.

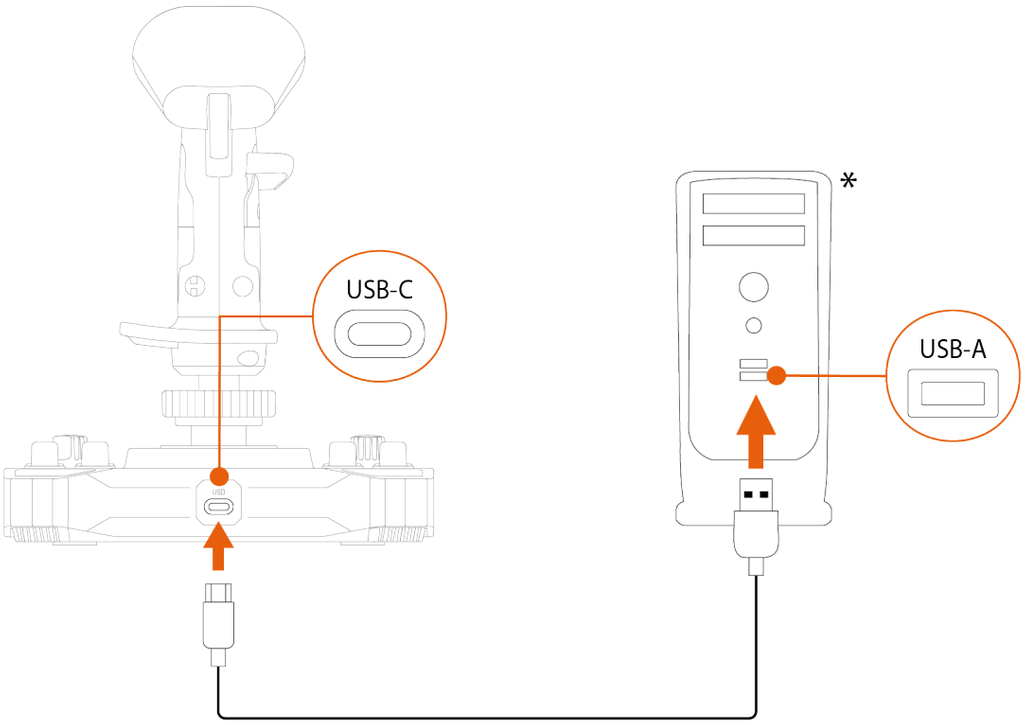

**Není součástí*

Ovládací panely

Chcete-li otevřít ovládací panel, zvolte **Start**, napište **Control Panel** nebo **Ovládací panely** do vyhledávacího řádku a poté klikněte na **Control Panel** nebo **Ovládací panely** (ve Windows® 10/11).

Zobrazí se dialogové okno **Herní ovladače**. Na obrazovce se zobrazí příslušenství s názvem **Sol-R [R] Flightstick** nebo **Sol-R [L] Flightstick** a stavem **OK**.

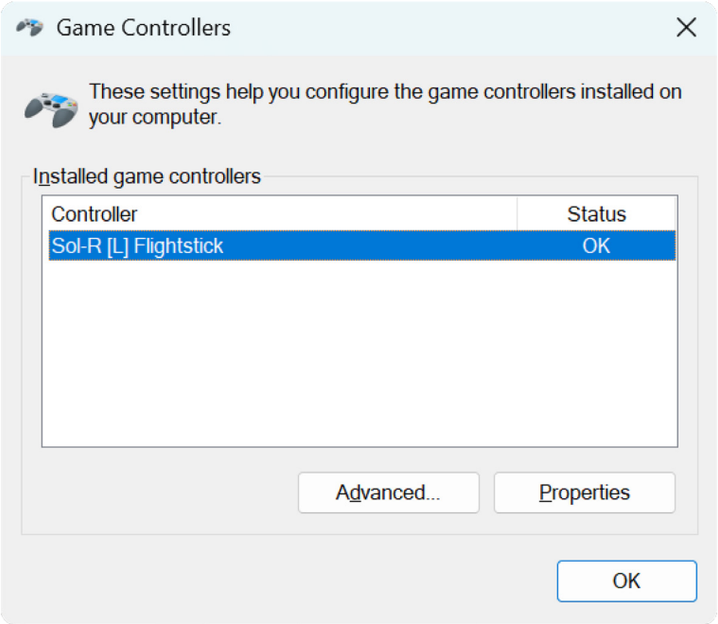

V dialogovém boxu **Herní ovladače** klikněte na **Vlastnosti** pro vyzkoušení a zobrazení všech funkcí.

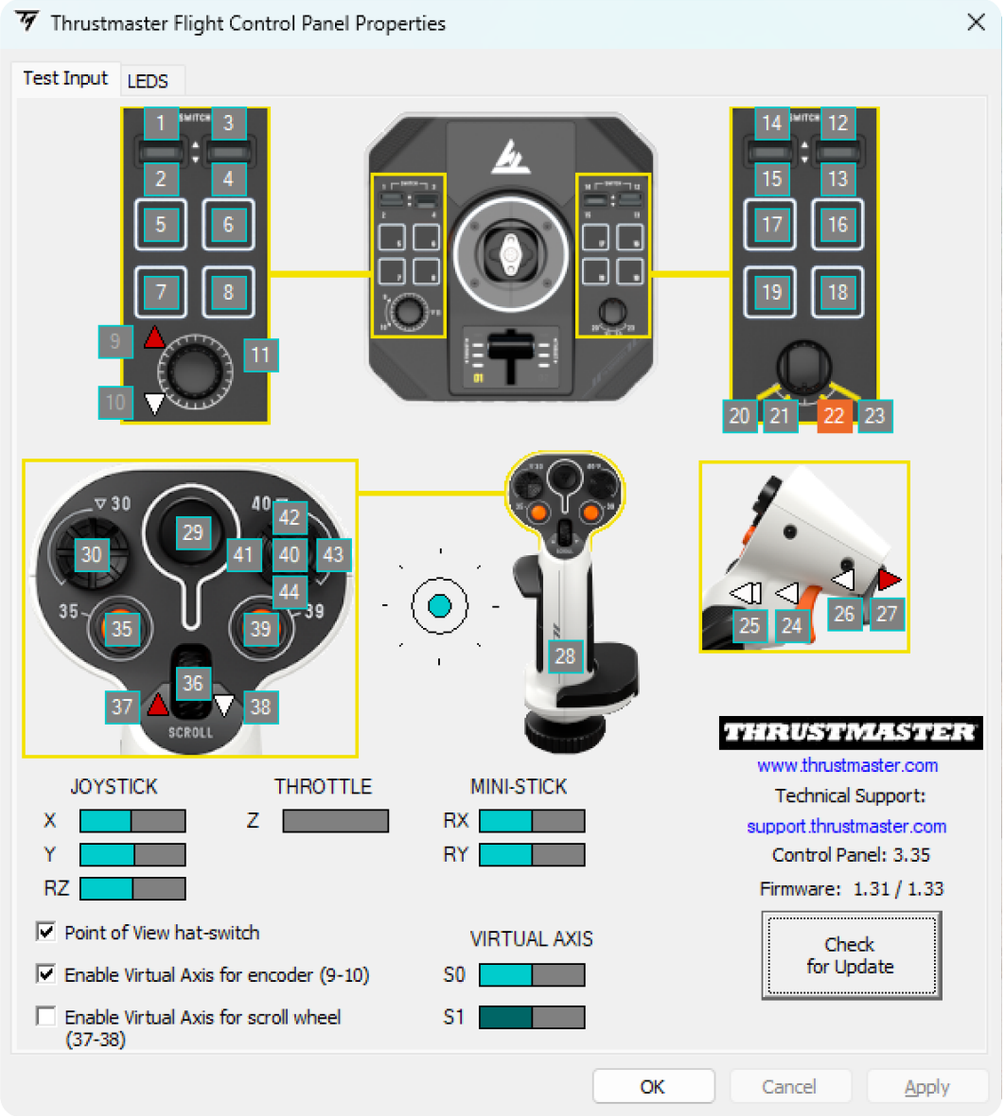

Přizpůsobitelné LED diody

Joystick Sol-R 1 Flightstick je vybaven jedenácti LED diodami, které lze přizpůsobit pomocí ovládacího panelu.

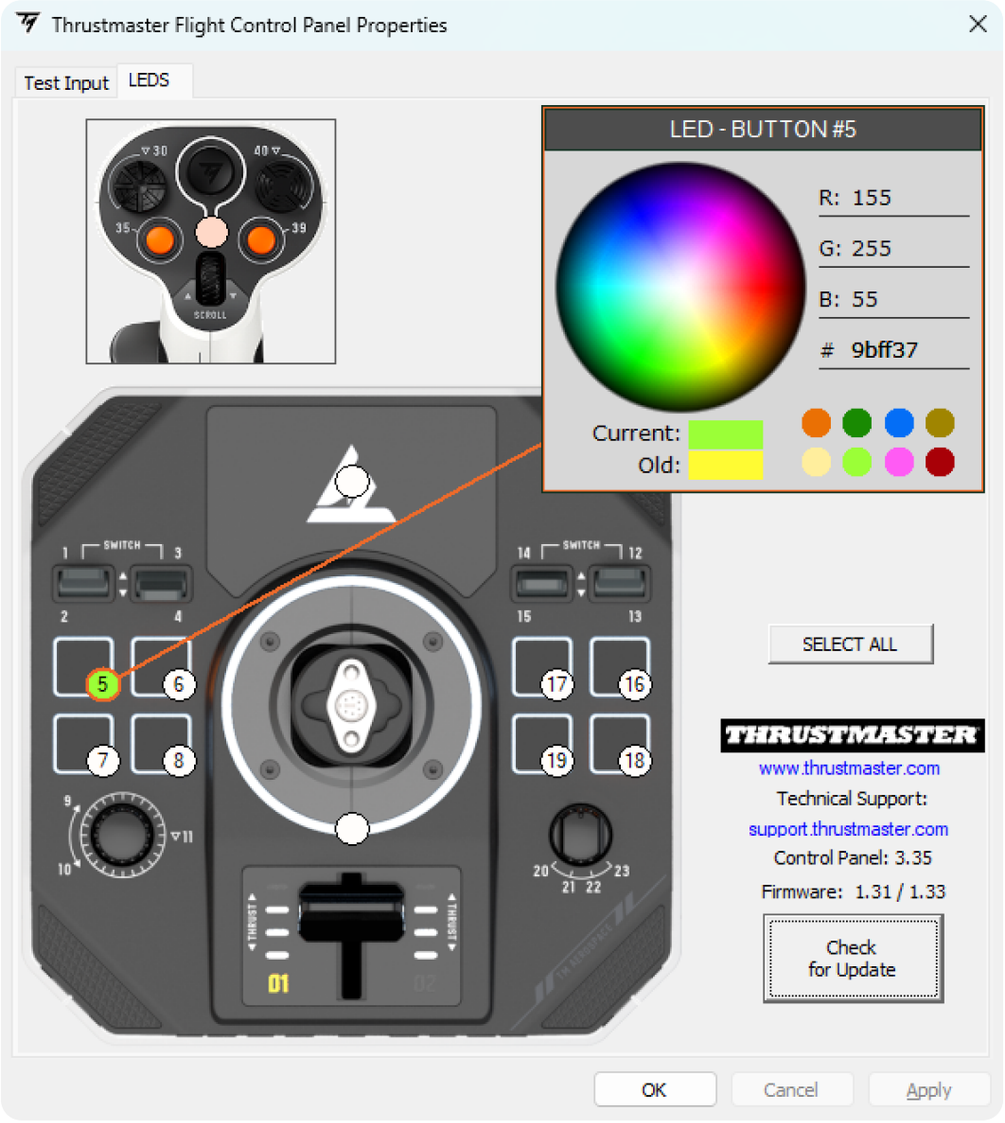

Každé diodě LED můžete přiřadit jinou barvu.

Změna barvy diod LED:

1. Přejděte na **ovládací panel** pro joystick Sol-R 1 Flightstick.
2. V dialogovém okně **Herní ovladače** klikněte na **Vlastnosti**.
3. Na kartě **LEDS** klikněte na jeden z barevných kroužků a vyberte LED, kterou chcete změnit.
4. Pro změnu barvy použijte barevné kolečko nebo paletu předdefinovaných barev nebo zadejte barevný kód (RGB nebo HEX).
5. Klikněte na **OK** pro uložení změny.

Pokud je rukojeť letové páky Sol-R nainstalována na základně AVA*, je oblast mini-sticku podsvícená a můžete měnit barvu.

** Prodává se samostatně*

Mapování

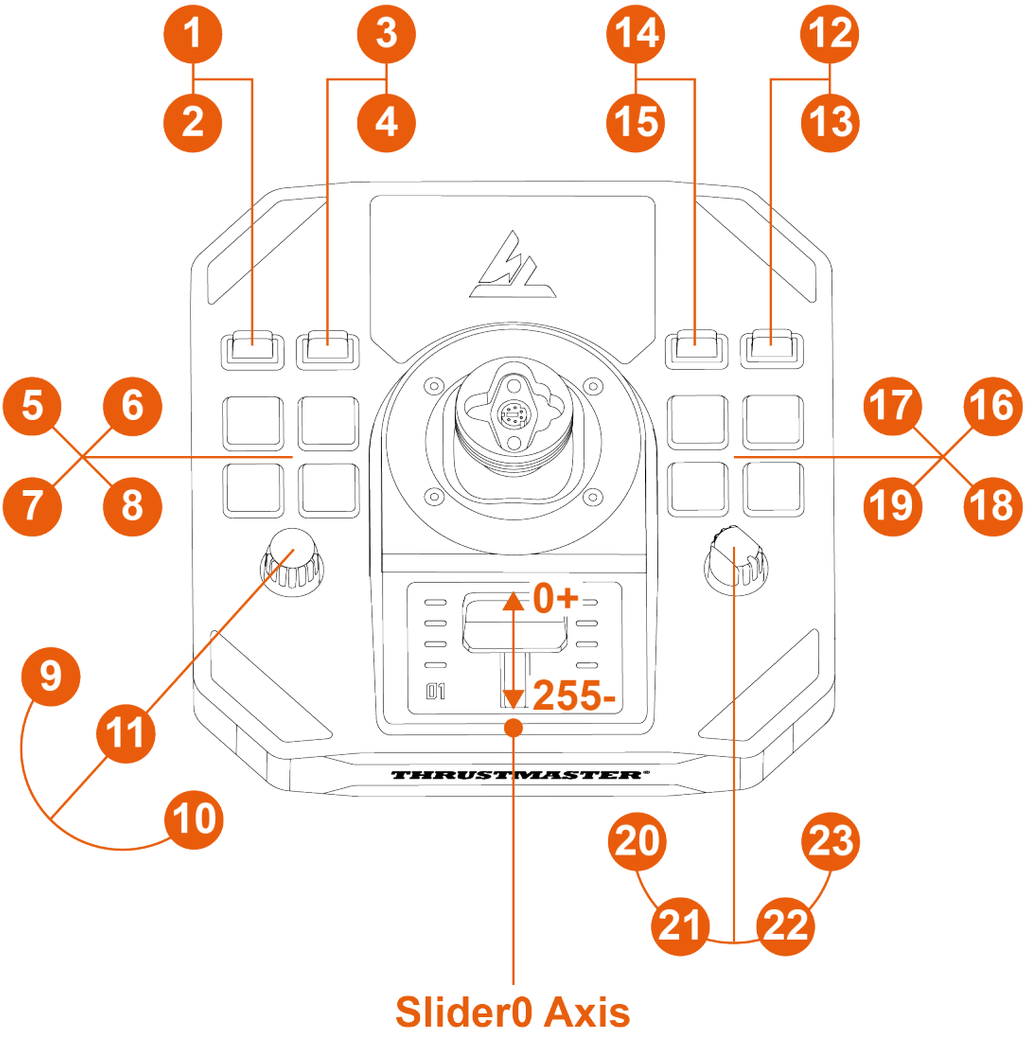
1
2
3
4
14
15
12
13
5
6
7
8
17
16
19
18
9
11
10
20
21
22
23
0+
255-
THRUSTMASTER
Slider0 Axis

Režim pro praváky

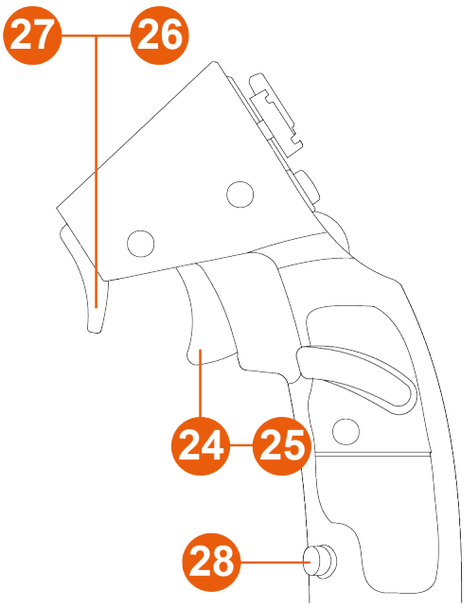

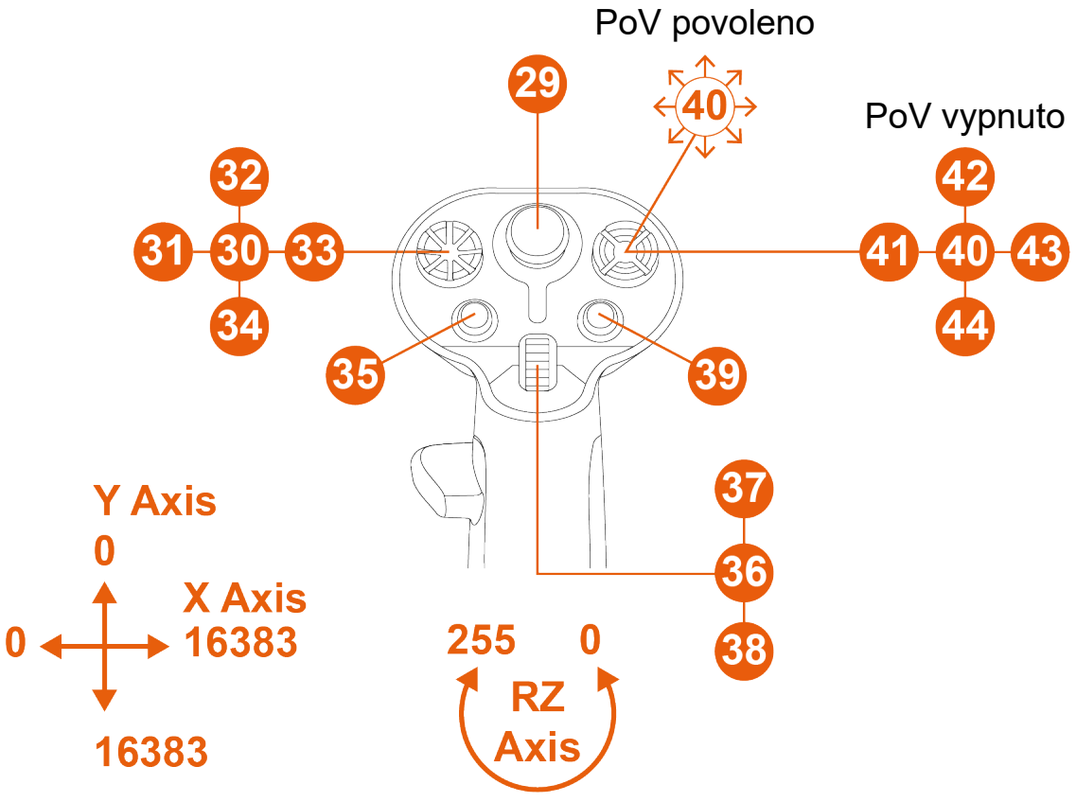

Režim pro leváky

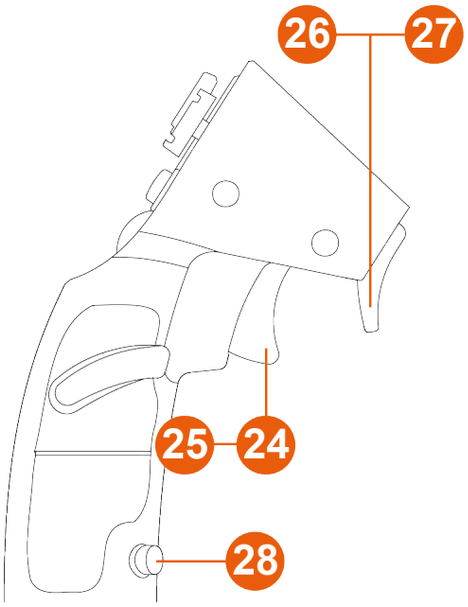

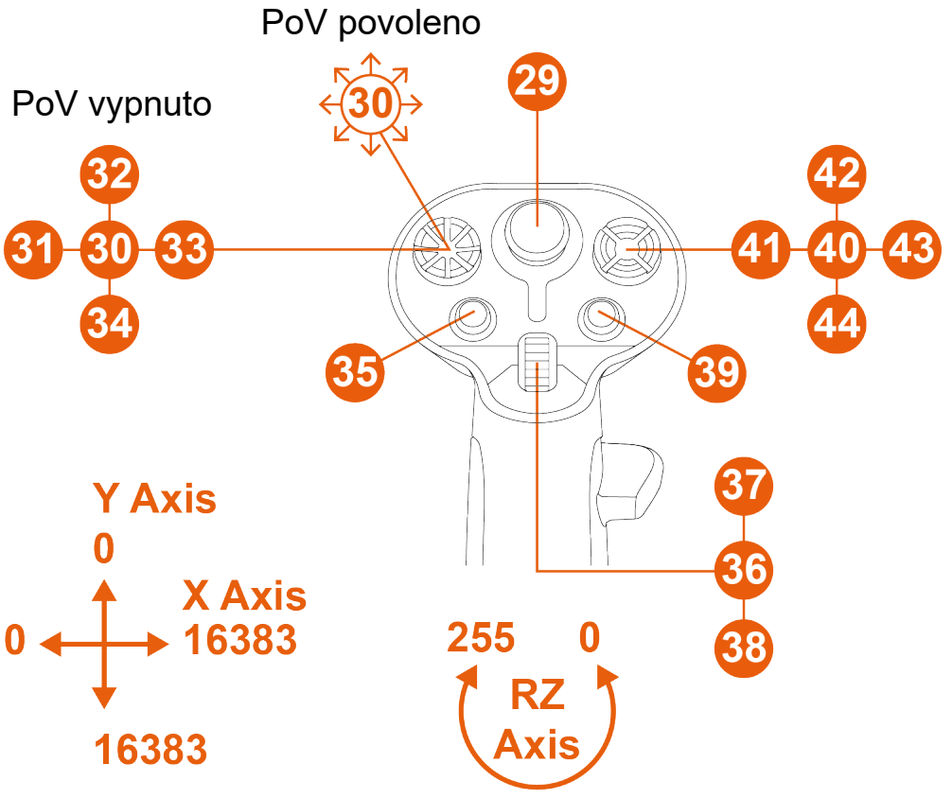

6. Instalace na podpěru

Joystick Sol-R 1 Flightstick můžete instalovat na různé typy podpěr pomocí šroubů M6 (nejsou součástí dodávky) a závitů umístěných na spodní straně základny. Uvnitř základny nesmí maximální délka šroubu přesáhnout 15 mm.

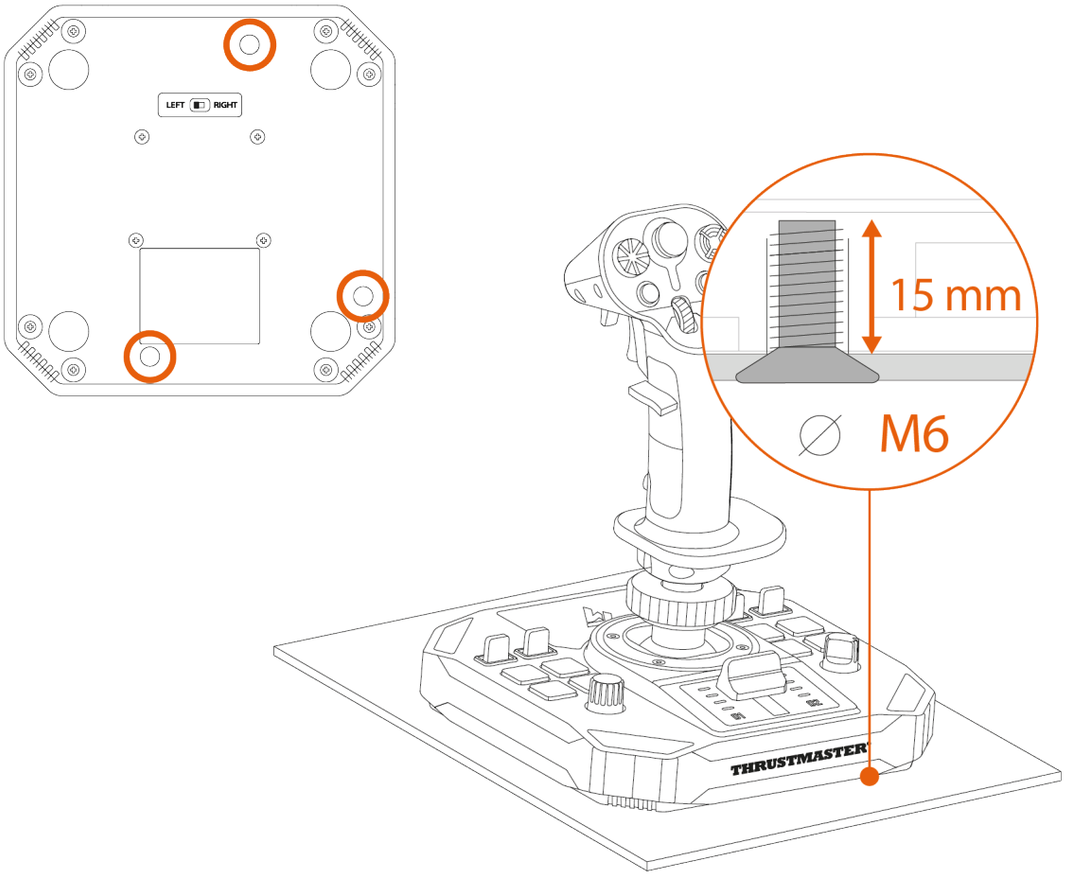

Před každým použitím se ujistěte, že je joystick Sol-R 1 Flightstick správně připevněn k podpěře podle pokynů výrobce.

*Instalace na TM Flying Clamp**

K upevnění joysticku Sol-R 1 Flightstick k podpěře TM Flying Clamp* použijte dva šrouby M6 (nejsou součástí dodávky).

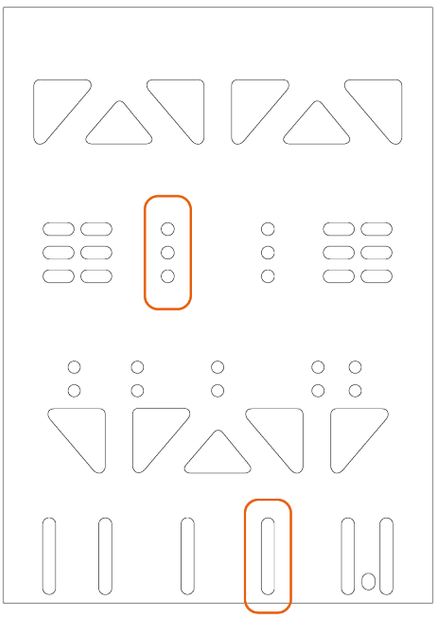

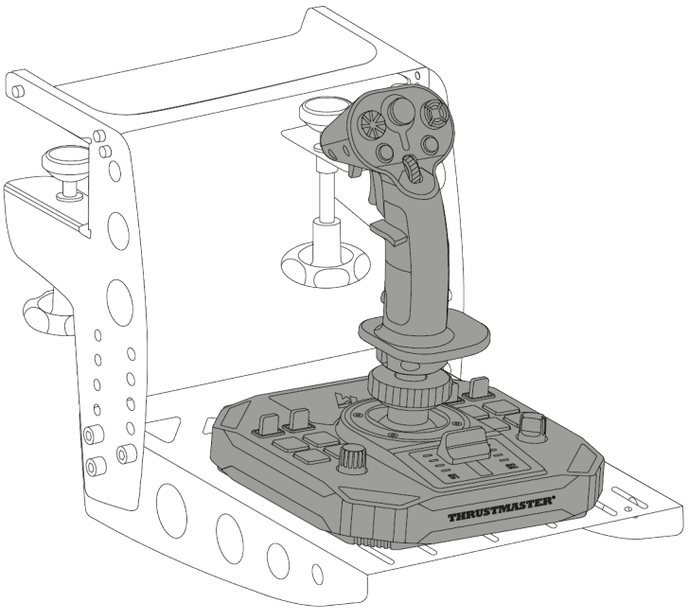

** Prodává se samostatně*

Instalace do kokpitu nebo jinou pevnou podpěru**

Chcete-li joystick Sol-R 1 Flightstick připevnit ke kokpitu* nebo stolní podpěře*, použijte šrouby M6 (nejsou součástí dodávky) a závity umístěné na spodní straně základny.

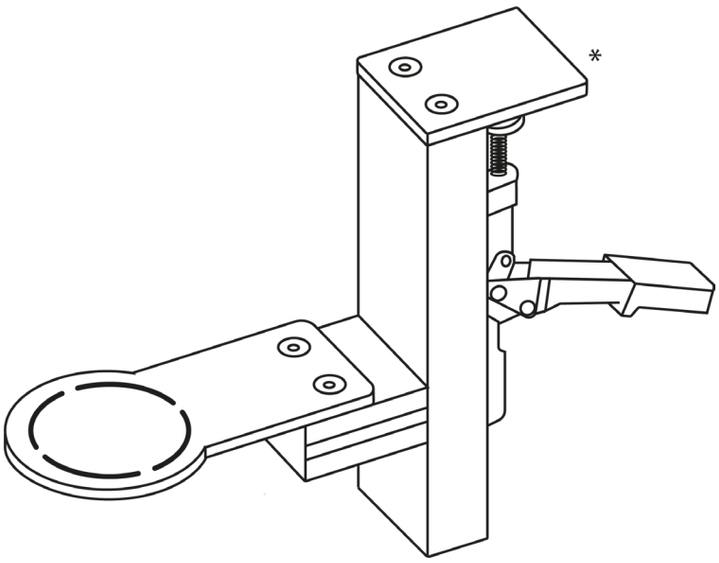

Aby nedošlo k poškození joysticku Sol-R 1 Flightstick, obraťte se na výrobce kokpitu nebo technickou podporu, abyste zjistili kompatibilitu kokpitu s produkty Thrustmaster.

** Není součástí*

7. Vlastnosti

Plynová páka

Joystick Sol-R 1 Flightstick je vybaven plynovou pákou, která usnadňuje ovládání tahu motoru kosmické lodi. Kontrolky vám pomohou být přesnější.

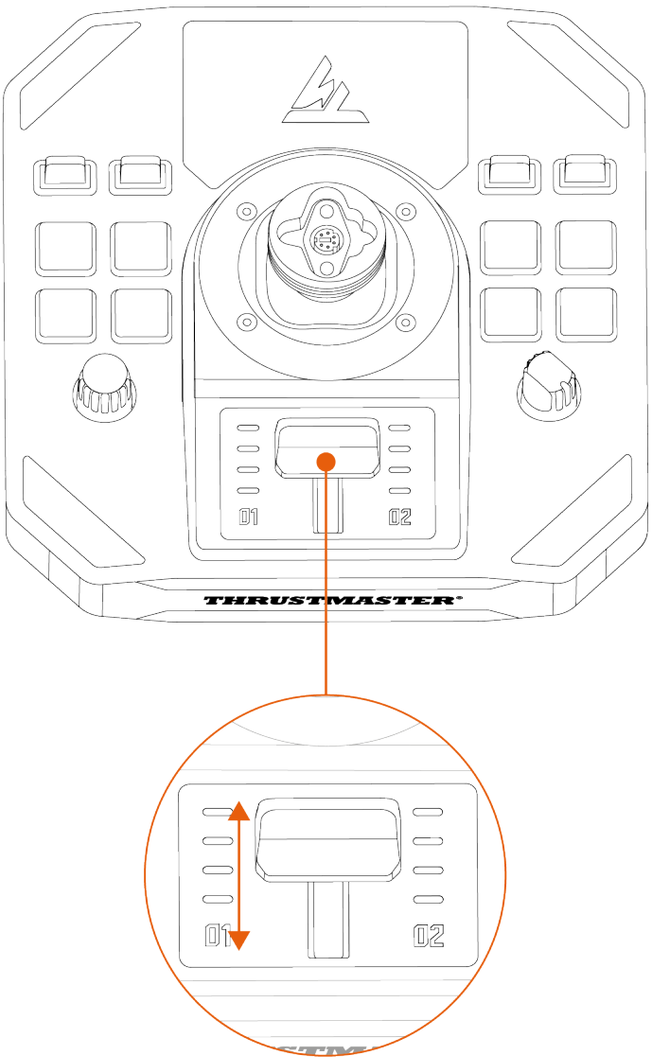

Funkce kormidla

Joystick Sol-R 1 Flightstick je vybaven funkcí kormidla, která je přístupná pootočením rukojeti letové páky doleva nebo doprava.

V letadle pilot manipuluje se směrovým kormidlem tak, aby se letadlo otáčelo kolem své svislé osy (aby se letadlo otáčelo doleva nebo doprava).

Tuto funkci lze deaktivovat zablokováním otáčení osy Z (změna kurzu).

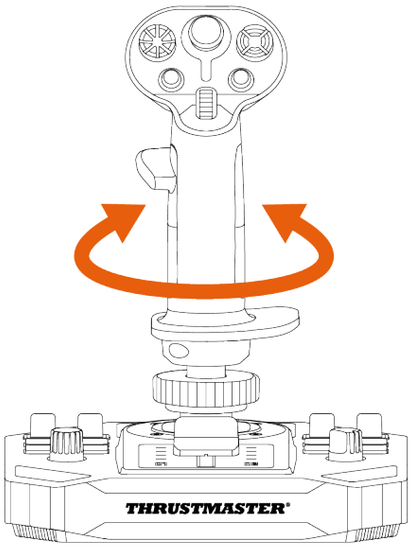

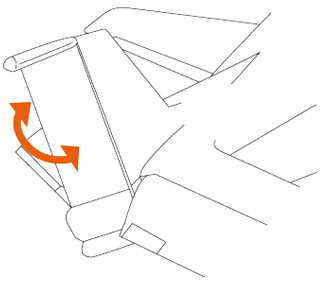

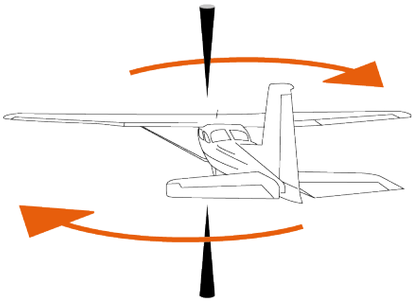

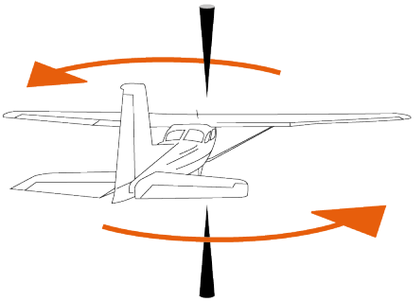

Blokování funkce kormidla:

– Pomocí imbusového klíče 2 mm (není součástí dodávky) utáhněte šestihranný šroub umístěný pod opěrkou zápěstí.

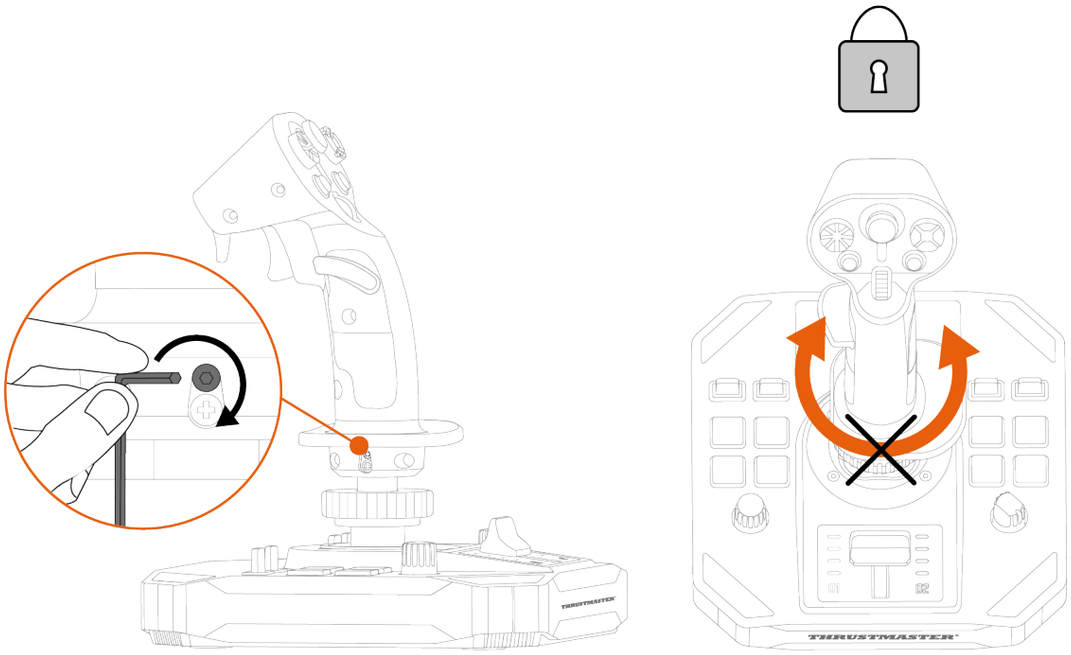

Odblokování funkce kormidla:

– Pomocí imbusového klíče 2 mm (není součástí dodávky) povolte šestihranný šroub umístěný pod opěrkou zápěstí.

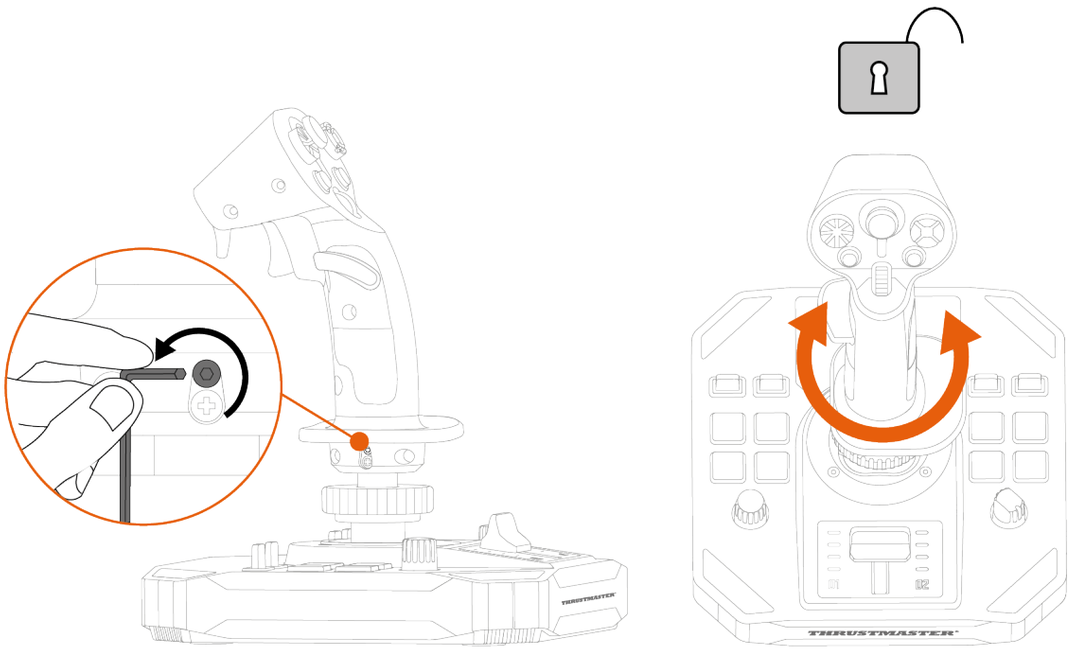

Vícesměrový kloboukový přepínač úhlu pohledu

Joystick Sol-R 1 Flightstick je vybaven vícesměrovým přepínačem úhlu pohledu, který umožňuje sledovat dění kolem vesmírné lodi (ve hrách, které to umožňují).

V konfigurační nabídce hry můžete naprogramovat různé pohledy (pohled zezadu, pohled zleva, pohled zprava, vnější pohledy) na směry přepínače vícesměrového pohledu.

Kloboukový přepínač vícesměrového pohledu můžete také vyhradit pro jiné účely (fotografování apod.).

Režim pro leváky	Režim pro praváky
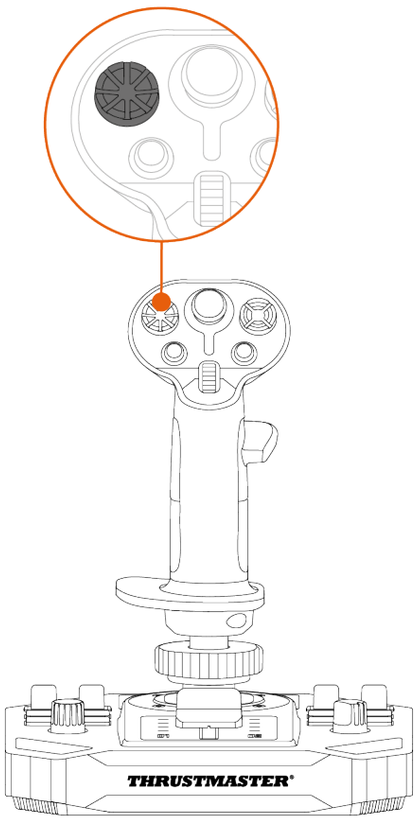	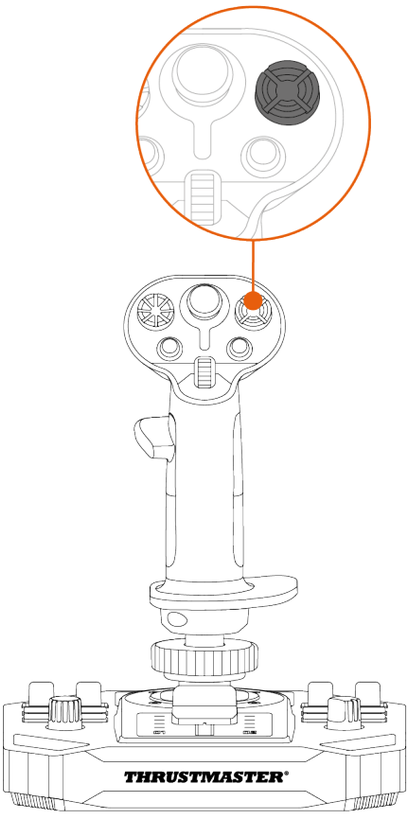

Funkci úhlu pohledu lze vypnout. Vícesměrový kloboukový přepínač však lze stále používat.

Vypnutí funkce úhlu pohledu:

1. Přejděte na **ovládací panel** pro joystick Sol-R 1 Flightstick.
2. V dialogovém okně **Herní ovladače** klikněte na **Vlastnosti**.
3. Na záložce **Test input** (Vstupní test), zrušte zaškrtnutí (t.j. zrušte výběr) **Point of view hat-switch** (Přepínání úhlu pohledu).

Funkce úhlu pohledu (Režim pro praváky)	
Povoleno	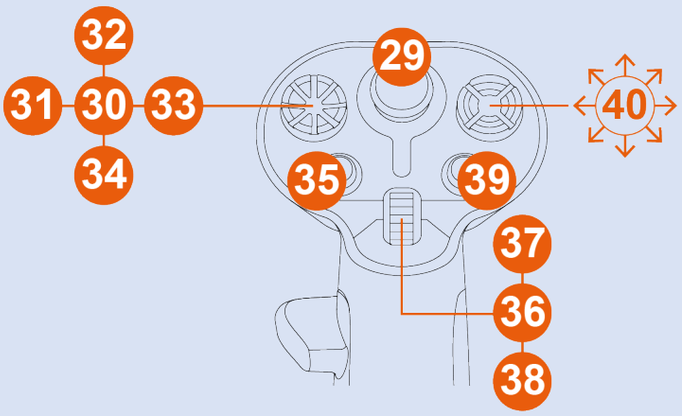
Vypnuto	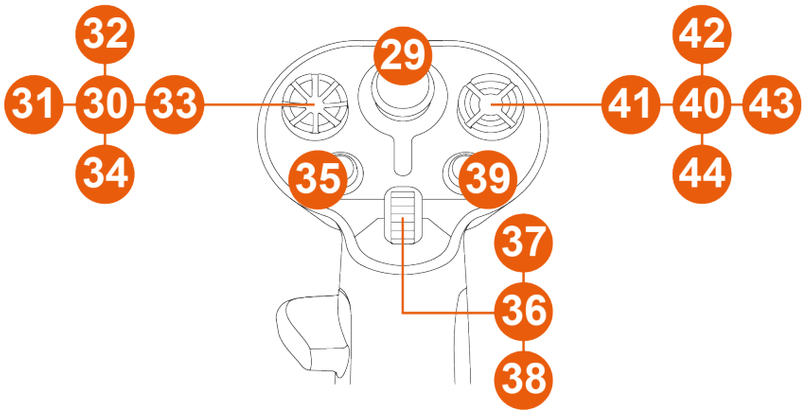

Funkce úhlu pohledu (Režim pro leváky)	
Povoleno	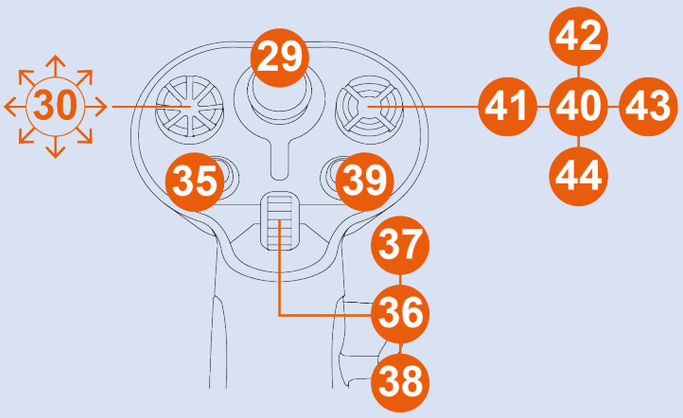
Vypnuto	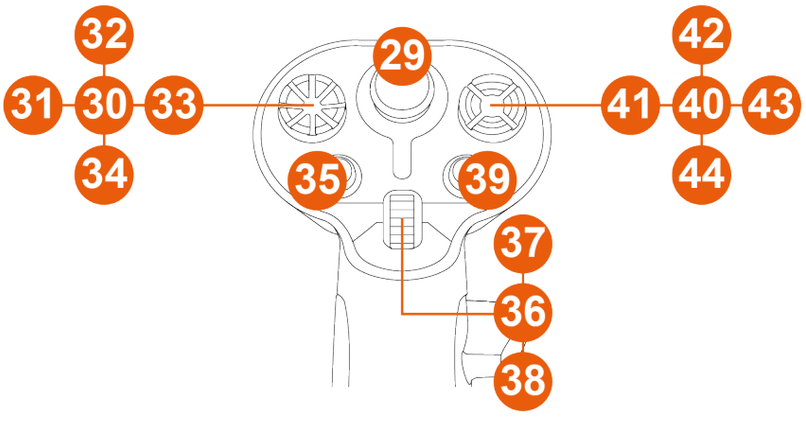

8. Konfigurace rukojeti letové páky

Režim pro praváky nebo leváky

Joystick Sol-R 1 Flightstick je obouruční, aby se dokonale přizpůsobil všem hráčům (pravákům i levákům).

Ve výchozím nastavení je joystick nakonfigurován v režimu pro praváky.

Režim pro leváky	Režim pro praváky
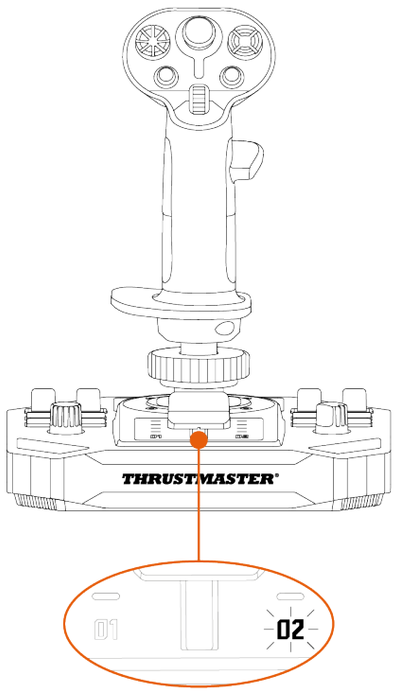	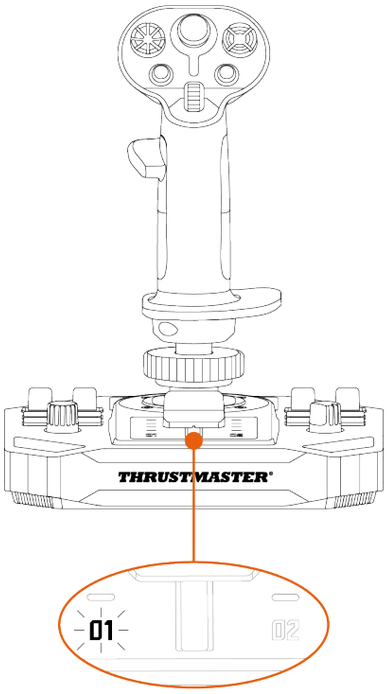

Před připojením joysticku k počítači proveďte postup přepnutí z režimu pro praváky do režimu pro leváky (nebo naopak).

Pro nastavení joysticku pro leváky:

1. Nastavte přepínač umístěný na spodní straně základny joysticku do polohy LEFT HANDED (pro leváky).

   Joystick je rozpoznán pod názvem Sol-R [L] Flightstick.

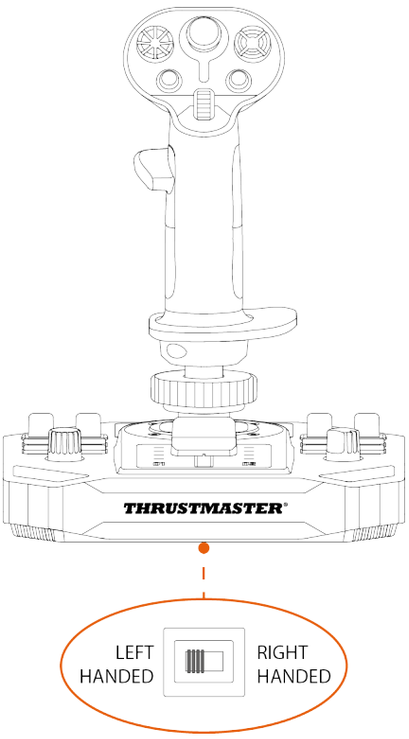

2. Odšroubujte opěrku pro palec pravé ruky (A1).

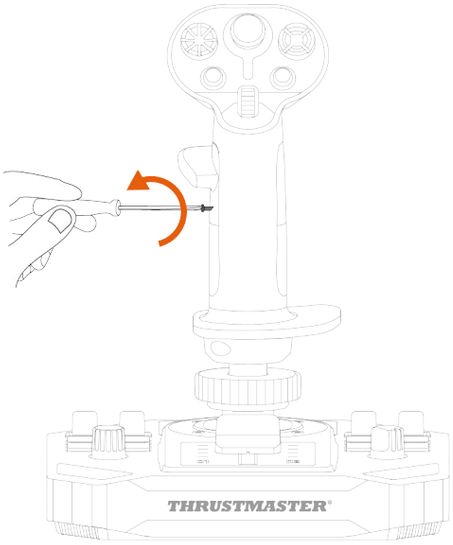

3. Odstraňte obě části opěrky pro palec pravé ruky (A1 a A2).

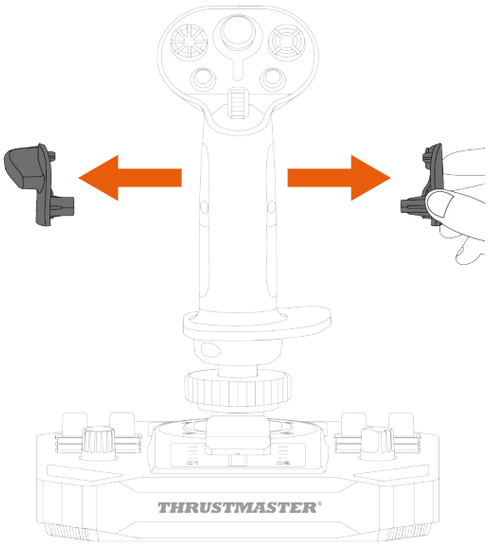

4. Umístěte obě části opěrky palce levé ruky (B1 a B2) na rukojeť letové páky.

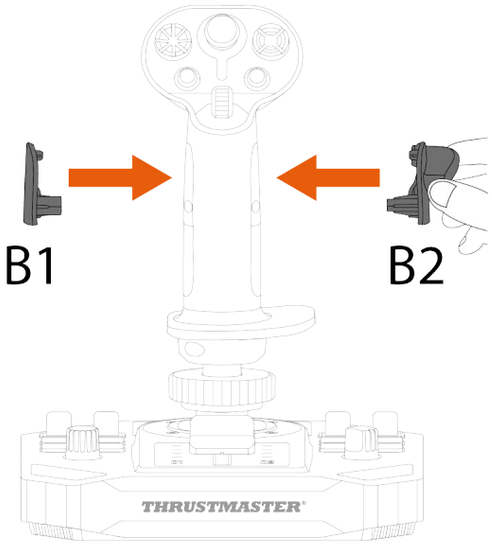

5. Našroubujte opěrku pro palec levé ruky (B1).

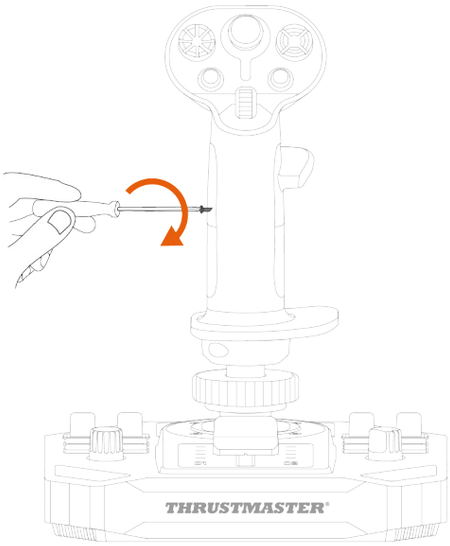

6. Vyjměte odnímatelné tlačítko (C1 nebo C2) umístěné na zadní straně rukojeti letové páky.

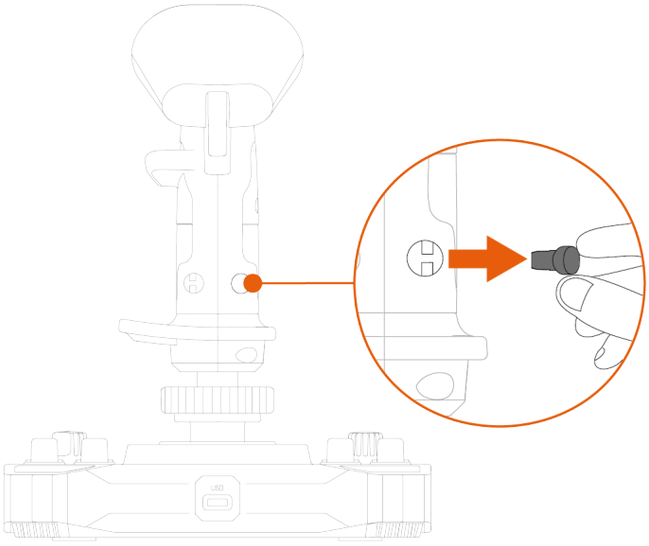

7. Vložte odnímatelné tlačítko, které upřednostňujete (C1 nebo C2) pod opěrku palce B2.

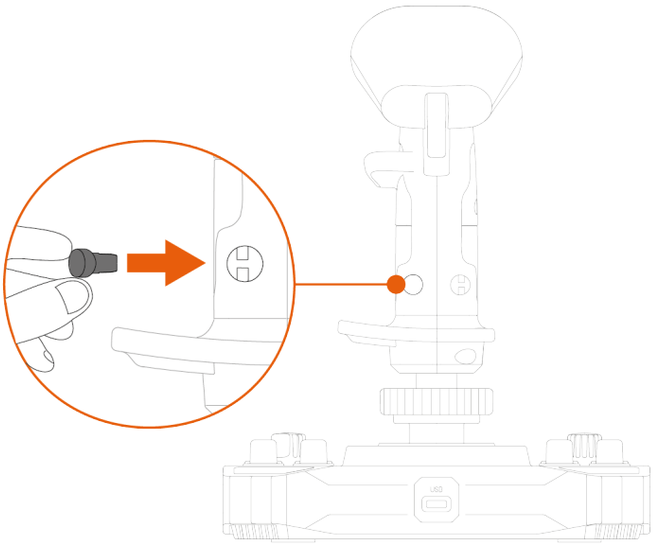

8. Odšroubujte dva šrouby, které drží opěrku zápěstí na svém místě.

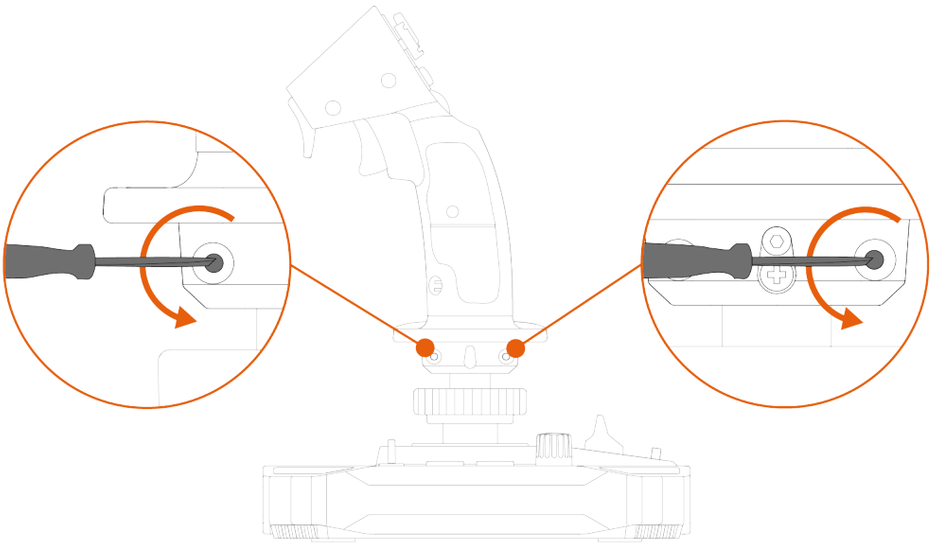

9. Odstraňte obě části opěrky zápěstí a poté je opačně umístěte na rukojeť letové páky.

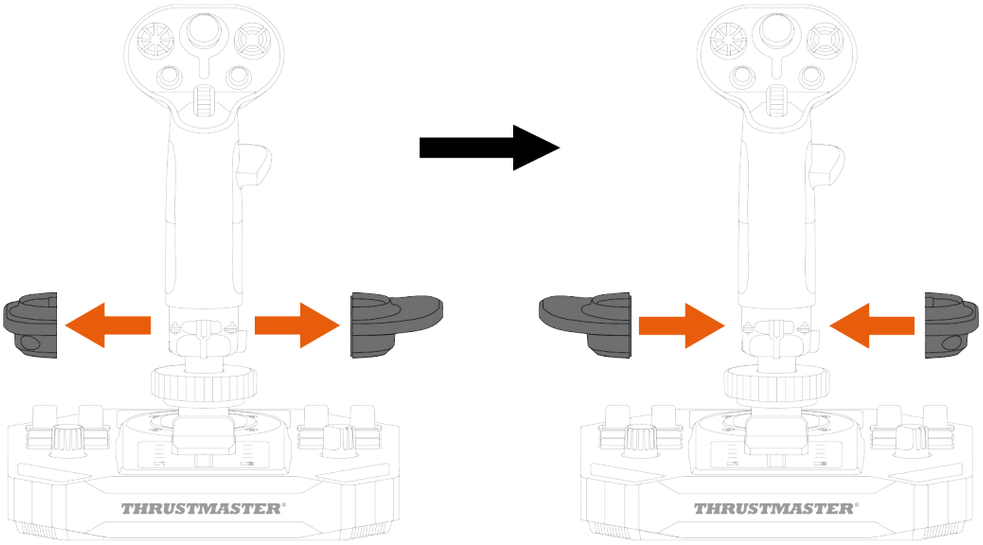

10. Našroubujte dva šrouby, které drží opěrku zápěstí na svém místě.

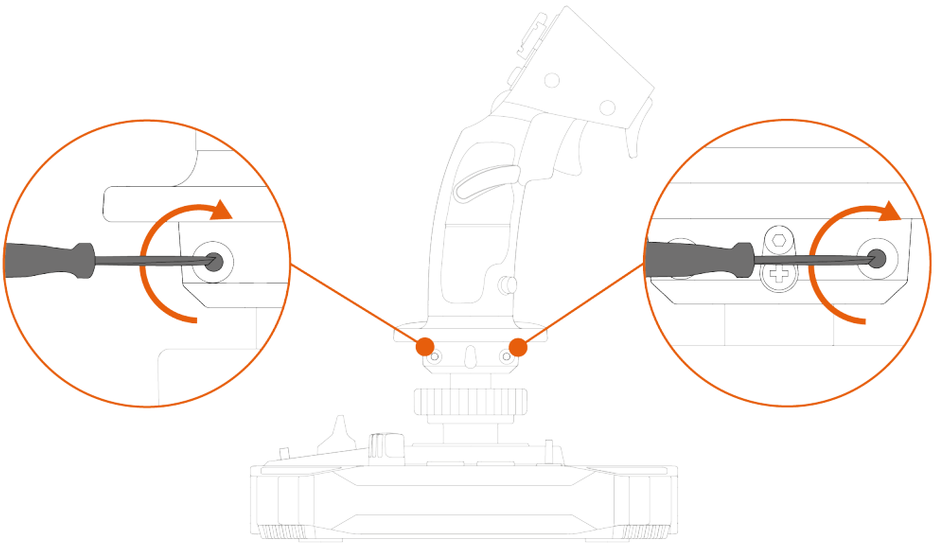

Nastavení joysticku do režimu pro praváky:

1. Nastavte přepínač umístěný na spodní straně základny joysticku do polohy RIGHT HANDED (pro praváky).

   Joystick je rozpoznán pod názvem Sol-R [R] Flightstick.

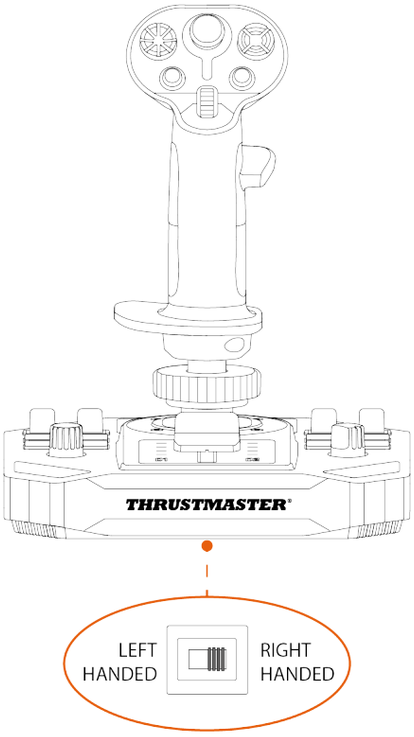

2. Odšroubujte opěrku pro palec levé ruky (B1).

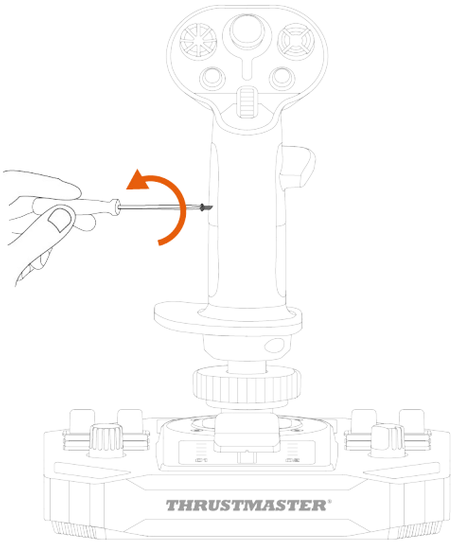

3. Odstraňte obě části opěrky pro palec levé ruky (B1 a B2).

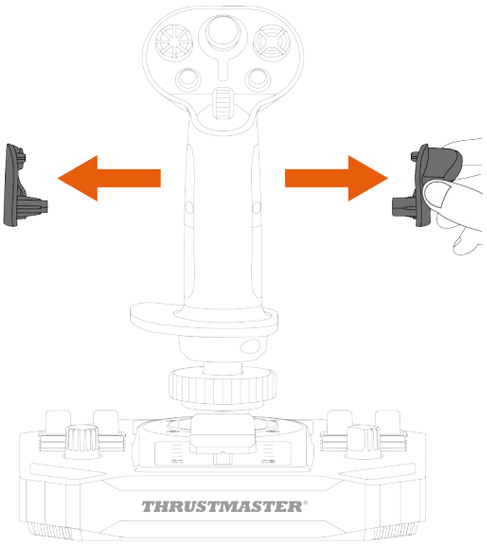

4. Umístěte obě části opěrky palce pravé ruky (A1 a A2) na rukojeť letové páky.

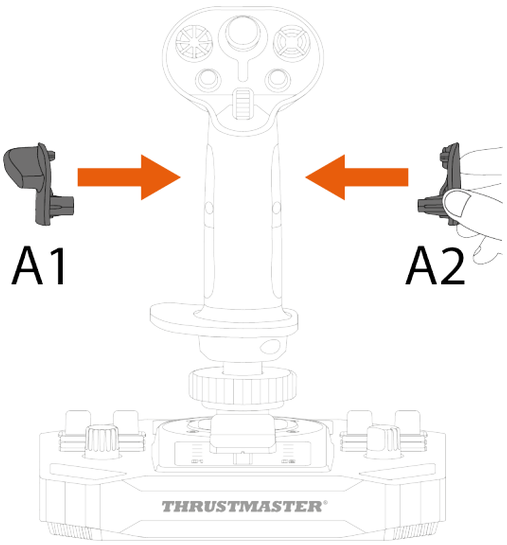

5. Zašroubujte opěrku pro palec pravé ruky (A1).

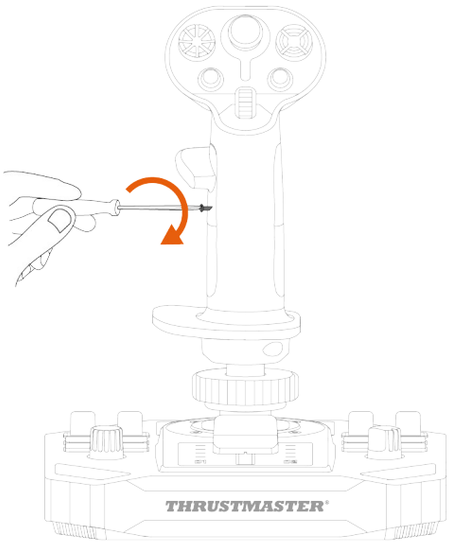

6. Vyjměte odnímatelné tlačítko (C1 nebo C2) umístěné na zadní straně rukojeti letové páky.

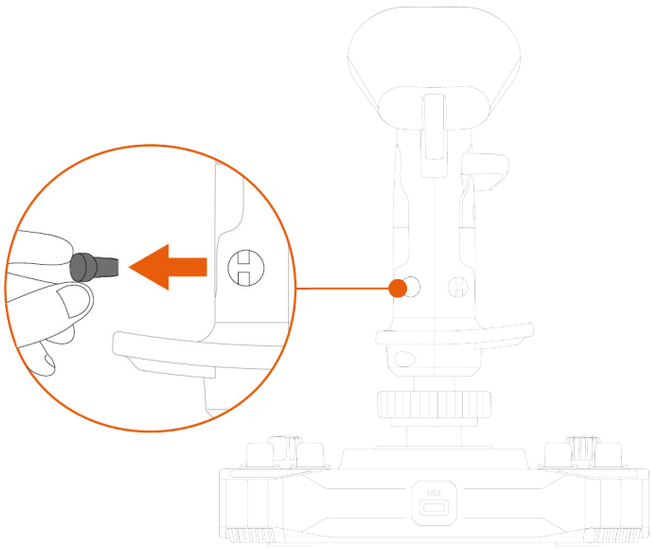

7. Vložte odnímatelné tlačítko, které upřednostňujete (C1 nebo C2) pod opěrku palce A1.

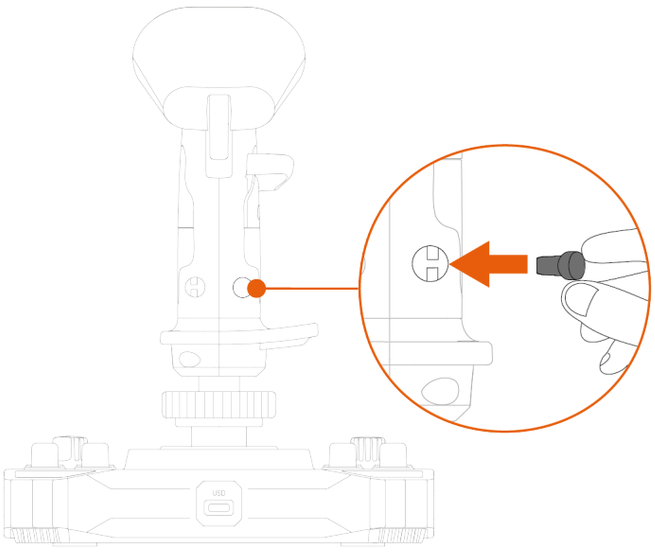

8. Odšroubujte dva šrouby, které drží opěrku zápěstí na svém místě.

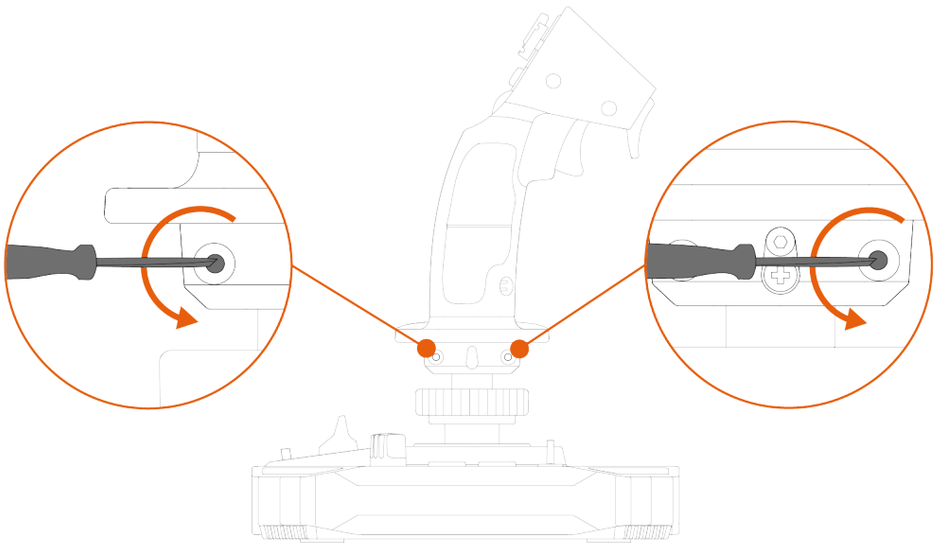

9. Odstraňte obě části opěrky zápěstí a poté je opačně umístěte na rukojeť letové páky.

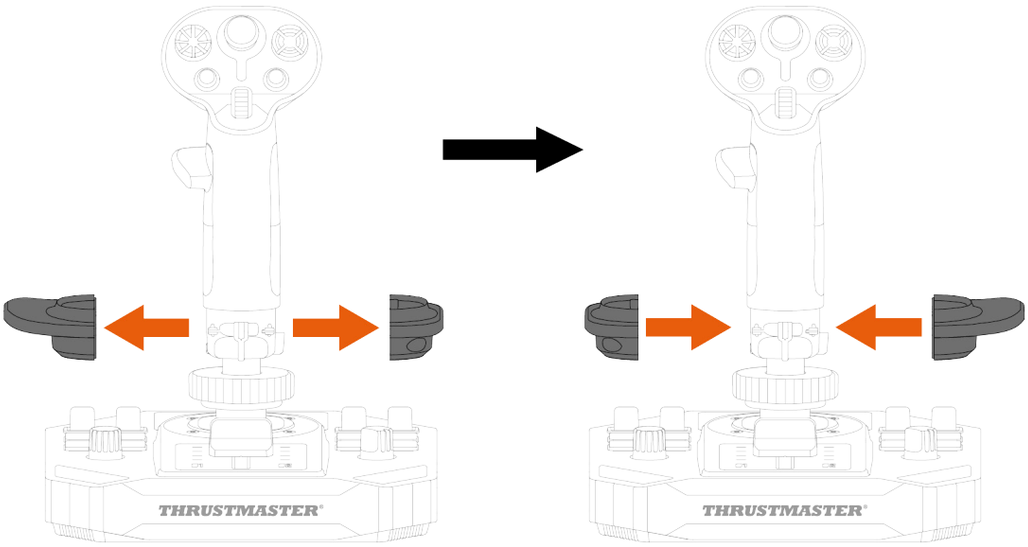

10. Našroubujte dva šrouby, které drží opěrku zápěstí na svém místě.

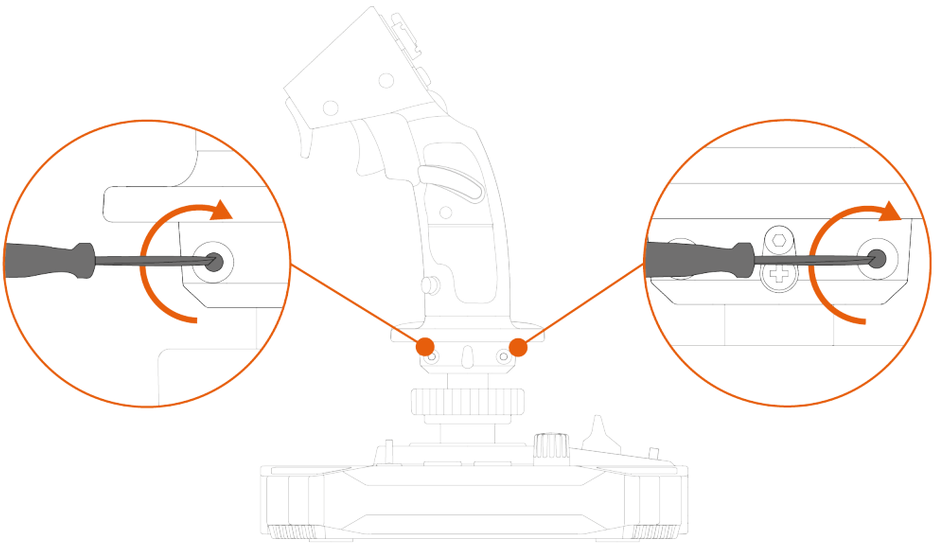

Výškový adaptér

Joystick Sol-R 1 Flightstick je vybaven výškovým adaptérem pro zvednutí ruky, když držíte rukojeť letové páky, pro větší pohodlí.

Bez adaptéru	S adaptérem
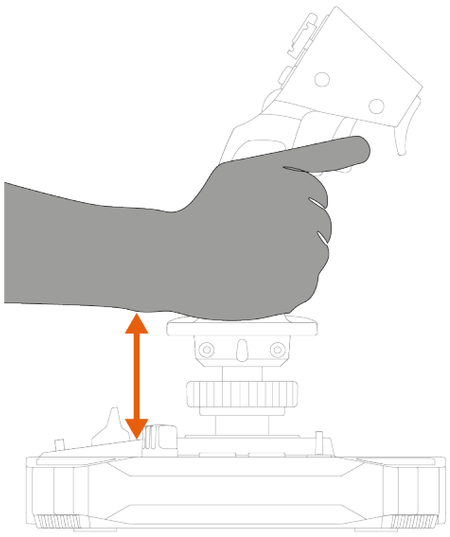	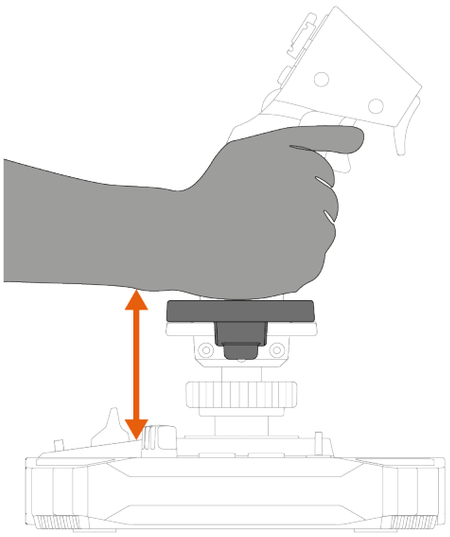

Chcete-li nainstalovat výškový adaptér, připevněte jej k opěrce zápěstí.

Režim pro leváky	Režim pro praváky
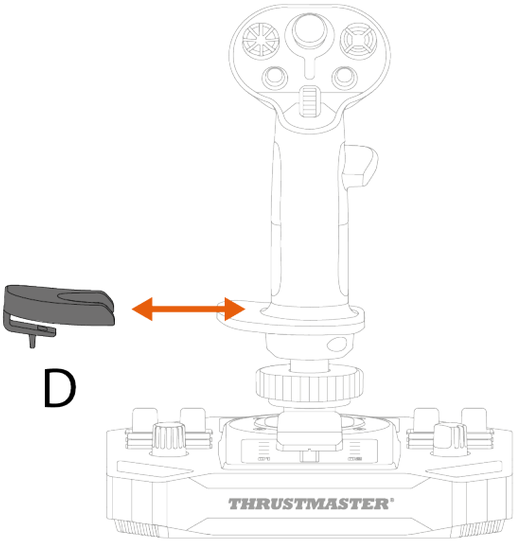	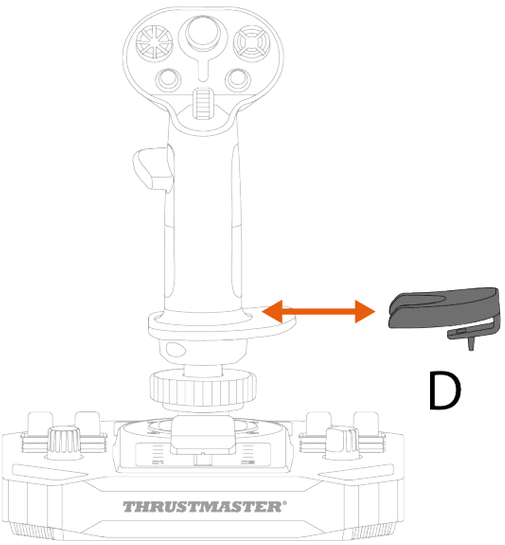

9. Kompatibilita

Ujistěte se, že používáte pouze autorizované příslušenství. Použití neautorizovaného příslušenství může vést k poškození výrobku a ztrátě záruky.

Rukojeti letové páky

Základna Sol-R je kompatibilní s následujícími rukojeťmi letových pák a příslušenstvím:

- Rukojeť letové páky F/A-18C Hornet™ HOTAS Add-On Grip*;
- Rukojeť letové páky Viper Grip – HOTAS Add-On Grip* (dříve F16-C Viper HOTAS Add-On Grip);
- Adaptér AVA Offset Adapter*;
- Budoucí rukojeti letových pák Thrustmaster*.

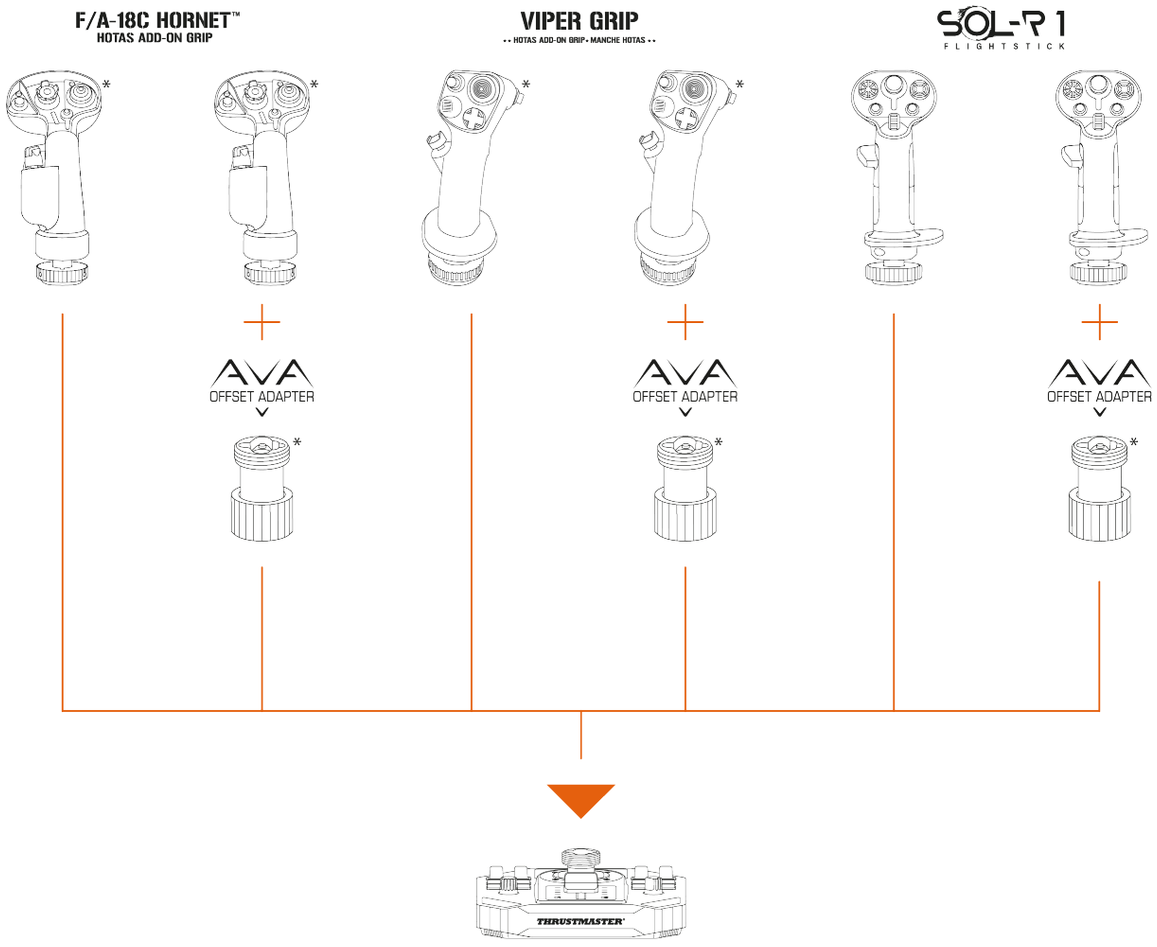

** Prodává se samostatně*

Základna

Rukojeť letové páky Sol-R je kompatibilní se základnou AVA*.

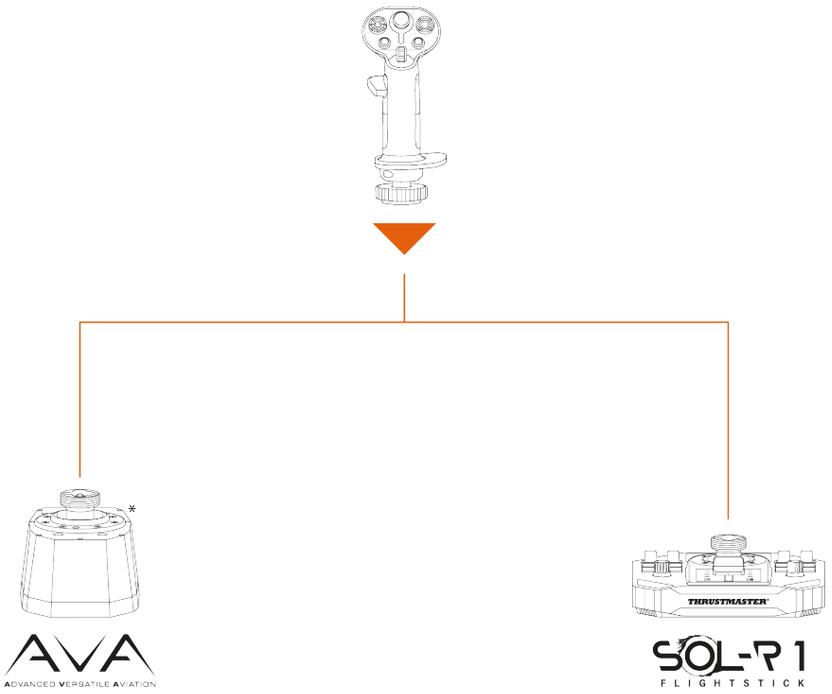

**Prodává se samostatně*

Kormidla

Joystick Sol-R 1 Flightstick je kompatibilní s následujícími systémy kormidelních pedálů:

- TFRP T.Flight Rudder Pedals*;
- TPR: Thrustmaster Pendular Rudder*.

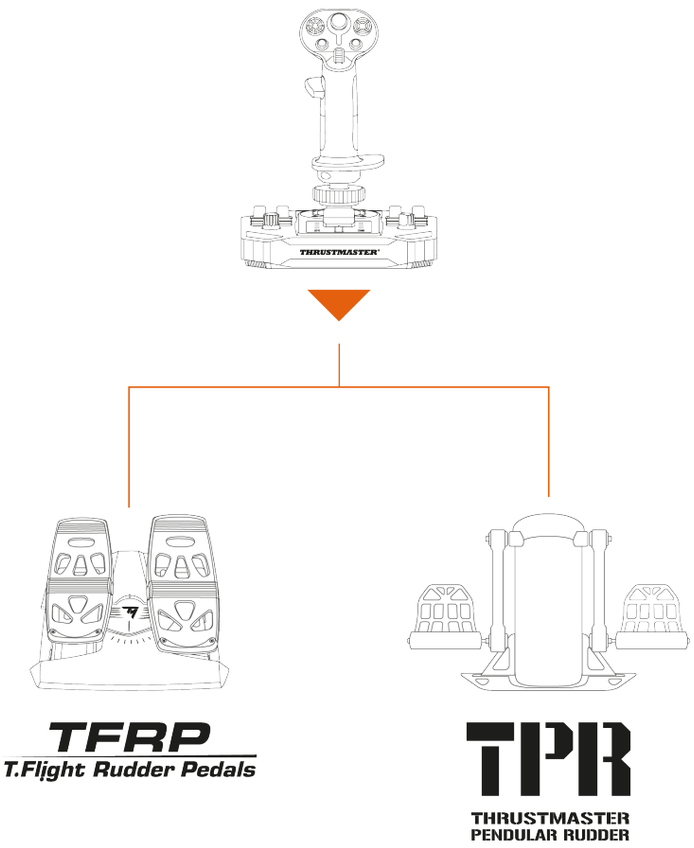

- TFRP a TPR musí být připojeny k vašemu počítači pomocí USB.
- TFRP a TPR jsou kompatibilní ve všech hrách, které podporují multi-USB a kormidla.

** Prodává se samostatně*

10. T.A.R.G.E.T pokročilý programovací software

T.A.R.G.E.T (Thrustmaster Advanced pRogramming Graphical EdiTor) je inovativní, vysoce výkonná softwarová sada umožňující vylepšení většiny letových ovladačů Thrustmaster a sdílení profilů s komunitou Thrustmaster.

Instalace

1. Navštivte: **https://support.thrustmaster.com/product/sol-r-1-flightstick**.
2. V sekci **Software**, stáhněte a nainstalujte pokročilý programovací software T.A.R.G.E.T.

Hlavní vlastnosti

- Různé možné konfigurace os.
- K dispozici je více úrovní programování: Basic, Advanced a Script.
- Použití principu Drag and Drop.
- Možnost sloučení joysticku Sol-R 1 Flightstick s dalším příslušenstvím Thrustmaster pro letové simulace (Hotas Cougar*, T.16000M FCS*, TWCS*, TFRP*, MFD Cougar Pack*, řada TCA*, řada VIPER*, řada AVA* — které jsou rovněž kompatibilní s T.A.R.G.E.T), umožňující jejich rozpoznání jako jediného zařízení USB.
- Přístup k pokročilým profilům vytvořeným komunitou Thrustmaster.

** Prodává se samostatně*

11. Nejčastější otázky a technická podpora

Máte dotazy týkající se joysticku Sol-R 1 Flightstick nebo se potýkáte s technickými problémy? Pokud ano, navštivte webové stránky technické podpory společnosti Thrustmaster:
https://support.thrustmaster.com/product/sol-r-1-flightstick.

1. Můj joystick nefunguje správně nebo se zdá být špatně nakonfigurovaný

- Vypněte počítač, odpojte joystick, znovu jej připojte, restartujte počítač a znovu spusťte hru.
- Při připojování joysticku dbejte na to, aby byl úchyt letové páky ve středu, a nehýbejte s ním, abyste předešli případným problémům s kalibrací.

2. Nemohu konfigurovat svůj joystick

- Vstupte do nabídky hry a vyberte **Volby > Ovladač > Gamepad** nebo **Joystick**. Poté vyberte nejvhodnější konfiguraci nebo zcela změňte možnosti joysticku.
- Další informace naleznete v uživatelské příručce ke hře nebo v online nápovědě.

3. Můj joystick je příliš citlivý nebo nedostatečně citlivý

– Sol-R 1 Flightstick se po několika pohybech v různých osách automaticky zkalibruje.

– Vstupte do nabídky hry a vyberte **Volby > Ovladač > Gamepad** nebo **Joystick**. Poté nastavte citlivost joysticku a mrtvé zóny, pokud jsou tyto možnosti k dispozici.

4. Můj joystick nefunguje

– Aby joystick Sol-R 1 Flightstick správně fungoval s videohrami, je třeba aktualizovat jeho firmware.

Chcete-li provést aktualizaci firmwaru, navštivte

https://support.thrustmaster.com/product/sol-r-1-flightstick.

Vyberte **Drivers** (Ovladače) a postupujte podle instrukcí, včetně postupu stahování a instalace.

THRUSTMASTER®

SOL-R 1

FLIGHTSTICK

PC (Windows® 10/11)

Kullanıcı Kılavuzu

Ürünü monte etmeden **önce**, ürünün her türlü kullanımından **önce** ve tüm bakımlardan **önce** bu kılavuzda verilen talimatları **dikkatlice okuyun**. Güvenlik talimatlarına mutlaka uyun. Bu talimatlara uyulmaması kazalara ve/veya hasara neden olabilir. Gelecekte talimatlara başvurabilmek için bu kılavuzu muhafaza edin.

İÇİNDEKİLER

1. KUTU İÇERİĞİ 6

2. TEKNİK ÖZELLİKLER 7

3. KULLANIMA DAİR BİLGİ.....11

4. TAKMA.....13

5. PC'DE KURULUM 15

Kumanda paneli.....16

Eşleştirme 20

6. BİR DESTEĞE MONTE ETME.....23

TM Flying Clamp'e monte etme.....24*

Bir kokpit veya başka bir sabit desteğe* monte etme 25*

7. ÖZELLİKLER.....26

Gaz kolu.....26

Dümen fonksiyonu 27

Çok yönlü görüş açısı başlık düğmesi.....29

8. UÇUŞ KOLUNUN AYARLANMASI 32

Sağlak veya Solak modu 32

Yükseklik adaptörü 43

9. UYUMLULUK.....44

Uçuş kolları 45

Taban 46

Dümenler 47

10. T.A.R.G.E.T GELİŞMİŞ PROGRAMLAMA YAZILIMI 48

Kurulum 48

Ana özellikler 49

11. SSS VE TEKNİK DESTEK 50

SOL-R 1

F L I G H T S T I C K

Uzay savaşları ve keşiflerinde size eşlik edecek Sol-R 1 Flightstick joystick ile bol yıldızlı eşsiz bir deneyim yaşayın.

Bu kılavuz, Sol-R 1 Flightstick'inizi olası en iyi koşullarda monte edip kullanmanıza yardımcı olacaktır. Kalkış yapmadan önce talimatları ve uyarıları mutlaka dikkatlice okuyun: Bunlar, ürününüzden en üst düzeyde yararlanmanıza yardımcı olacaktır.

Donanım yazılımını güncelleme

Sol-R 1 Flightstick joystick'in video oyunlarında düzgün çalışması için donanım yazılımını güncellemeniz gerekir.

Güncellemeyi gerçekleştirmek için şu adresi ziyaret edin:

https://support.thrustmaster.com/product/sol-r-1-flightstick.

Drivers (Sürücüler) öğesini seçin, ardından indirme ve yükleme prosedürü dahil talimatları izleyin.

1. Kutu içeriği

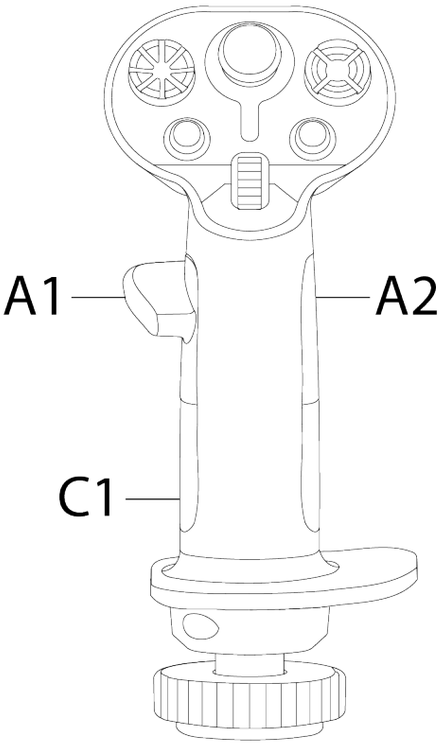

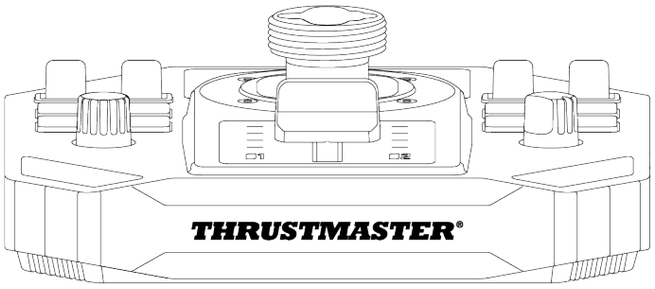

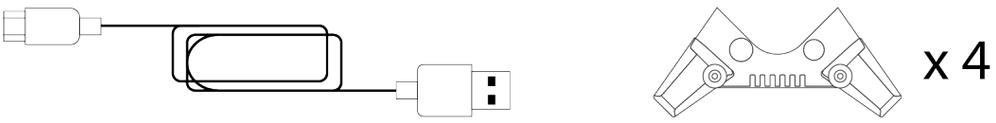

2. Teknik özellikler

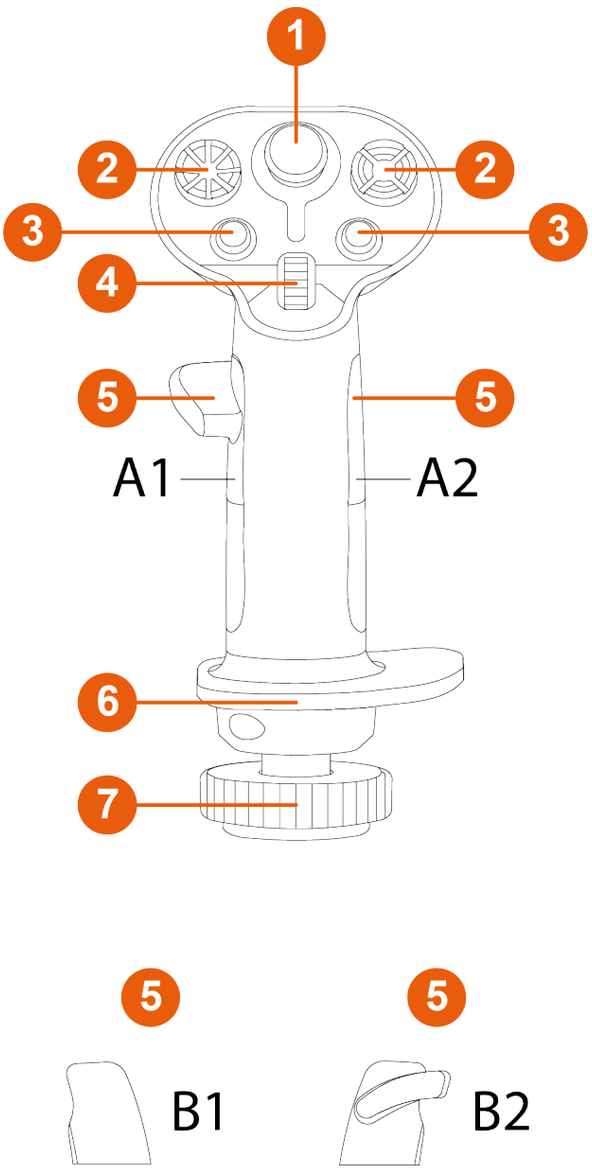

❶ Analog mini kol

❷ 8 yönlü görüş açısı başlık düğmeleri

❸ Eylem düğmeleri

❹ Kaydırma tekerleği

❺ Başparmak dayama yerleri (sağlak ve solak)

❻ İki ele de uygun bilek dayama yeri

❼ Uçuş kolunu çevirerek dümen fonksiyonu (kilitlenebilir)

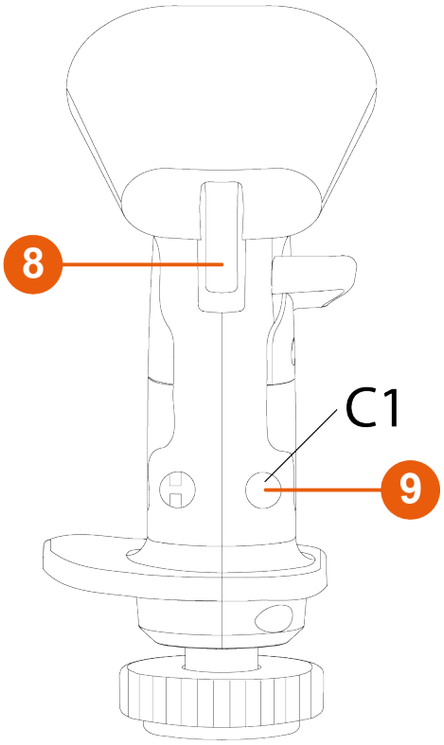

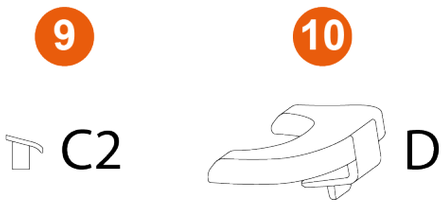

❽ Tetikler (bir tane çift konumlu tetik dahil)

❾ Çıkarılabilir düğmeler

❿ Çıkarılabilir yükseklik adaptörü (sağlak ve solak)

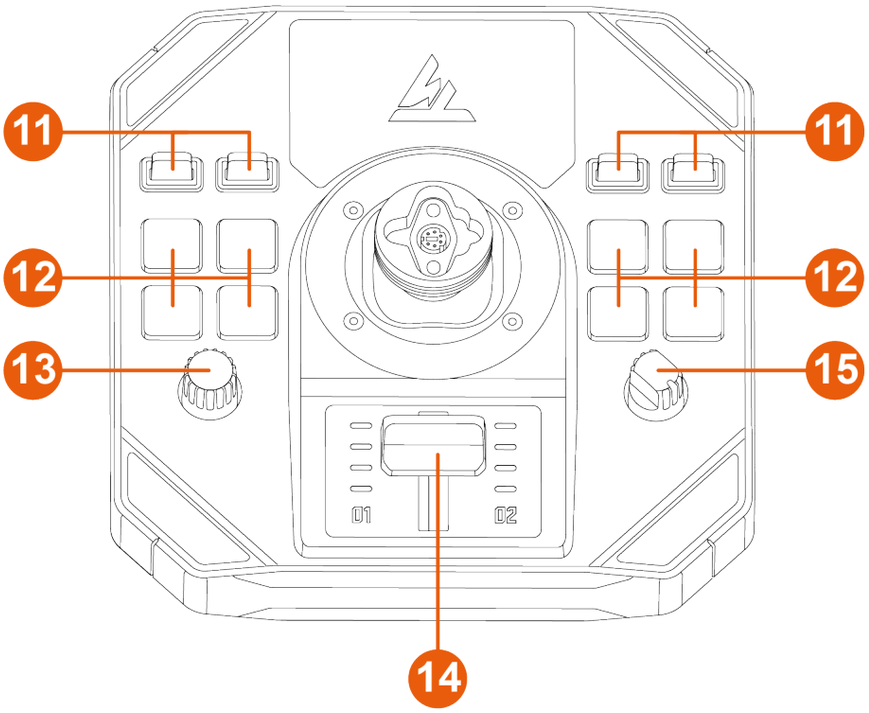

⓫ Geçiş düğmeleri (iki konumlu)

⓬ Arkadan aydınlatmalı eylem düğmeleri

⓭ Enkoder

⓮ Gösterge ışıklı gaz kolu

⓯ Döner düğme (dört konumlu)

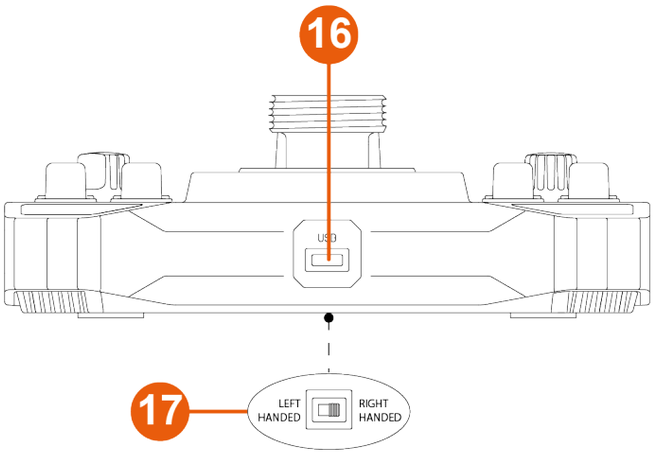

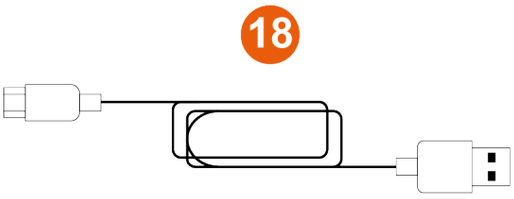

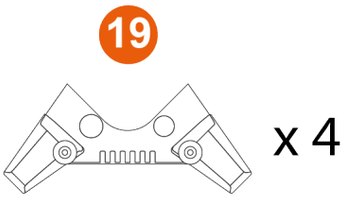

⓰ USB-C konektörü

⓱ Seçme düğmesi: LEFT HANDED (solak) / RIGHT HANDED (sağlak)

⓲ USB-A – USB-C kablosu

⓳ Denge destekleri

3. Kullanıma dair bilgi

Belgeler

Bu ürünü kullanmadan önce bu belgeyi dikkatlice yeniden okuyun ve ileride başvurmak üzere saklayın.

Sıkışma tehlikesi

Sol-R 1 Flightstick joystick'i kullanırken parmaklarınızı asla taban ile uçuş kolu ekseninin arasındaki boşluğa koymayın.

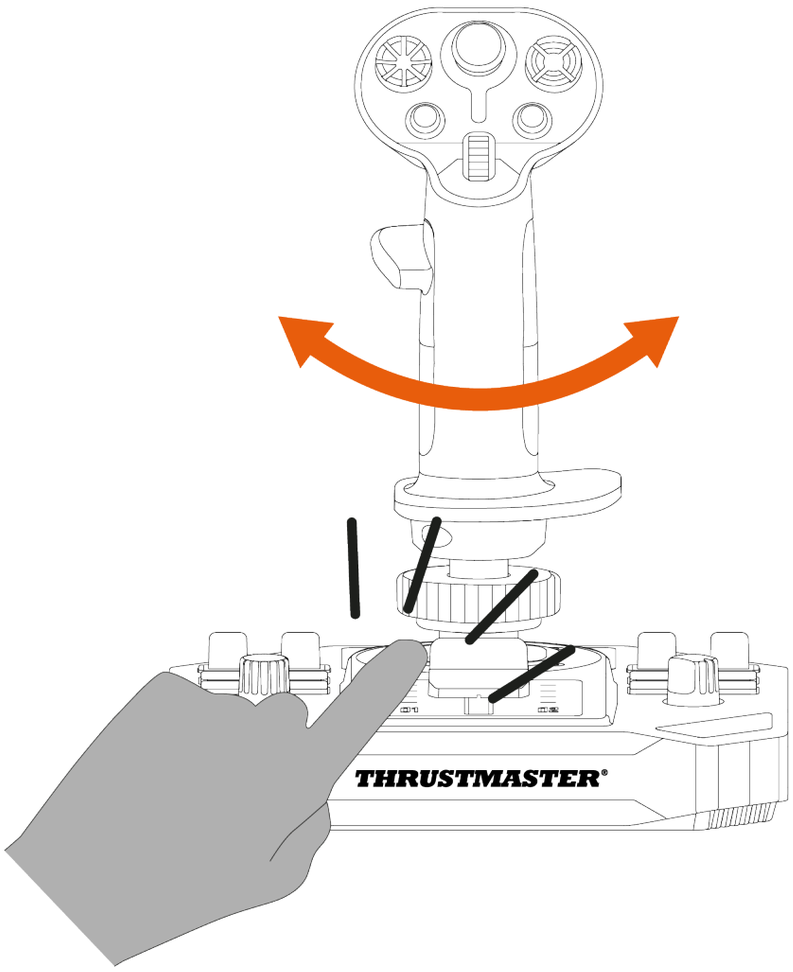

4. Takma

1. Uçuş kolunu tabanın üzerine yerleştirin. Uçuş kolunun, aşağıdaki şekilde gösterildiği gibi düzgün konumlandırıldığından emin olun.
2. Sabitleme halkasını sıkın.

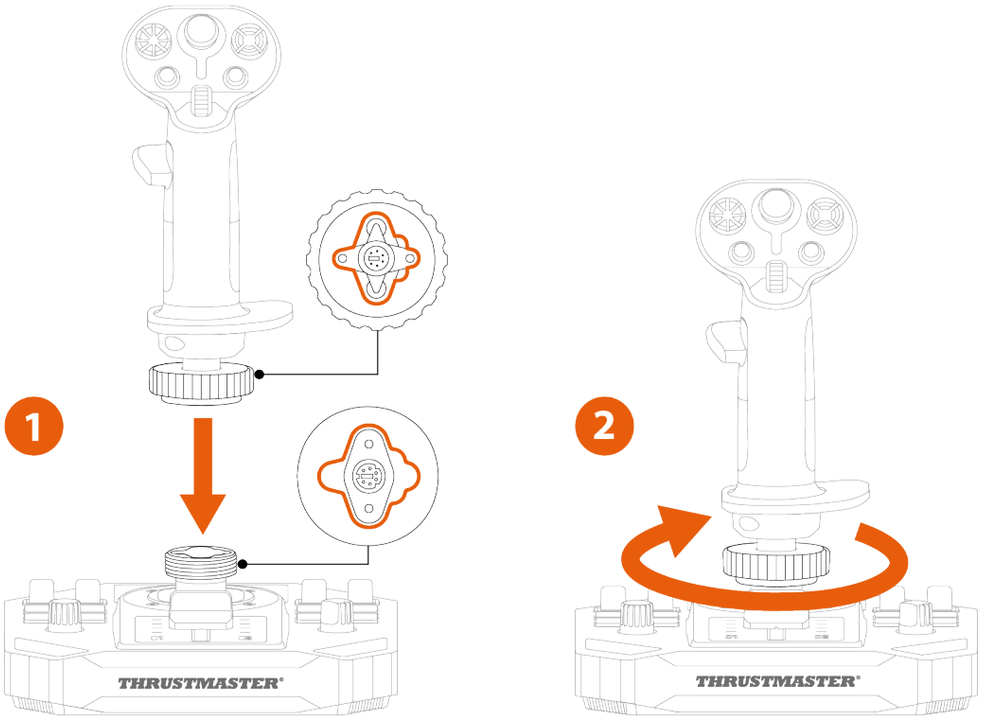

Herhangi bir direnç hissederseniz zorlamayın. Taban ve uçuş kolu konektörlerinin yukarıda gösterildiği gibi düzgün bir şekilde hizalandığından emin olun. Bu talimata uyulmaması ürünlerin hasar görmesine neden olabilir.

3. *(İsteğe bağlı)* Denge desteklerini tabanın dört köşesine takın.

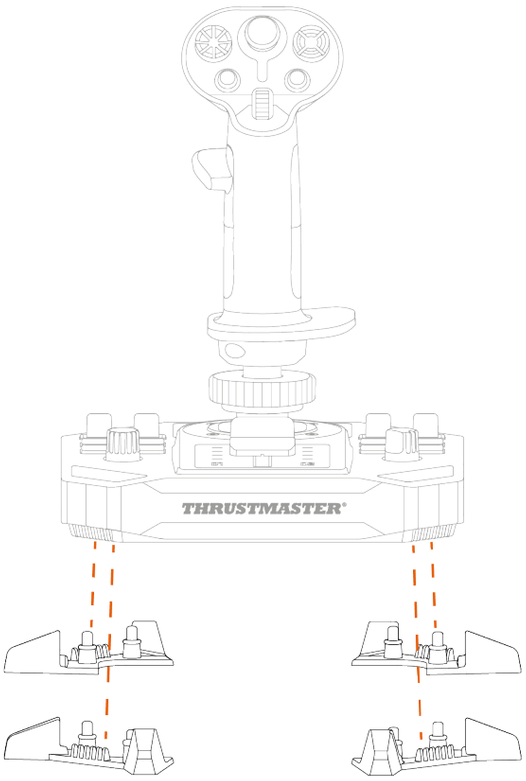

5. PC'de kurulum

1. Lütfen şu adresi ziyaret edin: **https://support.thrustmaster.com/product/sol-r-1-flightstick**.
2. PC sürücüsünü ve Windows denetim masası için özel arayüzünü indirip yükleyin.
3. PC sürücüsünü yükledikten sonra Sol-R 1 Flightstick joystick'i PC'nizin USB portlarından birine, USB-A – USB-C kablosunu kullanarak bağlayın.

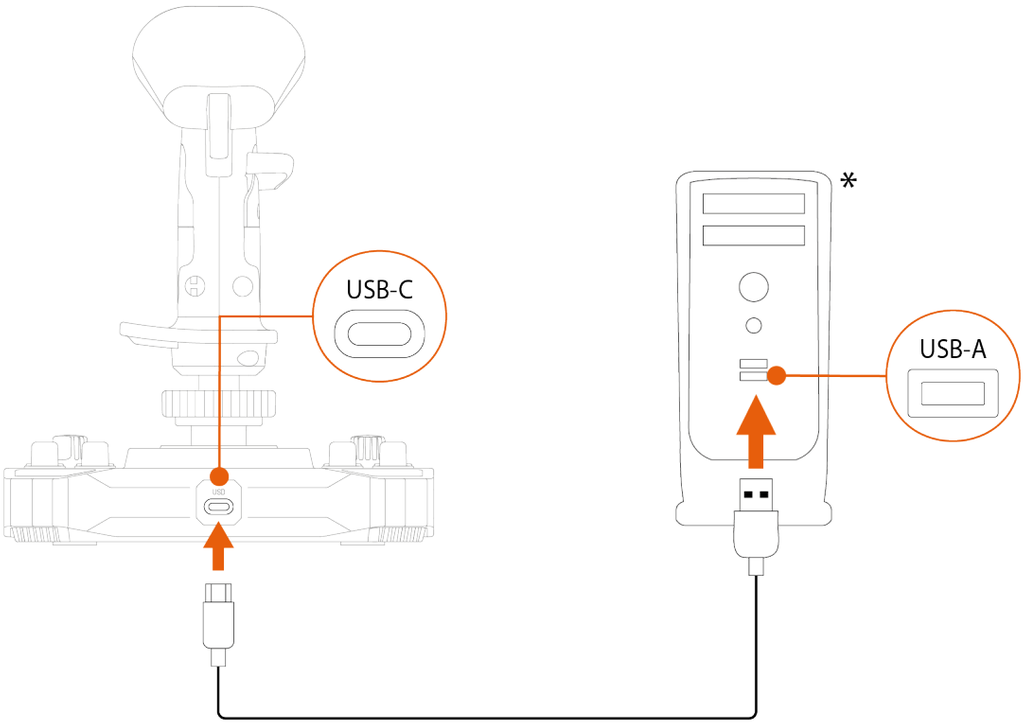

**Ürünle verilmez*

Kumanda paneli

Kumanda paneline erişmek için **Başlat**'ı seçin, arama çubuğuna **Control Panel** veya **Denetim Masası** yazın ve ardından **Control Panel** veya **Denetim Masası**'na tıklayın (Windows® 10/11'de).

Oyun Kumandaları iletişim kutusu açılır. Aksesuar ekranda **Sol-R [R] Flightstick** veya **Sol-R [L] Flightstick** adıyla, durumu **Tamam** olarak gösterilir.

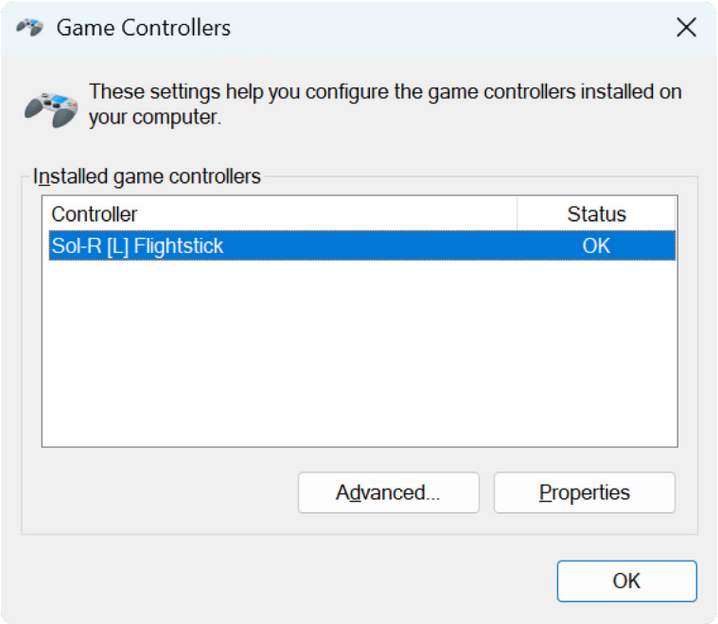

Tüm özellikleri test etmek ve görmek için **Oyun Kumandaları** iletişim kutusunda **Özellikler**'e tıklayın.

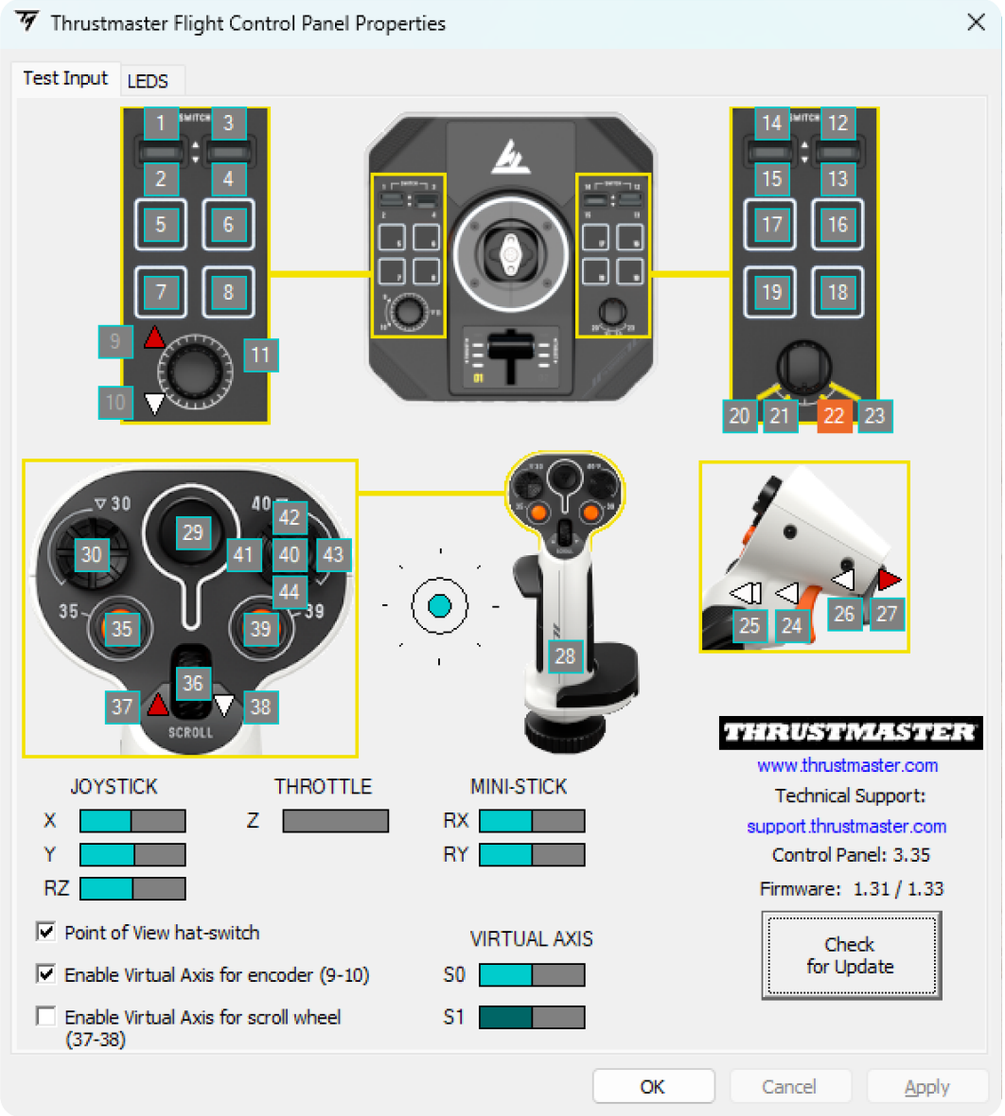

Özelleştirilebilir LED'ler

Sol-R 1 Flightstick joystick'te kumanda paneli üzerinden özelleştirilebilen on bir LED bulunur.

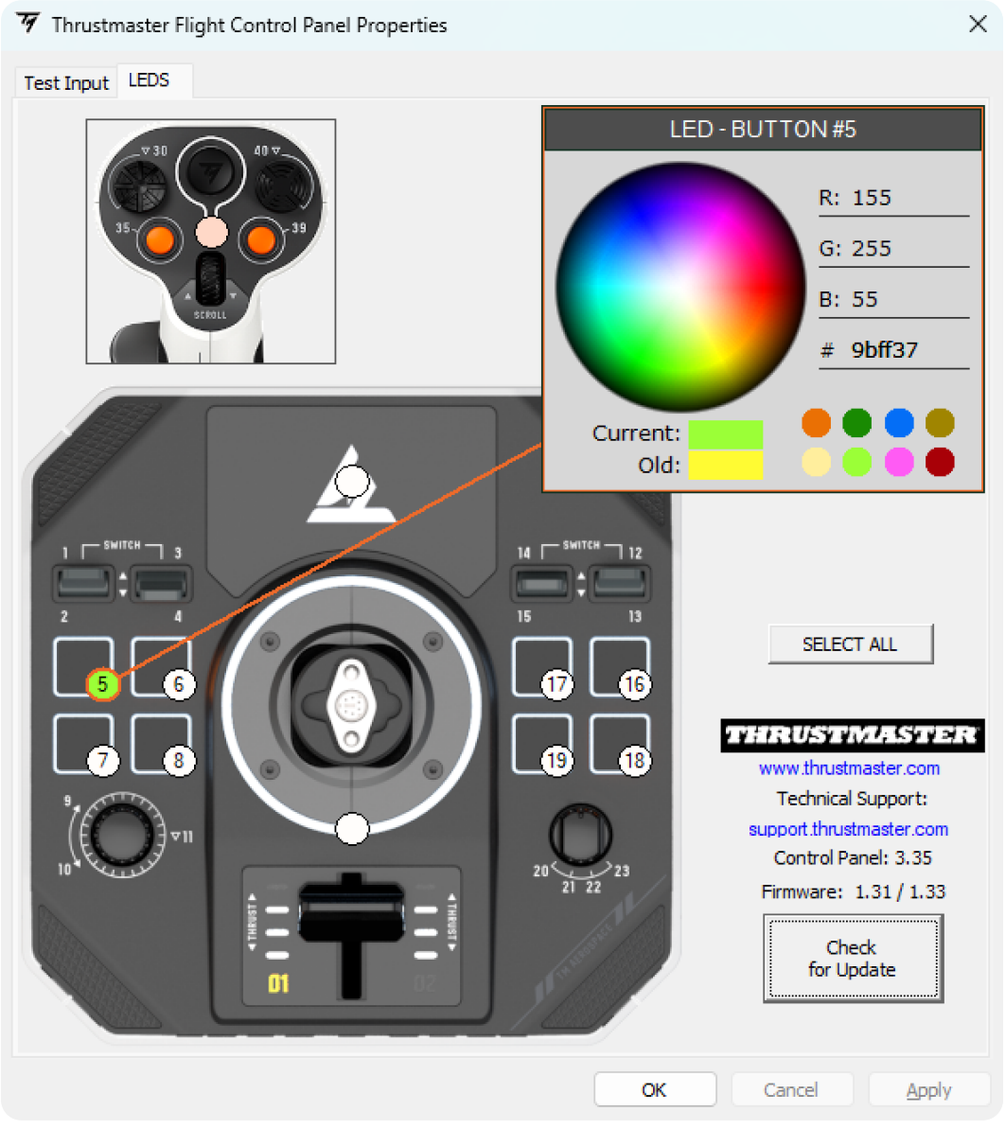

Her LED'e farklı bir renk atayabilirsiniz.

LED'lerin rengini değiştirmek için:

1. Sol-R 1 Flightstick joystick **kumanda paneline** gidin.
2. **Oyun Kumandaları** iletişim kutusunda **Özellikler**'e tıklayın.
3. **LEDS** sekmesinde değiştirmek istediğiniz LED'i seçmek için renkli dairelerden birine tıklayın.
4. Rengi değiştirmek için önceden tanımlanmış renkleri içeren paleti veya renk tekerini kullanın ya da bir renk kodu (RGB veya HEX) girin.
5. Değişiklikleri kaydetmek için **Tamam**'a tıklayın.

Sol-R uçuş kolu bir AVA tabana* takıldığında mini kol alanı arkadan aydınlatılır ve rengi değiştirebilirsiniz.

**Ayrı olarak satılır*

Eşleştirme

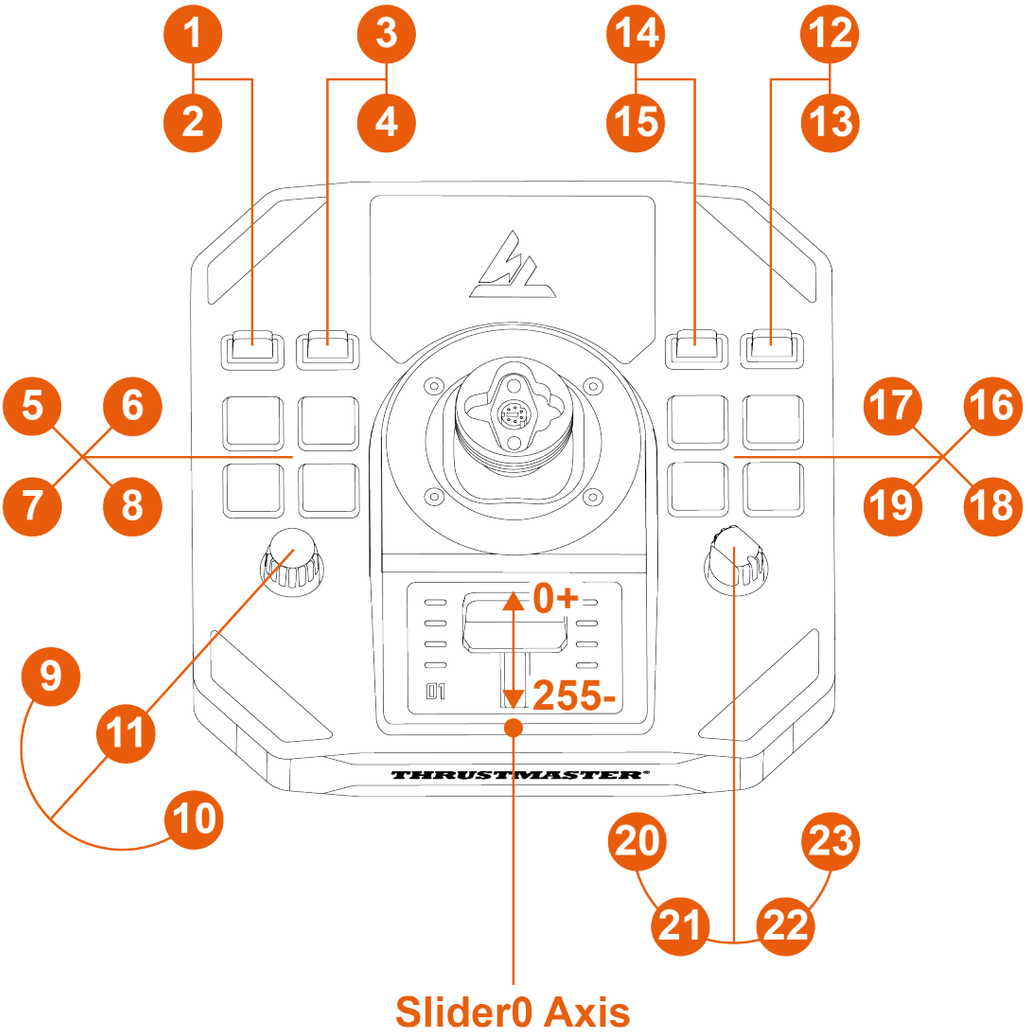
1
2
3
4
14
15
12
13
5
6
7
8
17
16
19
18
9
11
10
20
21
22
23
0+
255-
THRUSTMASTER
Slider0 Axis

Sağlak modu

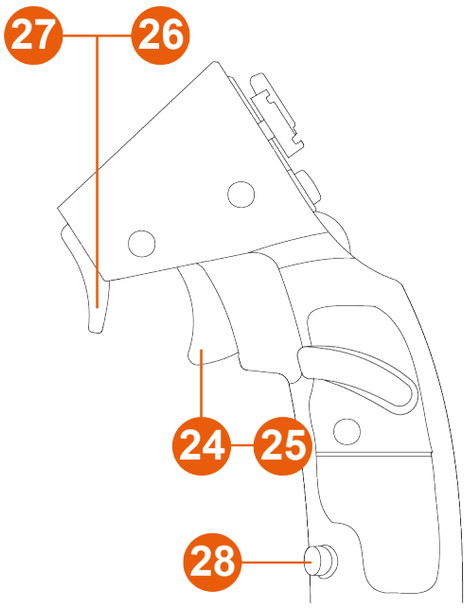
27
26
24
25
28

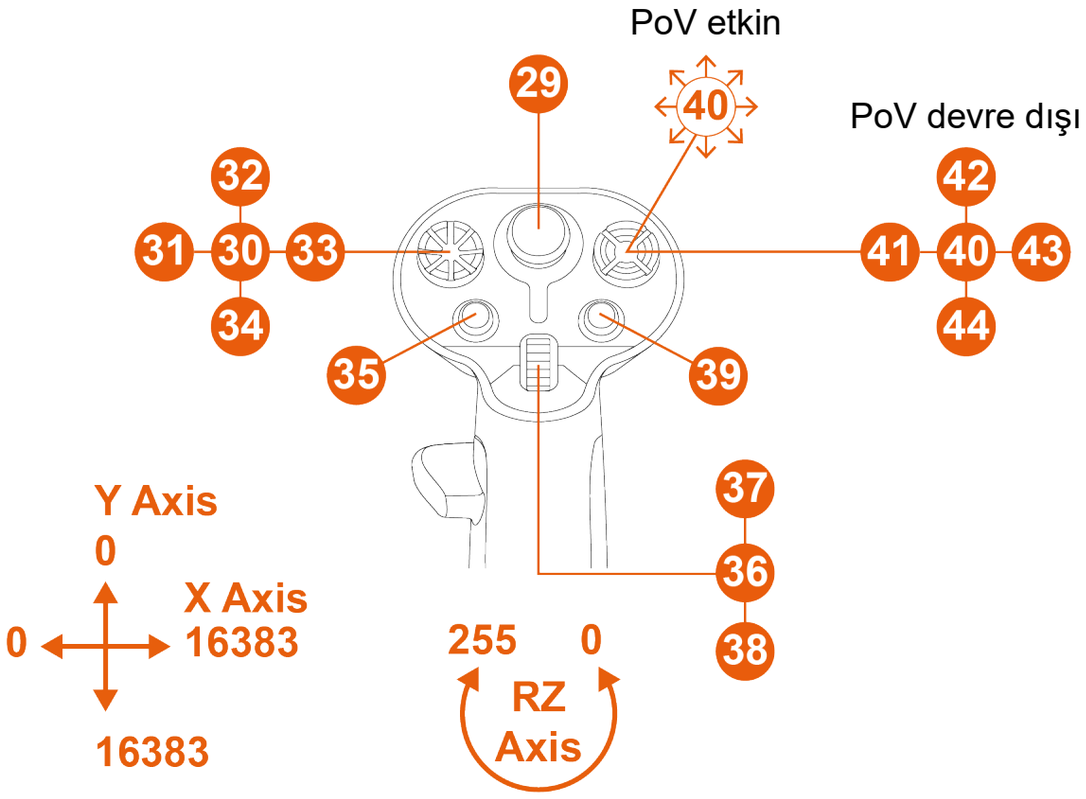
PoV etkin
PoV devre dışı
29
40
32
31
30
33
34
41
42
40
43
44
35
39
37
36
38
Y Axis
0
X Axis
0
16383
16383
255
0
RZ
Axis

Solak modu

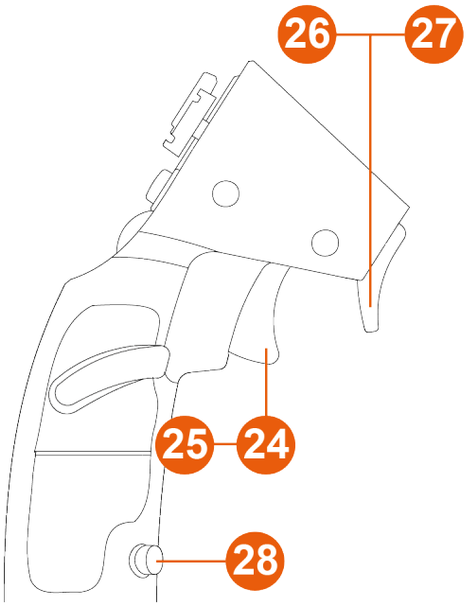
26
27
25
24
28

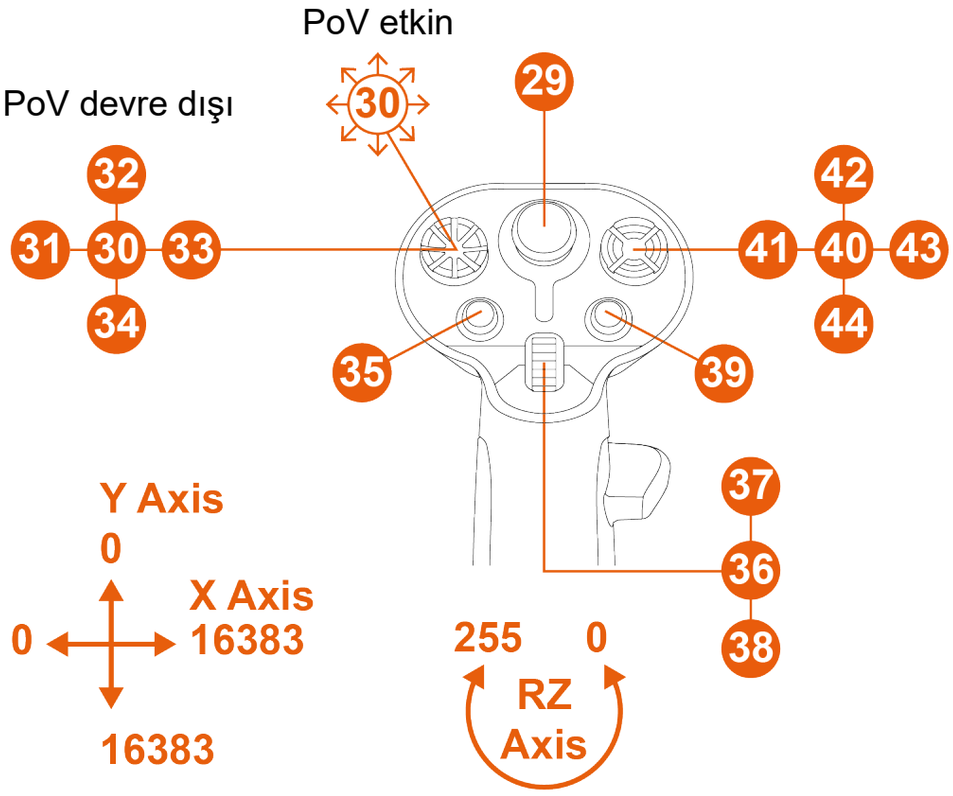
PoV etkin
PoV devre dışı
30
29
32
31
30
33
34
42
41
40
43
44
35
39
37
36
38
Y Axis
0
X Axis
16383
0
16383
255
0
RZ
Axis

6. Bir desteğe monte etme

Sol-R 1 Flightstick joystick'i M6 vidaları (ürünle verilmez) ve tabanın altında bulunan vida deliklerini kullanarak farklı türden desteklere monte edebilirsiniz. Tabanın içinde, vidanın maksimum uzunluğu 15 mm'yi geçmemelidir.

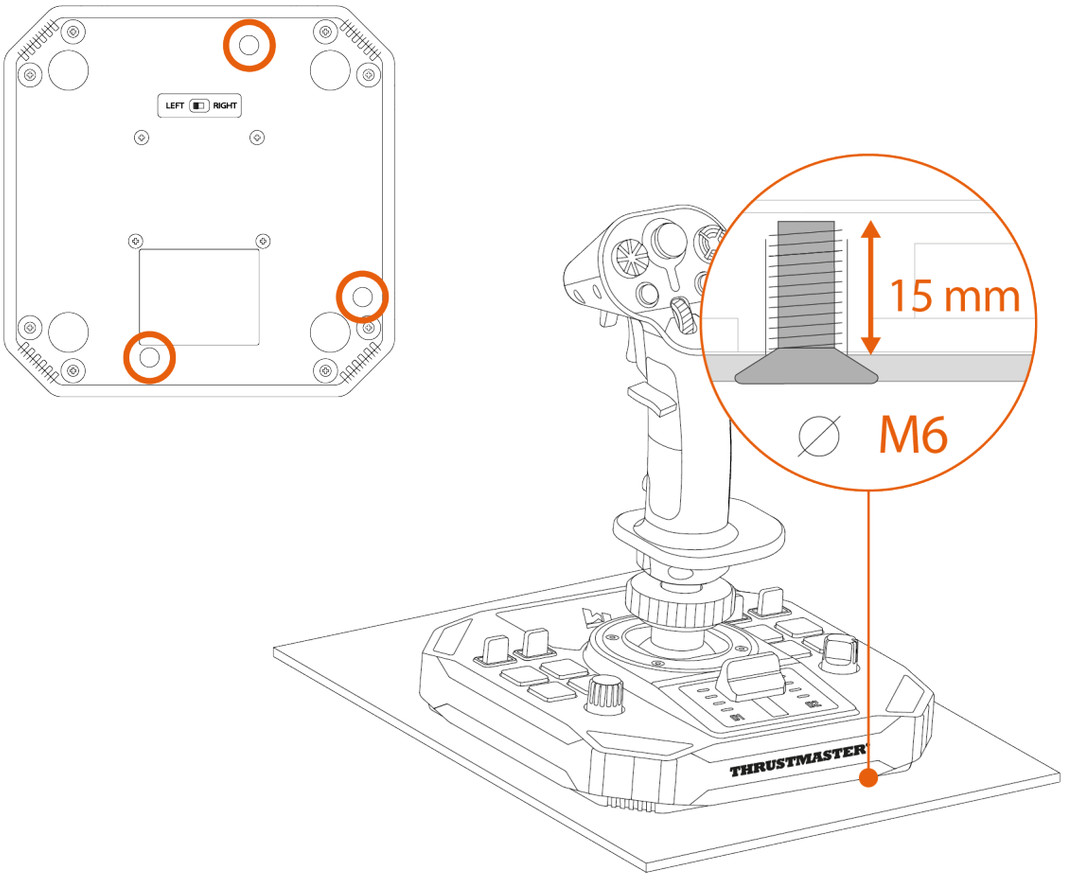

Her kullanımdan önce Sol-R 1 Flightstick joystick'in, üreticinin belirttiği talimatlara göre desteğe düzgün bir şekilde takılı olduğunu kontrol edin.

TM Flying Clamp'e monte etme*

Sol-R 1 Flightstick joystick'i TM Flying Clamp desteğe* monte etmek için iki M6 vida (ürünle verilmez) kullanın.

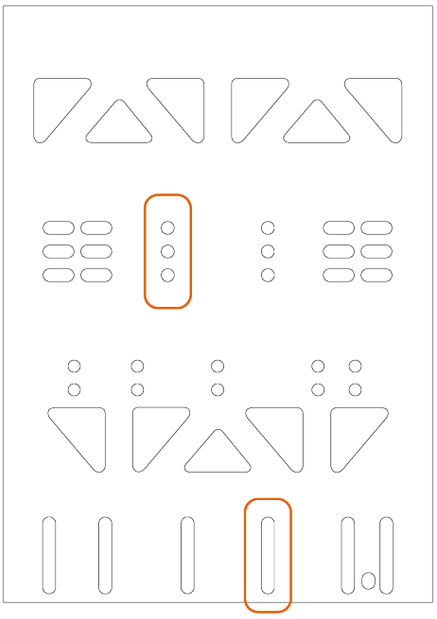

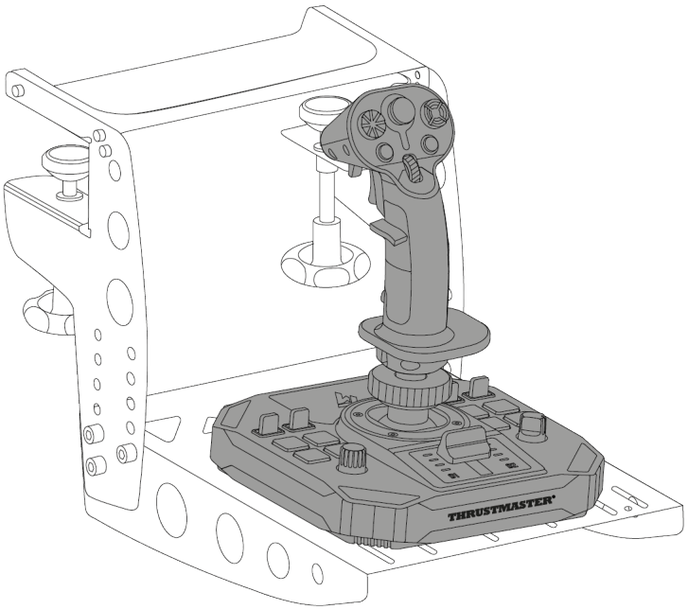

**Ayrı olarak satılır*

Bir kokpit veya başka bir sabit desteğe* monte etme*

Sol-R 1 Flightstick joystick'i bir kokpit* veya sıra desteğine* takmak için M6 vidaları (ürünle verilmez) ve tabanın altında bulunan vida deliklerini kullanın.

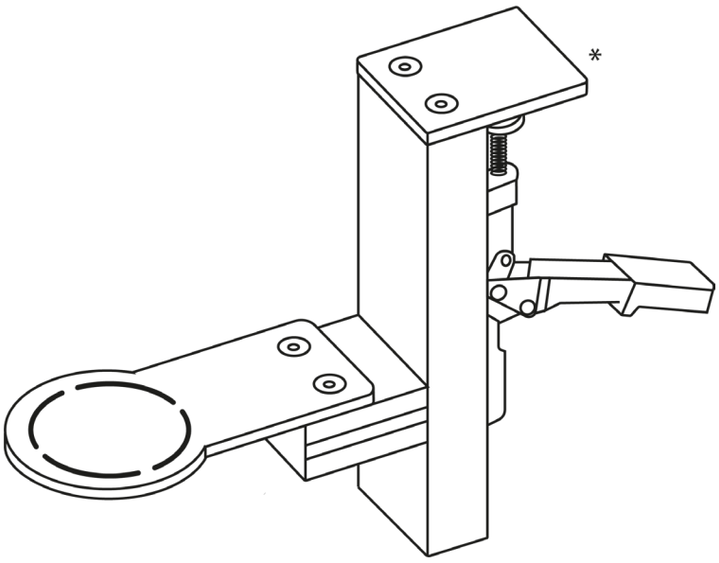

Sol-R 1 Flightstick joystick'in zarar görmesini engellemek için lütfen kokpit üreticisine veya teknik desteğe danışarak kokpitin Thrustmaster ürünleri ile uyumluluğunu belirleyin.

**Ürünle verilmez*

7. Özellikler

Gaz kolu

Sol-R 1 Flightstick joystick, uzay aracınızın motorunun itme kuvvetinin kolayca ayarlanmasını sağlayan bir gaz kolu içerir. Gösterge ışıkları daha hassas olmanıza yardımcı olur.

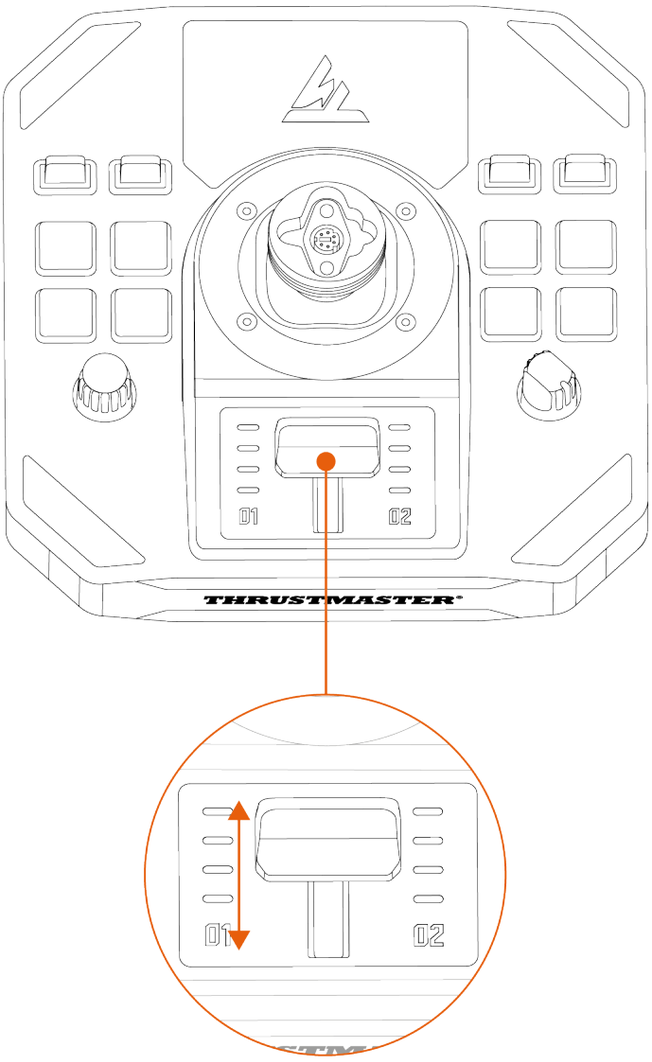

Dümen fonksiyonu

Sol-R 1 Flightstick joystick, uçuş kolu sola veya sağa çevrilmek suretiyle erişilebilen bir dümen fonksiyonu içerir.

Bir uçakta uçağı dikey ekseni etrafında döndürmek için (uçağı sağa veya sağa döndürmek) pilot dümeni kullanır.

Bu fonksiyon, Z ekseninin (sapma) dönüşü kilitlenerek devre dışı bırakılabilir.

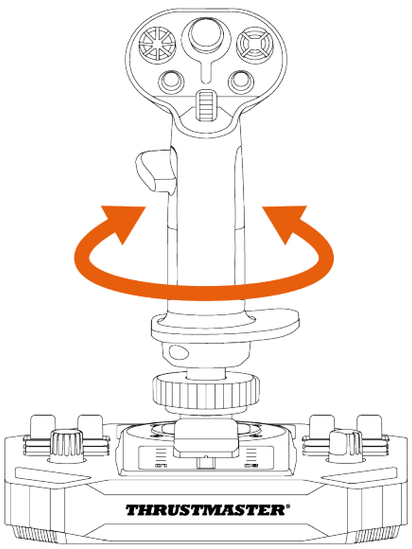

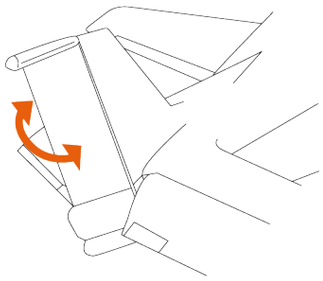

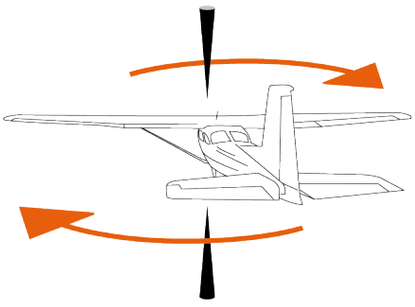

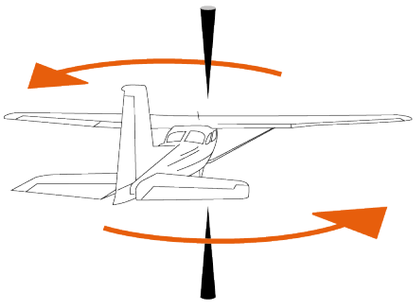

Dümen fonksiyonunu kilitlemek için:

– 2 mm'lik bir alyan anahtarı (ürünle verilmez) kullanarak bilek dayama yerinin altında bulunan alyan başlı vidayı sıkın.

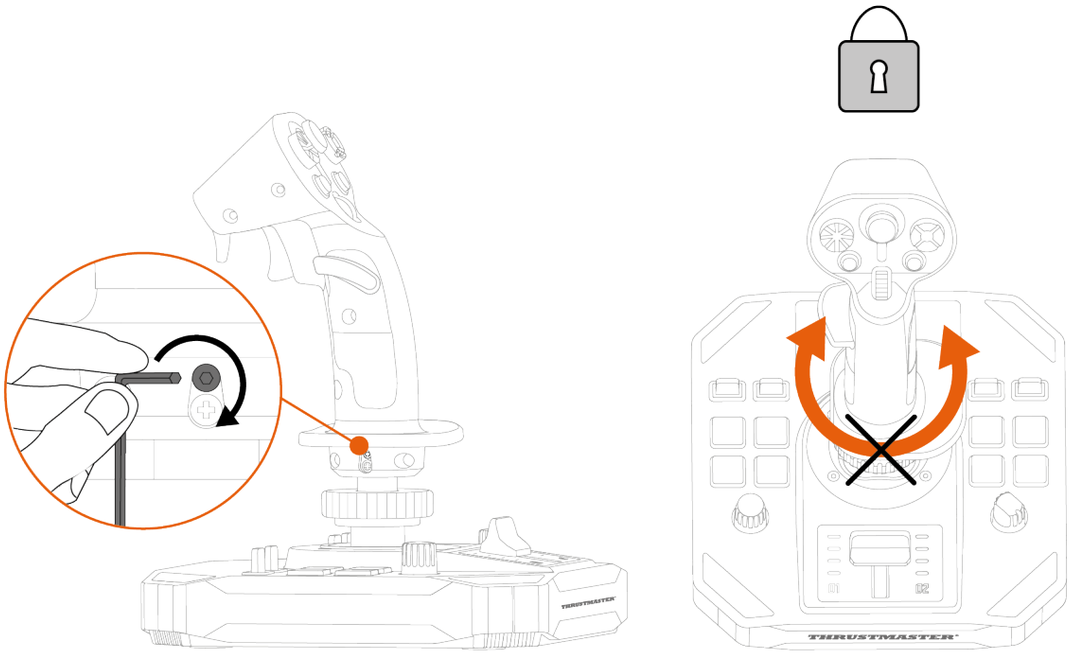

Dümen fonksiyonunun kilidini açmak için:

– 2 mm'lik bir alyan anahtarı (ürünle verilmez) kullanarak bilek dayama yerinin altında bulunan alyan başlı vidayı gevşetin.

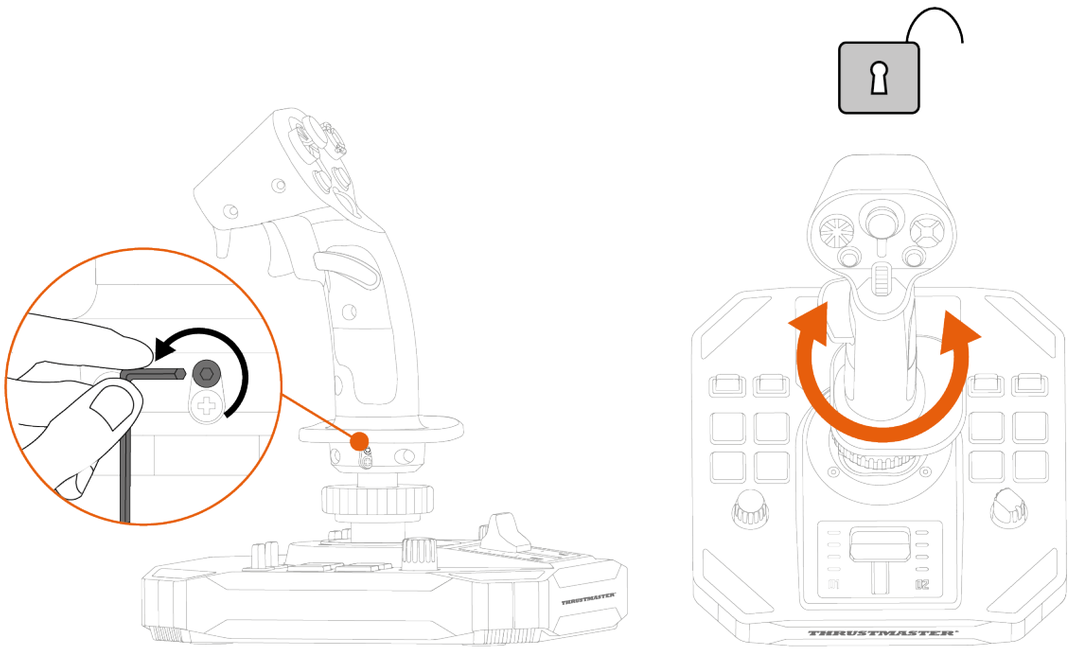

Çok yönlü görüş açısı başlık düğmesi

Sol-R 1 Flightstick joystick, uzay aracınızın etrafında meydana gelen olayları izlemenizi sağlayan (buna izin veren oyunlarda) bir çok yönlü görüş açısı başlık düğmesi içerir.

Oyunun ayarlar menüsünden farklı görünümleri (arkadan görünüm, soldan görünüm, sağdan görünüm, dıştan görünümler) çok yönlü görüş açısı başlık düğmesinin yönlerine programlayabilirsiniz.

Çok yönlü görüş açısı başlık düğmesini başka amaçlar (ateşleme, vb.) için de ayırabilirsiniz.

Solak modu	Sağlak modu
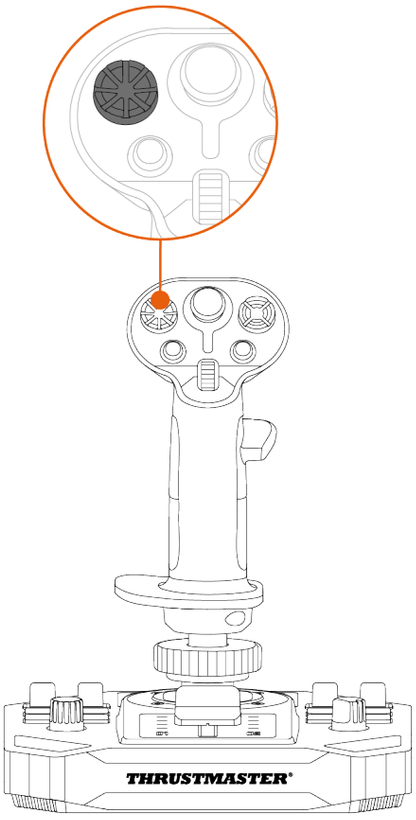	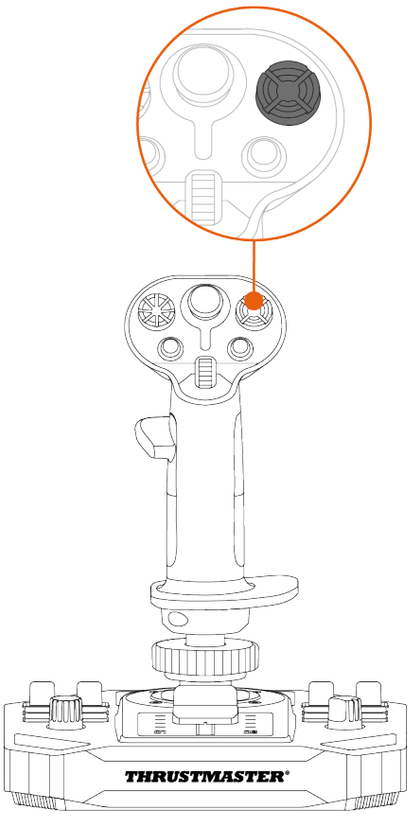

Görüş açısı fonksiyonu devre dışı bırakılabilir. Bununla birlikte çok yönlü başlık düğmesi yine de kullanılabilir.

Görüş açısı fonksiyonu devre dışı bırakmak için:

1. Sol-R 1 Flightstick joystick **kumanda paneline** gidin.
2. **Oyun Kumandaları** iletişim kutusunda **Özellikler**'e tıklayın.
3. **Test input** (Giriş testi) sekmesinde **Point of view hat-switch** (Görüş açısı başlık düğmesi) öğesinin seçimini kaldırın.

Görüş açısı fonksiyonu (Sağlak modu)	
Devrede	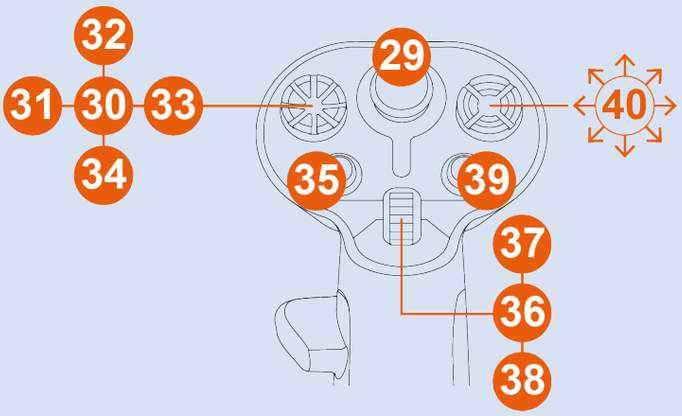
Devre dışı	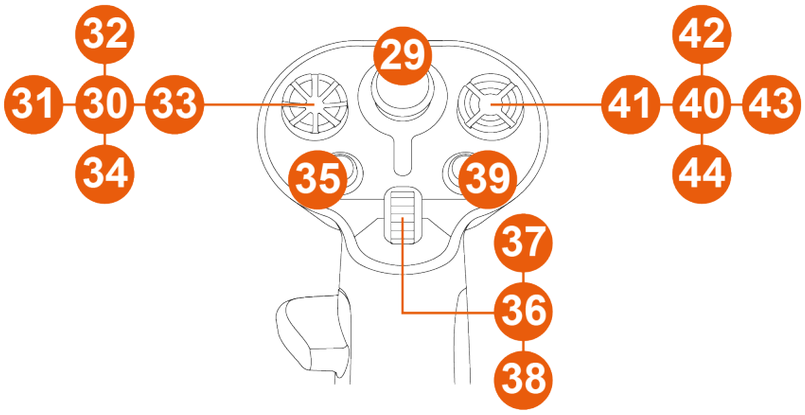

Görüş açısı fonksiyonu (Solak modu)	
Devrede	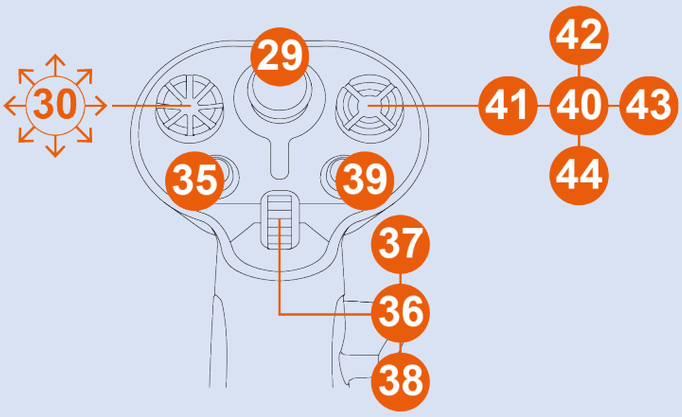
Devre dışı	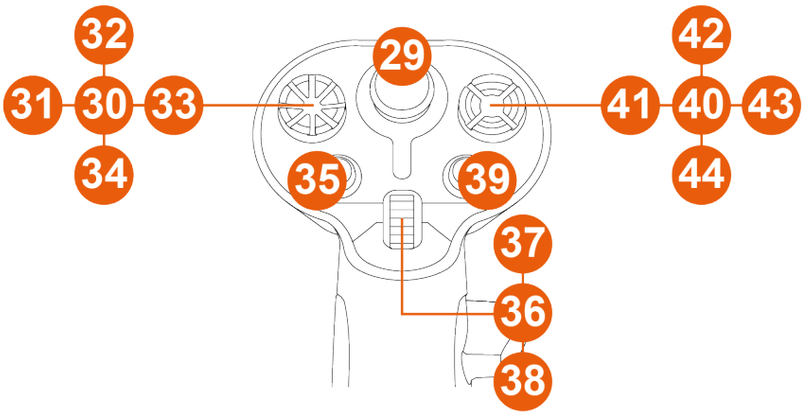

8. Uçuş kolunun ayarlanması

Sağlak veya Solak modu

Sol-R 1 Flightstick joystick, tüm oyunculara (ister sağlak olsun ister solak) mükemmel uyum sağlamak için iki el ile de kullanılabilir.

Standart olarak joystick Sağlak moduna ayarlanmıştır.

Solak modu	Sağlak modu
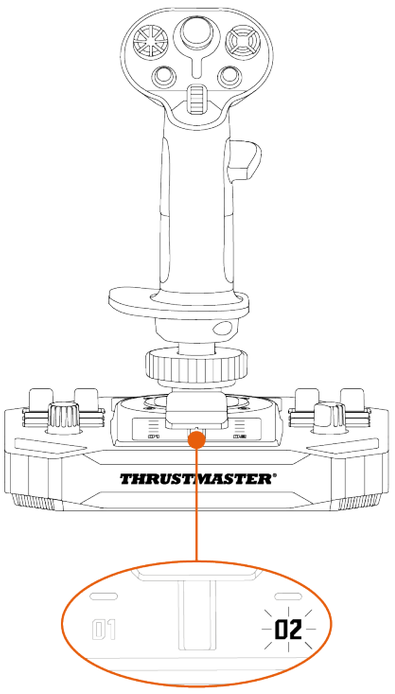	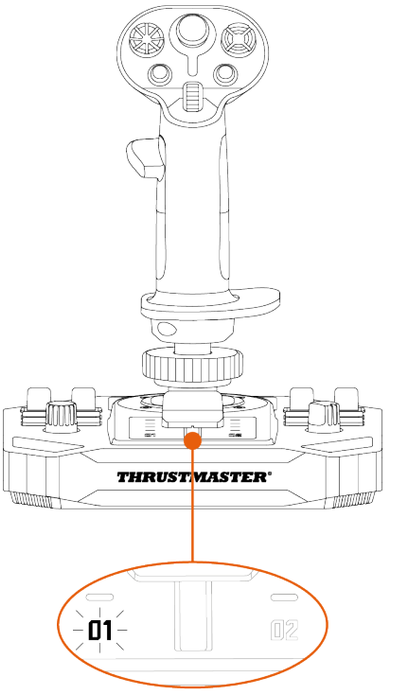

Joystick'i PC'nize bağlamadan önce Sağlak modundan Solak moduna (veya tersine) geçme prosedürünü uygulayın.

Joystick'i Solak moduna ayarlamak için:

1. Joystick tabanının alt kısmında bulunan seçme düğmesini LEFT HANDED (solak) konumuna getirin.

   Joystick, Sol-R [L] Flightstick adıyla tanınır.

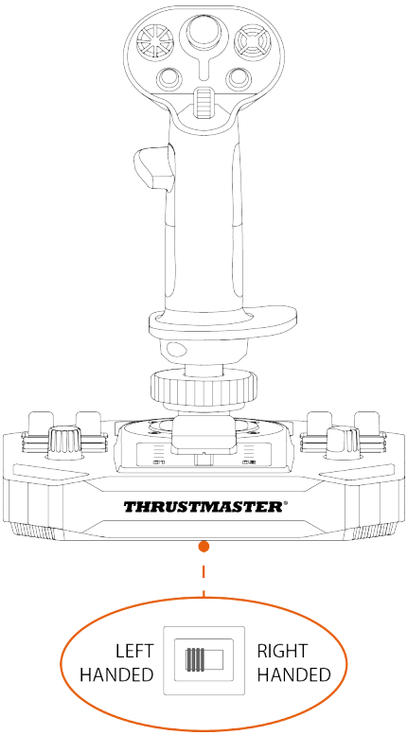

2. Sağ el başparmak dayama yerinin (A1) vidasını sökün.

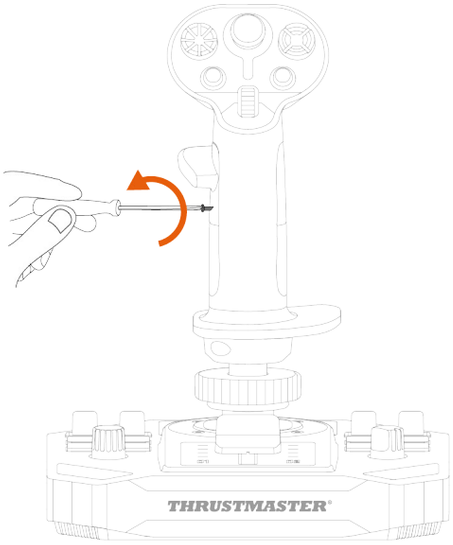

3. Sağ el başparmak dayama yerinin her iki parçasını (A1 ve A2) çıkarın.

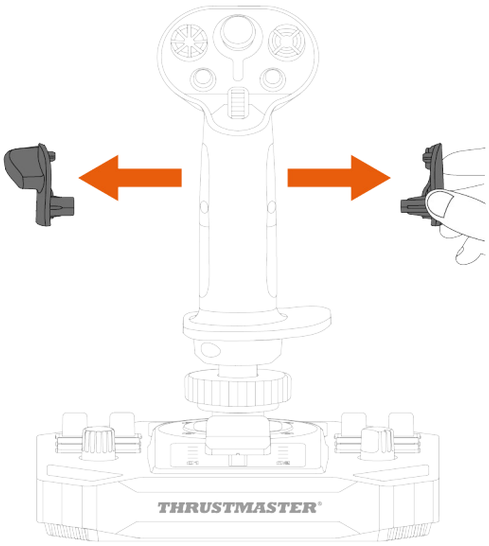

4. Sol el başparmak dayama yerinin her iki parçasını (B1 ve B2) uçuş kolunun üzerine yerleştirin.

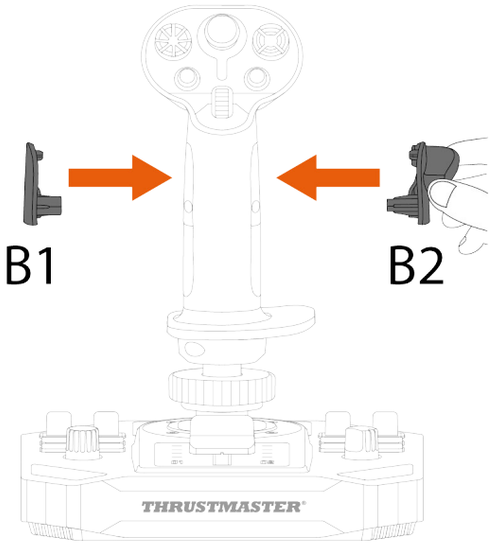

5. Sol el başparmak dayama yerini (B1) vidalayın.

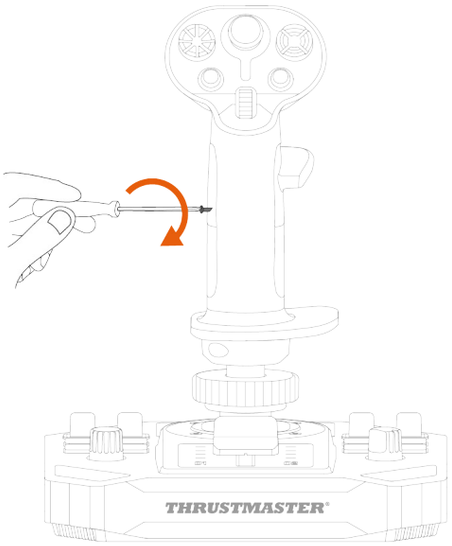

6. Uçuş kolunun arka kısmında bulunan çıkarılabilir düğmeyi (C1 veya C2) çıkarın.

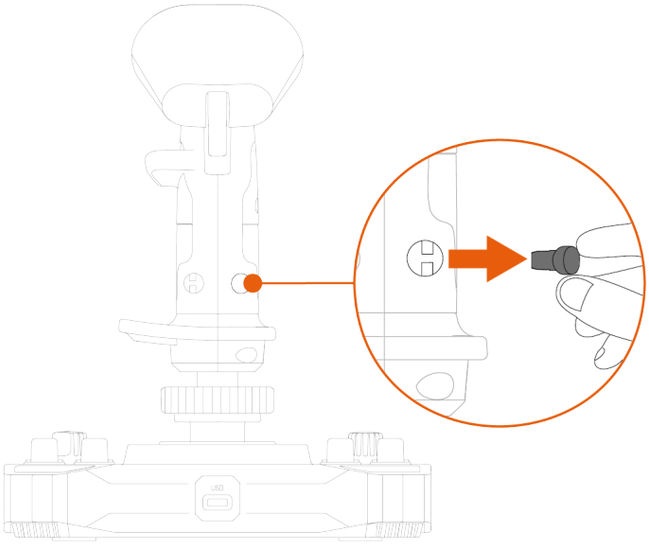

7. Tercih ettiğiniz çıkarılabilir düğmeyi (C1 veya C2) B2 başparmak dayama yerinin altına takın.

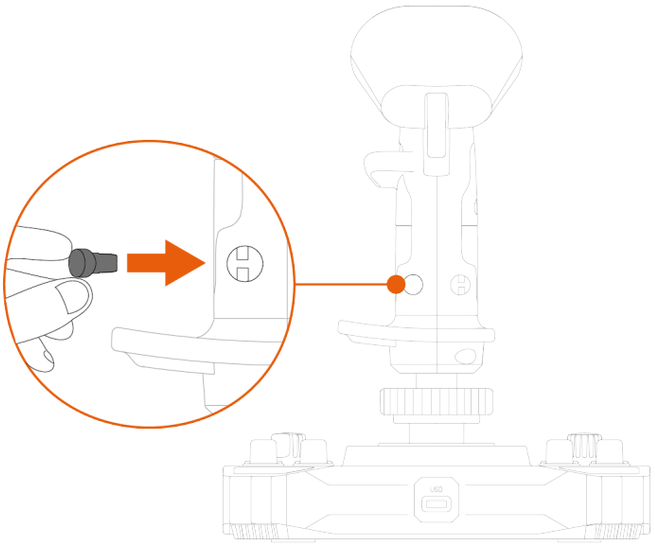

8. Bilek dayama yerini yerine sabitleyen iki vidayı sökün.

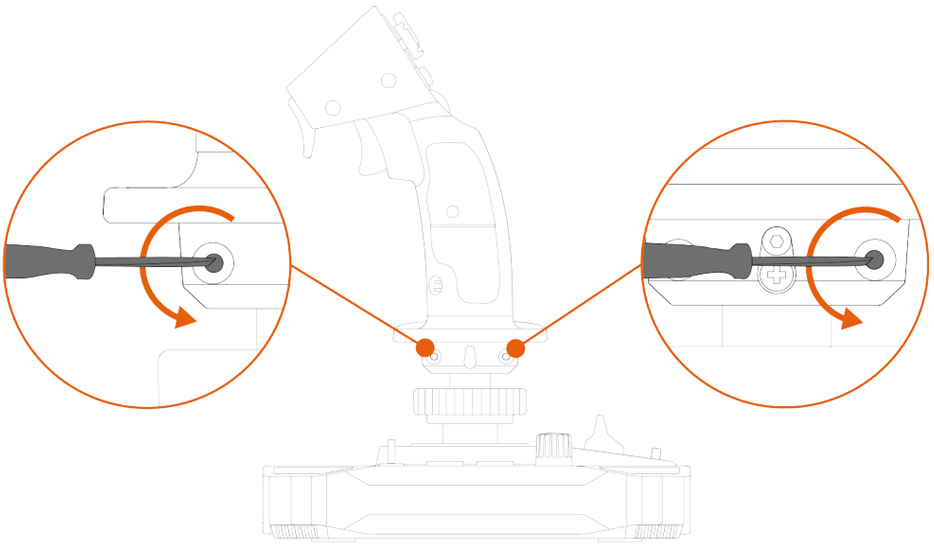

9. Bilek dayama yerinin iki parçasını çıkarın ve ardından parçaları ters çevirerek bunları uçuş kolunun üzerine yeniden yerleştirin.

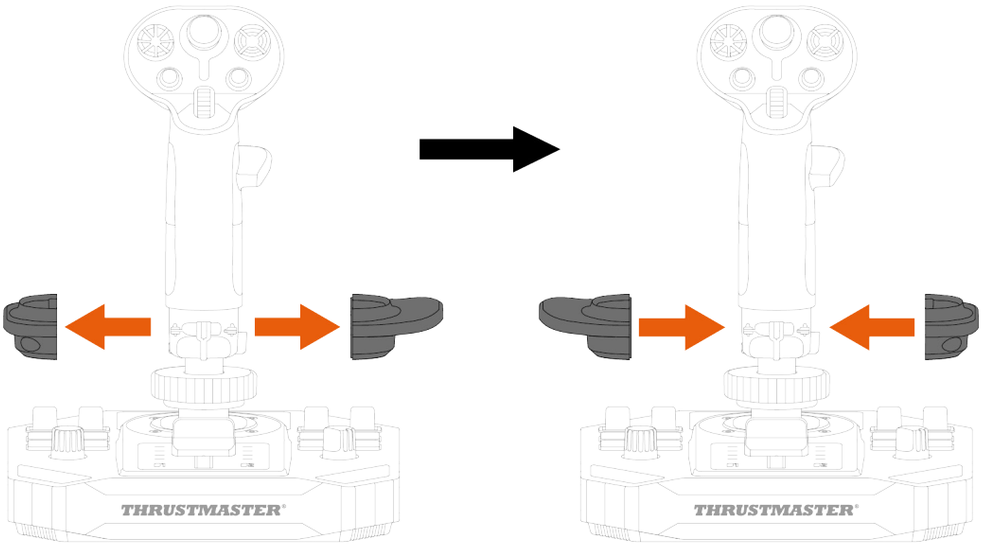

10. Bilek dayama yerini yerine sabitleyen iki vidayı vidalayın.

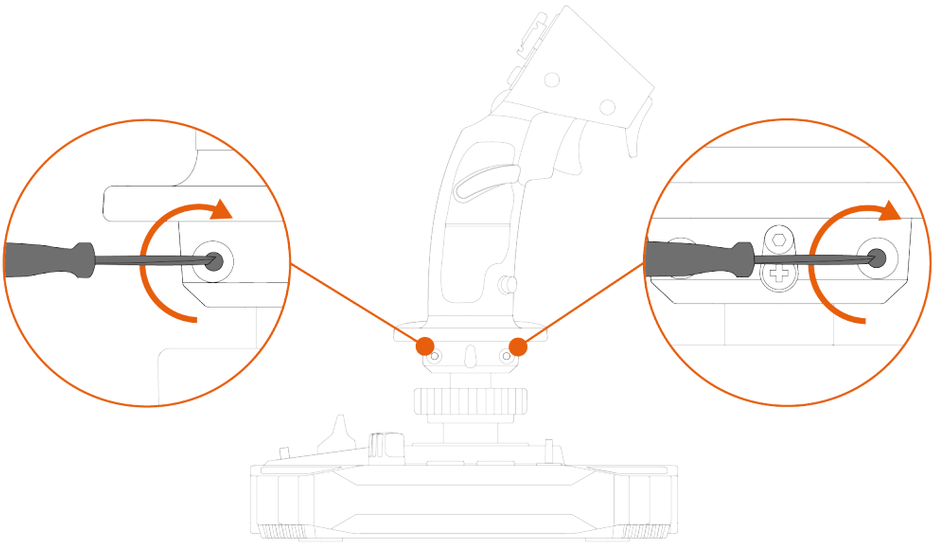

Joystick'i Sağlak moduna ayarlamak için:

1. Joystick tabanının alt kısmında bulunan seçme düğmesini RIGHT HANDED (sağlak) konumuna getirin.

   Joystick, Sol-R [R] Flightstick adıyla tanınır.

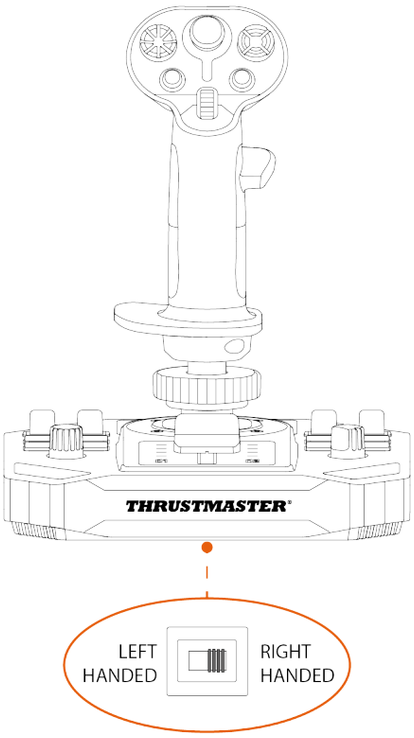

2. Sol el başparmak dayama yerinin (B1) vidasını sökün.

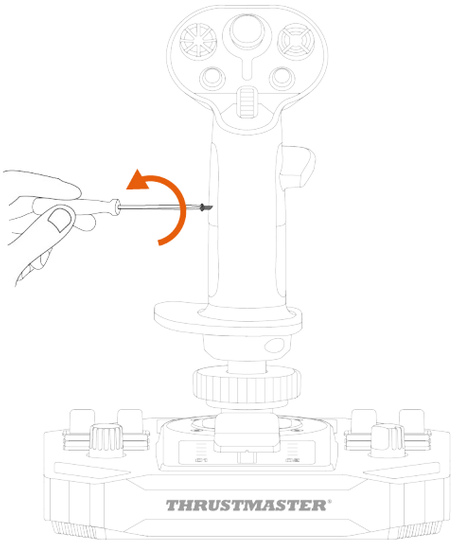

3. Sol el başparmak dayama yerinin her iki parçasını (B1 ve B2) çıkarın.

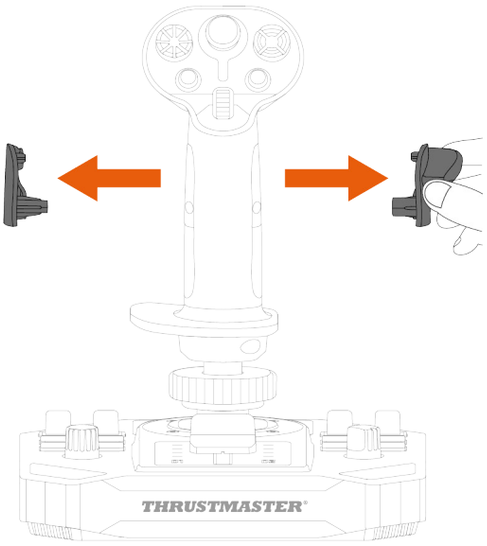

4. Sağ el başparmak dayama yerinin her iki parçasını (A1 ve A2) uçuş kolunun üzerine yerleştirin.

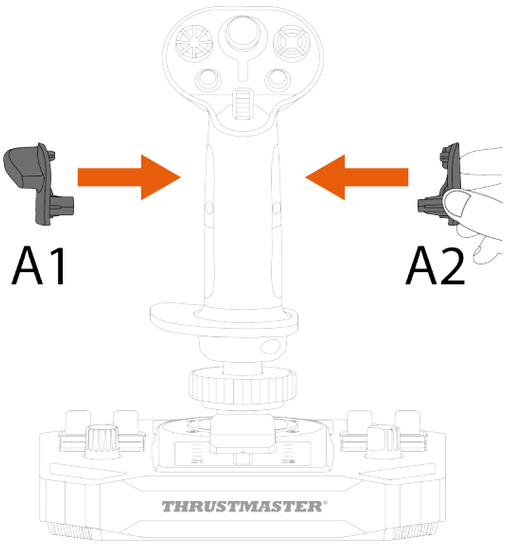

5. Sağ el başparmak dayama yerini (A1) vidalayın.

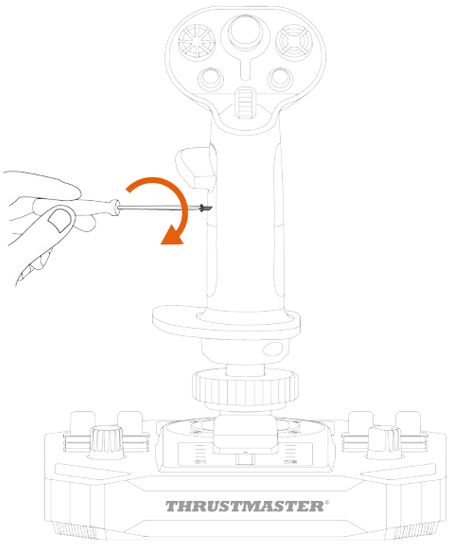

6. Uçuş kolunun arka kısmında bulunan çıkarılabilir düğmeyi (C1 veya C2) çıkarın.

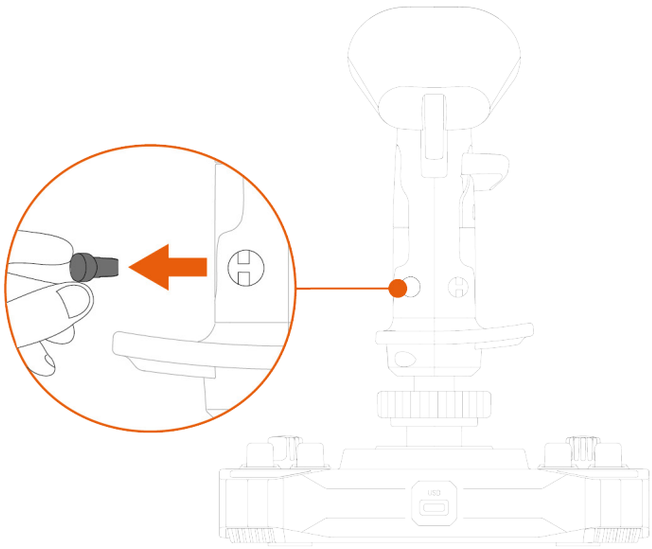

7. Tercih ettiğiniz çıkarılabilir düğmeyi (C1 veya C2) A1 başparmak dayama yerinin altına takın.

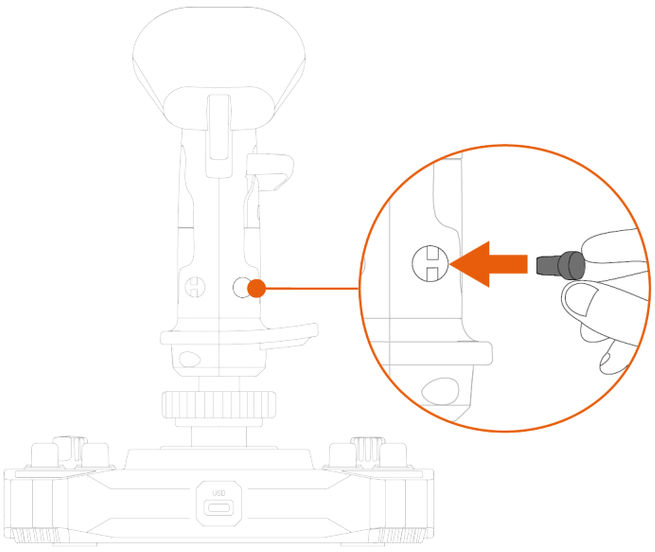

8. Bilek dayama yerini yerine sabitleyen iki vidayı sökün.

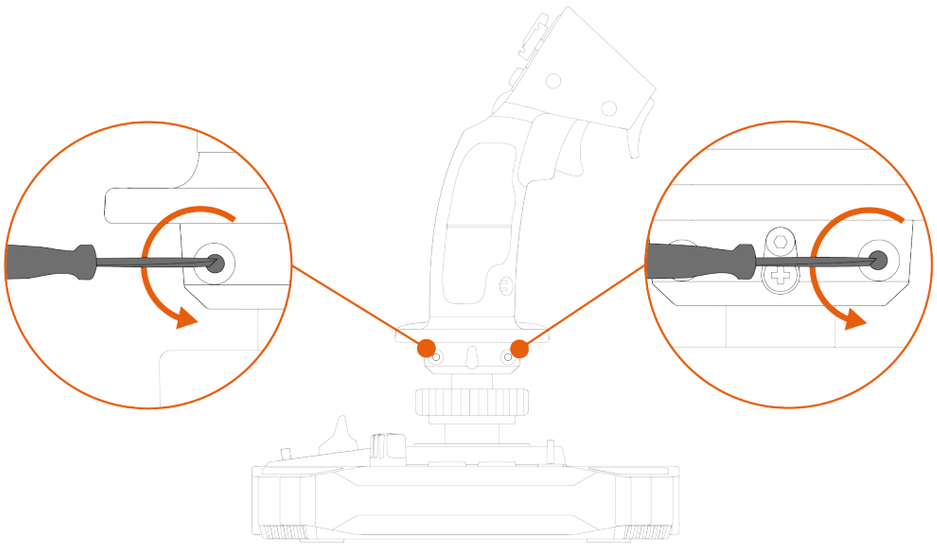

9. Bilek dayama yerinin iki parçasını çıkarın ve ardından parçaları ters çevirerek bunları uçuş kolunun üzerine yeniden yerleştirin.

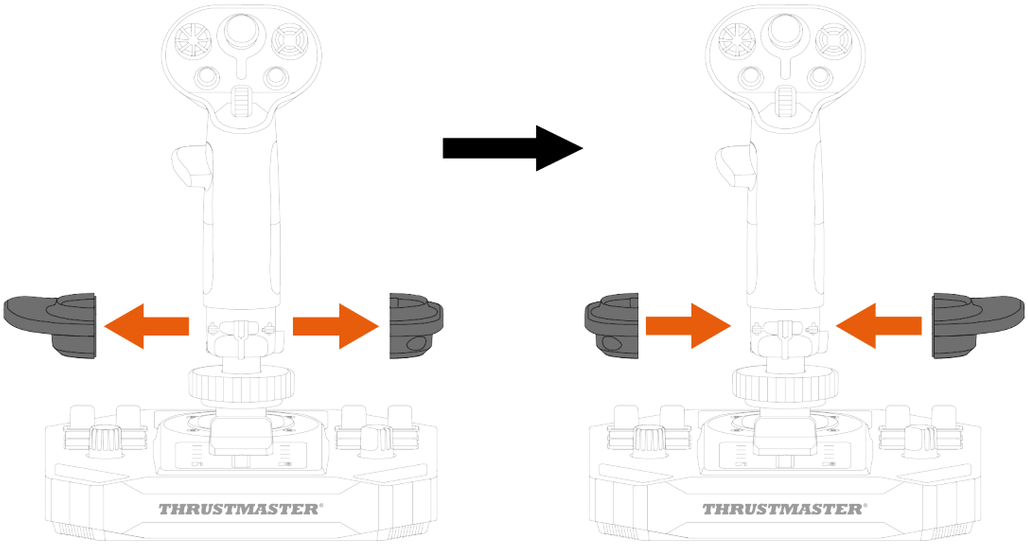

10. Bilek dayama yerini yerine sabitleyen iki vidayı vidalayın.

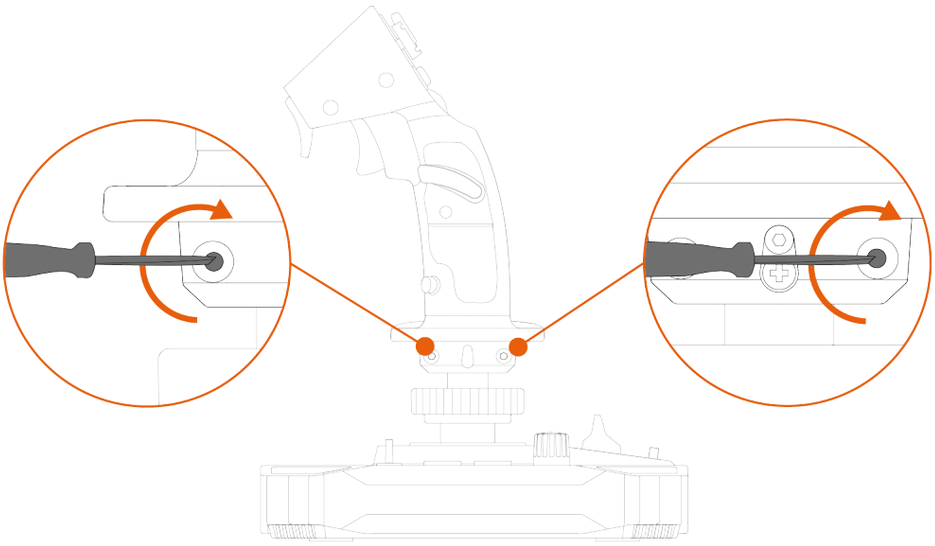

Yükseklik adaptörü

Sol-R 1 Flightstick joystick, uçuş kolunu tutarken daha fazla konfor için elinizi kaldırmak üzere bir yükseklik adaptörü içerir.

Adaptörsüz	Adaptörlü
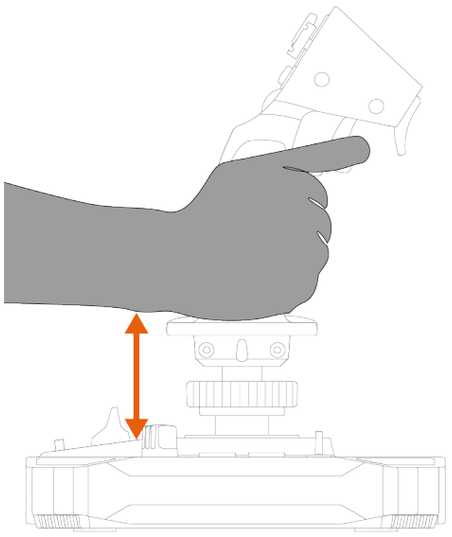	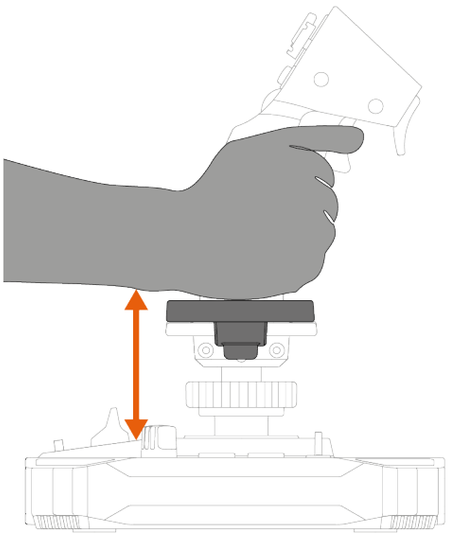

Yükseklik adaptörünü bilek dayama yerine geçirerek takın.

Solak modu	Sağlak modu
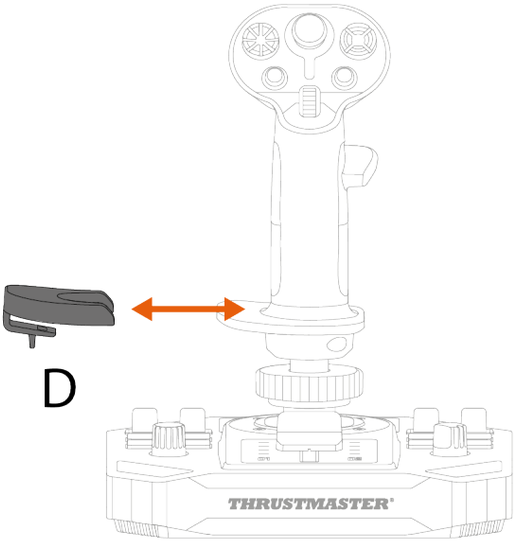	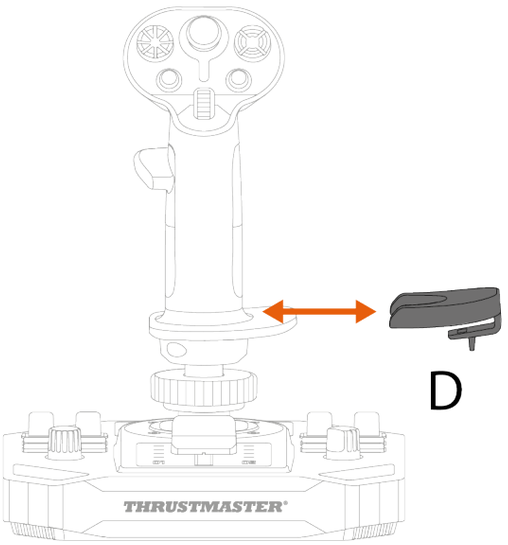

9. Uyumluluk

Sadece izin verilen aksesuarları kullandığınızdan emin olun. İzin verilmeyen aksesuarların kullanılması ürüne zarar verebilir ve garantiyi geçersiz kılar.

Uçuş kolları

Sol-R taban aşağıdaki uçuş kolları ve aksesuarlarla uyumludur:

- F/A-18C Hornet™ HOTAS Add-On Grip uçuş kolu*;
- Viper Grip – HOTAS Add-On Grip uçuş kolu* (eskiden F16-C Viper HOTAS Add-On Grip);
- AVA Offset Adapter adaptör*;
- gelecek Thrustmaster uçuş kolları*.

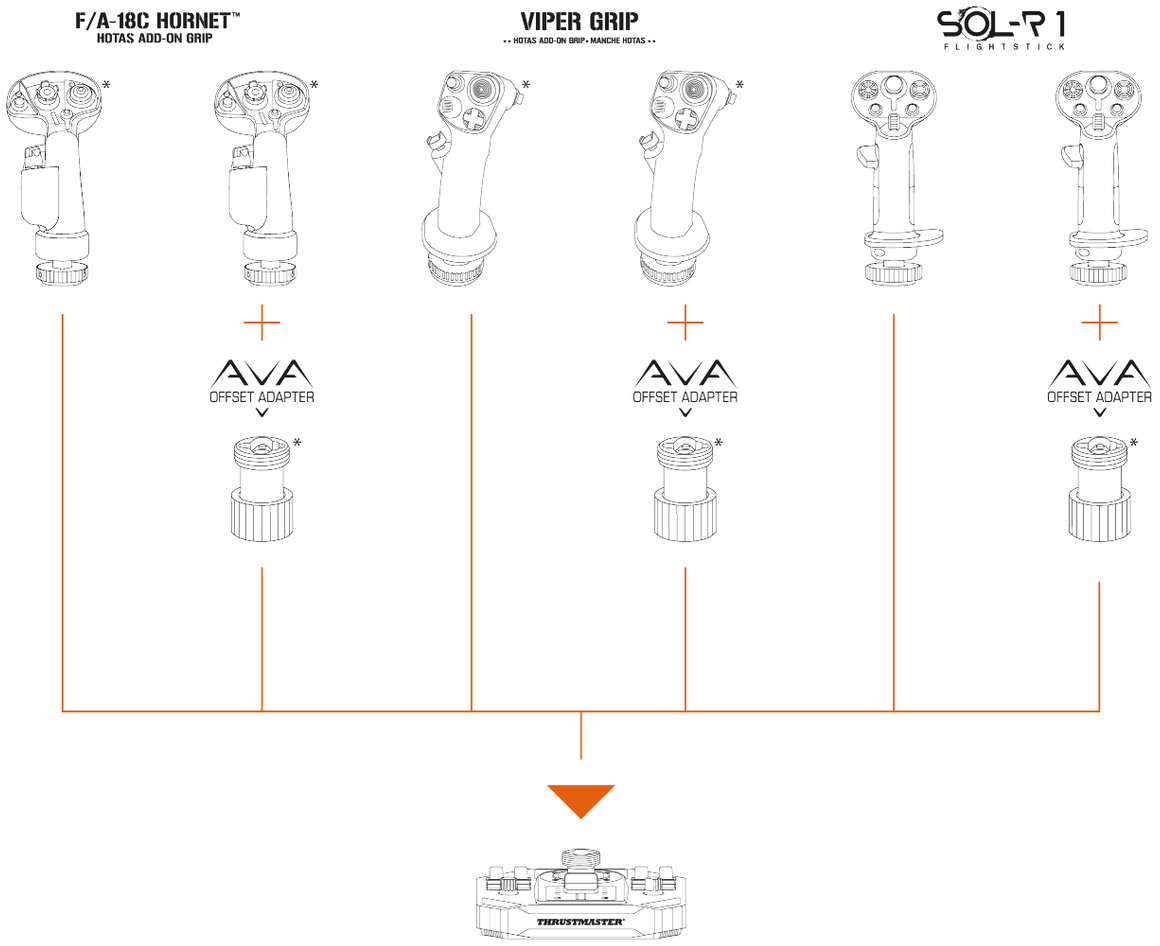

*Ayrı olarak satılır

Taban

Sol-R uçuş kolu AVA tabanla* uyumludur.

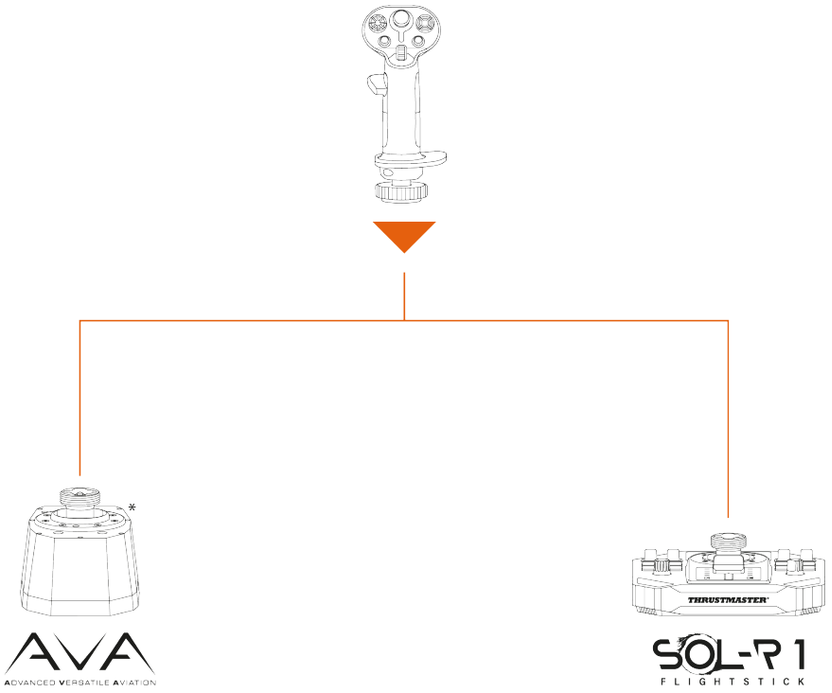

**Ayrı olarak satılır*

Dümenler

Sol-R 1 Flightstick joystick, aşağıdaki dümen pedalı sistemleriyle uyumludur:

- TFRP T.Flight Rudder Pedals*;
- TPR: Thrustmaster Pendular Rudder*.

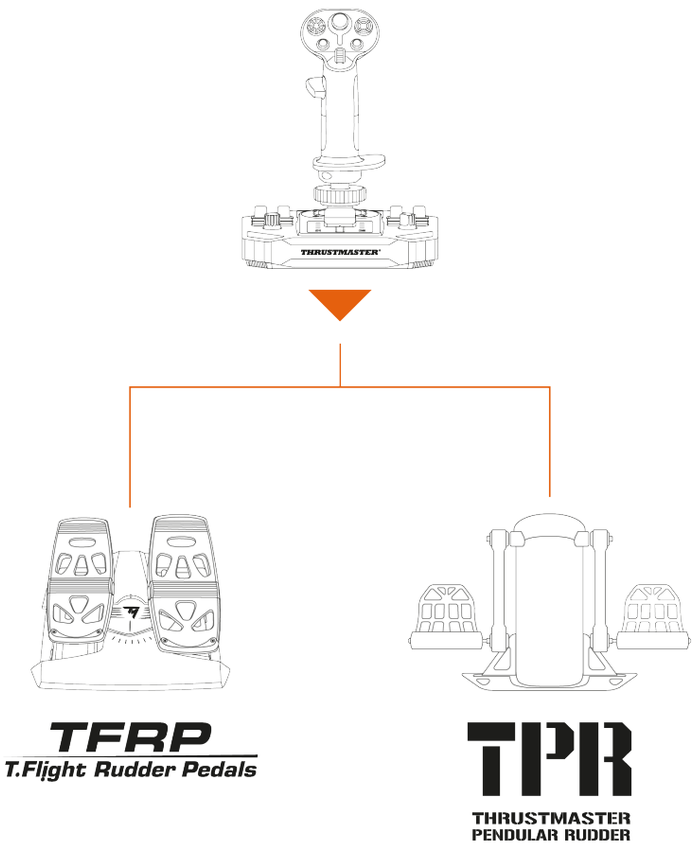

- TFRP ve TPR, PC'nize USB üzerinden bağlanmalıdır.
- TFRP ve TPR, çoklu USB ve dümenleri destekleyen tüm oyunlarda uyumludur.

**Ayrı olarak satılır*

10. T.A.R.G.E.T gelişmiş programlama yazılımı

T.A.R.G.E.T (Thrustmaster Advanced pRogramming Graphical EdiTor) çoğu Thrustmaster uçuş kumandasında iyileştirme yapılmasına ve profillerin Thrustmaster topluluğu ile paylaşılmasına olanak tanıyan yenilikçi, yüksek performanslı bir yazılım paketidir.

Kurulum

1. Şu adresi ziyaret edin: **https://support.thrustmaster.com/product/sol-r-1-flightstick**.
2. **Software** (Yazılım) kısmından T.A.R.G.E.T gelişmiş programlama yazılımını indirerek yükleyin.

Ana özellikler

- Eksenler için çeşitli olası konfigürasyonlar.
- Birden fazla programlama düzeyi mevcuttur: Basic, Advanced ve Script.
- Sürükle ve Bırak ilkesi kullanımı.
- Sol-R 1 Flightstick joystick'i diğer Thrustmaster uçuş simülasyonu aksesuarları (Hotas Cougar*, T.16000M FCS*, TWCS*, TFRP*, MFD Cougar Pack*, TCA serisi*, VIPER serisi*, AVA serisi* — hepsi aynı zamanda T.A.R.G.E.T ile uyumludur) ile birleştirerek tek bir USB cihazı olarak algılanma imkanı.
- Thrustmaster topluluğu tarafından oluşturulan gelişmiş profillere ulaşma.

**Ayrı olarak satılır*

11. SSS ve teknik destek

Sol-R 1 Flightstick joystick ile ilgili sorularınız mı var veya teknik sorunlarla mı karşılaştınız? Öyleyse Thrustmaster teknik destek web sitesini ziyaret edin: **https://support.thrustmaster.com/product/sol-r-1-flightstick**.

1. Joystick'im düzgün çalışmıyor ya da uygun kalibre edilmemiş gözüküyor

- PC'nizi kapatın, joystick'inizi ayırıp tekrar bağlayın, PC'nizi yeniden başlatın ve oyununuzu tekrar başlatın.
- Joystick'inizi bağlarken her türlü kalibrasyon sorununu engellemek için mutlaka uçuş kolunu ortalanmış tutun ve hareket ettirmekten kaçının.

2. Joystick'imi ayarlayamıyorum

- Oyununuzun menüsüne erişin ve **Seçenekler > Kumanda > Gamepad** veya **Joystick** öğesini seçin. Ardından en uygun konfigürasyonu seçin veya joystick'in seçeneklerinin tümünü yeniden ayarlayın.
- Daha fazla bilgi için lütfen oyununuzun kullanma kılavuzuna veya online yardıma başvurun.

3. Joystick'im çok hassas veya yeterince hassas değil

– Sol-R 1 Flightstick farklı eksenlerde birkaç hareketten sonra kendini otomatik olarak kalibre eder.

– Oyununuzun menüsüne erişin ve **Seçenekler > Kumanda > Gamepad** veya **Joystick** öğesini seçin. Ardından joystick'inizin hassasiyetini ve ölü bölgelerini, bu seçenekler varsa, ayarlayın.

4. Joystick'im çalışmıyor

– Sol-R 1 Flightstick joystick'in video oyunlarında düzgün çalışması için donanım yazılımını güncellemeniz gerekir.

Donanım yazılımı güncellemesini gerçekleştirmek için şu adresi ziyaret edin:

https://support.thrustmaster.com/product/sol-r-1-flightstick.

Drivers (Sürücüler) öğesini seçin, ardından indirme ve yükleme prosedürü dahil talimatları izleyin.

THRUSTMASTER®

SOL-R 1

FLIGHTSTICK

PC (Windows® 10/11)

Instrukcja obsługi

Przed zainstalowaniem urządzenia, **przed** każdym jego użyciem i **przed** wykonaniem jakichkolwiek czynności konserwacyjnych **uważnie przeczytaj** wskazówki zawarte w niniejszej instrukcji. Koniecznie przestrzegaj wskazówek dotyczących bezpieczeństwa. Ich nieprzestrzeganie może prowadzić do wypadków i/lub uszkodzeń. Zachowaj tę instrukcję do ewentualnego użycia w przyszłości.

SPIS TREŚCI

1. ZAWARTOŚĆ OPAKOWANIA 6

2. ELEMENTY TECHNICZNE.....7

3. INFORMACJE DOTYCZĄCE KORZYSTANIA 11

4. ZAKŁADANIE.....13

5. INSTALACJA NA KOMPUTERZE PC 15

Panel sterowania 16

Mapowanie.....20

6. INSTALACJA NA PODPORZE.....23

Instalacja na podporze TM Flying Clamp*..24

Instalacja w kokpicie* lub na innej nieruchomej podporze*.....25

7. ELEMENTY.....26

Przepustnica.....26

Funkcja steru kierunku 27

Wielokierunkowy przełącznik grzybkowy widoku 29

8. KONFIGUROWANIE UCHWYTU DRĄŻKA..32

Tryb praworęczny lub leworęczny.....32

Adapter wysokości 43

9. ZGODNOŚĆ 44

Uchwyty drążków sterowych.....45

Podstawa.....46

Stery kierunku.....47

10. ZAAWANSOWANA APLIKACJA DO PROGRAMOWANIA T.A.R.G.E.T. 48

Instalacja.....48

Główne cechy i funkcje.....49

11. CZĘSTO ZADAWANE PYTANIA I POMOC TECHNICZNA.....50

SOL-R 1

FLIGHTSTICK

Zanurz się w świecie prawdziwie kosmicznych wrażeń dzięki joystickowi Sol-R 1 Flightstick, który będzie Twoim towarzyszem w każdej międzygwiezdnej bitwie i przygodzie.

Niniejsza instrukcja pomoże Ci w instalacji i optymalnej eksploatacji joysticka Sol-R 1 Flightstick. Zanim wystartujesz, uważnie zapoznaj się ze wskazówkami i ostrzeżeniami, które pomogą Ci czerpać maksymalną przyjemność z użytkowania urządzenia.

Aktualizowanie oprogramowania sprzętowego

Aby joystick Sol-R 1 Flightstick działał prawidłowo w grach wideo, należy zaktualizować jego oprogramowanie sprzętowe.

Aby wykonać aktualizację, wejdź na stronę: **https://support.thrustmaster.com/product/sol-r-1-flightstick**.

Wybierz **Drivers** (Sterowniki) i wykonaj instrukcje obejmujące procedurę pobierania oraz instalacji.

1. Zawartość opakowania

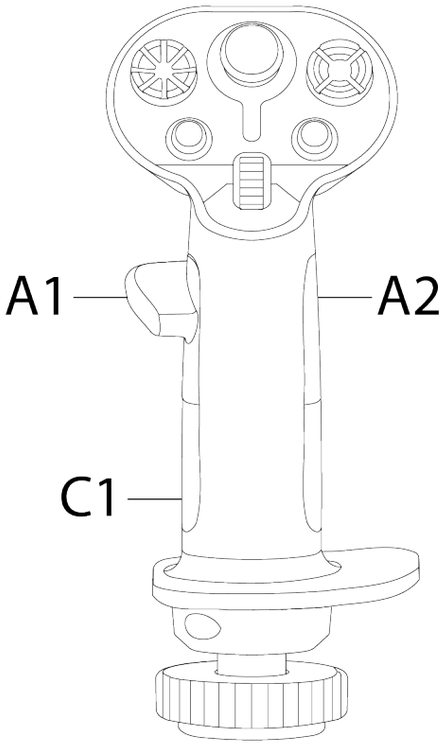

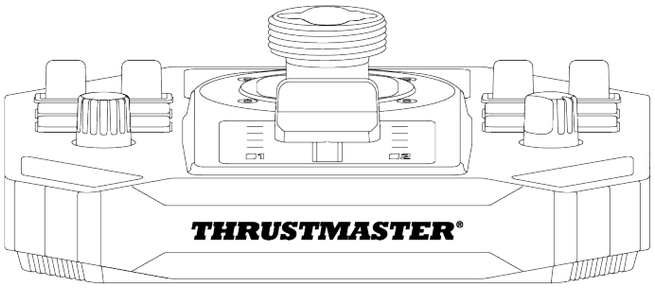

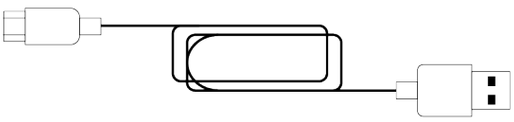

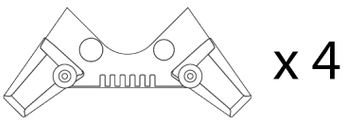

2. Elementy techniczne

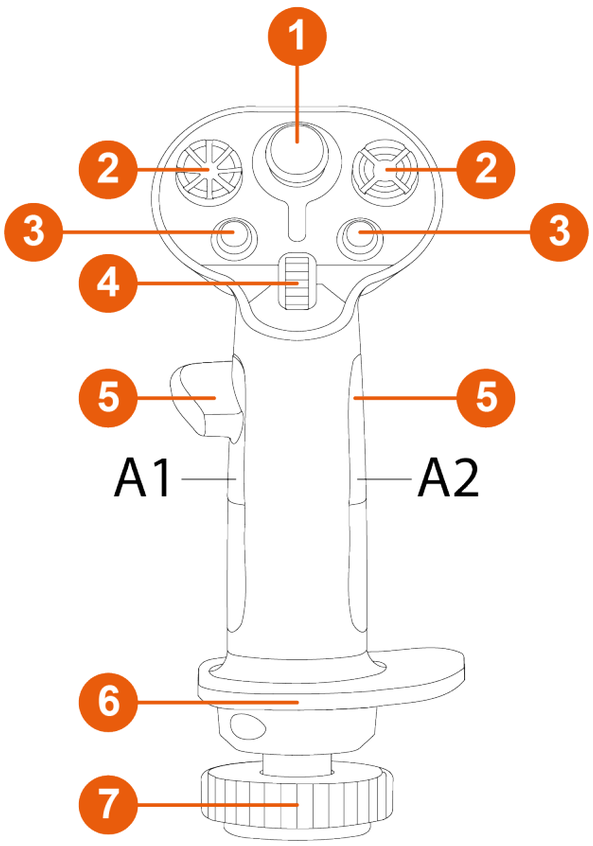

❶ Minidrążek analogowy

❷ 8-kierunkowe przełączniki grzybkowe widoku

❸ Przyciski czynności

❹ Kółko do przewijania

❺ Podpórki kciuka (dla graczy prawo- i leworęcznych)

❻ Oburęczna podpórka dłoni

❼ Funkcja steru kierunku obsługiwana przez obracanie uchwytu drążka sterowego (z blokadą)

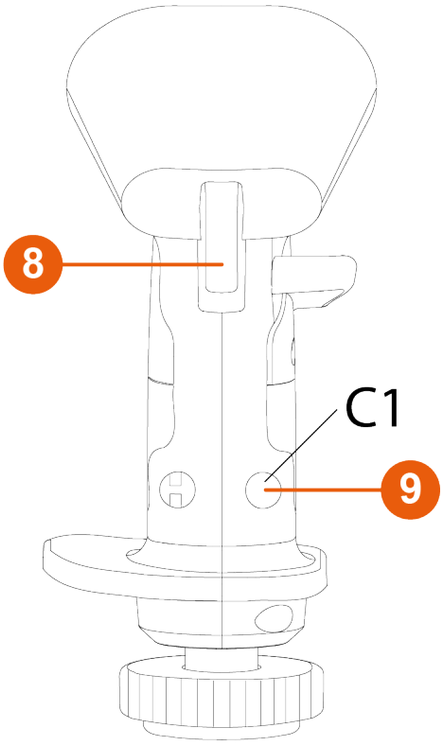

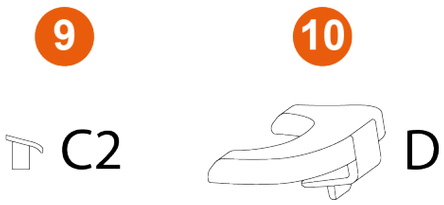

❽ Spusty (w tym jeden spust dwupozycyjny)

❾ Wymienne przyciski

❿ Wymienny adapter wysokości (dla graczy prawo- i leworęcznych)

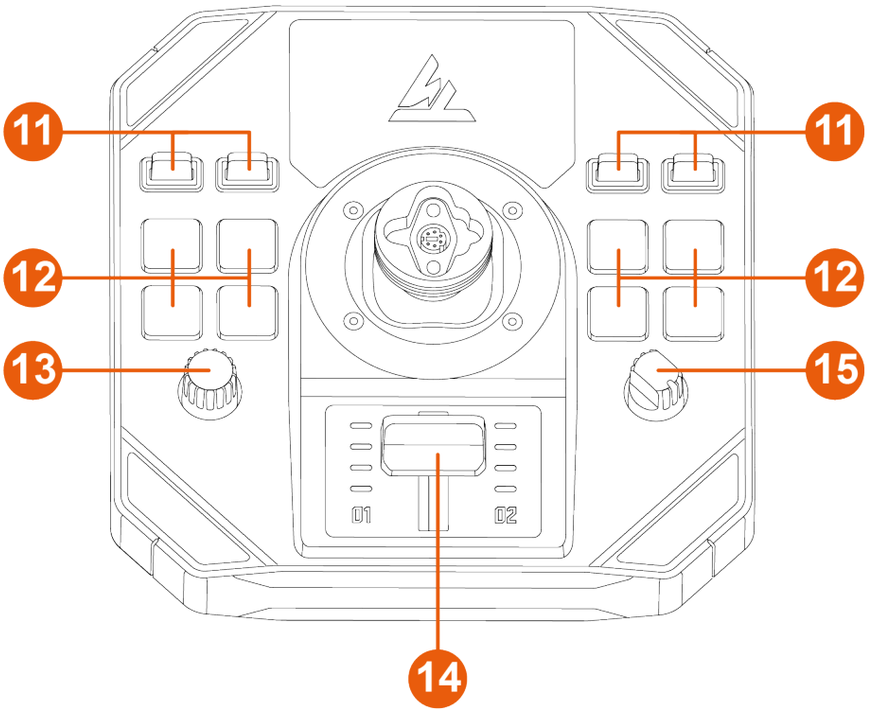

⓫ Przełączniki dwupozycyjne

⓬ Podświetlane przyciski czynności

⓭ Koder

⓮ Przepustnica z kontrolkami

⓯ Wybierak obrotowy (czteropozycyjny)

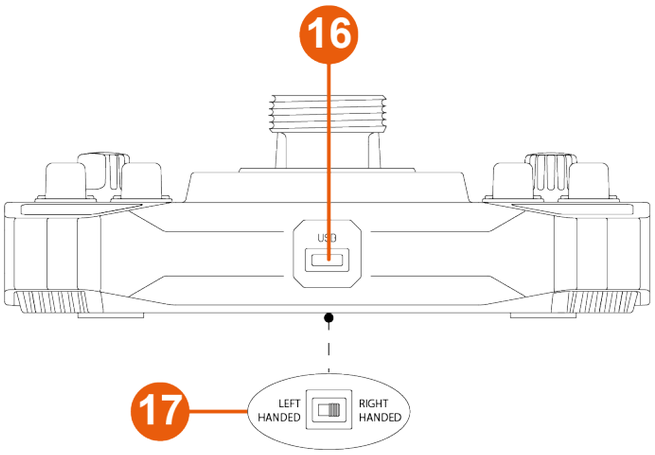

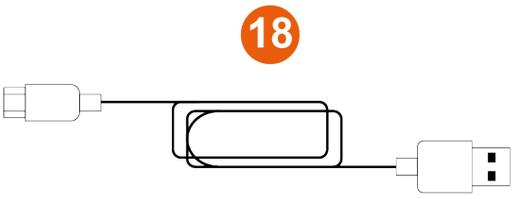

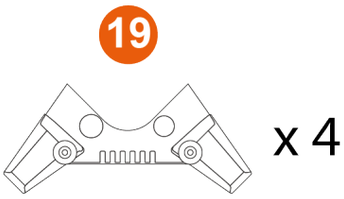

⓰ Złącze USB-C

⓱ Wybierak: LEFT HANDED (tryb leworęczny) / RIGHT HANDED (tryb praworęczny)

⓲ Kabel USB-A – USB-C

⓳ Podpórki stabilizujące

3. Informacje dotyczące korzystania

Dokumentacja

Zanim rozpoczniesz korzystanie z urządzenia, jeszcze raz uważnie zapoznaj się z tym dokumentem, a następnie zachowaj go do wglądu.

Ryzyko przytrzaśnięcia

Podczas korzystania z joysticka Sol-R 1 Flightstick nigdy nie umieszczaj palców w strefie między podstawą i osią uchwytu drążka sterowego.

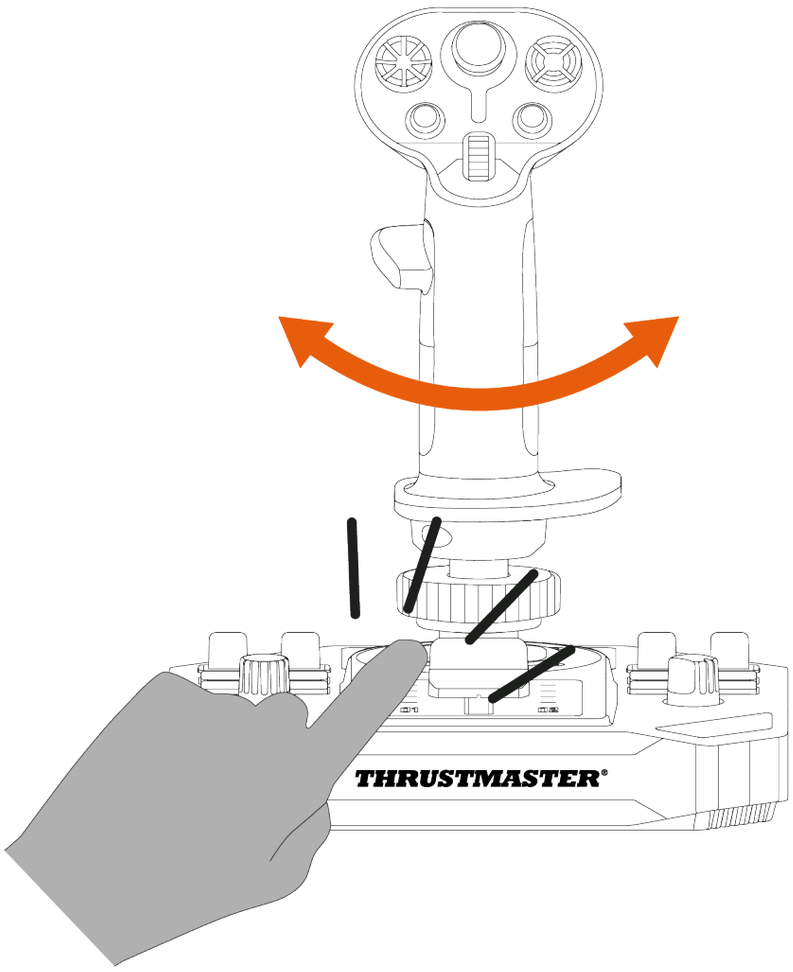

4. Zakładanie

1. Umieść uchwyt drążka sterowego na podstawie. Zadbaj o prawidłowe ustawienie uchwytu drążka sterowego, tak jak to pokazano na poniższym diagramie.
2. Przykręć pierścień zaciskowy.

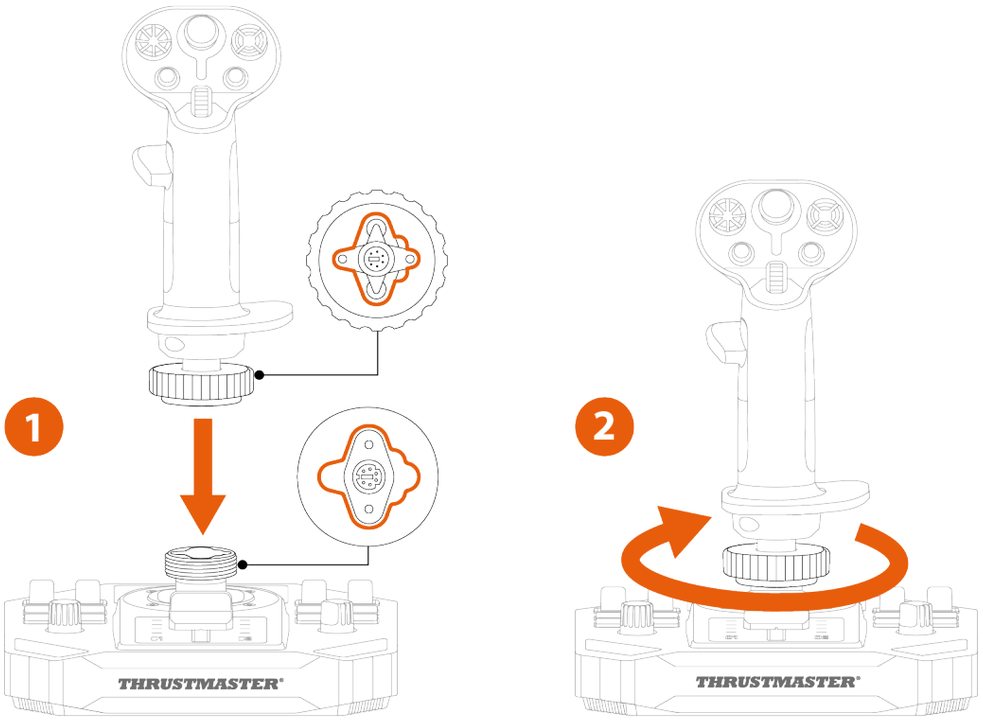

Jeśli poczujesz opór, nie pokonuj go na siłę. Upewnij się, że złącza podstawy i uchwytu drążka sterowego są prawidłowo wyrównane, tak jak to pokazano powyżej. Nieprzestrzeganie tej instrukcji może doprowadzić do uszkodzenia urządzeń.

3. *(Opcjonalnie)* Zamontuj podpórki stabilizujące w czterech narożnikach podstawy.

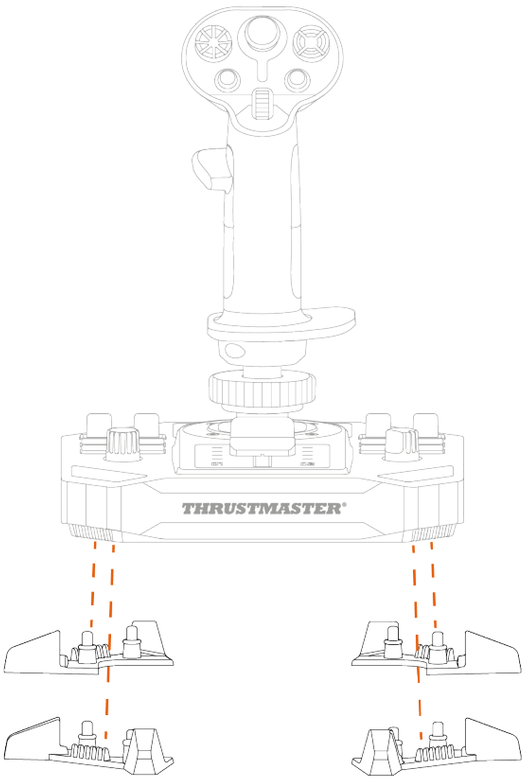

5. Instalacja na komputerze PC

1. Wejdź na stronę: **https://support.thrustmaster.com/product/sol-r-1-flightstick**.
2. Pobierz i zainstaluj sterownik dla komputera PC oraz jego specjalny interfejs przeznaczony do Panelu sterowania systemu Windows.
3. Po zainstalowaniu sterownika na komputerze PC podłącz joystick Sol-R 1 Flightstick do jednego z portów USB komputera przy użyciu kabla USB-A – USB-C.

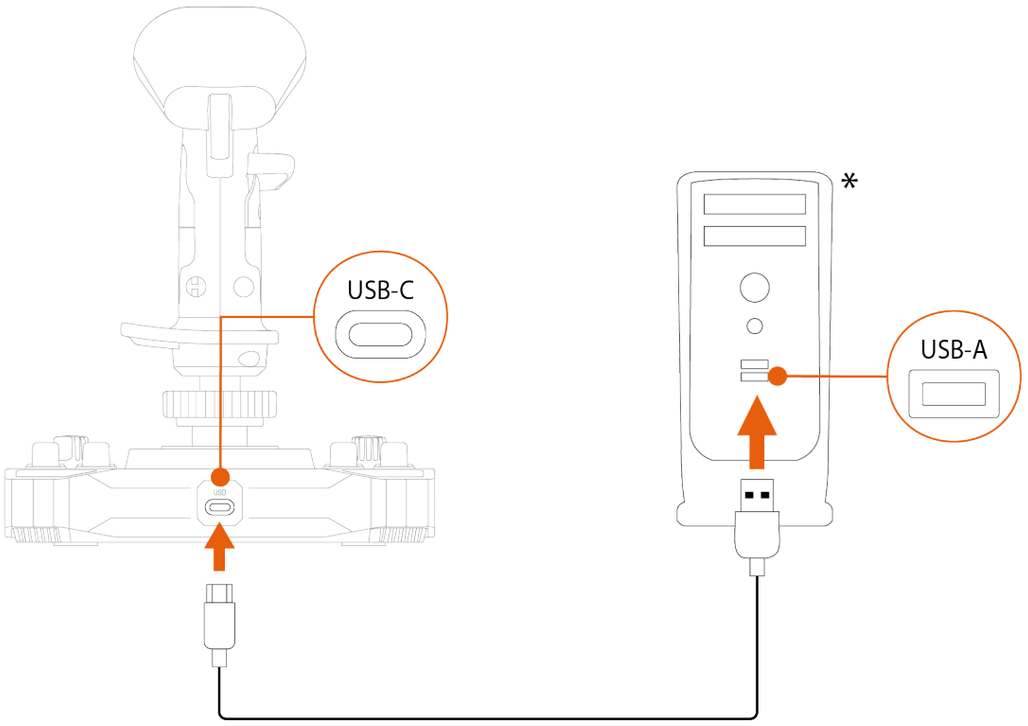

** Do nabycia osobno*

Panel sterowania

Aby uzyskać dostęp do panelu sterowania, wybierz **Start**, wpisz **Control Panel** lub **Panel sterowania** w pasku wyszukiwania, a następnie kliknij **Control Panel** lub **Panel sterowania** (w systemie Windows® 10/11).

Wyświetli się okno dialogowe **Kontrolery gier**. Akcesorium będzie widoczne na ekranie pod nazwą **Sol-R [R] Flightstick** lub **Sol-R [L] Flightstick** i ze stanem **OK**.

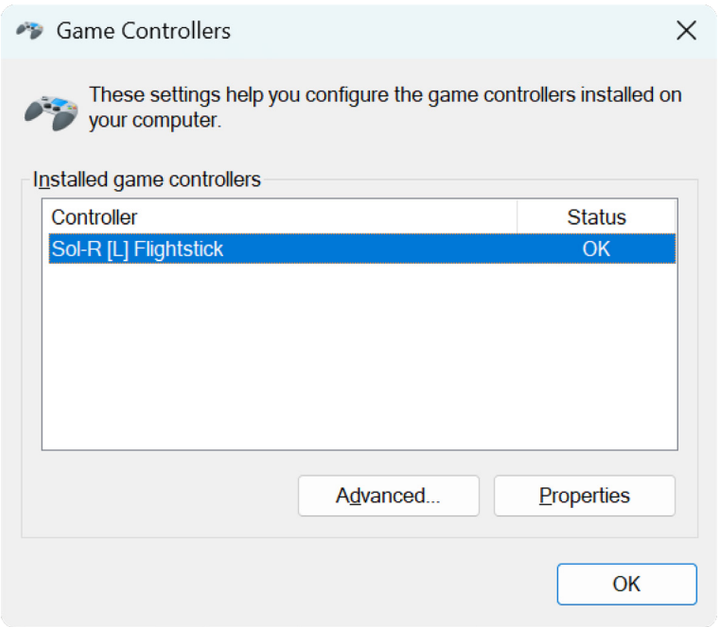

W oknie dialogowym **Kontrolery gier** kliknij **Właściwości**, aby przetestować i wyświetlić wszystkie funkcje.

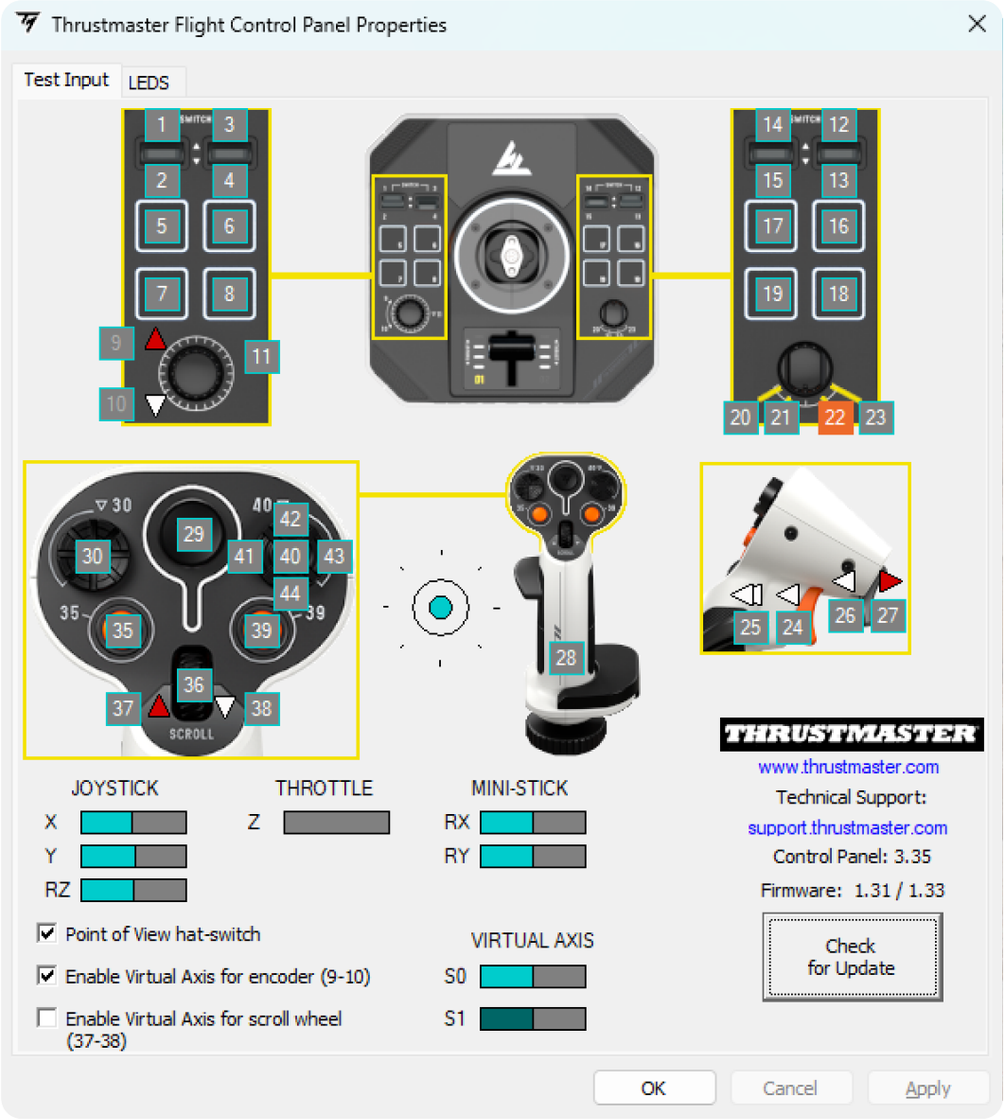

Konfigurowalne diody

Joystick Sol-R 1 Flightstick jest wyposażony w jedenaście diod LED konfigurowalnych przy użyciu panelu sterowania.

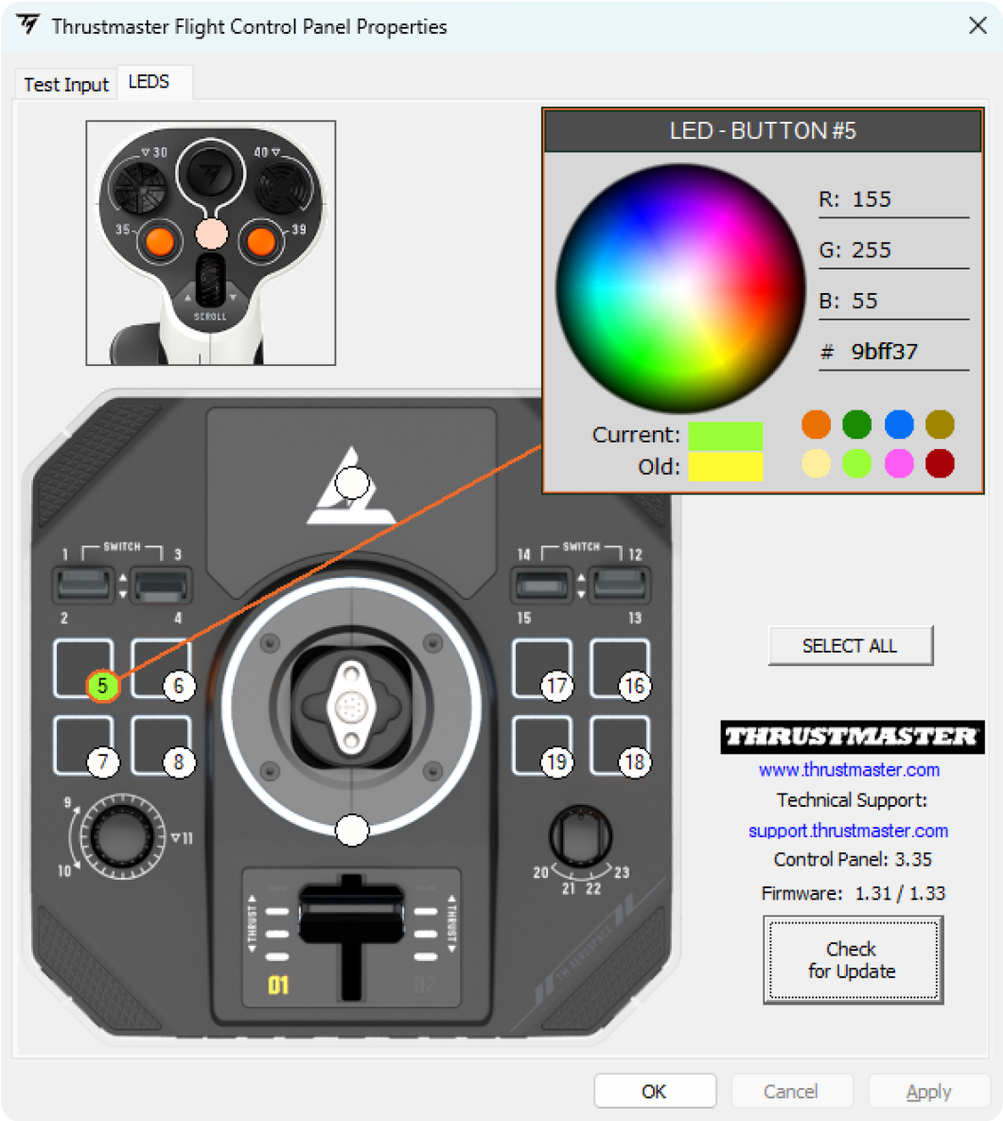

Każdej diodzie można przypisać inny kolor.

Aby zmienić kolor diod:

1. Przejdź do **panelu sterowania** joysticka Sol-R 1 Flightstick.
2. W oknie dialogowym **Kontrolery gier** kliknij **Właściwości**.
3. Na karcie **LEDS** kliknij jedno z kolorowych kółek, aby wybrać diodę do zmiany koloru.
4. Aby zmienić kolor, użyj koła barw lub palety gotowych kolorów, ewentualnie wprowadź kod koloru (RGB lub HEX).
5. Kliknij **OK**, aby zapisać zmianę.

Kiedy uchwyt drążka sterowego Sol-R jest zainstalowany na podstawie AVA*, obszar minidrążka jest podświetlony i można zmienić jego kolor.

** Do nabycia osobno*

Mapowanie

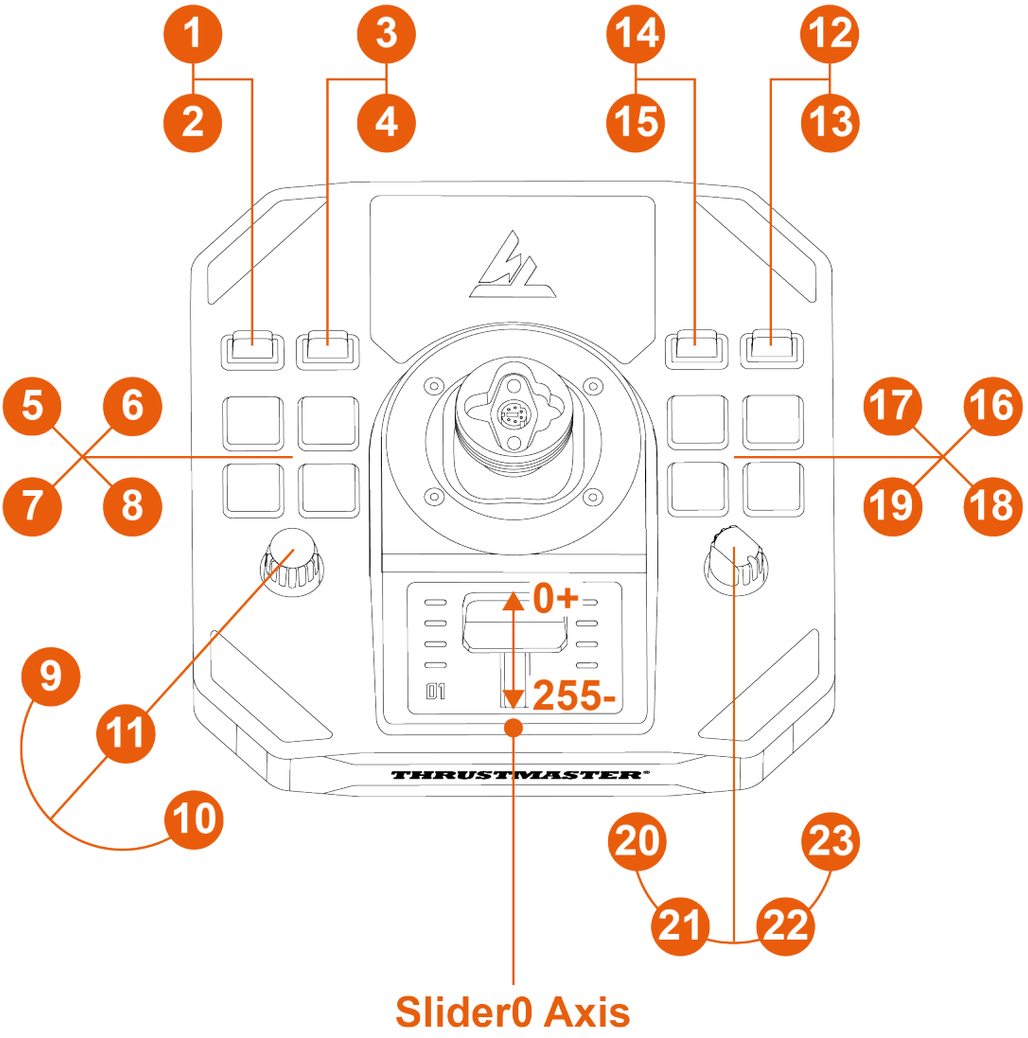
1
2
3
4
14
15
12
13
5
6
7
8
17
16
19
18
9
11
10
20
21
22
23
0+
255-
THRUSTMASTER
Slider0 Axis

Tryb praworęczny

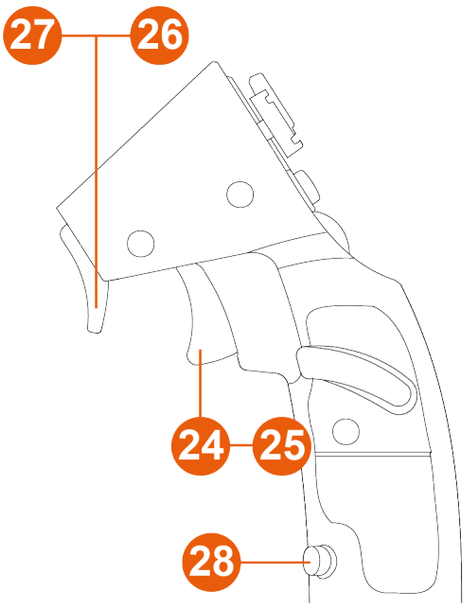

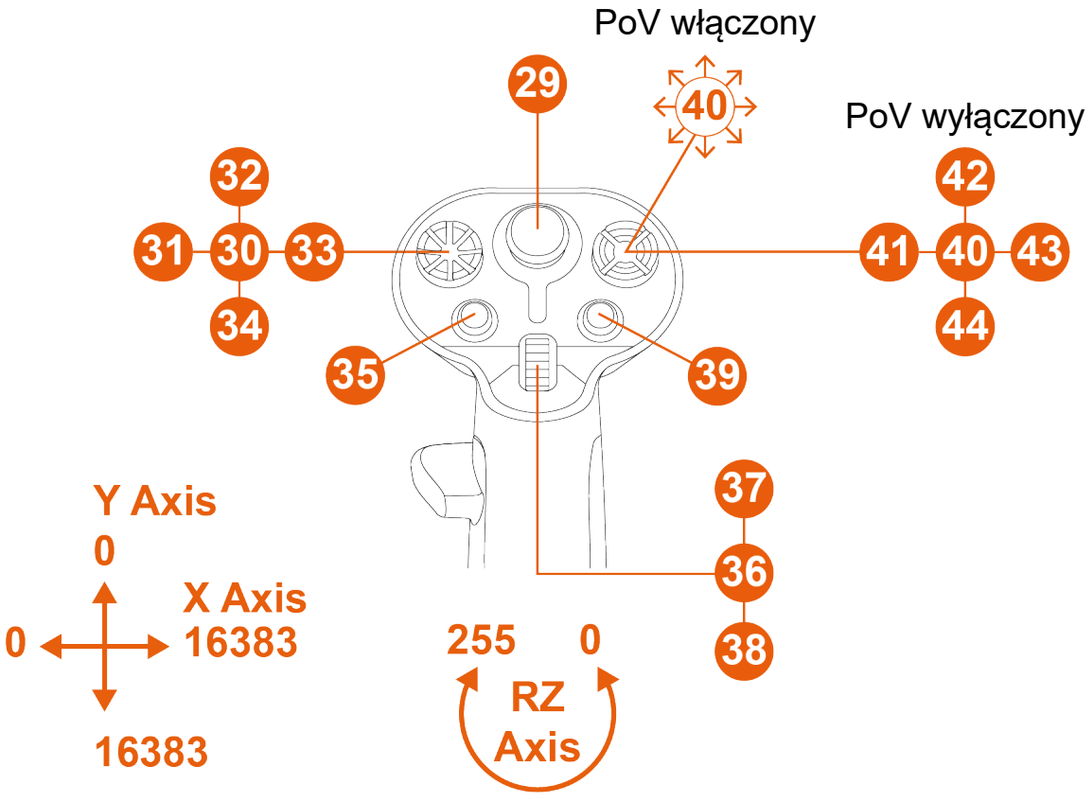

Tryb leworęczny

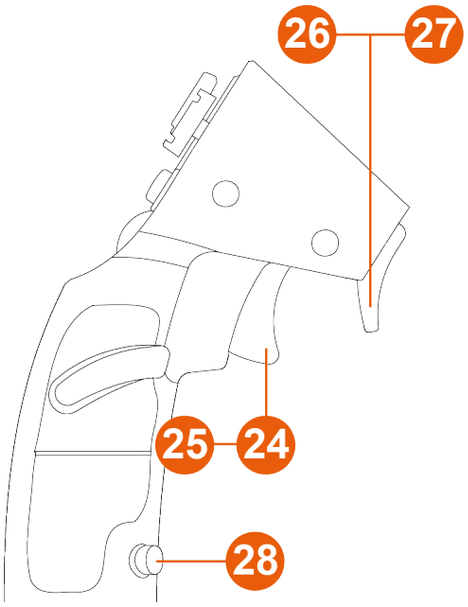

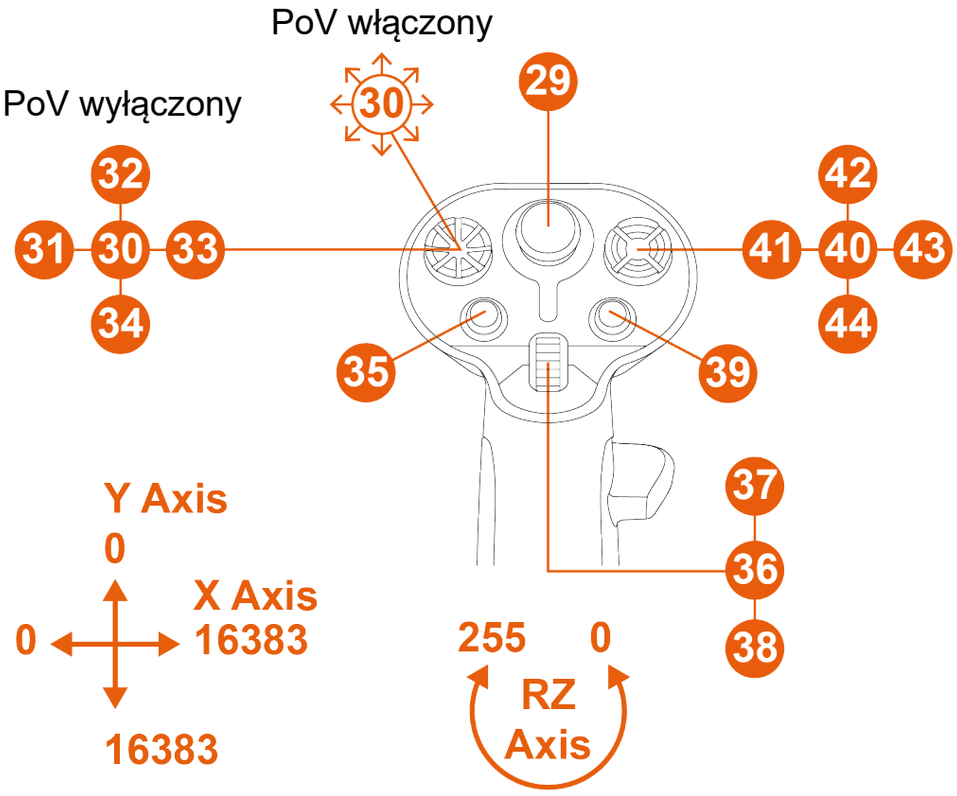

6. Instalacja na podporze

Joystick Sol-R 1 Flightstick można instalować na różnych rodzajach podpór przy użyciu śrub M6 (do nabycia osobno) i gwintów znajdujących się pod podstawą urządzenia. Wewnątrz podstawy maksymalna długość śruby nie może przekroczyć 15 mm.

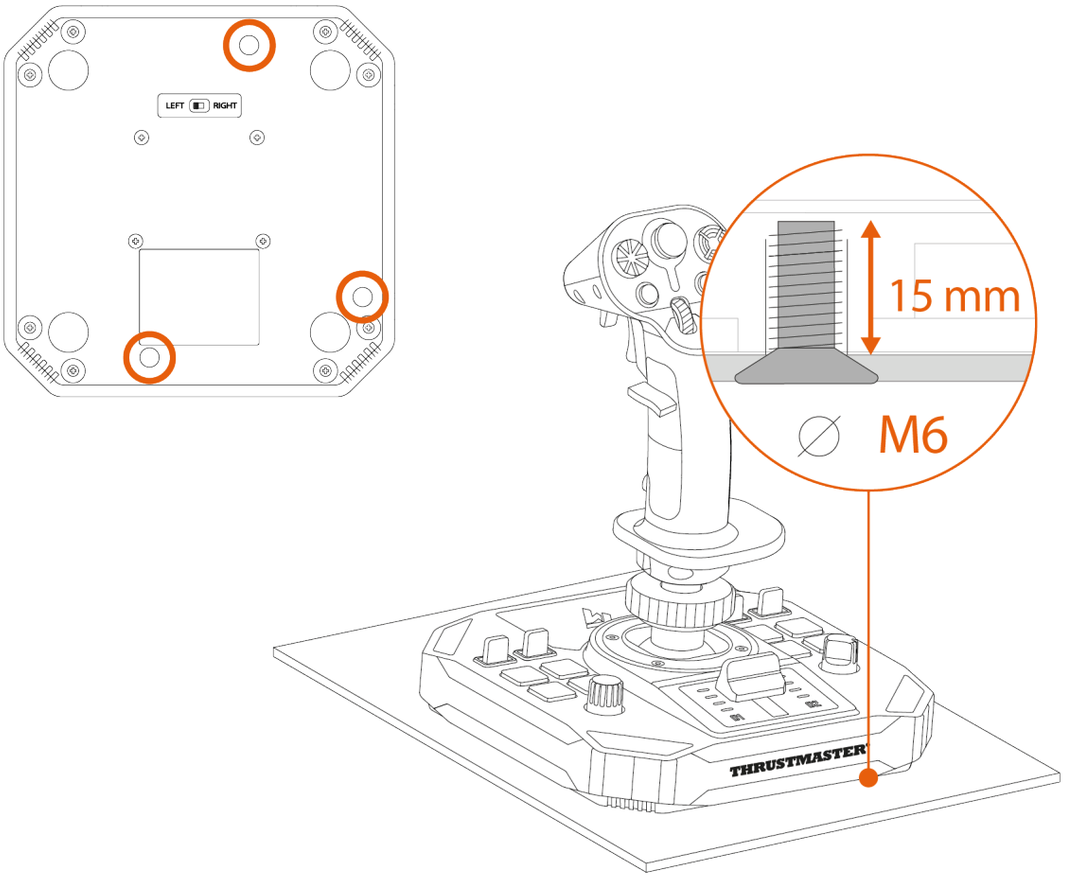

Przed każdym użyciem sprawdź, czy joystick Sol-R 1 Flightstick jest prawidłowo przymocowany do podpory zgodnie ze wskazówkami przekazanymi przez producenta.

*Instalacja na podporze TM Flying Clamp**

Aby zamocować joystick Sol-R 1 Flightstick do podpory TM Flying Clamp*, użyj dwóch śrub M6 (do nabycia osobno).

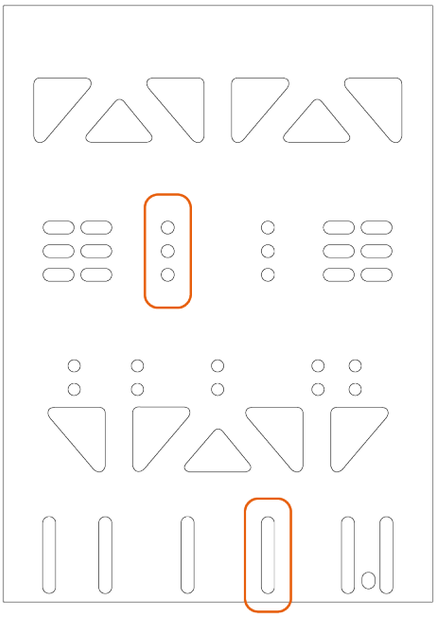

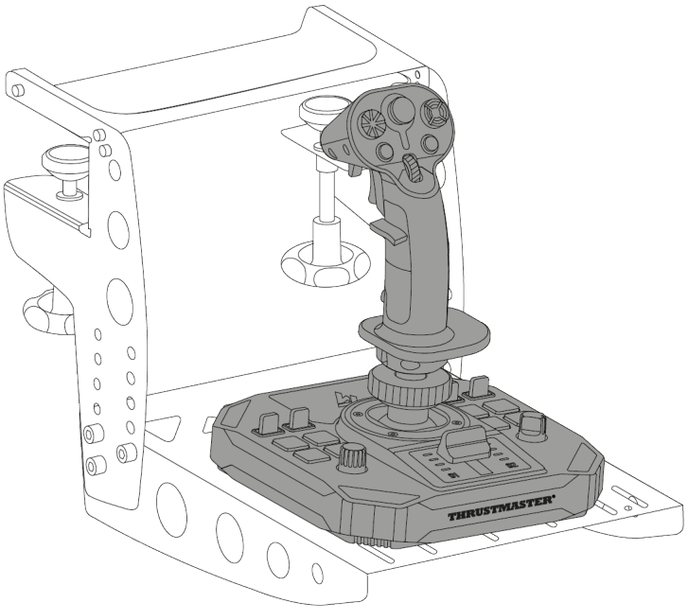

** Do nabycia osobno*

Instalacja w kokpicie lub na innej nieruchomej podporze**

Aby przymocować joystick Sol-R 1 Flightstick do kokpitu* lub podpory biurkowej*, należy użyć śrub M6 (do nabycia osobno) i gwintowanych otworów znajdujących się na spodzie podstawy.

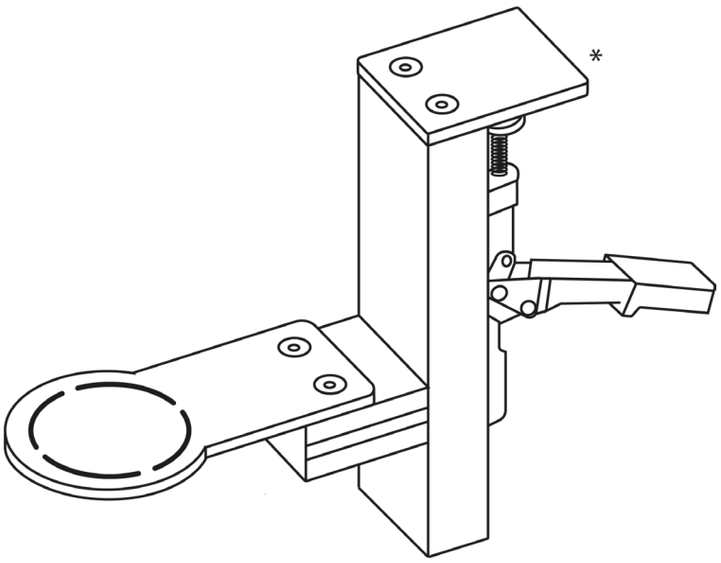

Aby nie uszkodzić joysticka Sol-R 1 Flightstick, skonsultuj się z producentem kokpitu lub jego działem pomocy technicznej w celu ustalenia zgodności kokpitu z produktami Thrustmaster.

** Do nabycia osobno*

7. Elementy

Przepustnica

Joystick Sol-R 1 Flightstick jest wyposażony w suwak przepustnicy, który ułatwia sterowanie ciągiem silnika statku kosmicznego. Precyzję sterowania zwiększają kontrolki.

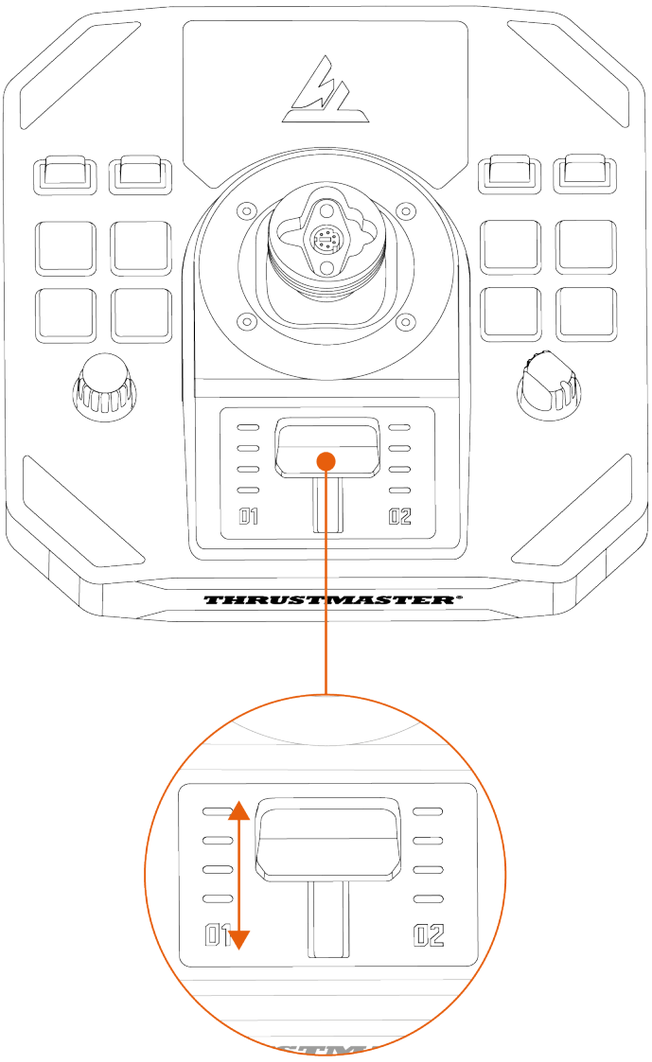

Funkcja steru kierunku

Joystick Sol-R 1 Flightstick jest wyposażony w funkcję steru kierunku, z której korzysta się przez obracanie uchwytu drążka sterowego w lewo lub w prawo.

W samolocie pilot manipuluje sterem kierunku, aby obracać samolot wokół osi pionowej (powodując jego skręcanie w lewo lub w prawo).

Tę funkcję można wyłączyć przez zablokowanie obrotu w osi Z (odchylenia).

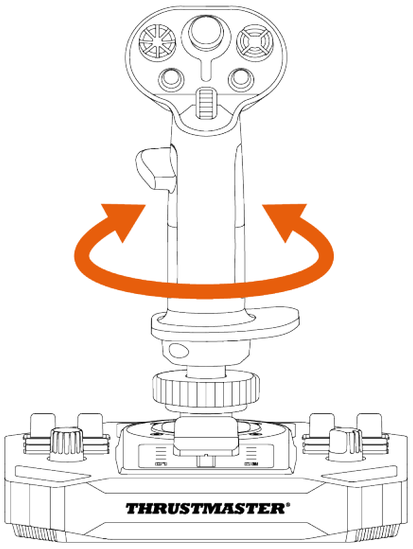

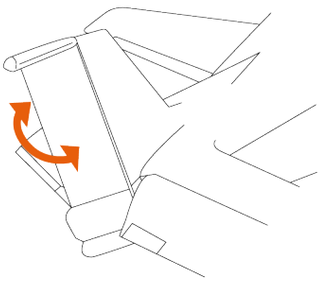

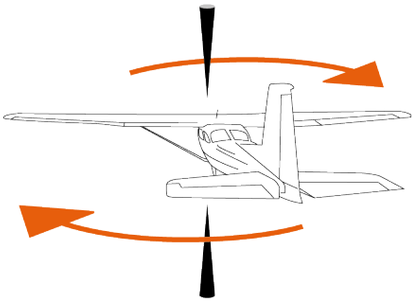

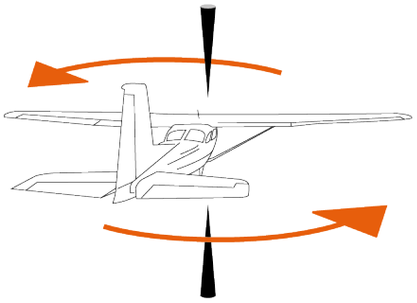

Aby zablokować funkcję steru kierunku:

– Za pomocą klucza imbusowego 2 mm (do nabycia osobno) przykręć śrubę sześciokątną znajdującą się pod podpórką dłoni.

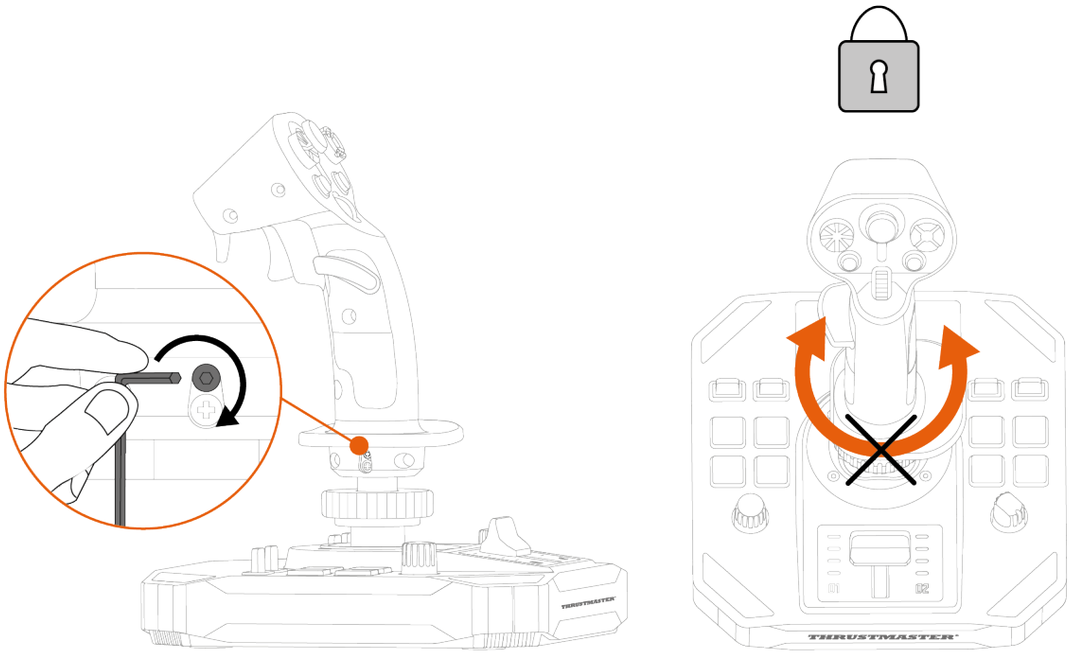

Aby odblokować funkcję steru kierunku:

– Za pomocą klucza imbusowego 2 mm (do nabycia osobno) poluzuj śrubę sześciokątną znajdującą się pod podpórką dłoni.

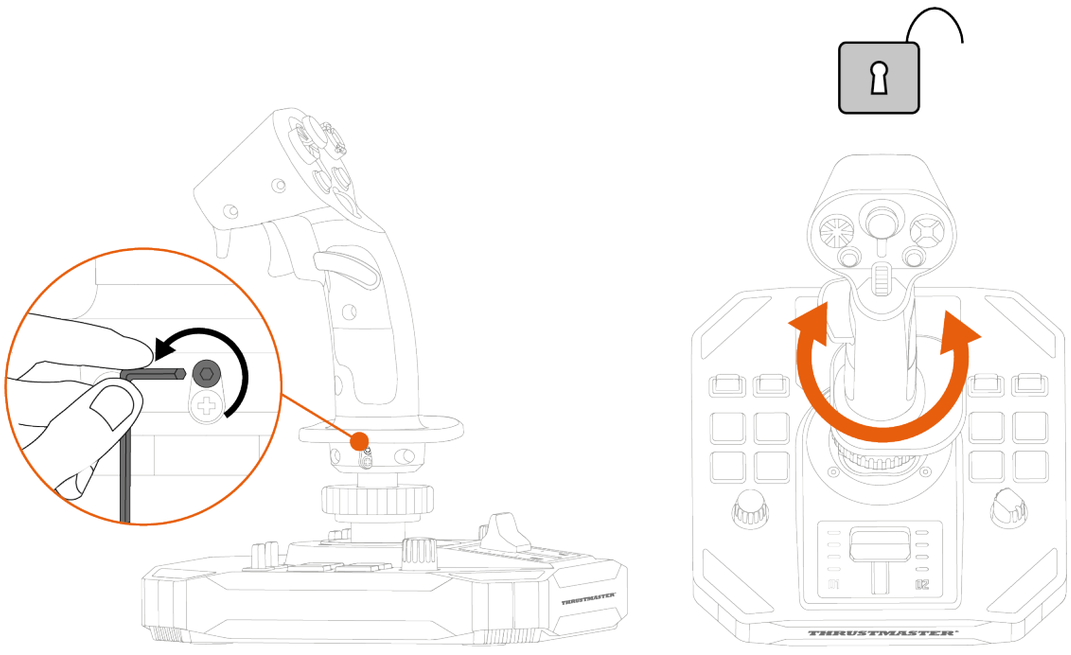

Wielokierunkowy przełącznik grzybkowy widoku

Joystick Sol-R 1 Flightstick jest wyposażony w wielokierunkowy przełącznik grzybkowy widoku, który umożliwia obserwowanie sytuacji wokół statku kosmicznego (jeśli zezwala na to używana gra).

W menu konfiguracji gry można przypisać poszczególne widoki (tylny, lewy, prawy, widoki zewnętrzne) odpowiednim kierunkom wielokierunkowego przełącznika grzybkowego.

Wielokierunkowy przełącznik grzybkowy widoku można także zarezerwować do innych celów (do strzelania itp.).

Tryb leworęczny	Tryb praworęczny
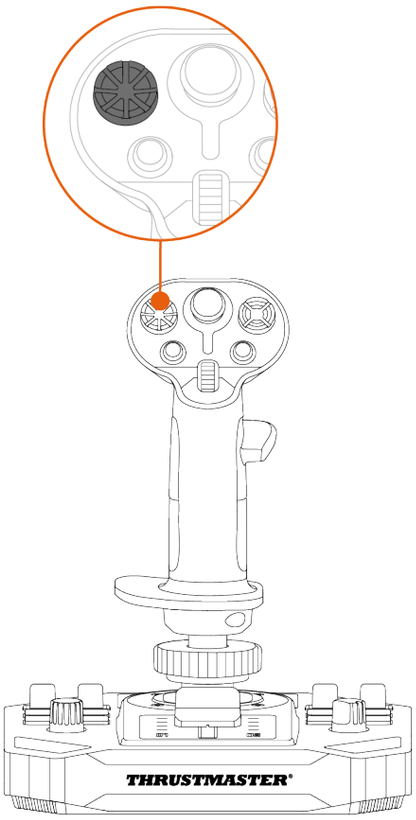	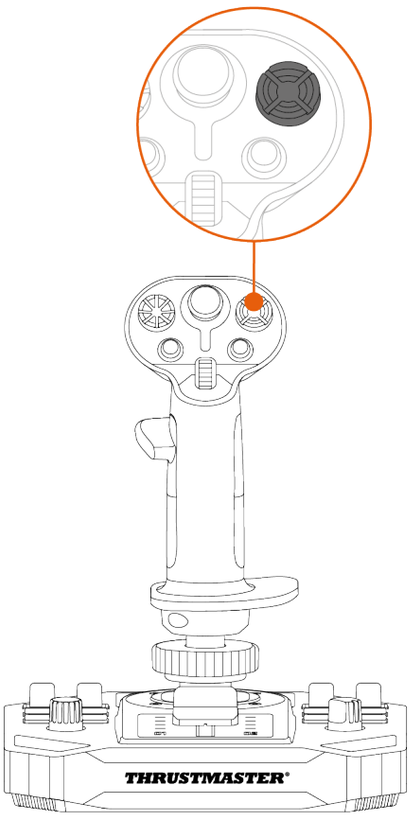

Funkcję widoku można wyłączyć. Nadal jednak można wtedy korzystać z wielokierunkowego przełącznika grzybkowego.

Aby wyłączyć funkcję widoku:

1. Przejdź do **panelu sterowania** joysticka Sol-R 1 Flightstick.
2. W oknie dialogowym **Kontrolery gier** kliknij **Właściwości**.
3. Na karcie **Test input** (Testuj wejście) usuń zaznaczenie opcji **Point of view hat-switch** (Przełącznik grzybkowy widoku).

Funkcja widoku (tryb praworęczny)	
Włączona	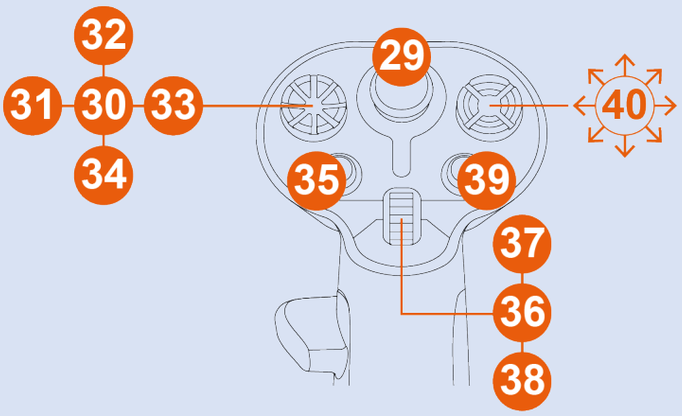
Wyłączona	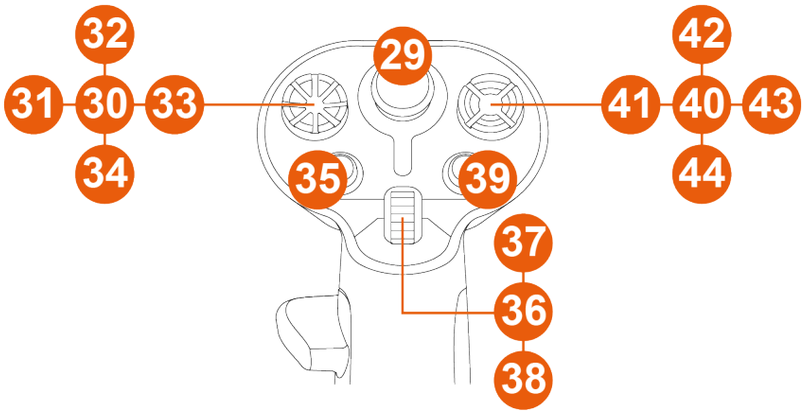

Funkcja widoku (tryb leworęczny)	
Włączona	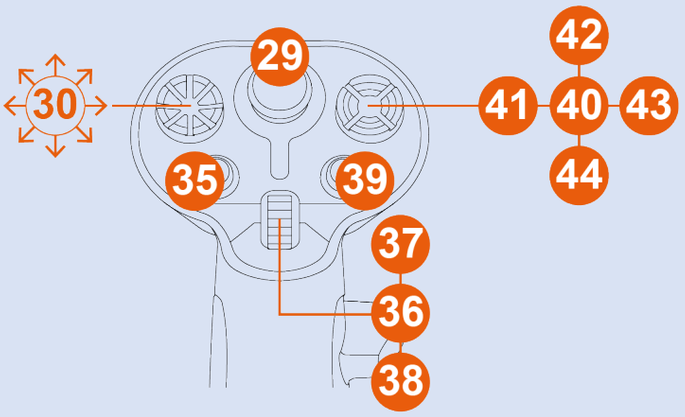
Wyłączona	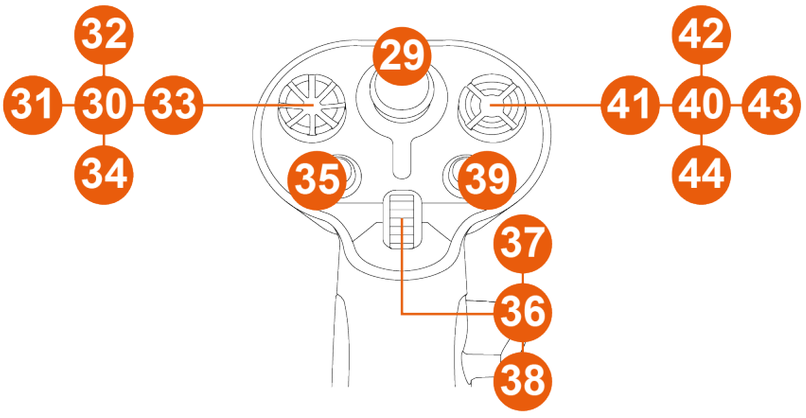

8. Konfigurowanie uchwytu drążka

Tryb praworęczny lub leworęczny

Joystick Sol-R 1 Flightstick jest urządzeniem oburęcznym, dzięki czemu idealnie się sprawdza u każdego gracza (prawo- lub leworęcznego).

Standardowo joystick jest skonfigurowany w trybie praworęcznym.

Tryb leworęczny	Tryb praworęczny
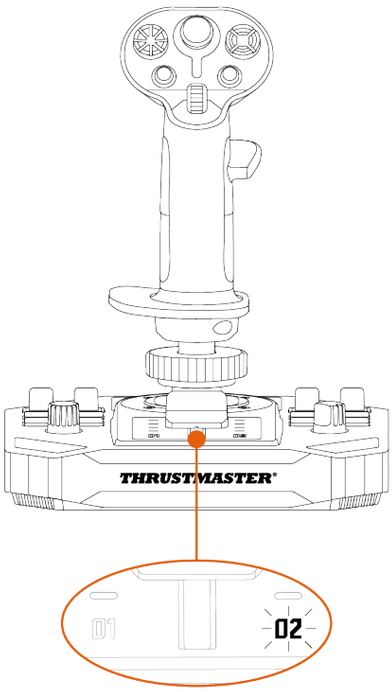	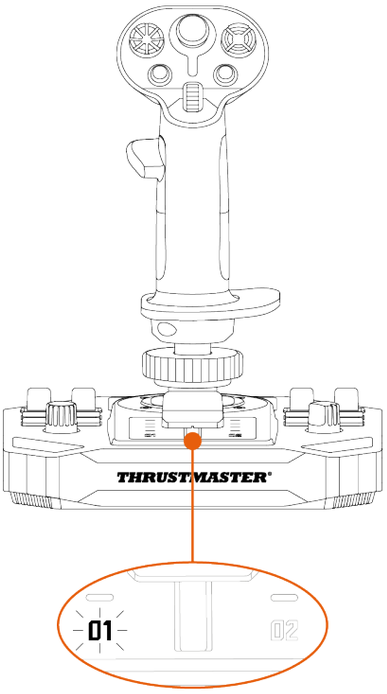

Procedurę zmiany trybu praworęcznego na leworęczny (lub odwrotnie) należy wykonać przed podłączeniem joysticka do komputera.

Aby skonfigurować joystick w trybie leworęcznym:

1. Ustaw wybierak znajdujący się pod podstawą joysticka w położeniu LEFT HANDED (leworęczny).

   Joystick zostanie rozpoznany pod nazwą Sol-R [L] Flightstick.

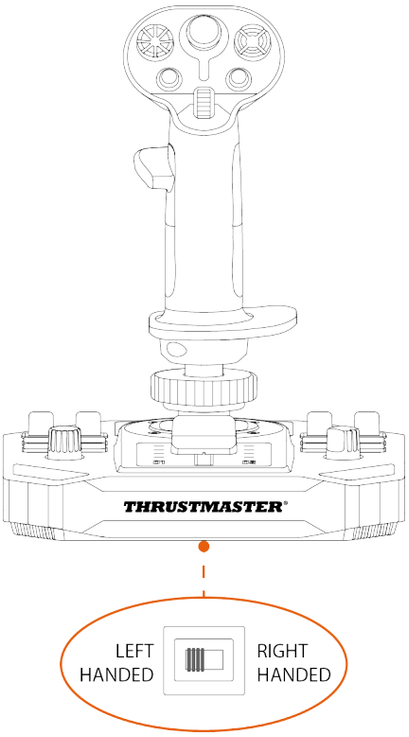

2. Odkręć podpórkę kciuka dla graczy praworęcznych (A1).

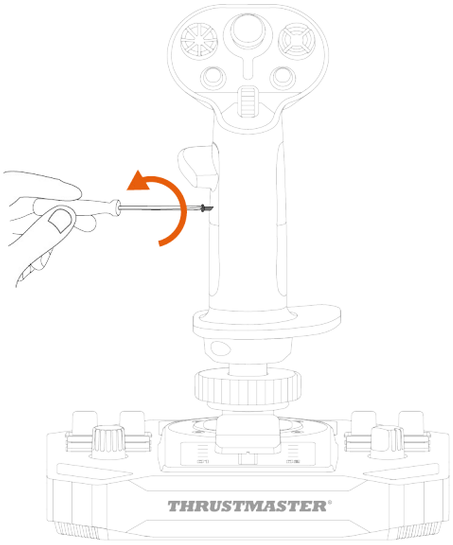

3. Wyjmij obie części podpórki kciuka dla graczy praworęcznych (A1 i A2).

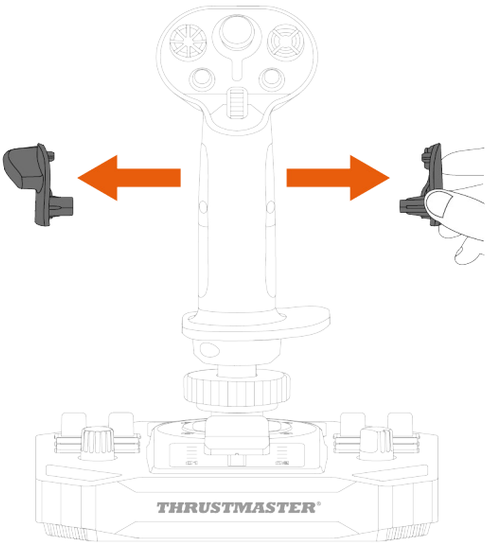

4. Umieść w uchwycie drążka sterowego obie części podpórki kciuka dla graczy leworęcznych (B1 i B2).

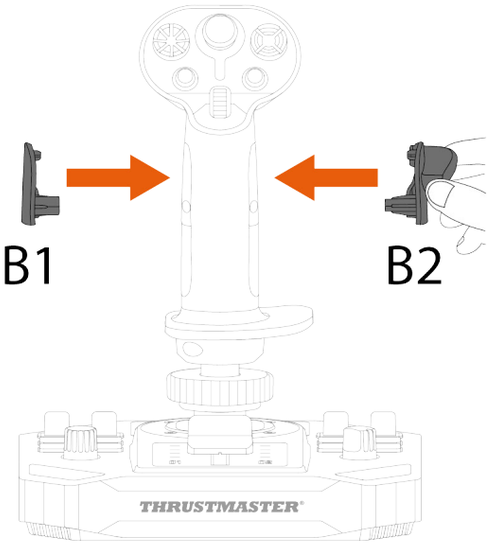

5. Przykręć podpórkę kciuka dla graczy leworęcznych (B1).

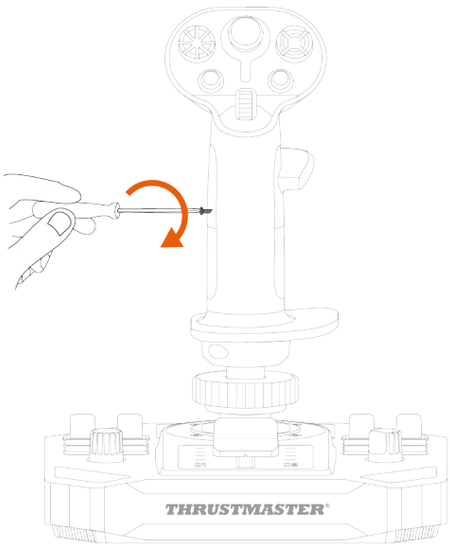

6. Wyjmij wymienny przycisk (C1 lub C2) umieszczony z tyłu uchwytu drążka sterowego.

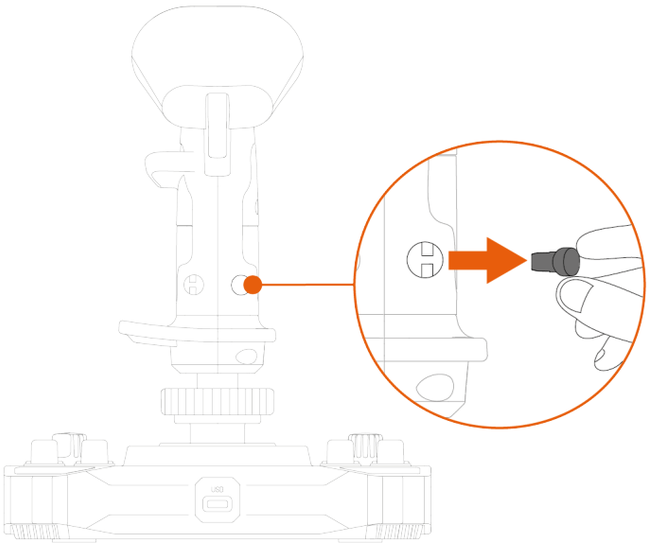

7. Włóż preferowany wymienny przycisk (C1 lub C2) pod podpórką kciuka B2.

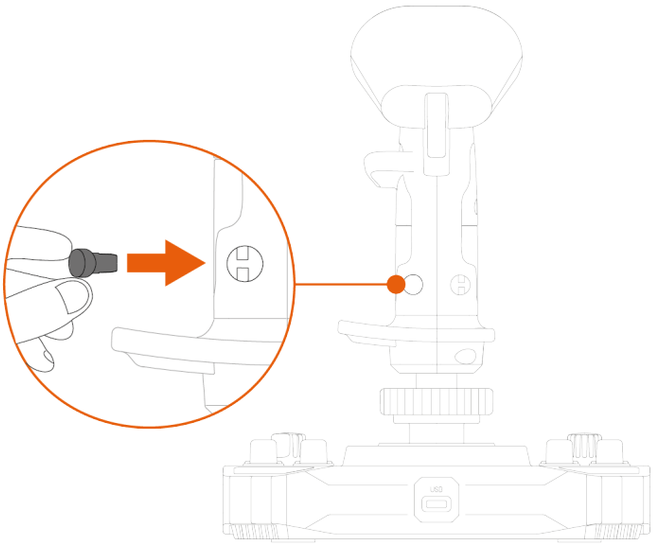

8. Odkręć dwie śruby mocujące podpórkę dłoni.

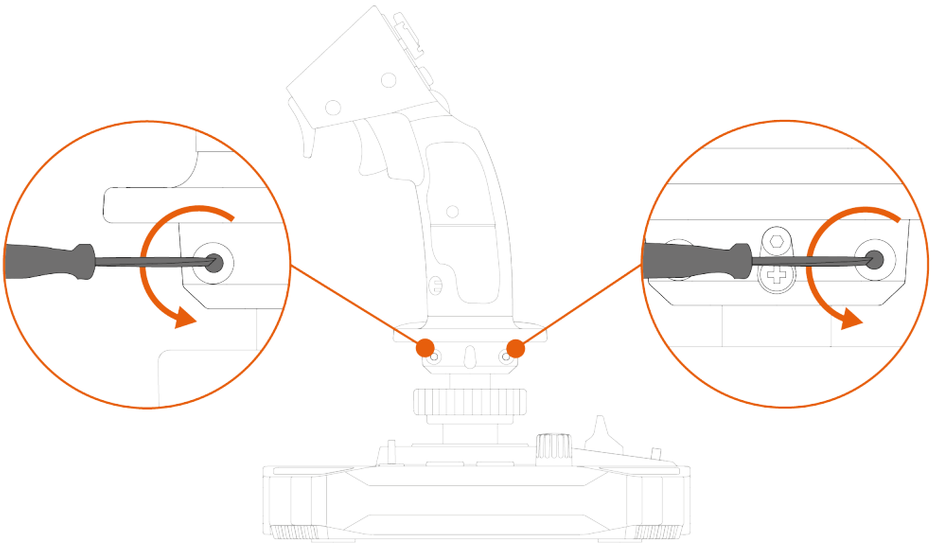

9. Zdejmij obie części podpórki dłoni, a następnie załóż je ponownie na uchwyt drążka sterowego, zamieniając miejscami.

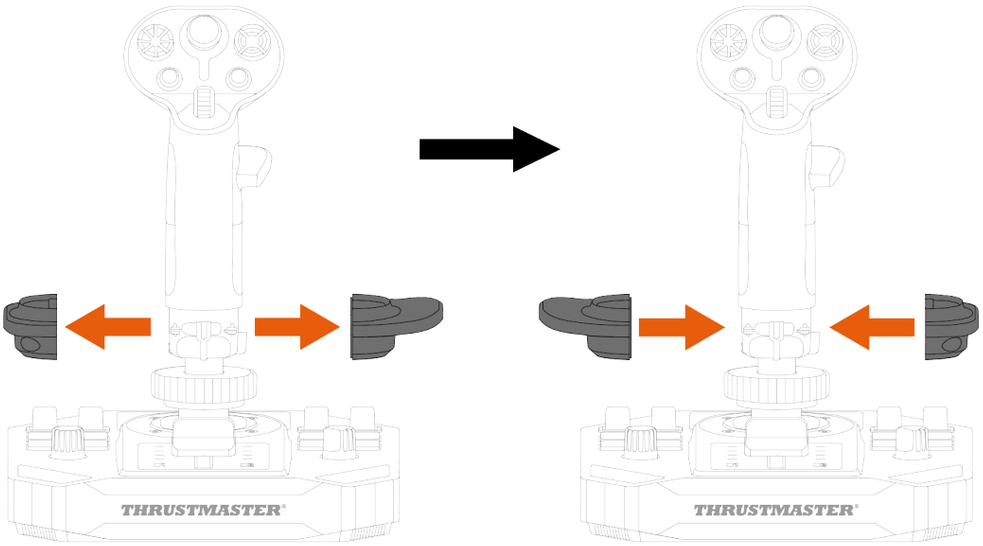

10. Przykręć dwie śruby mocujące podpórkę dłoni.

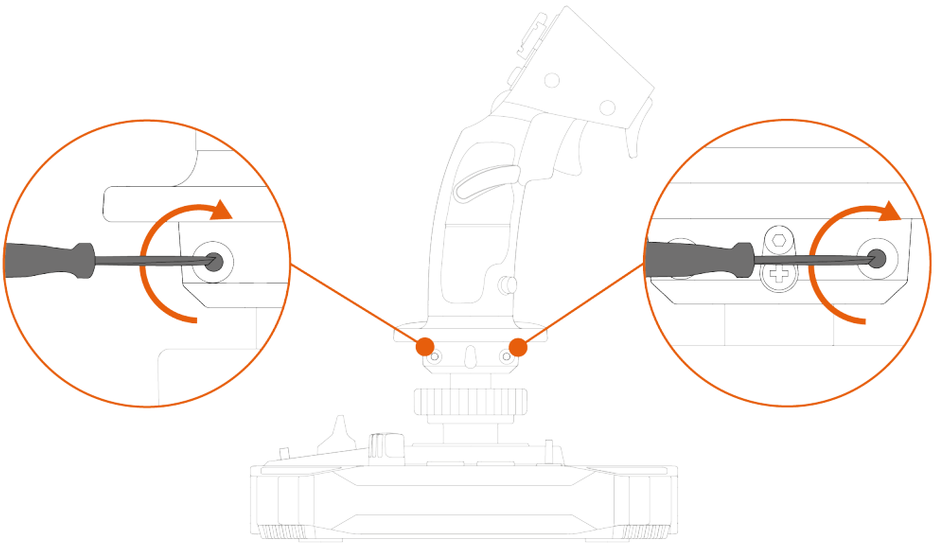

Aby skonfigurować joystick w trybie praworęcznym:

1. Ustaw wybierak znajdujący się pod podstawą joysticka w położeniu RIGHT HANDED (praworęczny).

   Joystick zostanie rozpoznany pod nazwą Sol-R [R] Flightstick.

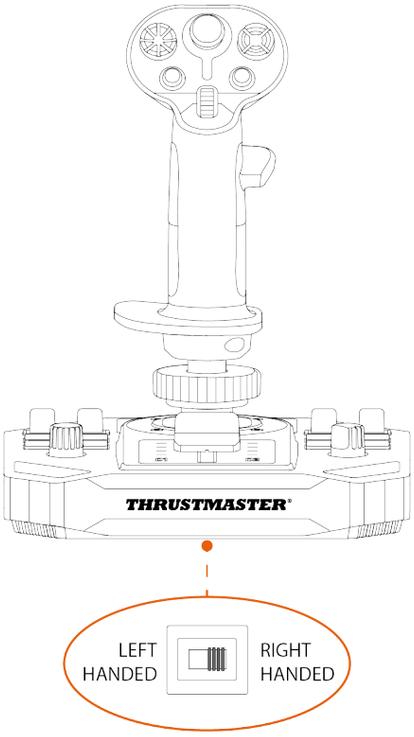

2. Odkręć podpórkę kciuka dla graczy leworęcznych (B1).

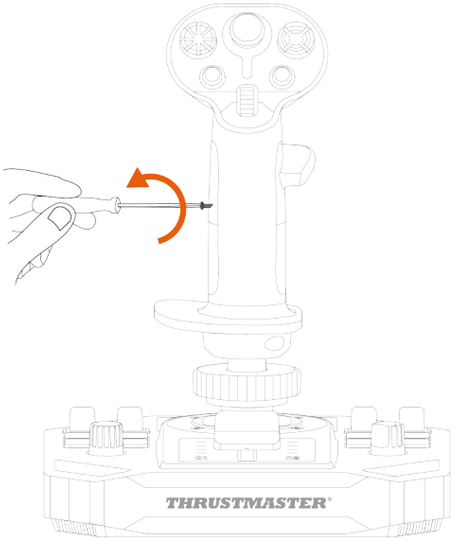

3. Wyjmij obie części podpórki kciuka dla graczy leworęcznych (B1 i B2).

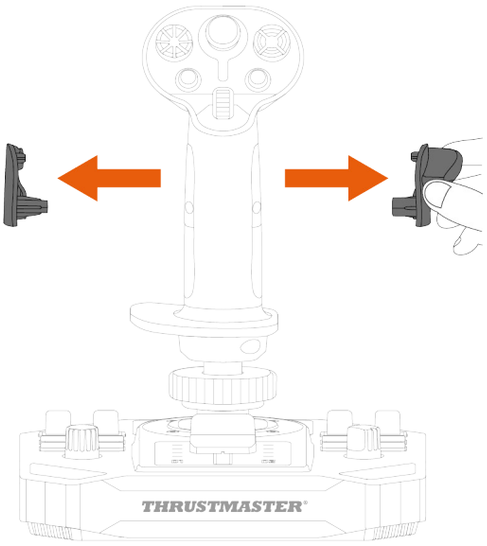

4. Umieść w uchwycie drążka sterowego obie części podpórki kciuka dla graczy praworęcznych (A1 i A2).

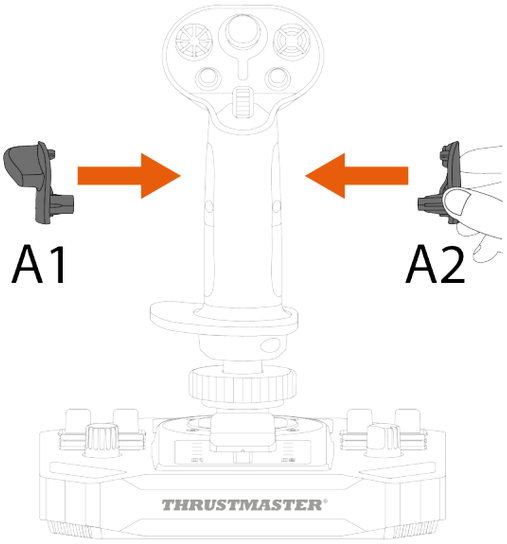

5. Przykręć podpórkę kciuka dla graczy praworęcznych (A1).

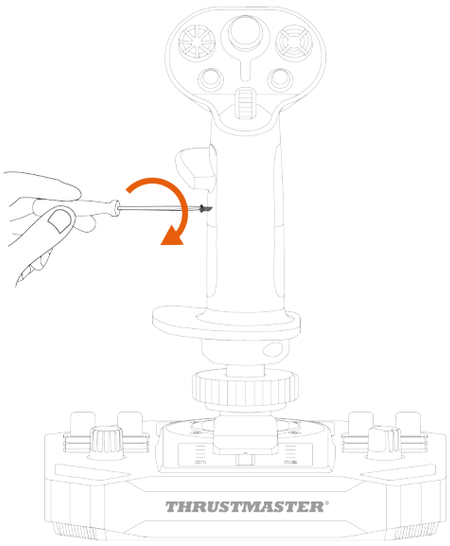

6. Wyjmij wymienny przycisk (C1 lub C2) umieszczony z tyłu uchwytu drążka sterowego.

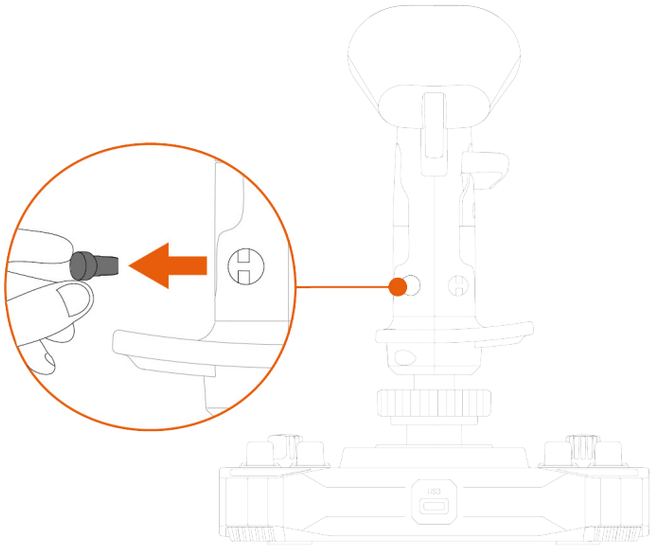

7. Włóż preferowany wymienny przycisk (C1 lub C2) pod podpórką kciuka A1.

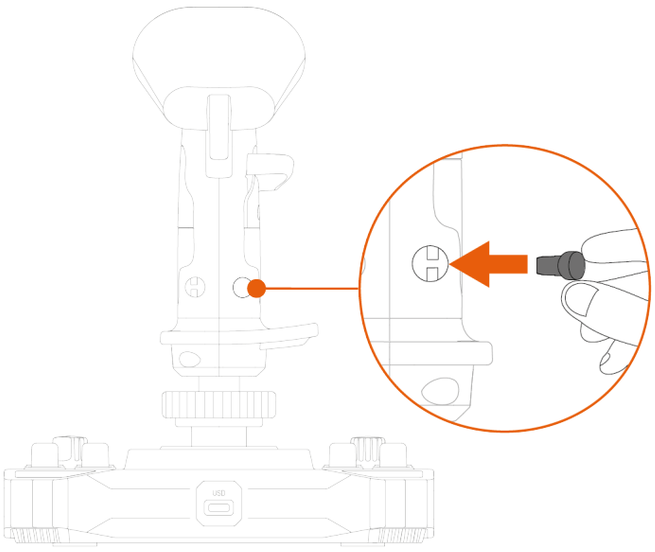

8. Odkręć dwie śruby mocujące podpórkę dłoni.

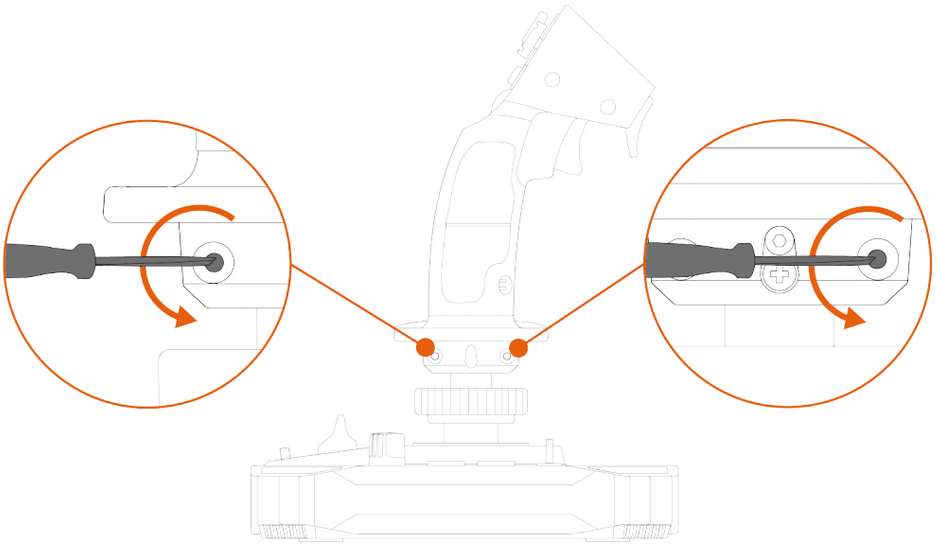

9. Zdejmij obie części podpórki dłoni, a następnie załóż je ponownie na uchwyt drążka sterowego, zamieniając miejscami.

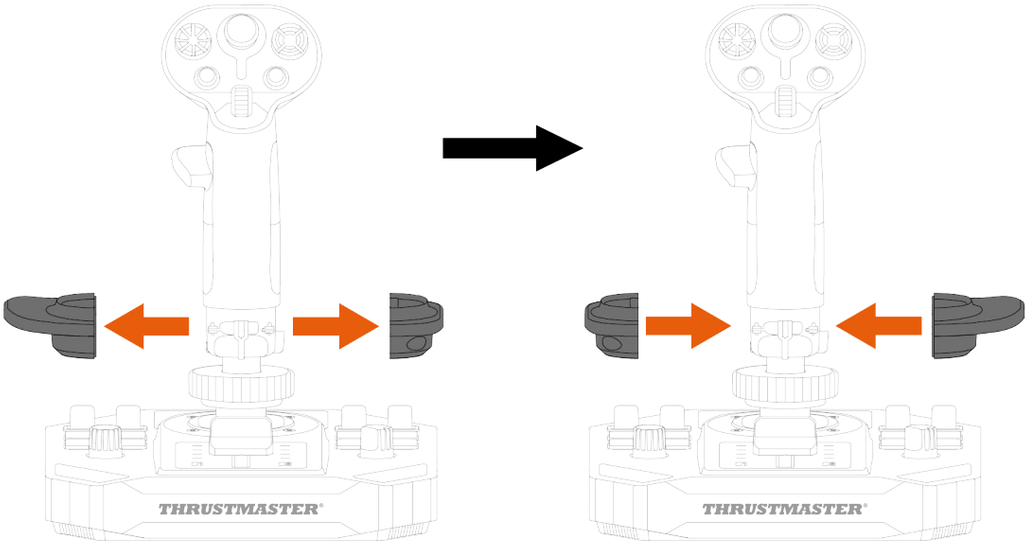

10. Przykręć dwie śruby mocujące podpórkę dłoni.

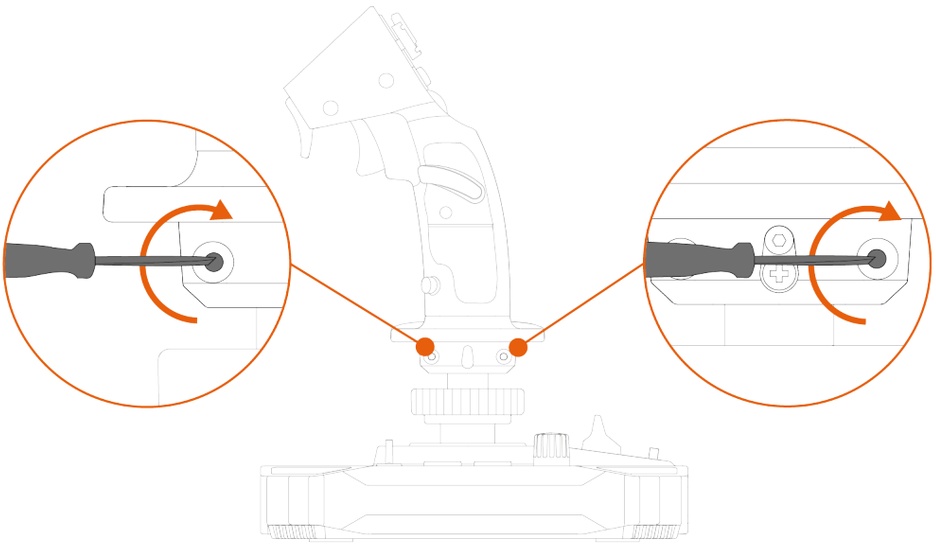

Adapter wysokości

Joystick Sol-R 1 Flightstick jest wyposażony w adapter wysokości, który umożliwia podwyższenie dłoni trzymającej uchwyt drążka sterowego dla zwiększenia wygody obsługi.

Bez adaptera	Z adapterem
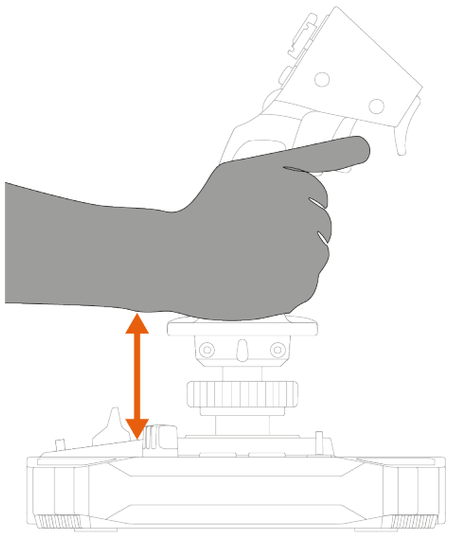	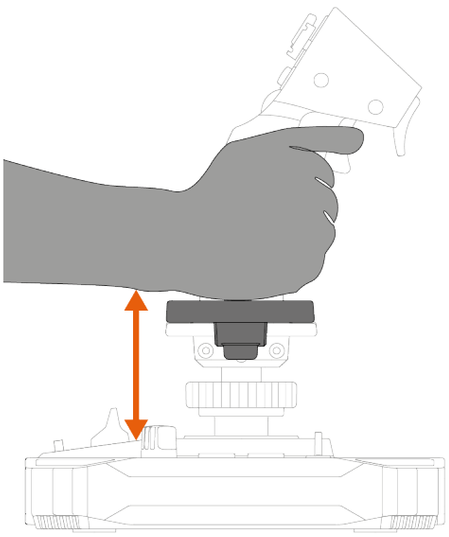

Aby zainstalować adapter wysokości, doczep go do podpórki dłoni.

Tryb leworęczny	Tryb praworęczny
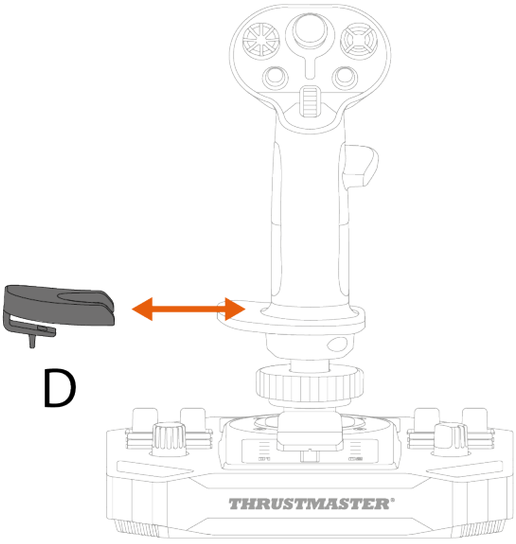	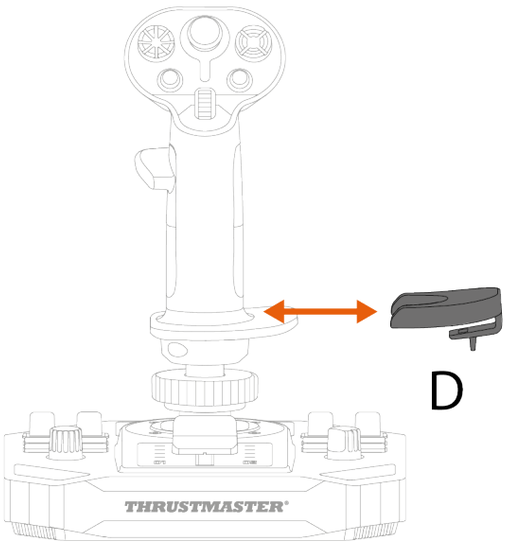

9. Zgodność

Używaj wyłącznie zatwierdzonych akcesoriów. Korzystanie z niezatwierdzonych akcesoriów może doprowadzić do uszkodzenia urządzenia i unieważnienia gwarancji.

Uchwyty drążków sterowych

Podstawa Sol-R jest zgodna z następującymi uchwytami drążków sterowych i akcesoriami:

- uchwyt drążka sterowego F/A-18C Hornet™ HOTAS Add-On Grip*;
- uchwyt drążka sterowego Viper Grip – HOTAS Add-On Grip* (dawniej F16-C Viper HOTAS Add-On Grip);
- adapter AVA Offset Adapter*;
- przyszłe uchwyty drążków sterowych Thrustmaster*.

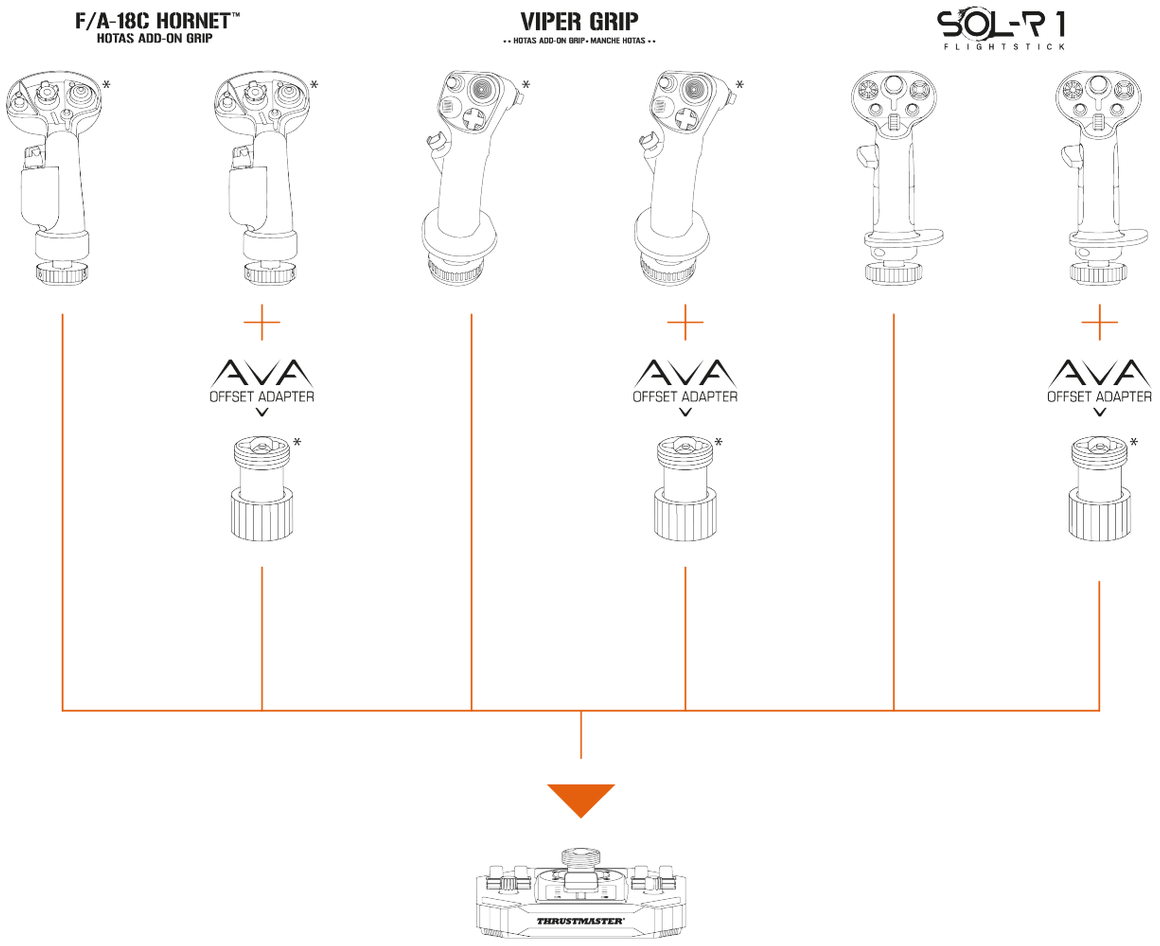

** Do nabycia osobno*

Podstawa

Uchwyt drążka sterowego Sol-R jest zgodny z podstawą AVA*.

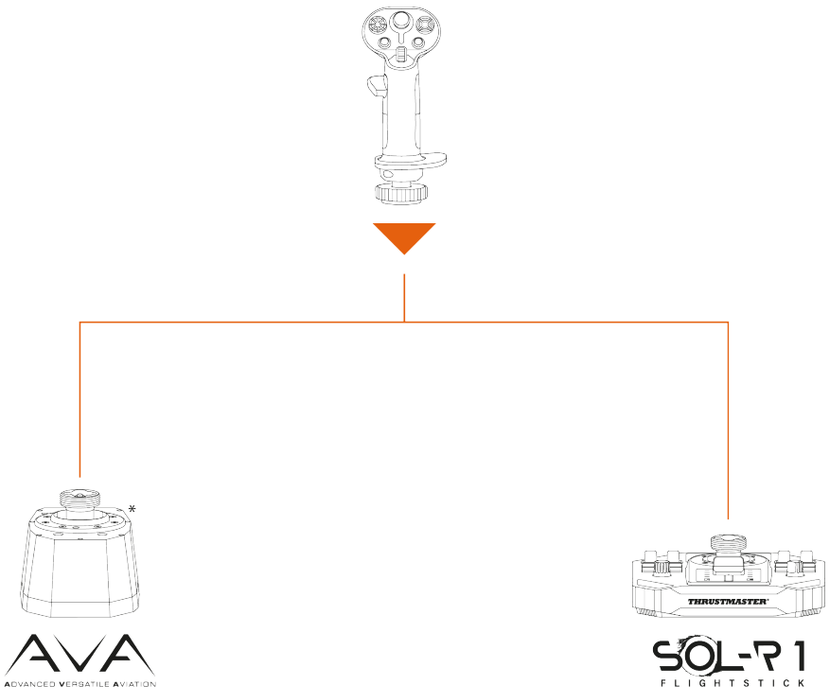

** Do nabycia osobno*

Stery kierunku

Joystick Sol-R 1 Flightstick jest zgodny z następującymi układami pedałów steru kierunku:

- TFRP T.Flight Rudder Pedals*;
- TPR: Thrustmaster Pendular Rudder*.

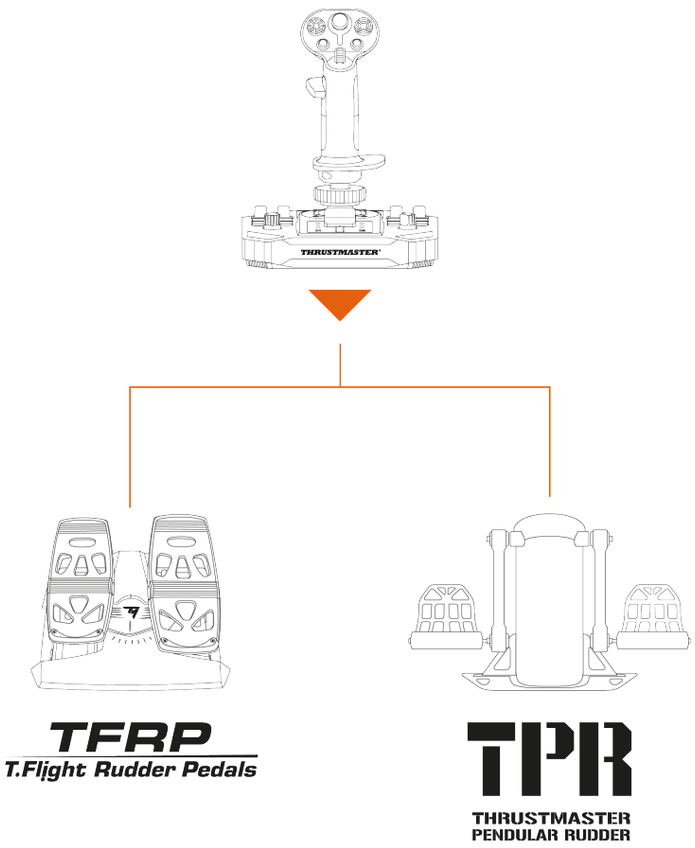

- Układy TFRP i TPR należy podłączać do komputera przez port USB.
- Układy TFRP i TPR są zgodne ze wszystkimi grami obsługującymi funkcję multi-USB i stery kierunku.

** Do nabycia osobno*

10. Zaawansowana aplikacja do programowania T.A.R.G.E.T.

T.A.R.G.E.T (Thrustmaster Advanced pRogramming Graphical EdiTor) to innowacyjny, bardzo zaawansowany pakiet oprogramowania, za pomocą którego można rozszerzać możliwości większości kontrolerów lotniczych Thrustmaster i udostępniać profile ustawień w ramach społeczności Thrustmaster.

Instalacja

1. Wejdź na stronę: **https://support.thrustmaster.com/product/sol-r-1-flightstick**.
2. Z sekcji **Software** (Oprogramowanie) pobierz i zainstaluj zaawansowaną aplikację do programowania T.A.R.G.E.T.

Główne cechy i funkcje

- Różne konfiguracje osi
- Wiele dostępnych poziomów programowania: Basic, Advanced i Script
- Korzystanie z techniki przeciągania i upuszczania
- Możliwość łączenia joysticka Sol-R 1 Flightstick z innymi akcesoriami Thrustmaster do symulacji lotu (Hotas Cougar*, T.16000M FCS*, TWCS*, TFRP*, MFD Cougar Pack*, seria TCA*, seria VIPER*, seria AVA* — również zgodnymi z aplikacją T.A.R.G.E.T), dzięki czemu są one rozpoznawane jako jedno urządzenie USB
- Dostęp do zaawansowanych profili tworzonych przez członków społeczności Thrustmaster

** Do nabycia osobno*

11. Często zadawane pytania i pomoc techniczna

Masz pytania dotyczące joysticka Sol-R 1 Flightstick lub napotykasz problemy techniczne? Jeśli tak, wejdź na stronę pomocy technicznej Thrustmaster: **https://support.thrustmaster.com/product/sol-r-1-flightstick**.

1. Joystick nie działa prawidłowo lub wydaje się niewłaściwie skalibrowany

– Wyłącz komputer, odłącz joystick, a następnie podłącz go ponownie, uruchom ponownie komputer i jeszcze raz uruchom grę.

– Podczas podłączania joysticka pilnuj, aby uchwyt drążka sterowego znajdował się w położeniu środkowym, i nie poruszaj nim, aby uniknąć problemów z kalibracją.

2. Nie mogę skonfigurować joysticka

– Wejdź do menu gry i wybierz **Opcje > Kontroler > Kontroler gier**, **Gamepad** lub **Joystick**. Następnie wybierz optymalną konfigurację lub całkowicie przekonfiguruj opcje joysticka.

– Więcej informacji znajdziesz w instrukcji obsługi gry lub jej pomocy online.

3. Joystick jest zbyt czuły lub niewystarczająco czuły

– Joystick Sol-R 1 Flightstick kalibruje się automatycznie po wykonaniu kilku ruchów wzdłuż poszczególnych osi.

– Wejdź do menu gry i wybierz **Opcje > Kontroler > Kontroler gier**, **Gamepad** lub **Joystick**. Następnie dostosuj czułość i strefy martwe joysticka, jeśli są dostępne takie opcje.

4. Joystick nie działa

– Aby joystick Sol-R 1 Flightstick działał prawidłowo w grach wideo, należy zaktualizować jego oprogramowanie sprzętowe.

Aby wykonać aktualizację oprogramowania sprzętowego, wejdź na stronę: **https://support.thrustmaster.com/product/sol-r-1-flightstick**.

Wybierz **Drivers** (Sterowniki) i wykonaj instrukcje obejmujące procedurę pobierania oraz instalacji.

THRUSTMASTER®

SOL-R 1

FLIGHTSTICK

PC (Windows® 10/11)

Användarmanual

Läs noggrant igenom instruktionerna i denna manual **innan** du installerar produkten, **innan** produkten används och **innan** underhåll utförs på den. Var noga med att följa säkerhetsinstruktionerna. Att inte följa instruktionerna kan leda till olyckor och/eller skada. Behåll denna manual så att du kan läsa instruktionerna även i framtiden.

INNEHÅLLSFÖRTECKNING

1. INNEHÅLL I FÖRPACKNINGEN 6

2. TEKNISKA DELAR.....7

3. ANVÄNDNINGSINFORMATION 11

4. MONTERING.....13

5. INSTALLATION PÅ PC 15

Kontrollpanelen 16

Mappning.....20

6. INSTALLATION PÅ ETT STÖD 23

Installation på en TM Flying Clamp.....24*

Installation på en cockpit eller på andra fasta stöd* 25*

7. FUNKTIONER.....26

Gasreglage.....26

Roderfunktion.....27

POV-hattknapp 29

8. KONFIGURERA FLYGSPAKSHANDTAGET 32

Höger- eller vänsterhänt läge.....32

Höjdadapter.....43

9. KOMPATIBILITET 44

Flygspakshandtag.....45

Bas 46

Roder 47

10. DET AVANCERADE PROGRAMMERINGSPROGRAMMET T.A.R.G.E.T 48

Installation.....48

Huvudfunktioner.....49

11. VANLIGA FRÅGOR OCH TEKNISK SUPPORT.....50

SOL-R 1

FLIGHTSTICK

Få en helt unik och strålande upplevelse med Sol-R 1 Flightstick-joysticken: den kommer vara med dig när du utforskar och strider i rymden.

Denna manual hjälper dig att installera och använda din Sol-R 1 Flightstick med så bra förutsättningar som möjligt. Läs noggrant igenom instruktionerna och varningarna innan du lyfter: de hjälper dig att få ut så mycket som möjligt av din produkt.

Uppdatera firmwaren

För att Sol-R 1 Flightstick-joysticken ska fungera korrekt i spel behöver du uppdatera dess firmware.

Uppdatera genom att gå till **https://support.thrustmaster.com/product/sol-r-1-flightstick**.

Välj **Drivrutiner** och följ instruktionerna, inklusive de för nedladdning och installation.

1. Innehåll i förpackningen

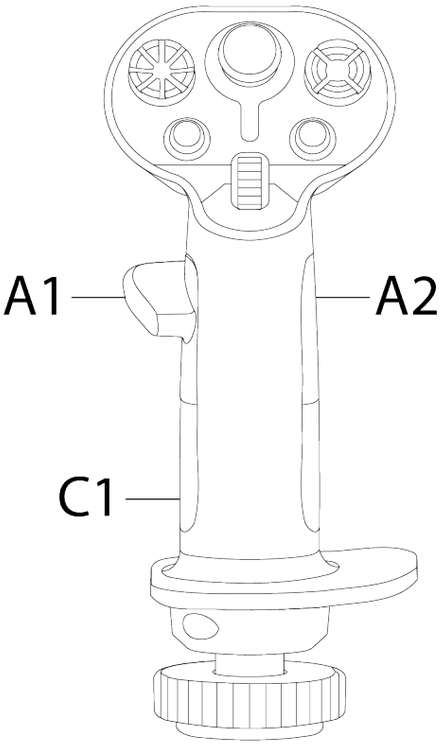

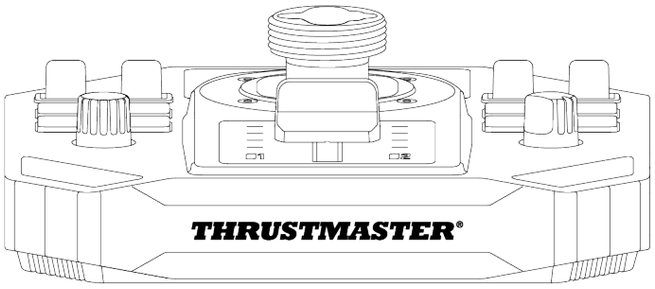

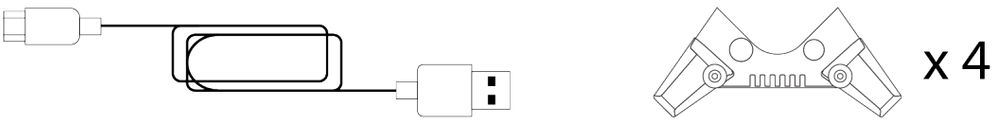

2. Tekniska delar

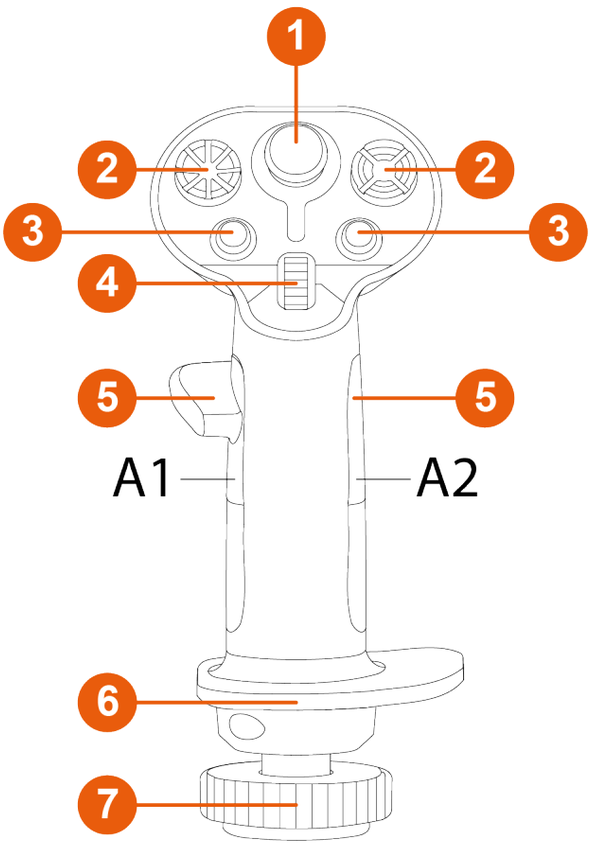

❶ Analog minispak

❷ Åttavägs POV-hattknappar

❸ Åtgärdsknappar

❹ Rullhjul

❺ Tumstöd (höger- och vänsterhänt)

❻ Ambidextriöst handledsstöd

❼ Roderfunktion genom att vrida på flygspakshandtaget (låsbart)

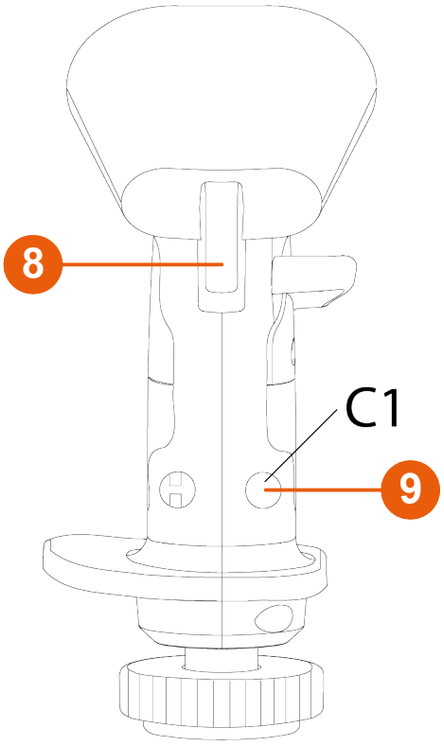

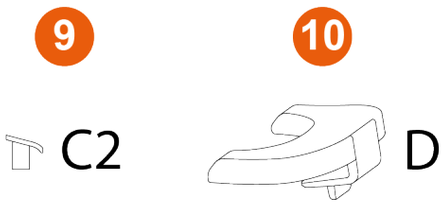

❽ Avtryckare (inklusive en avtryckare med två lägen)

❾ Löstagbara knappar

❿ Löstagbar höjdadapter (höger- och vänsterhänt)

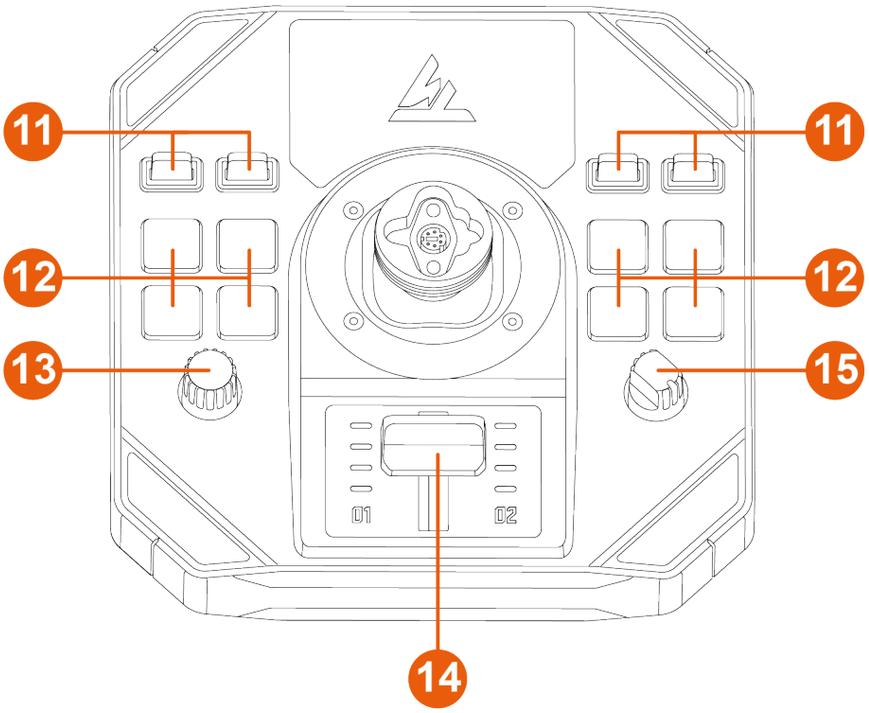

⓫ Växlingsknappar (två lägen)

⓬ Bakgrundsbelysta åtgärdsknappar

⓭ Encoder

⓮ Gasreglage med indikatorlampor

⓯ Vridknapp (fyra lägen)

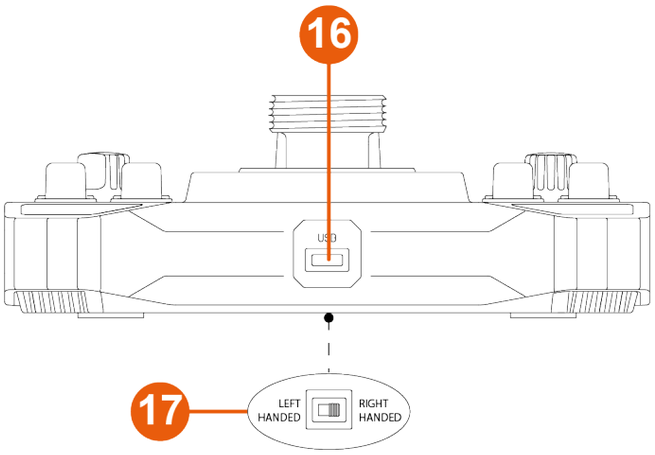

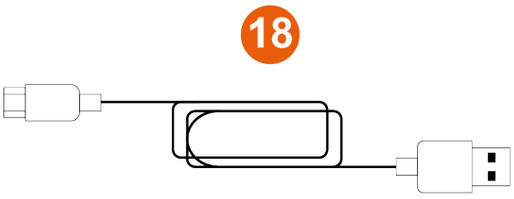

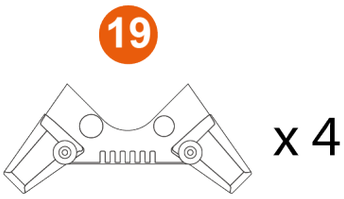

⓰ USB-C-kontakt

⓱ Lägesväljare: LEFT HANDED (vänsterhänt) / RIGHT HANDED (högerhänt)

⓲ USB-A till USB-C-kabel

⓳ Stabilitetsstöd

3. Användningsinformation

Dokumentation

Läs noggrant igenom denna dokumentation igen innan du använder produkten och spara den för framtida bruk.

Klämrisk

Ha aldrig dina fingrar i utrymmet mellan basen och flygspakshandtagets axel när du använder Sol-R 1 Flightstick-joysticken.

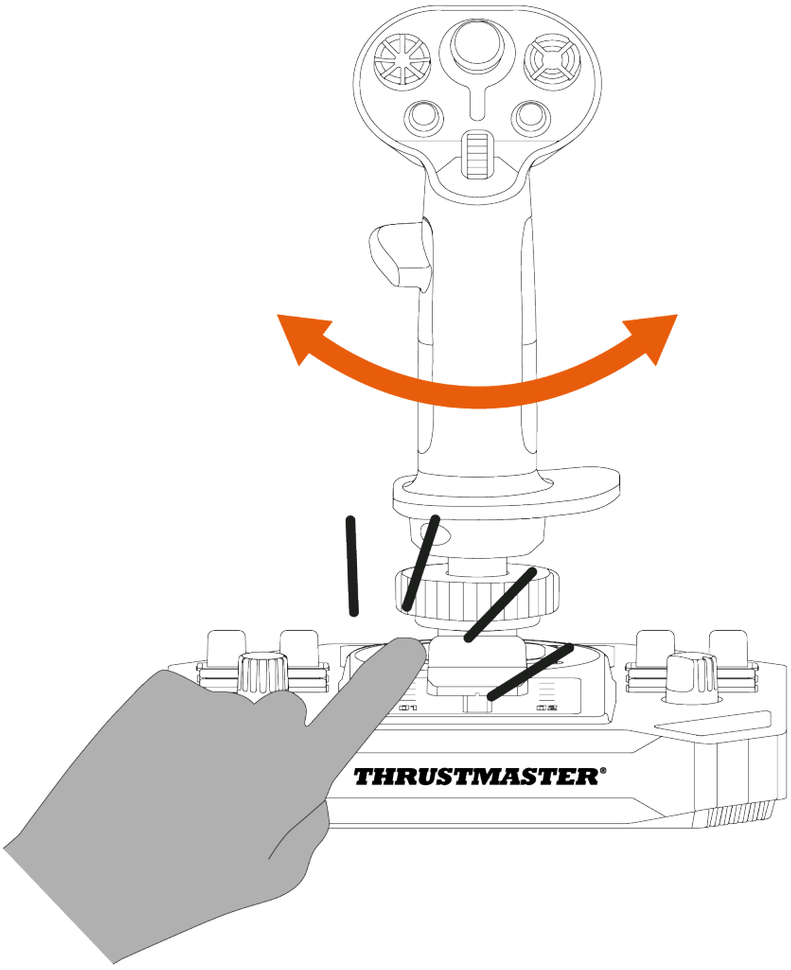

4. Montering

1. Placera flygspakshandtaget på basen. Kontrollera att flygspakshandtaget är korrekt placerat enligt bilden nedan.
2. Dra åt klämringen.

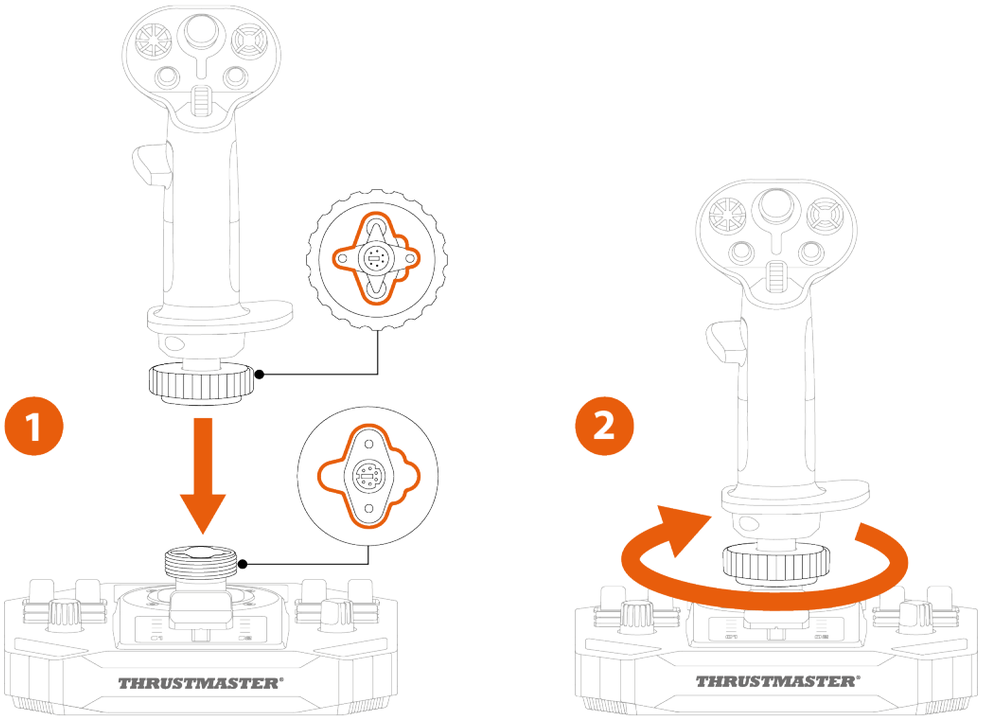

Sluta när du känner motstånd. Kontrollera att basens och flygspakshandtagets kontakter är korrekt inriktade enligt ovan. Produkterna kan skadas om du inte följer dessa anvisningar.

3. *(Valfritt)* Kläm fast stabilitetsstöden i de fyra hörnen på basen.

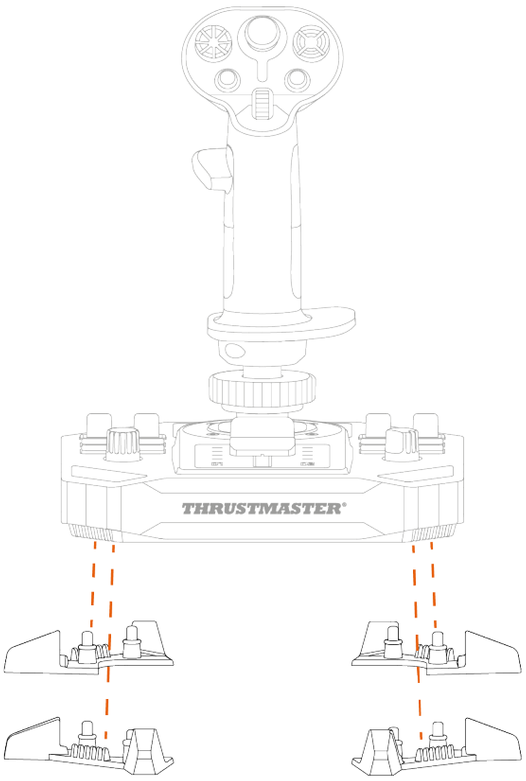

5. Installation på PC

1. Gå till: **https://support.thrustmaster.com/product/sol-r-1-flightstick**.
2. Ladda ner och installera PC-drivrutinen och dess anpassade gränssnitt för Kontrollpanelen i Windows.
3. När PC-drivrutinen har installerats ansluter du Sol-R 1 Flightstick-joysticken till någon av USB-portarna på din PC med hjälp av USB-A till USB-C-kabeln.

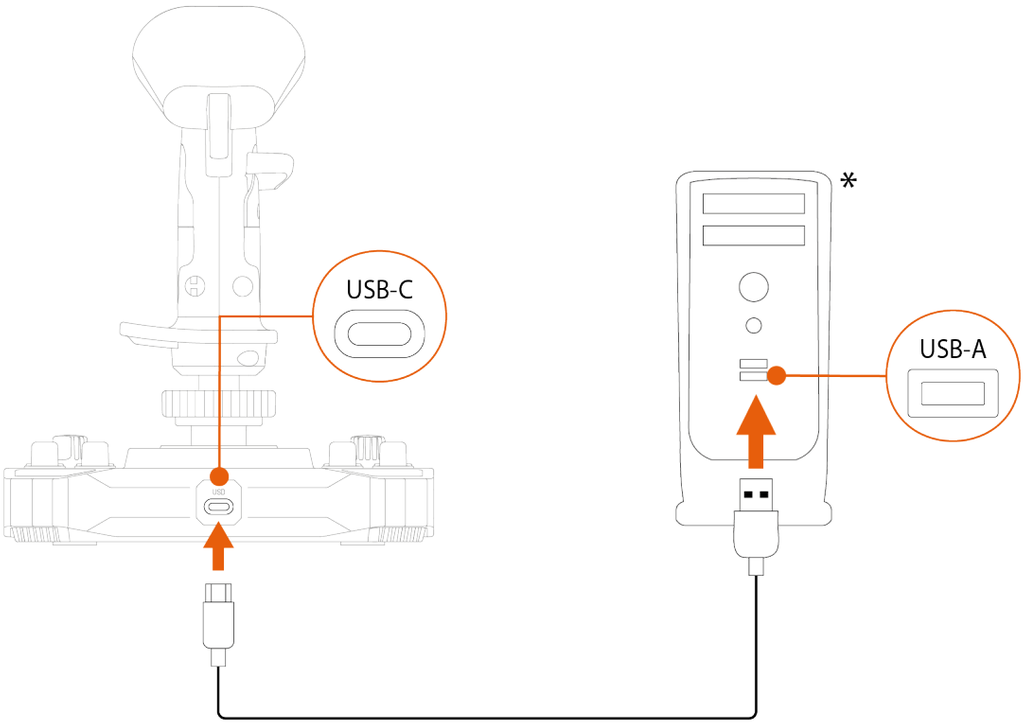

**Ingår ej*

Kontrollpanelen

Öppna Kontrollpanelen genom att välja **Start**, skriv **Control Panel** eller **Kontrollpanelen** i sökfältet och klicka sedan på **Control Panel** eller **Kontrollpanelen** (i Windows® 10/11).

Dialogrutan **Spelkontroller** visas. Tillbehöret visas på skärmen under namnet **Sol-R [R] Flightstick** eller **Sol-R [L] Flightstick** och med statusen **OK**.

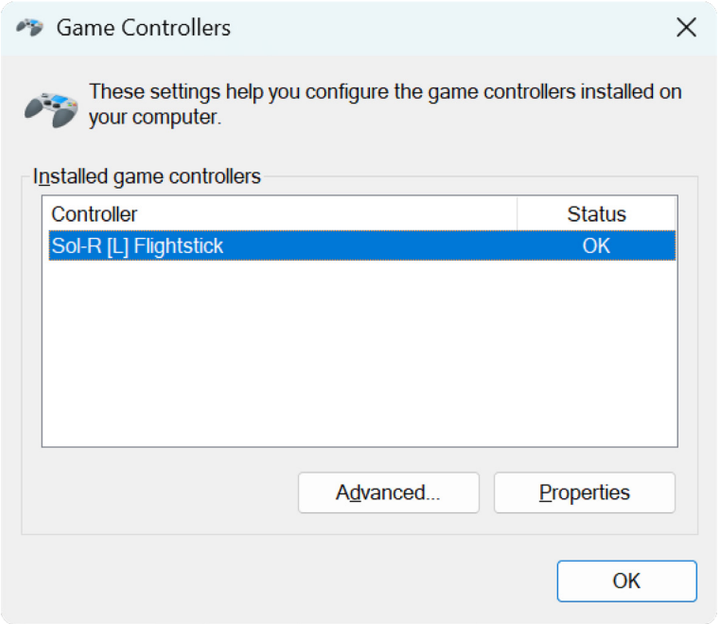

Klicka på **Egenskaper** i dialogrutan **Spelkontroller** för att testa och visa alla funktioner.

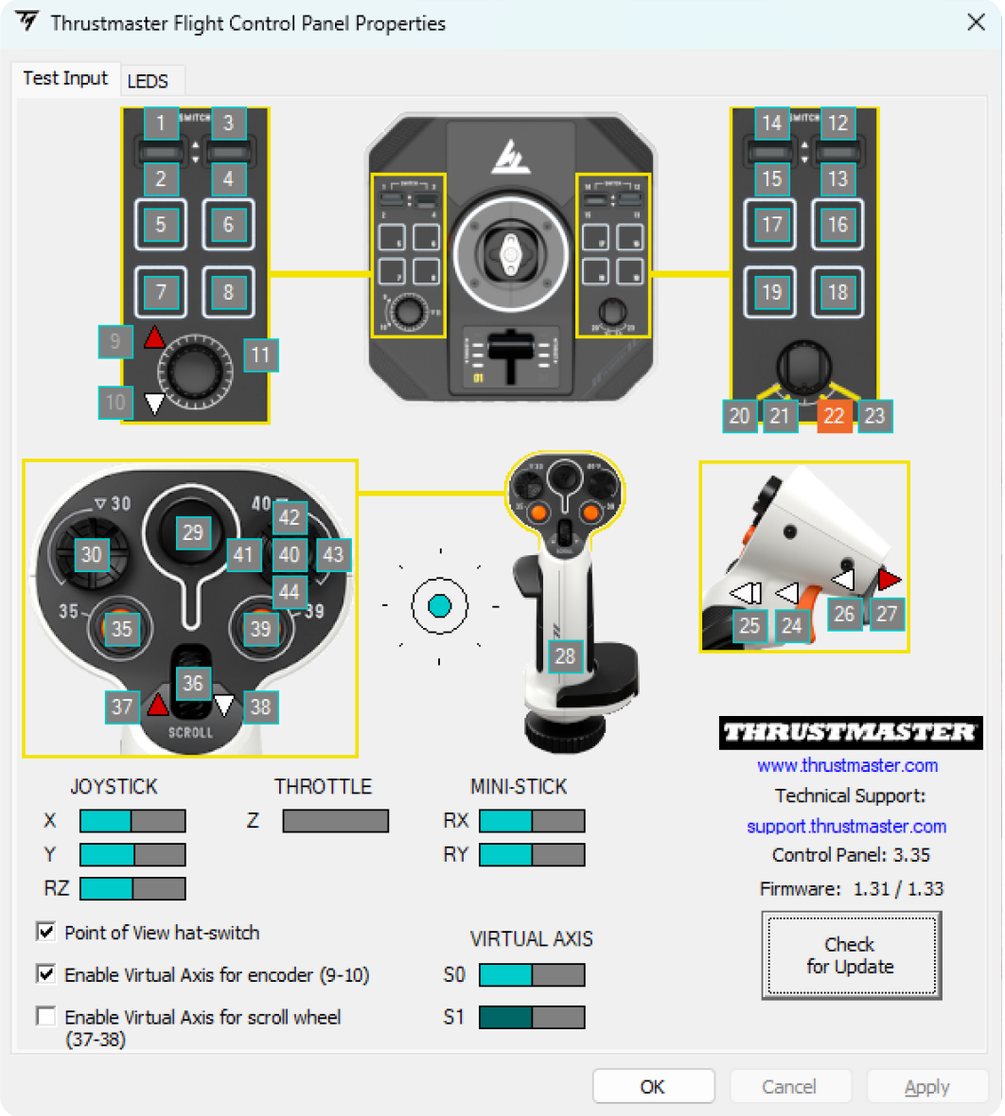

Anpassningsbara LED-lampor

Sol-R 1 Flightstick-joysticken har elva LED-lampor som kan anpassas via kontrollpanelen.

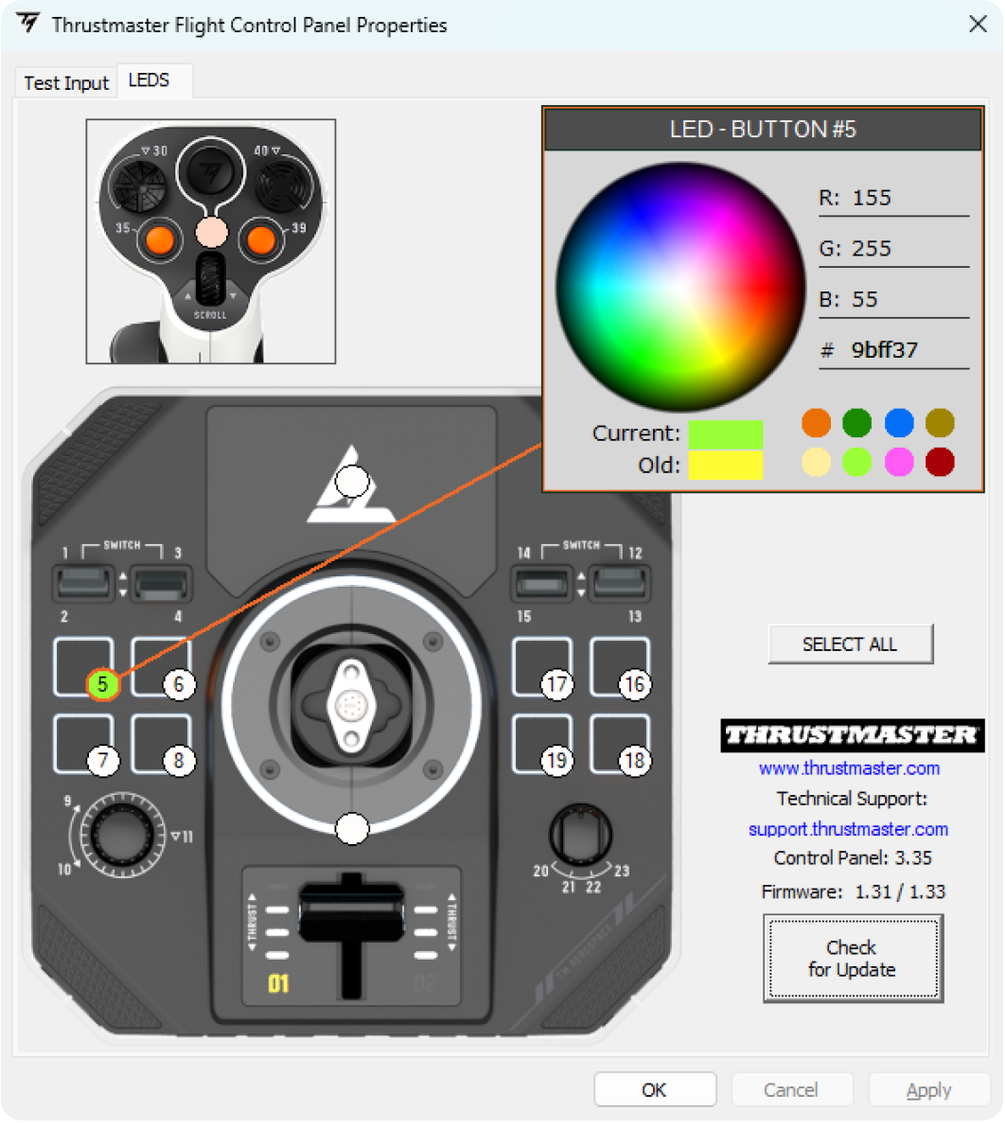

Du kan ge varje LED-lampa en unik färg.

För att ändra färg på LED-lamporna:

1. Gå till **kontrollpanelen** för Sol-R 1 Flightstick-joysticken.
2. Klicka på **Egenskaper** i dialogrutan **Spelkontroller**.
3. På fliken **LEDS** klickar du på någon av de färgade cirklarna för att välja den LED-lampa du vill ändra.
4. Använd färghjulet, paletten med förbestämda färger eller ange en färgkod (RGB eller HEX) för att ändra färg.
5. Klicka på **OK** för att spara ändringen.

När Sol-R-flygspakshandtaget är installerat på en AVA-bas* är minispaksområdet bakgrundsbelyst och du kan ändra färg.

**Säljs separat*

Mappning

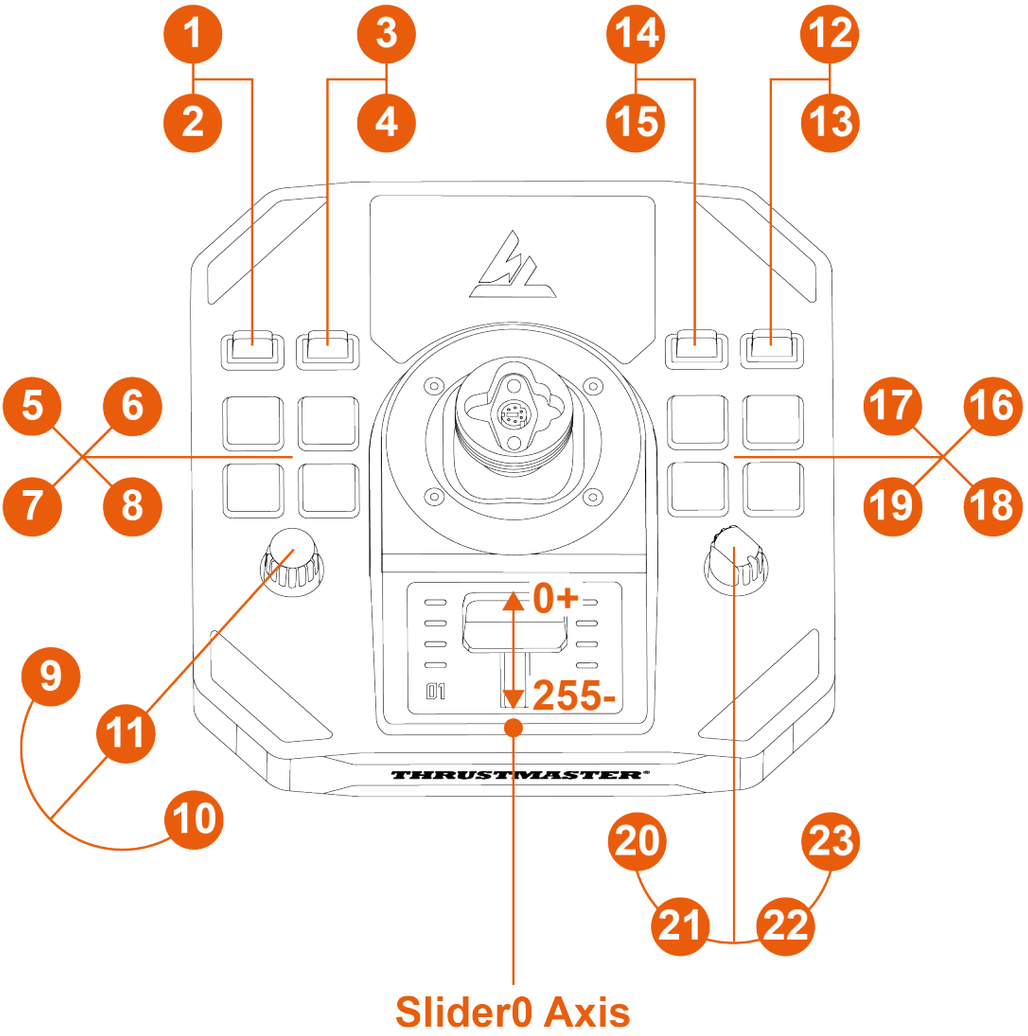
1
2
3
4
14
15
12
13
5
6
7
8
17
16
19
18
9
11
10
20
21
22
23
0+
255-
THRUSTMASTER
Slider0 Axis

Högerhänt läge

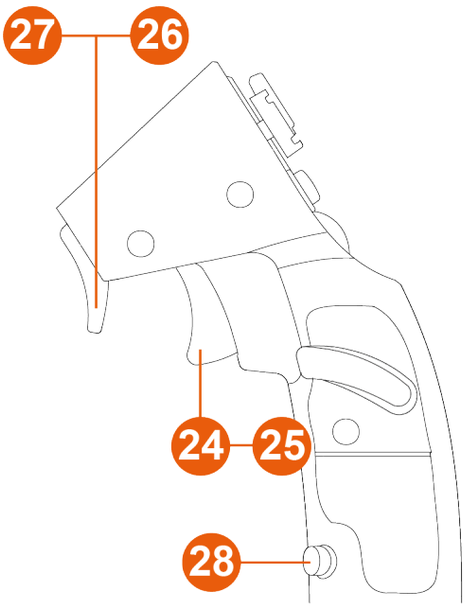

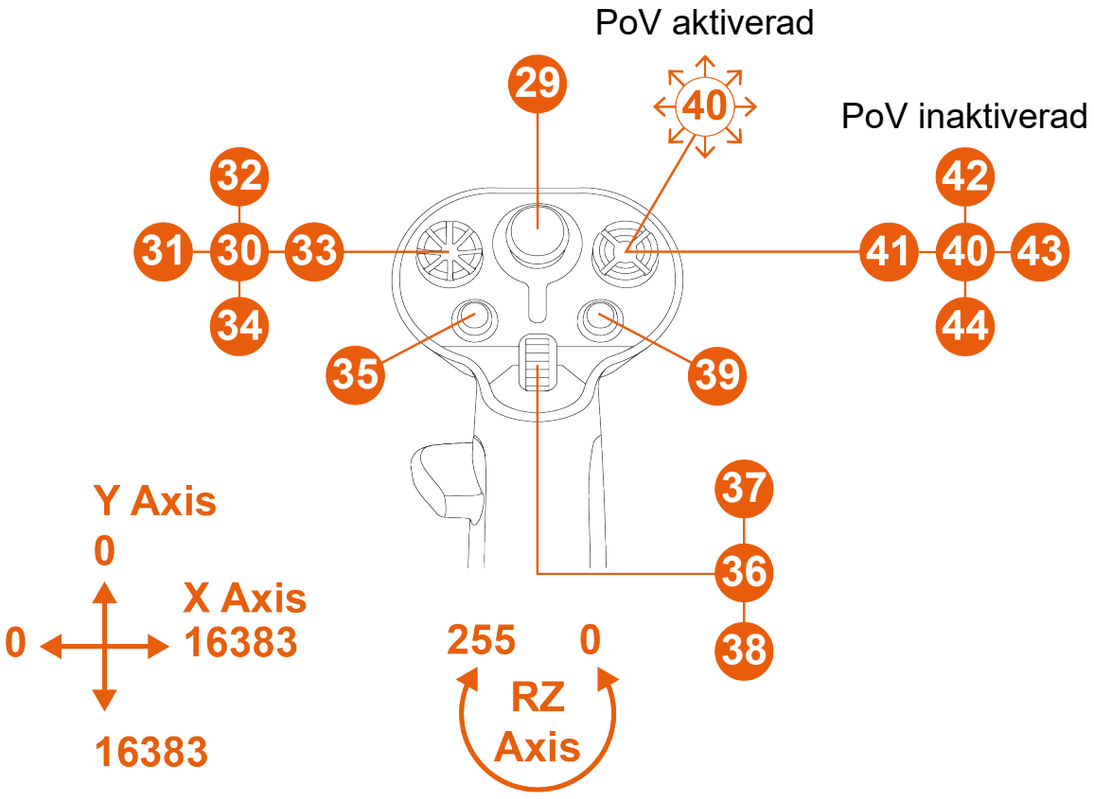

Vänsterhänt läge

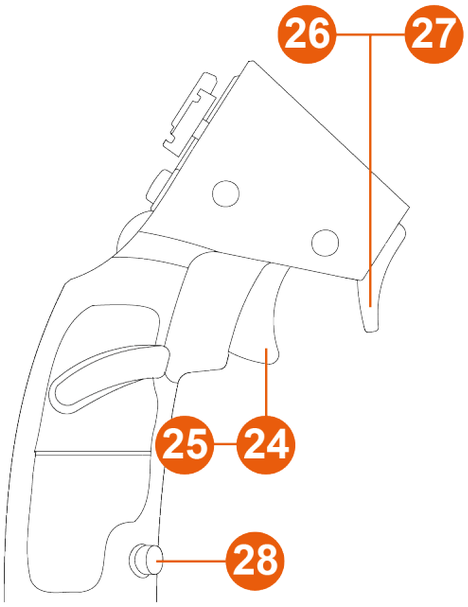

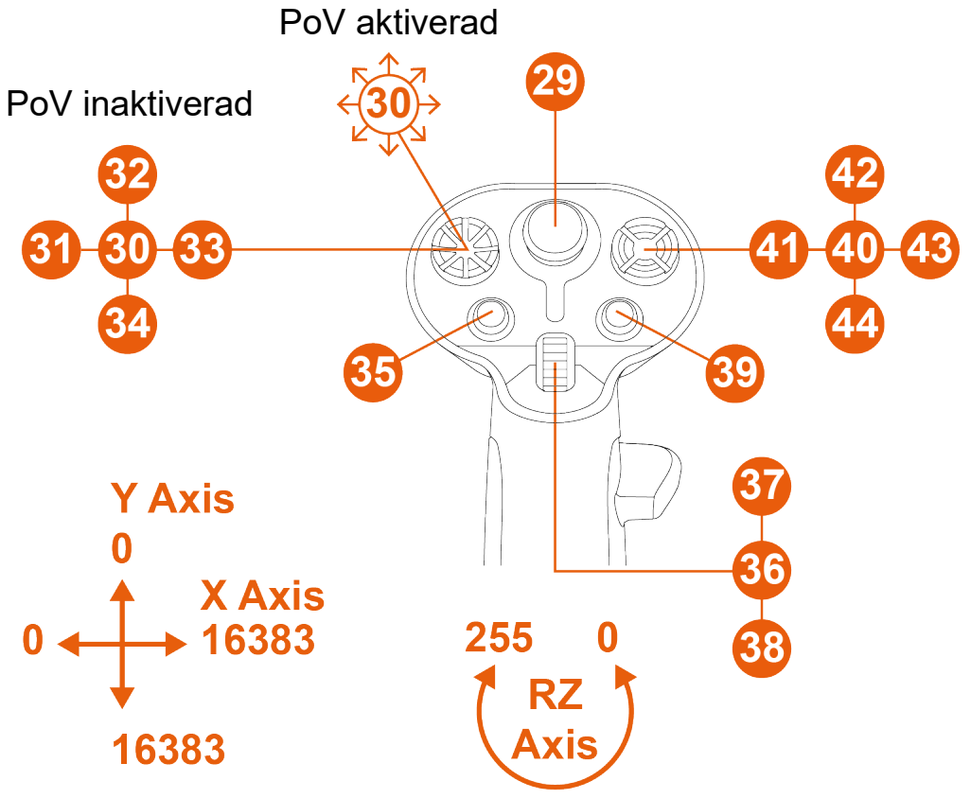

6. Installation på ett stöd

Du kan installera Sol-R 1 Flightstick-joysticken på olika typer av stöd med hjälp av M6-skruvar (ingår ej) och skruvgängorna på undersidan av basen. Inuti basen får skruven inte vara längre än 15 mm.

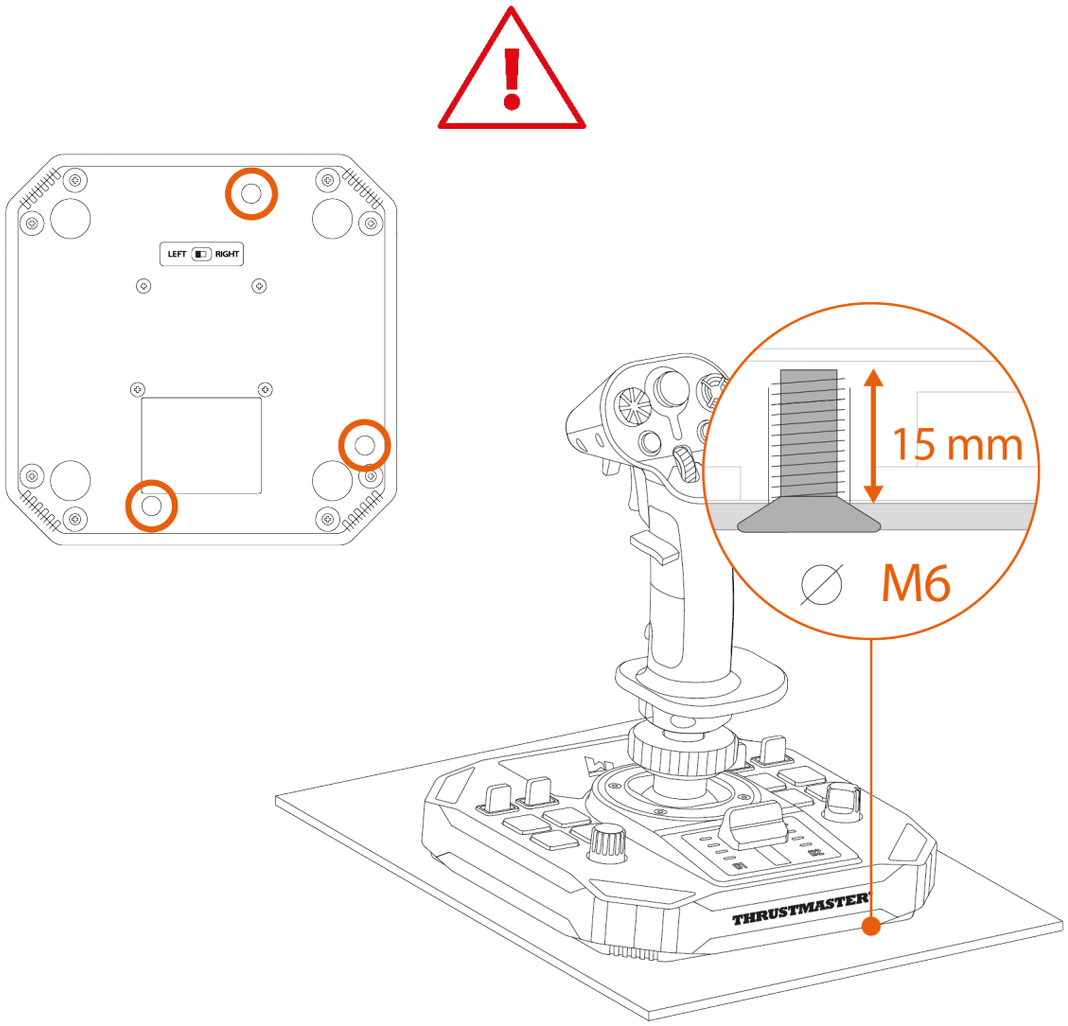

Kontrollera varje gång innan du använder Sol-R 1 Flightstick-joysticken att den sitter ordentligt fast på stödet enligt tillverkarens instruktioner.

*Installation på en TM Flying Clamp**

Använd två M6-skruvar (ingår ej) för att montera Sol-R 1 Flightstick-joysticken på TM Flying Clamp-stödet*.

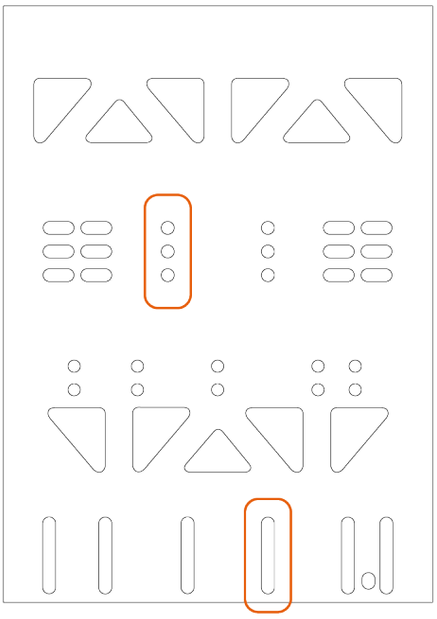

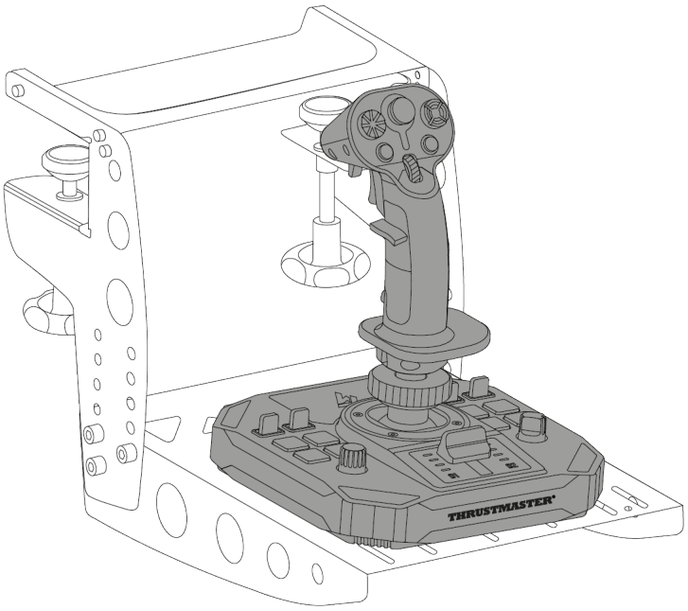

**Säljs separat*

Installation på en cockpit eller på andra fasta stöd**

För att montera Sol-R 1 Flightstick-joysticken på en cockpit* eller ett bordsstöd* ska du använda M6-skruvar (ingår ej) och skruvgängorna på undersidan av basen.

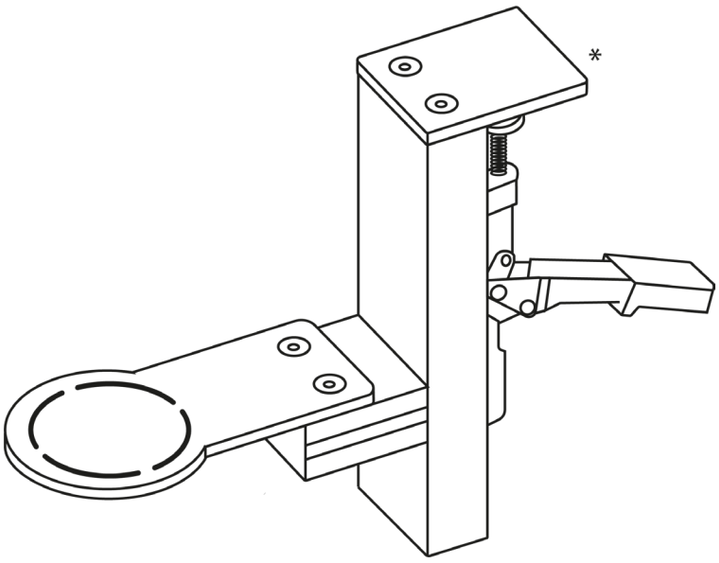

För att undvika att skada Sol-R 1 Flightstick-joysticken bör du kontakta cockpitens tillverkare eller teknisk support för att ta reda på om cockpiten är kompatibel med Thrustmasters produkter.

**Ingår ej*

7. Funktioner

Gasreglage

Sol-R 1 Flightstick-joysticken har ett gasreglage som gör det enkelt att kontrollera ditt rymdskepps motordragkraft. Indikatorlamporna ger dig mer precis kontroll.

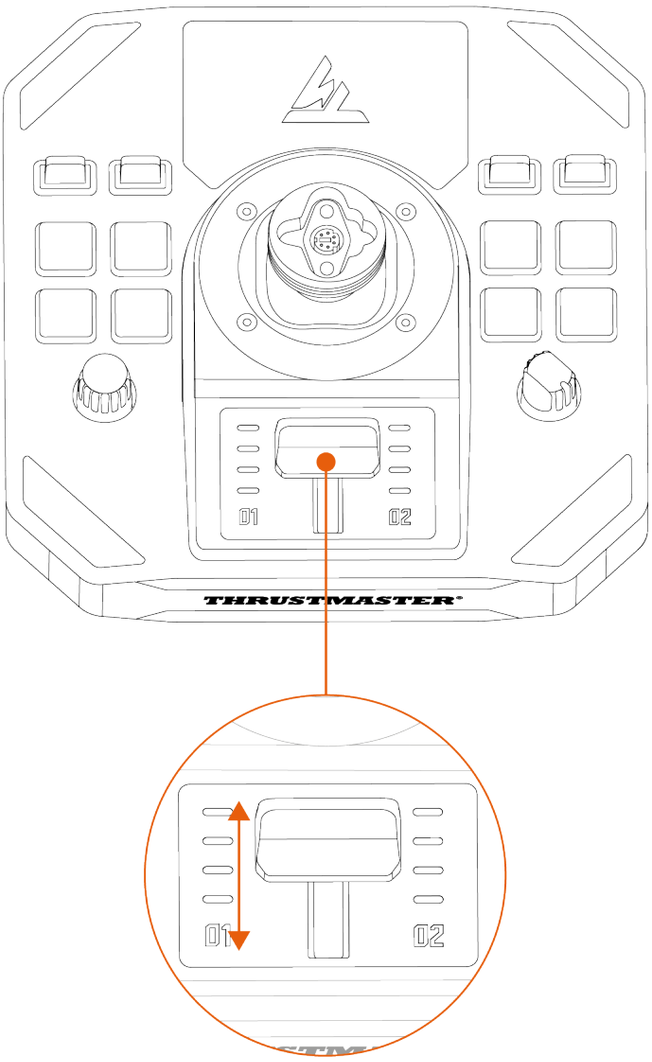

Roderfunktion

Sol-R 1 Flightstick-joysticken har en roderfunktion som kan användas genom att vrida flygspakshandtaget åt vänster eller höger.

I ett flygplan manipulerar piloten rodret för att vrida planet runt sin längdaxel (vilket gör att planet svänger åt vänster eller höger).

Denna funktion kan inaktiveras genom att låsa Z-axelns (giraxelns) rotation.

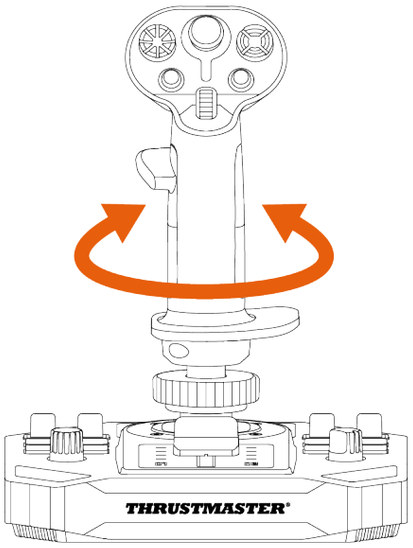

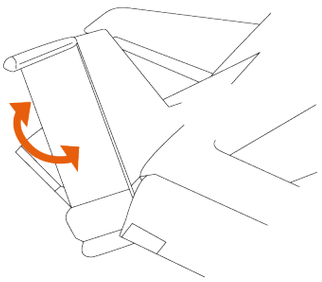

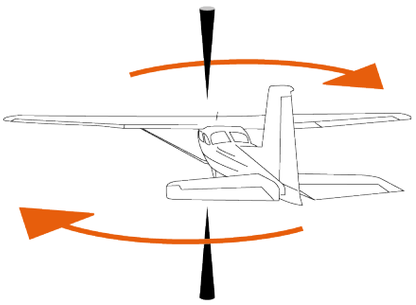

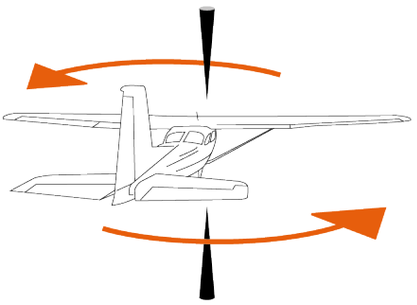

För att låsa roderfunktionen:

– Använd en insexnyckel på 2 mm (ingår ej) för att dra åt den hexagonala skruven under handledsstödet.

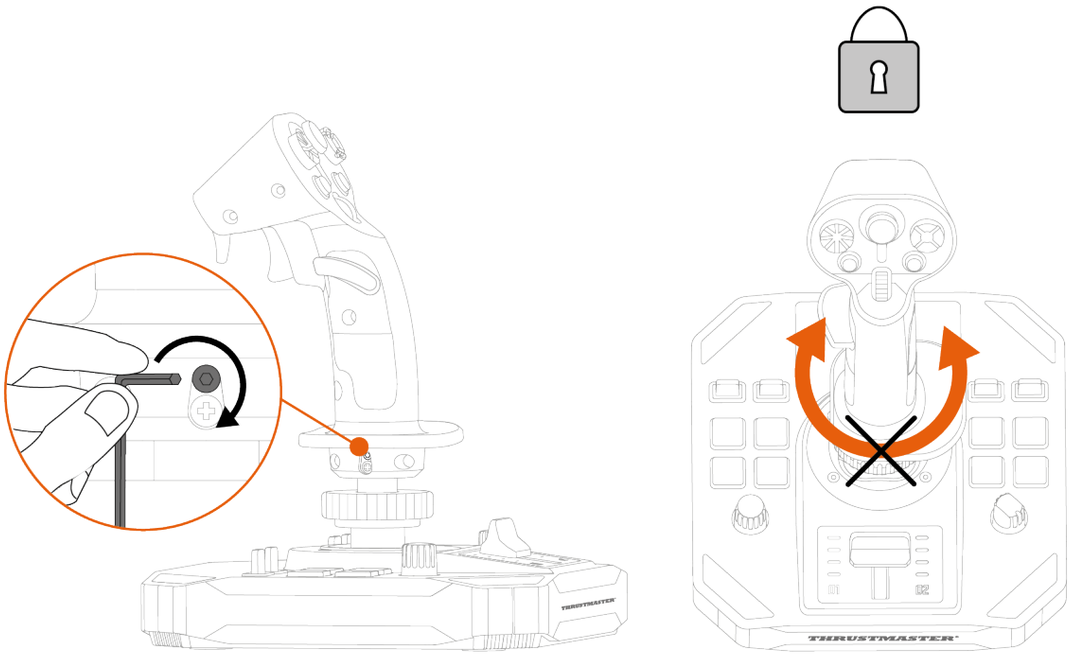

För att låsa upp roderfunktionen:

– Använd en insexnyckel på 2 mm (ingår ej) för att lossa den hexagonala skruven under handledsstödet.

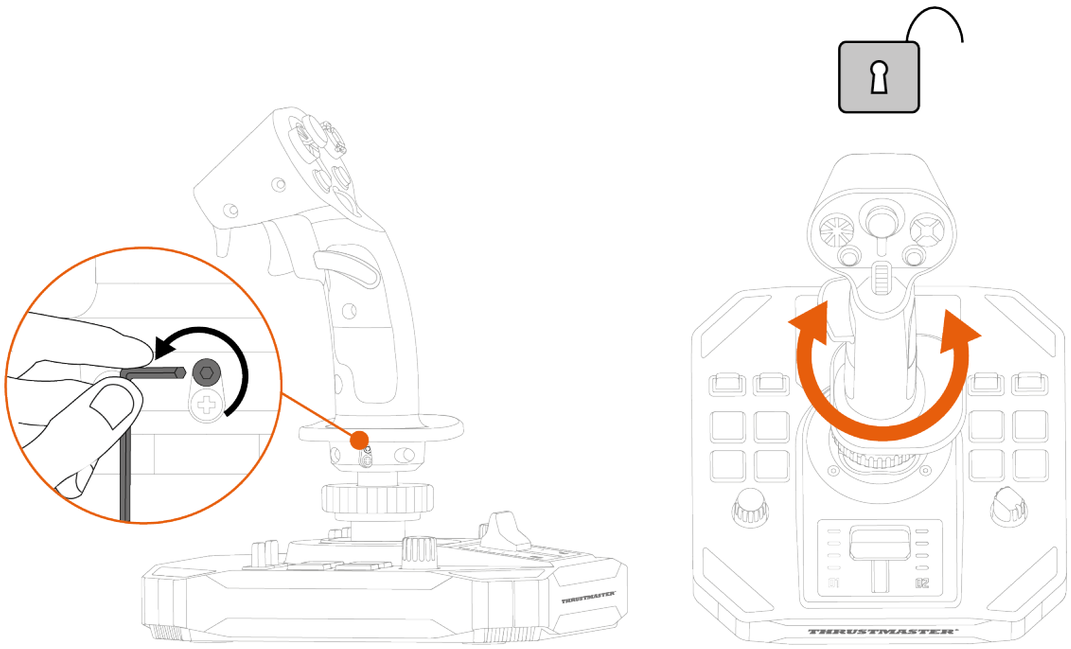

POV-hattknapp

Sol-R 1 Flightstick-joysticken har en POV-hattknapp som gör att du kan se vad som händer runt omkring ditt rymdskepp (i spel som tillåter detta).

Från spelets konfigurationsmeny kan du programmera de olika vyerna (bakre vyn, vänster vy, höger vy, yttre vyer) på POV-hattknappens riktningar.

Du kan även använda POV-hattknappen till annat (som t.ex. att skjuta).

Vänsterhänt läge	Högerhänt läge
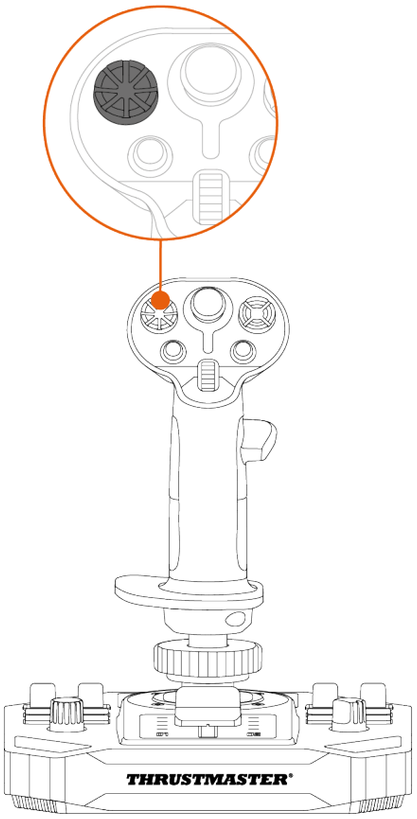	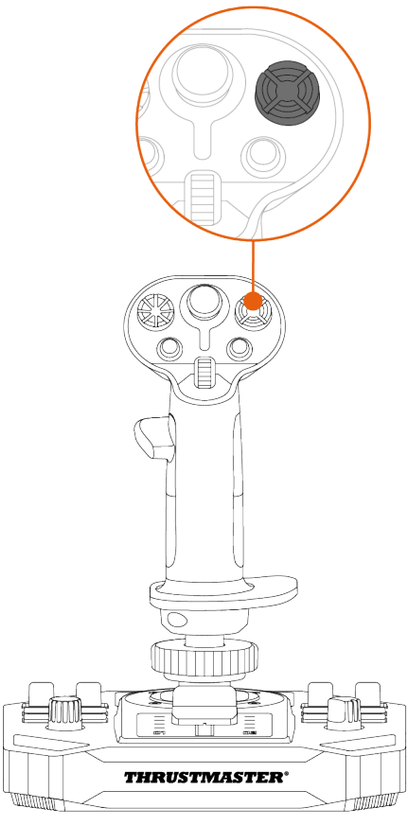

POV-funktionen kan inaktiveras. Men POV-hattknappen kan fortfarande användas.

För att inaktivera POV-funktionen:

1. Gå till **kontrollpanelen** för Sol-R 1 Flightstick-joysticken.
2. Klicka på **Egenskaper** i dialogrutan **Spelkontroller**.
3. Gå till fliken **Test input** (Testa inmatning) och bocka av (avmarkera) **Point of view hat-switch** (POV-hattknappen).

POV-funktion (högerhänt läge)	
Aktiverad	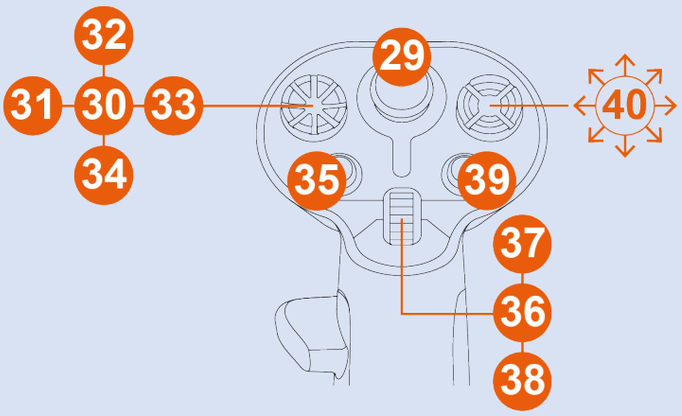
Inaktiverad	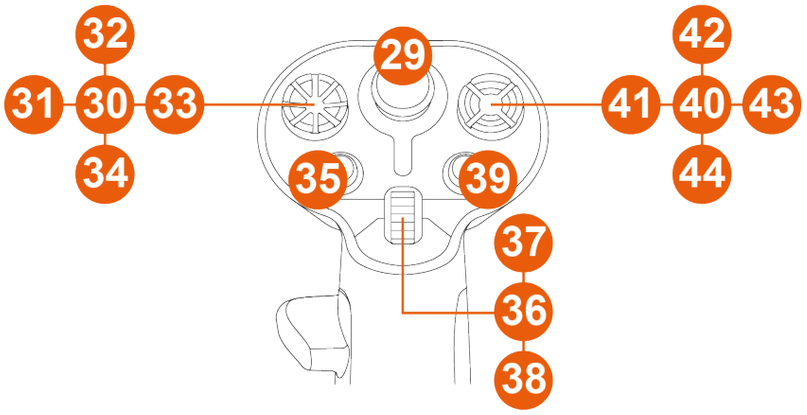

POV-funktion (vänsterhänt läge)	
Aktiverad	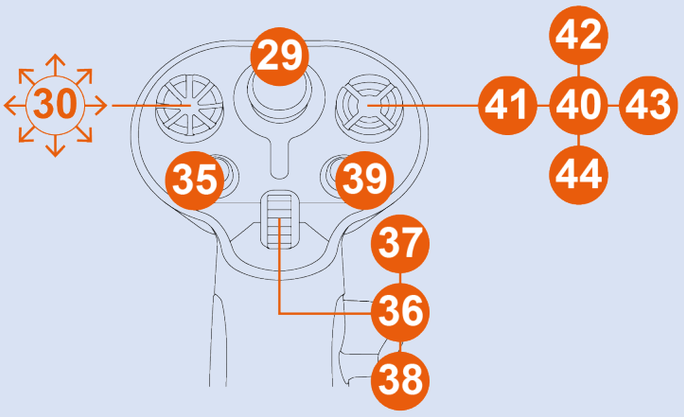
Inaktiverad	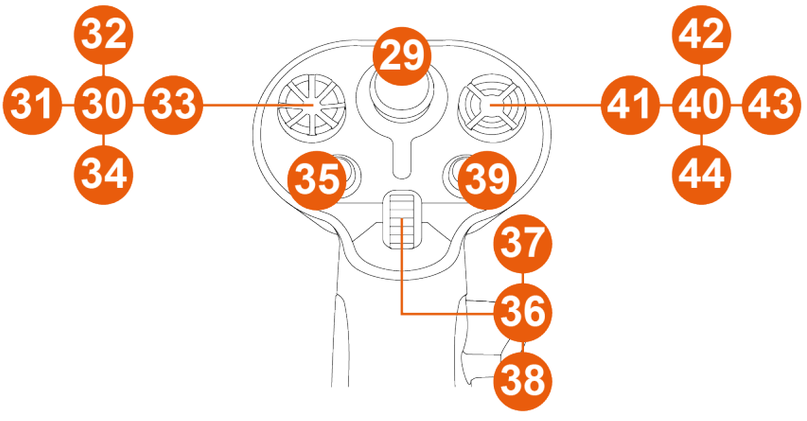

8. Konfigurera flygspakshandtaget

Höger- eller vänsterhänt läge

Sol-R 1 Flightstick-joysticken är ambidextriös för att passa perfekt till alla spelare (vare sig de är höger- eller vänsterhänta).

Som standard är joysticken konfigurerad i högerhänt läge.

Vänsterhänt läge	Högerhänt läge
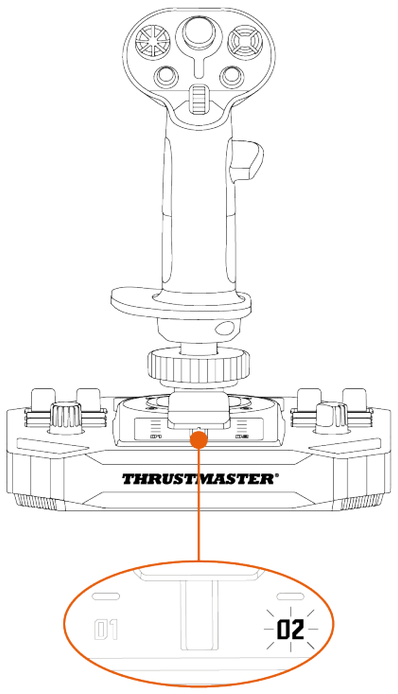	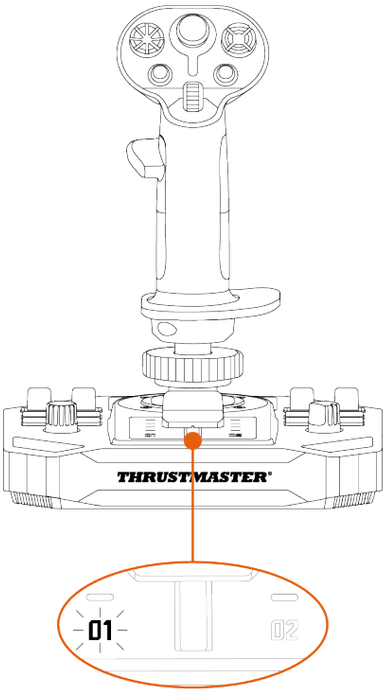

Utför proceduren för att byta från högerhänt till vänsterhänt läge (eller tvärtom) innan du ansluter joysticken till din PC.

För att ställa in joysticken i vänsterhänt läge:

1. Ställ in lägesväljaren på undersidan av joystickens bas till LEFT HANDED (vänsterhänt).

   Joysticken känns igen under namnet Sol-R [L] Flightstick.

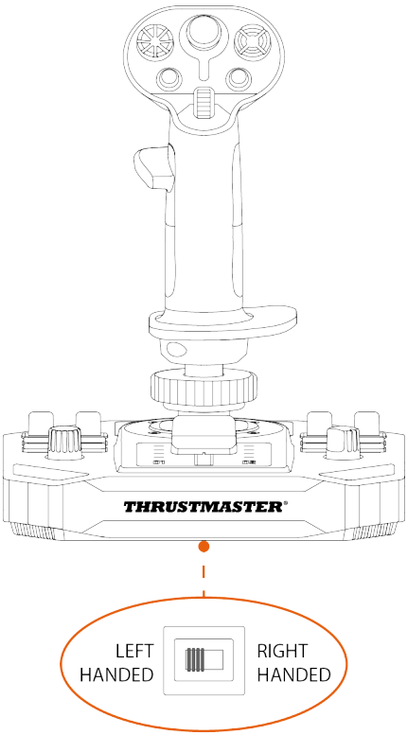

2. Skruva loss det högerhänta tumstödet (A1).

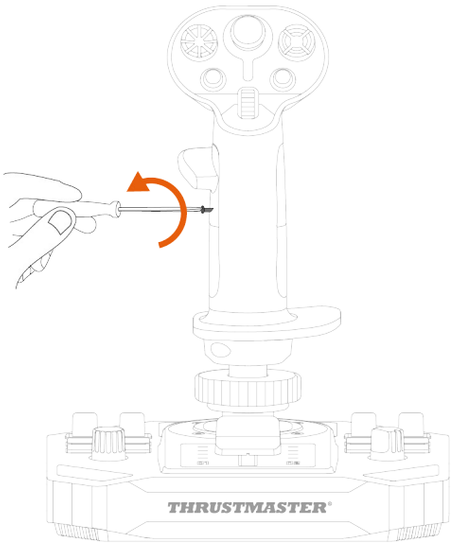

3. Ta bort båda delarna av det högerhänta tumstödet (A1 och A2).

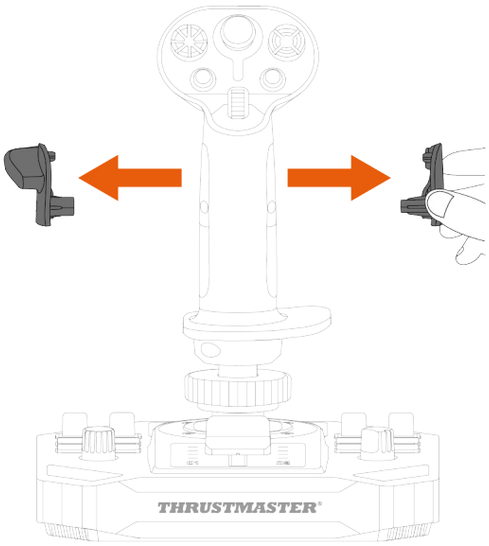

4. Placera båda delarna av det vänsterhänta tumstödet (B1 och B2) på flygspakshandtaget.

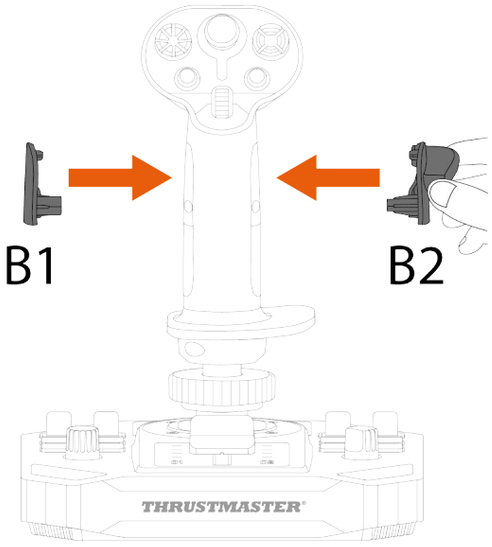

5. Skruva i det vänsterhänta tumstödet (B1).

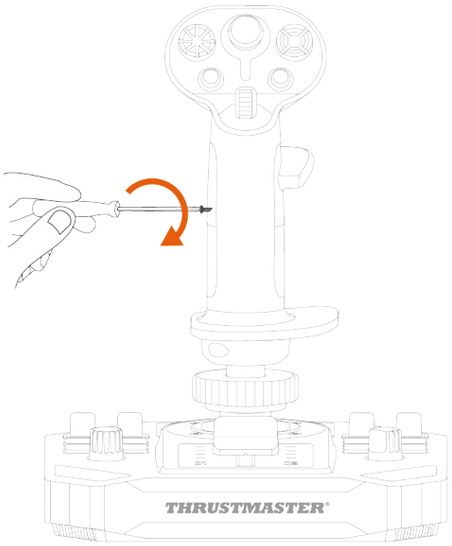

6. Ta bort den löstagbara knappen (C1 eller C2) på baksidan av flygspakshandtaget.

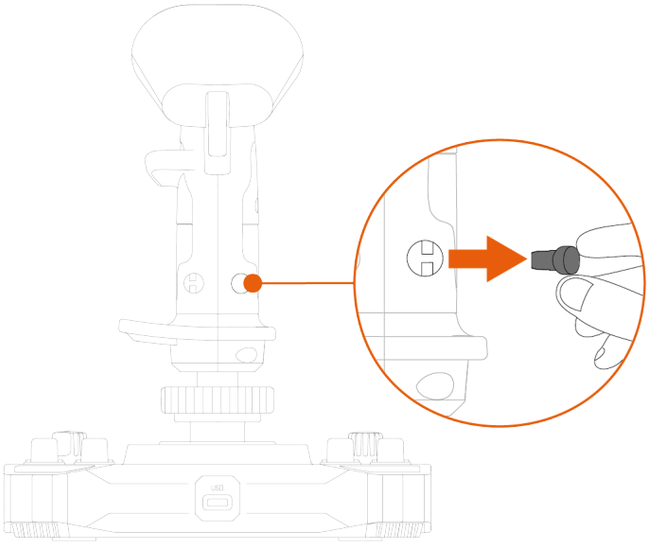

7. Sätt i den löstagbara knapp du föredrar (C1 eller C2) under B2-tumstödet.

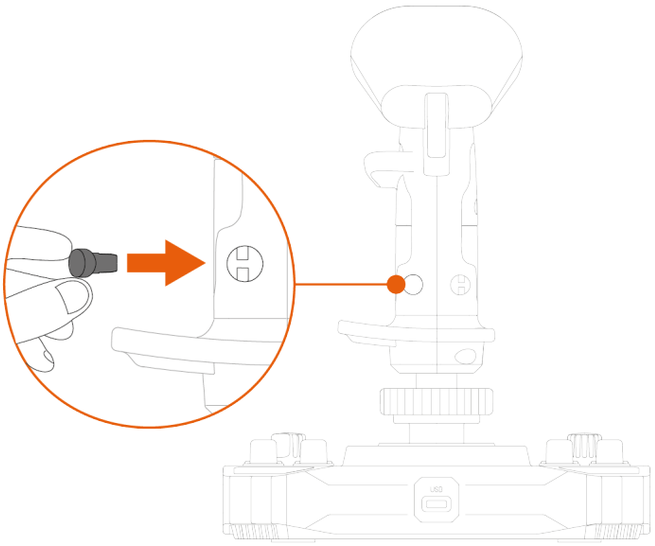

8. Skruva loss de två skruvarna som håller handledsstödet på plats.

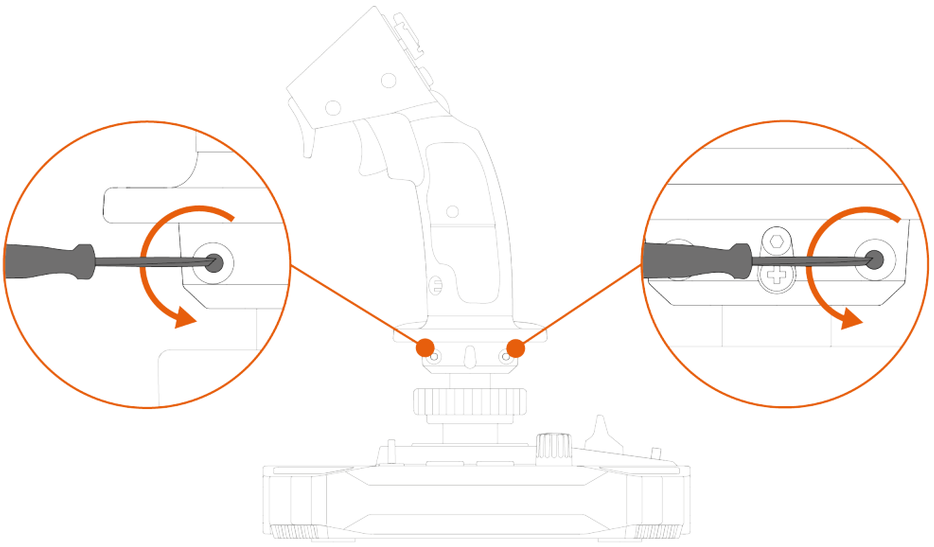

9. Ta bort de två delarna av handledsstödet och byt sedan plats på dem genom att sätta den ena delen där den andra satt.

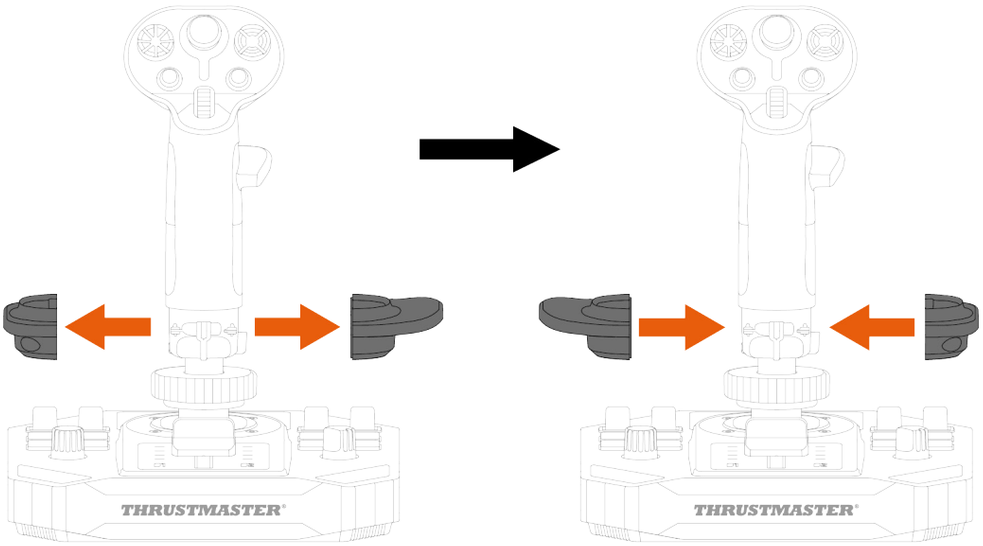

10. Skruva i de två skruvarna som håller handledsstödet på plats.

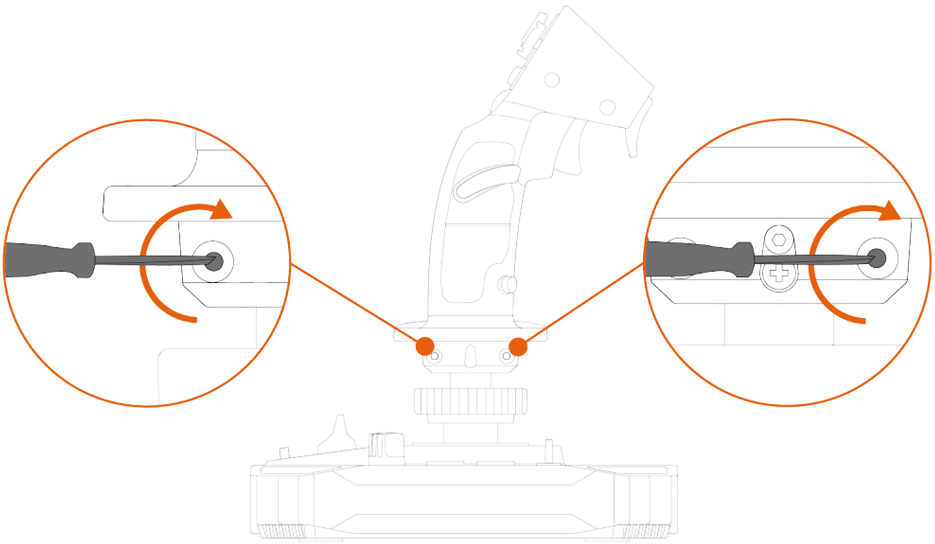

För att ställa in joysticken i högerhänt läge:

1. Ställ in lägesväljaren på undersidan av joystickens bas till RIGHT HANDED (högerhänt).

   Joysticken känns igen under namnet Sol-R [R] Flightstick.

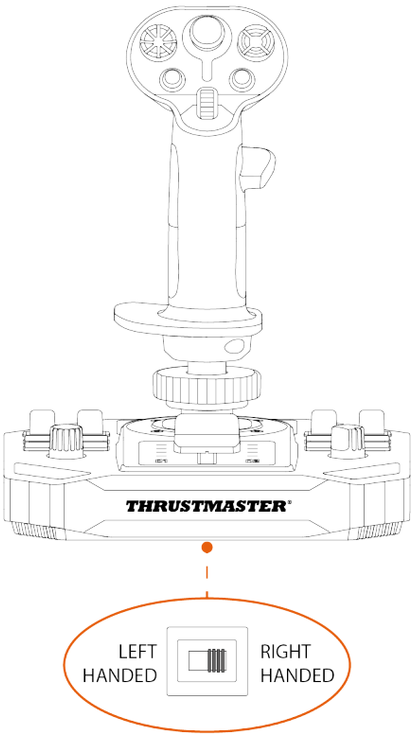

2. Skruva loss det vänsterhänta tumstödet (B1).

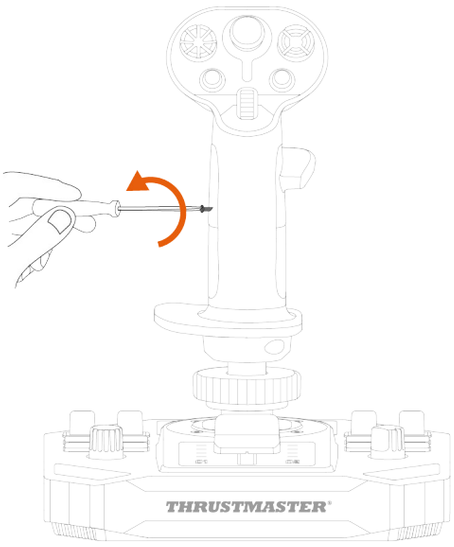

3. Ta bort båda delarna av det vänsterhänta tumstödet (B1 och B2).

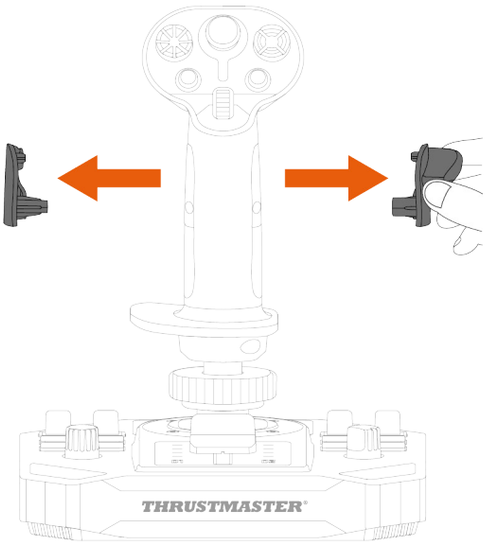

4. Placera båda delarna av det högerhänta tumstödet (A1 och A2) på flygspakshandtaget.

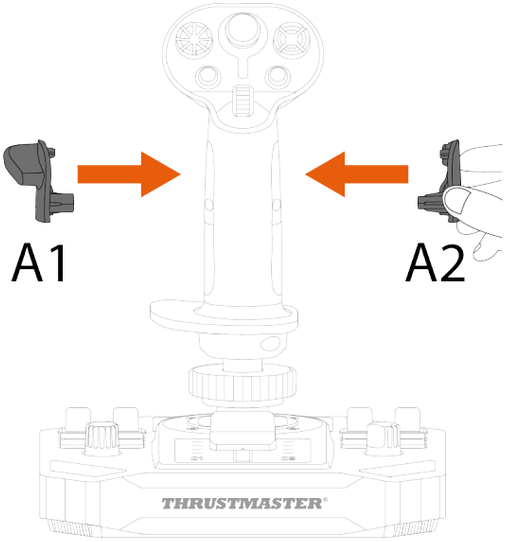

5. Skruva i det högerhänta tumstödet (A1).

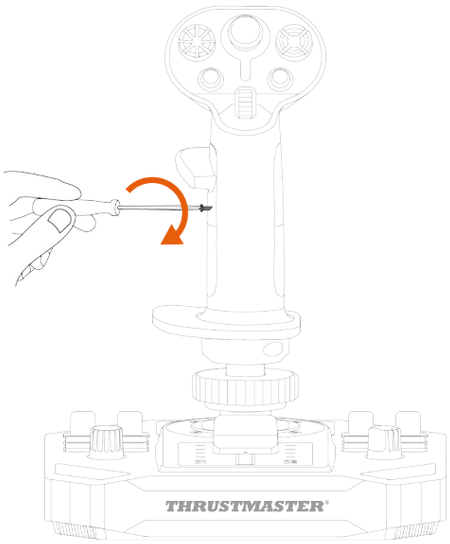

6. Ta bort den löstagbara knappen (C1 eller C2) på baksidan av flygspakshandtaget.

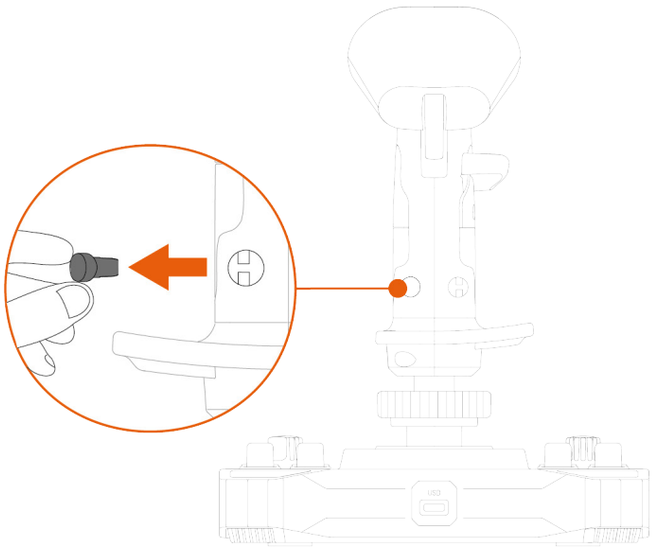

7. Sätt i den löstagbara knapp du föredrar (C1 eller C2) under A1-tumstödet.

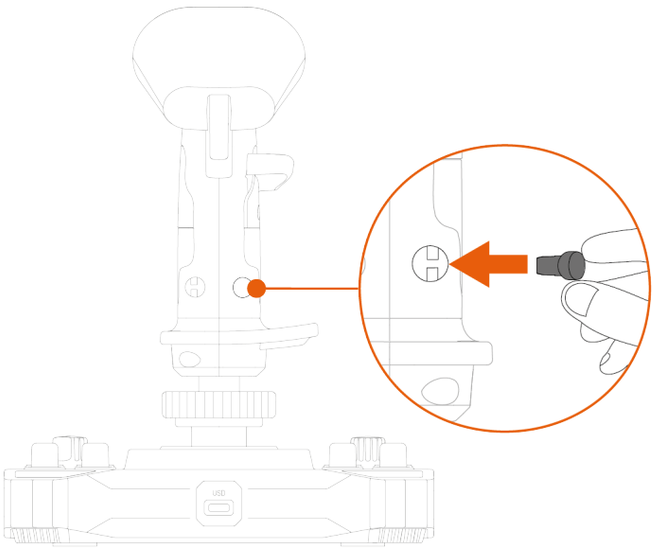

8. Skruva loss de två skruvarna som håller handledsstödet på plats.

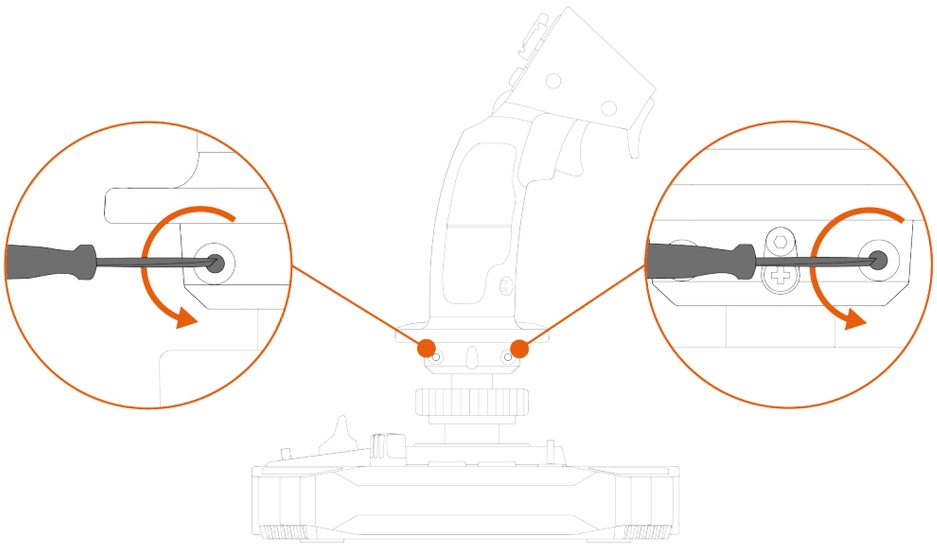

9. Ta bort de två delarna av handledsstödet och byt sedan plats på dem genom att sätta den ena delen där den andra satt.

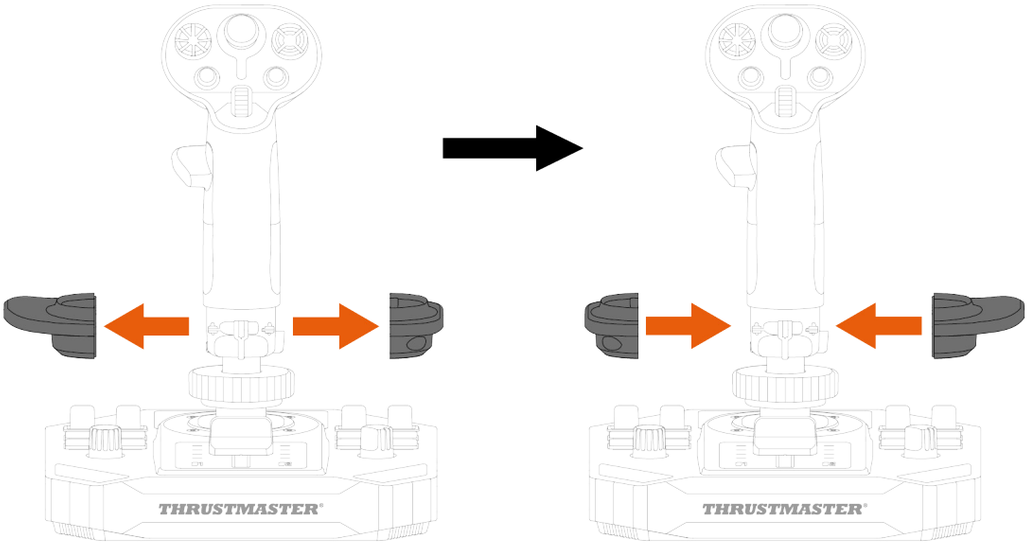

10. Skruva i de två skruvarna som håller handledsstödet på plats.

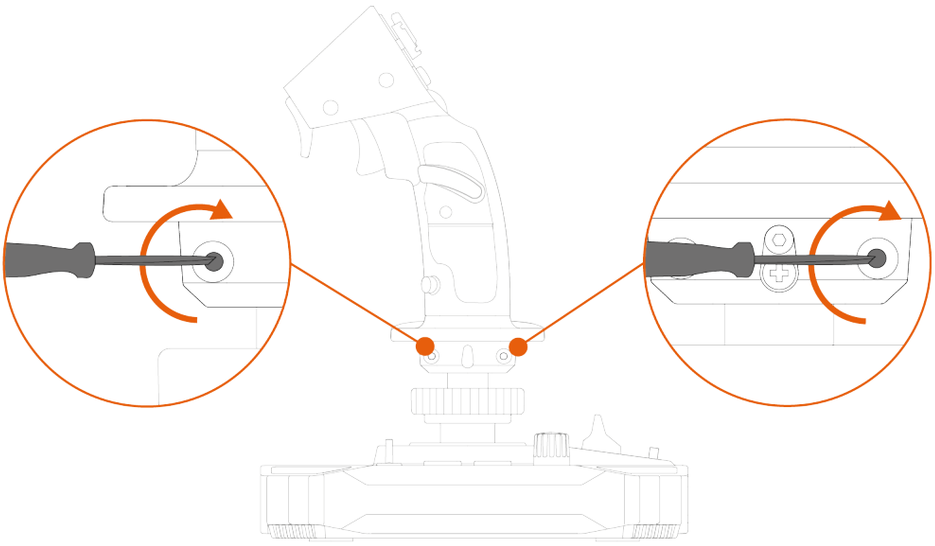

Höjdadapter

Sol-R 1 Flightstick-joysticken har en höjdadapter som höjer din hand för bättre komfort när du håller flygspakshandtaget.

Utan adaptern	Med adaptern
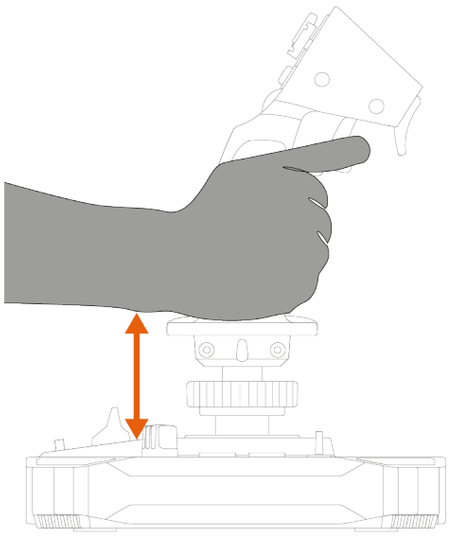	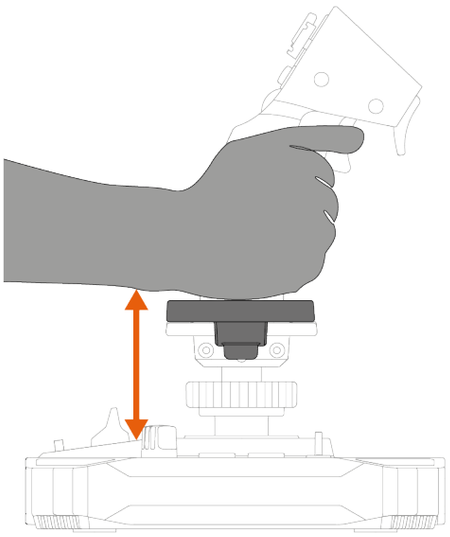

Installera höjdadaptern genom att klämma fast den på handledsstödet.

Vänsterhänt läge	Högerhänt läge
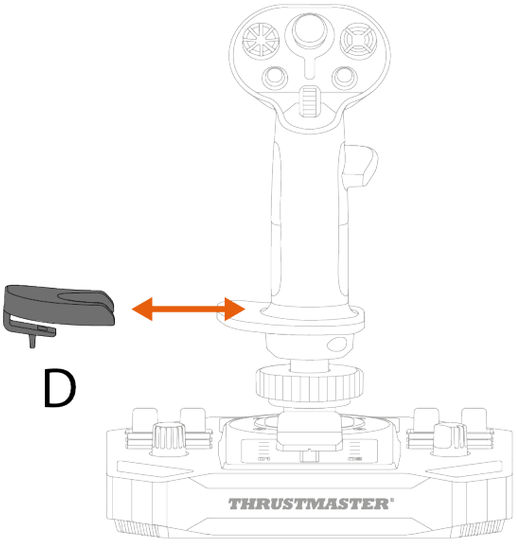	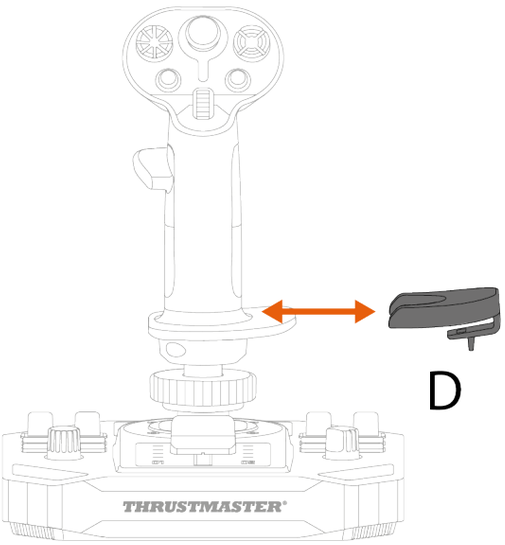

9. Kompatibilitet

Se till att endast använda godkända tillbehör. Om du använder ej godkända tillbehör kan produkten skadas och garantin upphävas.

Flygspakshandtag

Sol-R-basen är kompatibel med följande flygspakshandtag och tillbehör:

- Flygspakshandtaget F/A-18C Hornet™ HOTAS Add-On Grip*;
- Flygspakshandtaget Viper Grip – HOTAS Add-On Grip* (tidigare F16-C Viper HOTAS Add-On Grip);
- Adaptern AVA Offset Adapter*;
- framtida flygspakshandtag* från Thrustmaster.

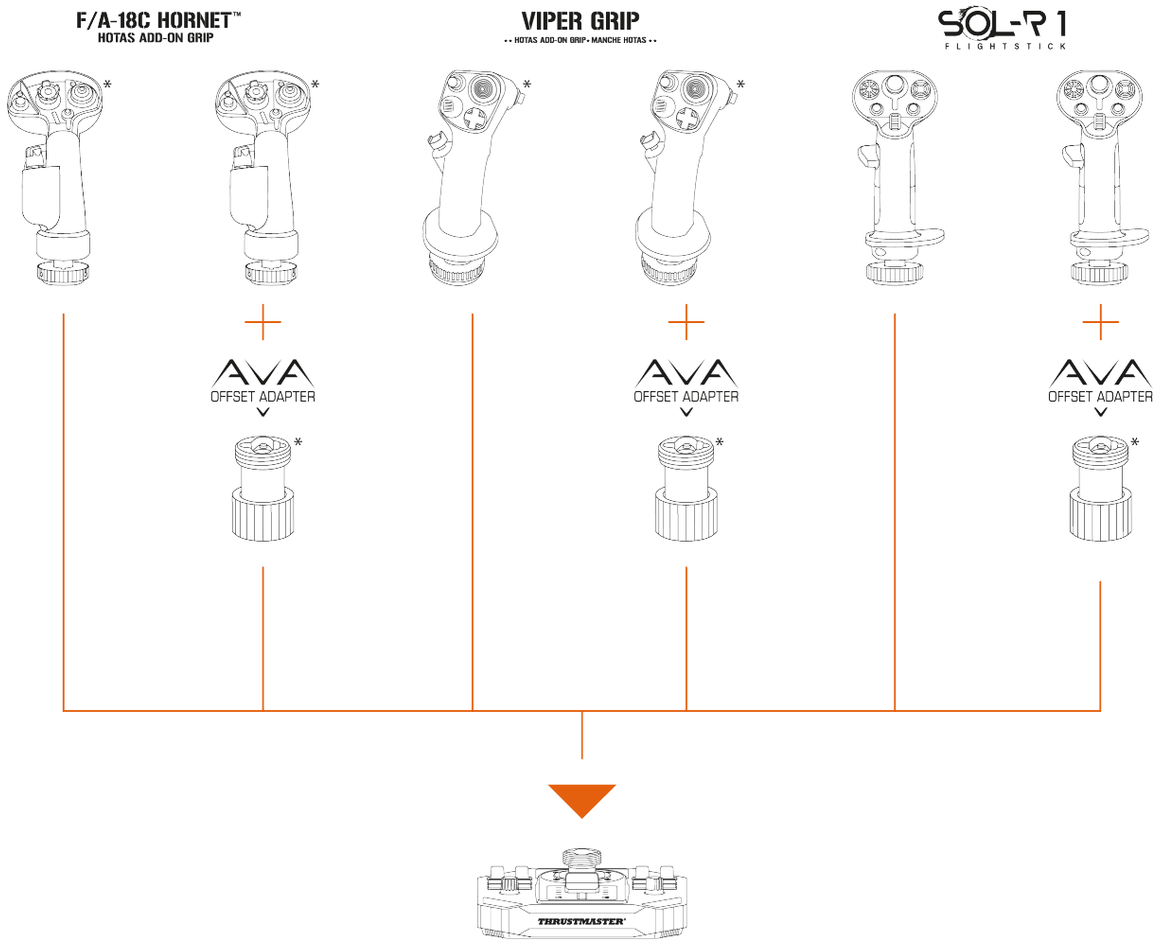

**Säljs separat*

Bas

Sol-R-flygspakshandtaget är kompatibelt med AVA-basen*.

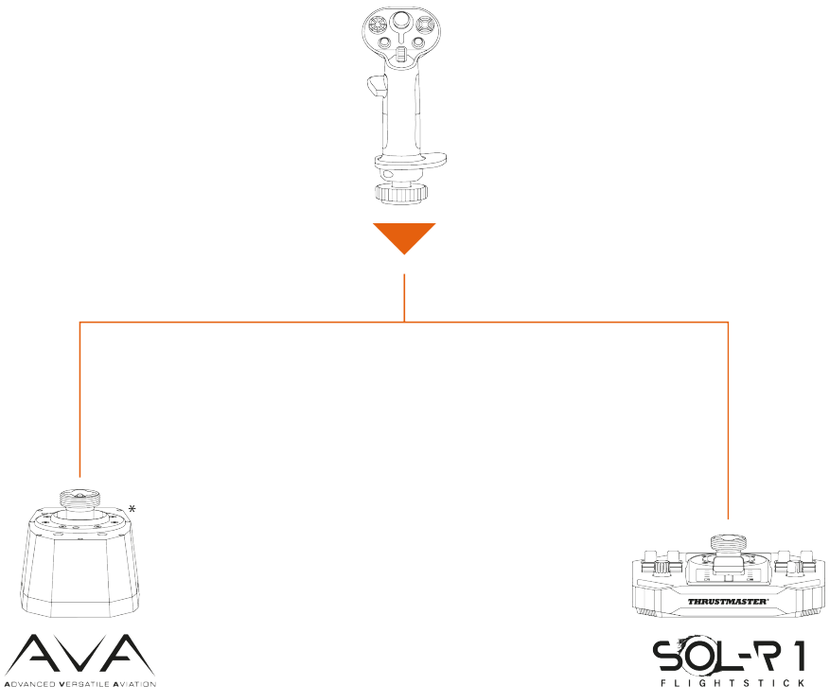

**Säljs separat*

Roder

Sol-R 1 Flightstick-joysticken är kompatibel med följande roderpedalsystem:

- TFRP T.Flight Rudder Pedals*;
- TPR: Thrustmaster Pendular Rudder*.

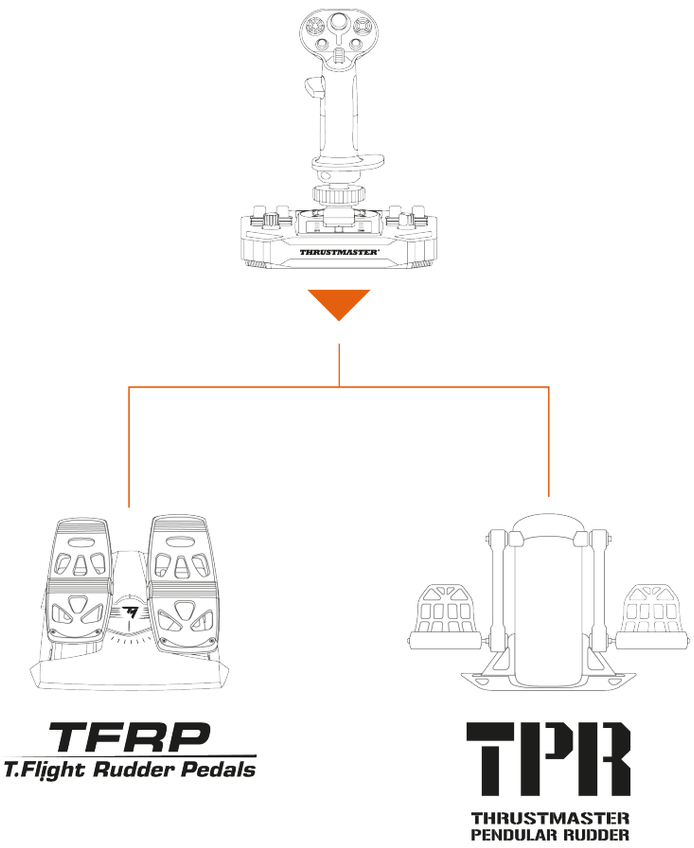

- TFRP och TPR måste anslutas till din PC via USB.
- TFRP och TPR är kompatibla i alla spel som stödjer flera USB-enheter och roder samtidigt.

**Säljs separat*

10. Det avancerade programmeringsprogrammet T.A.R.G.E.T

T.A.R.G.E.T (Thrustmaster Advanced pRogramming Graphical EdiTor) är ett innovativt och högklassigt programpaket som gör det möjligt att förbättra de flesta av Thrustmasters flygkontroller och dela profiler med Thrustmasters community.

Installation

1. Gå till: **https://support.thrustmaster.com/product/sol-r-1-flightstick**.
2. Ladda ner och installera det avancerade programmeringsprogrammet T.A.R.G.E.T under **Programvara**.

Huvudfunktioner

- Olika möjliga konfigurationer för axlarna.
- Flera olika programmeringsnivåer: Basic, Advanced och Script.
- Använder sig av dra och släpp-principen.
- Möjlighet att kombinera Sol-R 1 Flightstick-joysticken med andra flygsimulatortillbehör från Thrustmaster (Hotas Cougar*, T.16000M FCS*, TWCS*, TFRP*, MFD Cougar Pack*, TCA-serien*, VIPER-serien*, AVA-serien* – alla dessa är även kompatibla med T.A.R.G.E.T) så att de kan kännas igen som en enda USB-enhet.
- Tillgång till avancerade profiler som skapats av Thrustmasters community.

**Säljs separat*

11. Vanliga frågor och teknisk support

Har du frågor om Sol-R 1 Flightstick-joysticken eller upplever du tekniska problem? Besök då Thrustmasters tekniska supportsida:
https://support.thrustmaster.com/product/sol-r-1-flightstick.

1. Min joystick fungerar inte som den ska eller verkar vara felkalibrerad

- Stäng av PC:n, frånkoppla joysticken och anslut den igen, starta om PC:n och starta spelet igen.
- För att undvika kalibreringsproblem när du ansluter joysticken ska flygspakshandtaget vara centrerat och inte röras.

2. Jag kan inte konfigurera min joystick

- Öppna spelmenyn och välj **Options > Controller > Gamepad** eller **Joystick**. Välj sedan den mest lämpliga konfigurationen eller konfigurera om joystickens alternativ helt och hållet.
- Se spelets bruksanvisning eller onlinehjälp för mer information.

3. Min joystick är för känslig eller inte tillräckligt känslig

- Sol-R 1 Flightstick kalibrerar sig automatiskt efter att du har rört spaken några gånger i de olika riktningarna.
- Öppna spelmenyn och välj **Options > Controller > Gamepad** eller **Joystick**. Justera sedan joystickens känslighet och dödzoner om dessa alternativ finns.

4. Min joystick fungerar inte

- För att Sol-R 1 Flightstick-joysticken ska fungera korrekt i spel behöver du uppdatera dess firmware.

  Uppdatera firmwaren genom att gå till

  https://support.thrustmaster.com/product/sol-r-1-flightstick.

  Välj **Drivrutiner** och följ instruktionerna, inklusive de för nedladdning och installation.

THRUSTMASTER®

SOL-R 1

FLIGHTSTICK

PC (Windows® 10/11)

Käyttöohje

Lue huolella tästä käyttöohjeesta löytyvät ohjeet, **ennen kuin** asennat tuotteen, **ennen kuin** käytät tuotetta ja **ennen kuin** suoritat mitään huoltoa. Muista noudattaa turvallisuusohjeita. Näiden ohjeiden noudattamattomuus voi johtaa onnettomuuksiin ja/tai vahinkoihin. Pidä tämä käyttöohje tallessa, jotta voit tarkistaa ohjeita myöhemmin.

SISÄLLYSLUETTELO

1. LAATIKON SISÄLTÖ.....6

2. TEKNISET OMINAISUUDET.....7

3. KÄYTÖN TIEDOT.....11

4. ASENNUS.....13

5. ASENNUS PC-TIETOKONEELLE.....15

Ohjauspaneeli.....16

Määritykset.....20

6. ASENNUS TUKEEN 23

Asennus TM Flying Clamp -tukeen.....24*

Asennus ohjaamoon tai muuhun kiinteään tukeen*.....25*

7. OMINAISUUDET 26

Tehovipu.....26

Sivuperäsintoiminto 27

Monisuuntainen näkymän hattukytkin.....29

8. LENTOSAUVAN KAHVAN MÄÄRITYS 32

Oikea- tai vasenkätinen tila.....32

Korkeussovitin 43

9. YHTEENSOPIVUUS.....44

Lentosauvan kahvat 45

Jalusta 46

Sivuperäsimet.....47

10. EDISTYNYT T.A.R.G.E.T-

OHJELMOINTIOHJELMISTO 48

Asennus 48

Pääominaisuudet 49

11. UKK JA TEKNINEN TUKI 50

SOL-R 1

FLIGHTSTICK

Nauti tähtien täyttämästä pelikokemuksesta Sol-R 1 Flightstick -sauvaohjaimella: se seuraa sinua avaruustaisteluiden ja tutkimusten sydämeen.

Tämä käyttöohje auttaa asentamaan Sol-R 1 Flightstickin ja käyttämään sitä parhaissa olosuhteissa. Muista ennen nousua lukea ohjeet ja varoitukset huolella: ne auttavat ottamaan kaiken nautinnon irti tuotteesta.

Laiteohjelmiston päivittäminen

Jotta Sol-R 1 Flightstick -sauvaohjain toimisi kunnolla videopeleissä, sinun on päivitettävä sen laiteohjelmisto.

Suorita päivitys käymällä osoitteessa **https://support.thrustmaster.com/product/sol-r-1-flightstick**.

Valitse **Drivers** (Ajurit) ja seuraa ohjeita, mukaan lukien lataus- ja asennustoimenpiteitä.

1. Laatikon sisältö

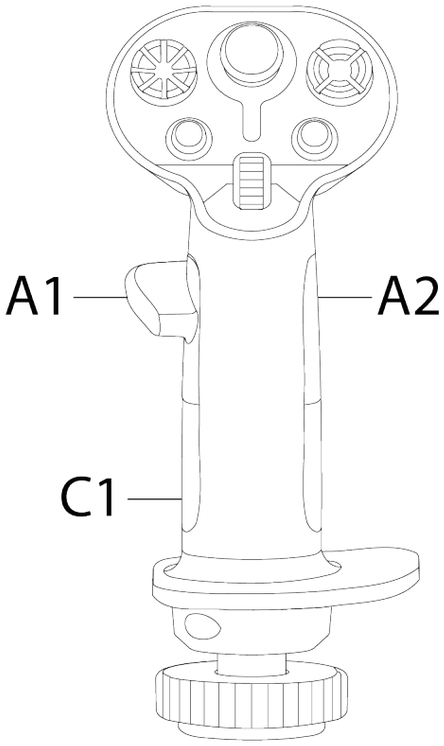

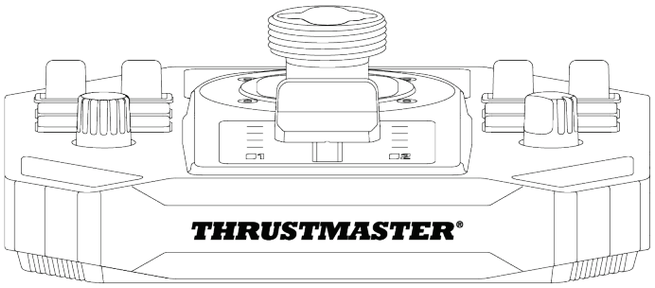

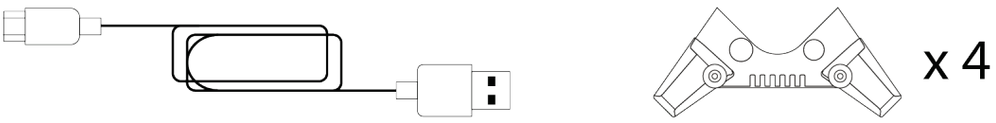

2. Tekniset ominaisuudet

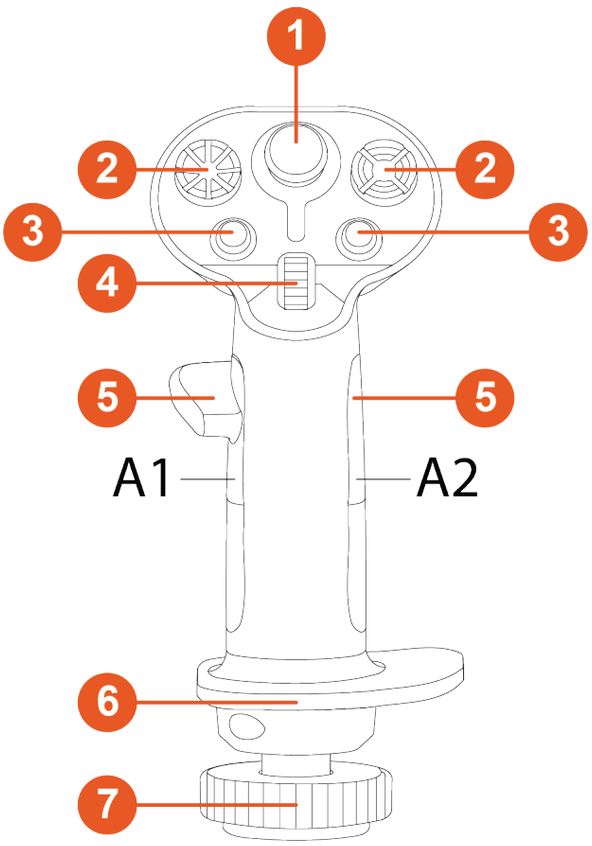

❶ Analoginen minisauva

❷ 8-suuntainen näkymän hattukytkin

❸ Toimintopainikkeet

❹ Säätöratas

❺ Peukalotuet (oikea- ja vasenkätinen)

❻ Molempikätinen rannetuki

❼ Sivuperäsintoiminto lentosauvan kahvaa pyörittämällä (lukittavissa)

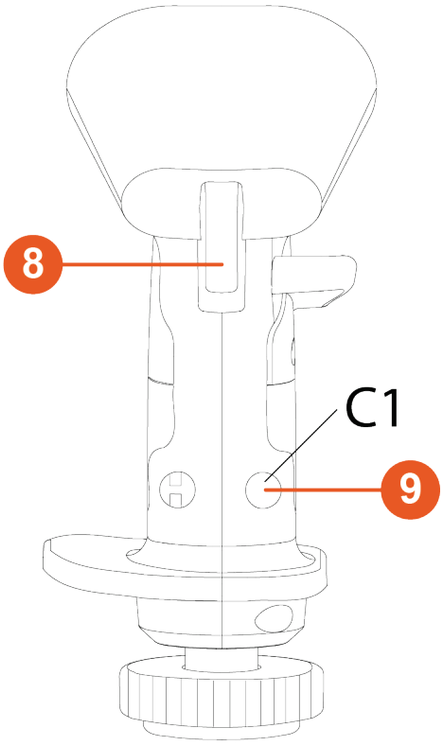

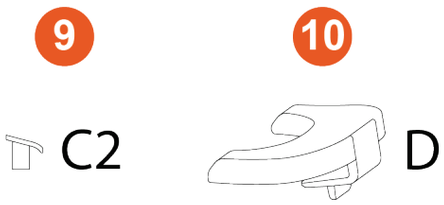

❽ Liipaisimet (mukaan lukien yksi kaksiasentoinen liipaisin)

❾ Irrotettavat painikkeet

❿ Irrotettava korkeussovitin (oikea- tai vasenkätinen)

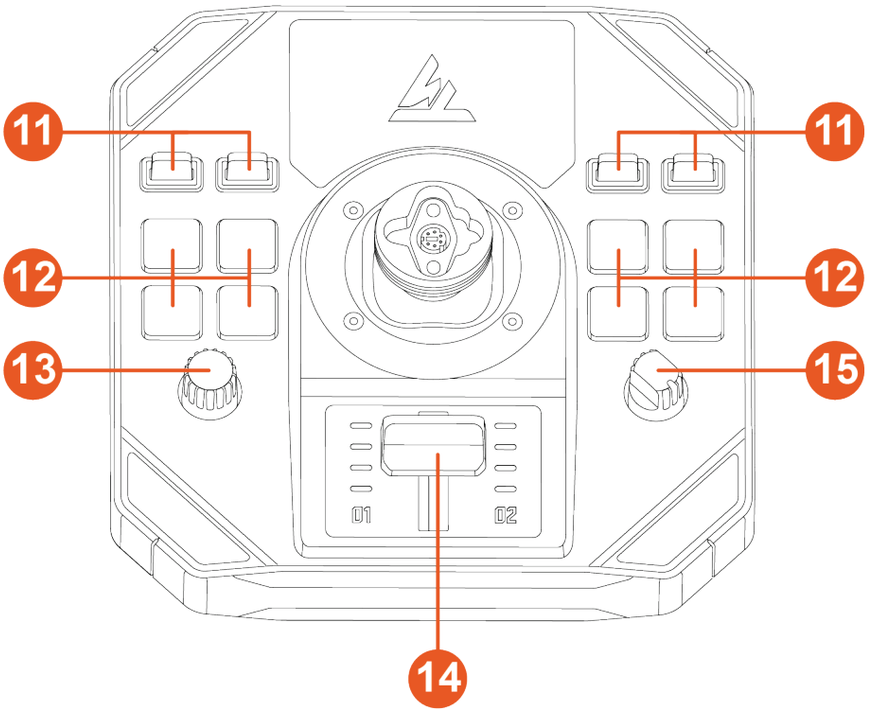

⓫ Kytkimet (kaksi asentoa)

⓬ Taustavalaistut toimintopainikkeet

⓭ Säädin

⓮ Tehovipu ilmaisinvaloilla

⓯ Pyöritettävä valitsin (neljä asentoa)

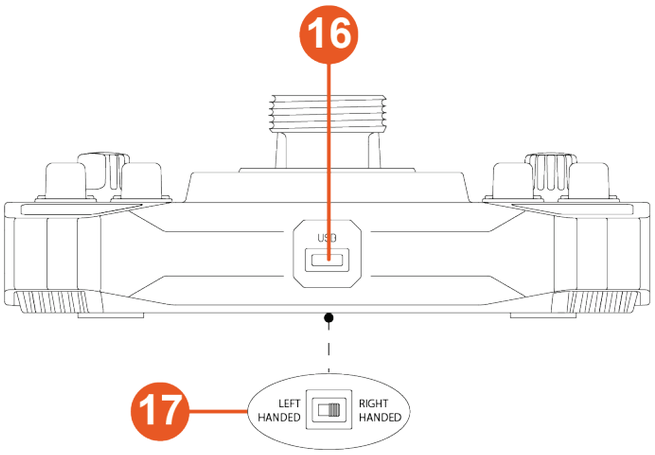

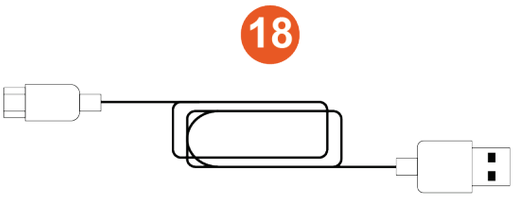

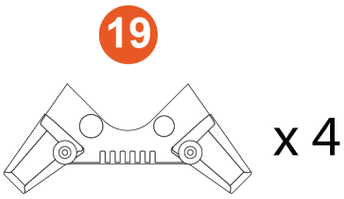

⓰ USB-C-liitin

⓱ Valintakytkin: LEFT HANDED (vasenkätinen) / RIGHT HANDED (oikeakätinen)

⓲ USB-A – USB-C -johto

⓳ Vakaustuet

3. Käytön tiedot

Ohjekirja

Lue tämä ohjekirja huolella ennen tuotteen käyttöä ja säilytä se vastaisuuden varalle.

Nipistysvaara

Kun Sol-R 1 Flightstick -sauvaohjain on käytössä, älä ikinä aseta sormiasi jalustan ja lentosauvan akselin väliseen tilaan.

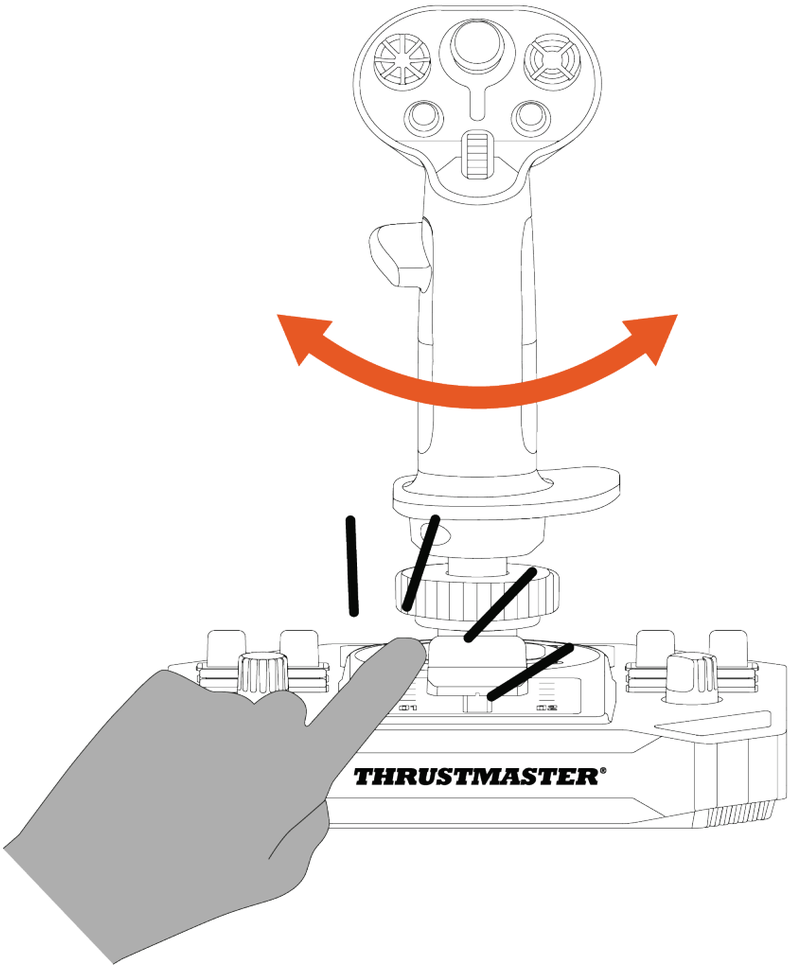

4. Asennus

1. Aseta lentosauvan kahva jalustaan. Varmista, että lentosauvan kahva on asetettu oikein alla olevassa kuvassa esitetyllä tavalla.
2. Kiristä kiinnitysrengas.

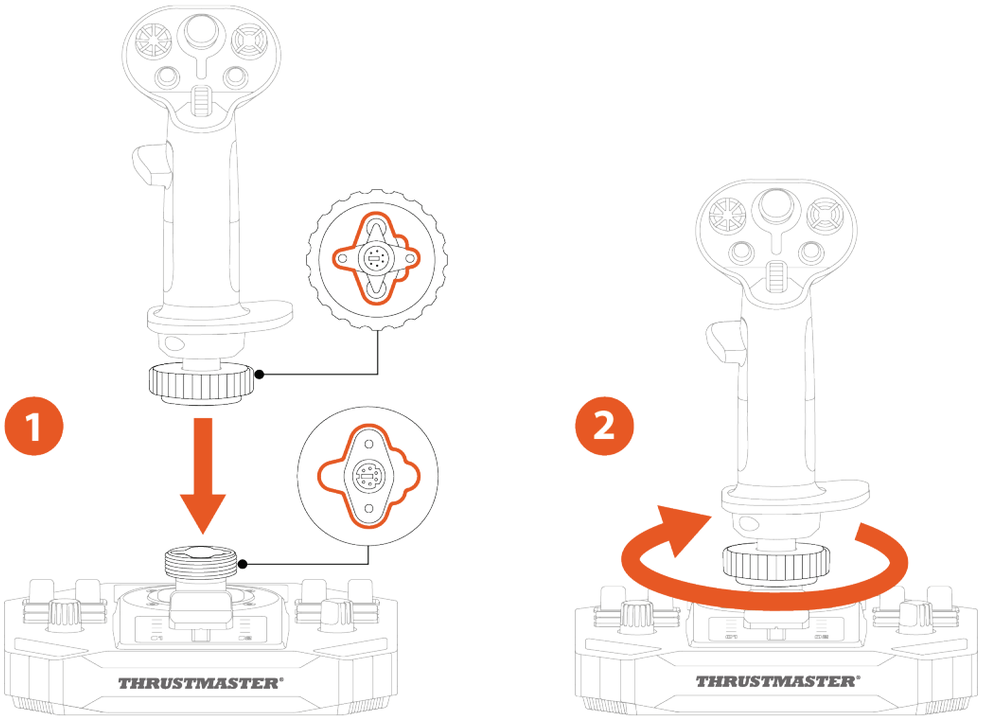

Älä pakota, jos tunnet yhtään vastustusta. Varmista, että jalustan ja lentosauvan kahvan liittimet ovat kohdillaan yllä esitetyllä tavalla. Näiden ohjeiden noudattamattomuus voi johtaa tuotteiden vahingoittumiseen.

3. *(Valinnainen)* Kiinnitä vakaustuet napsauttamalla ne jalustan neljään kulmaan.

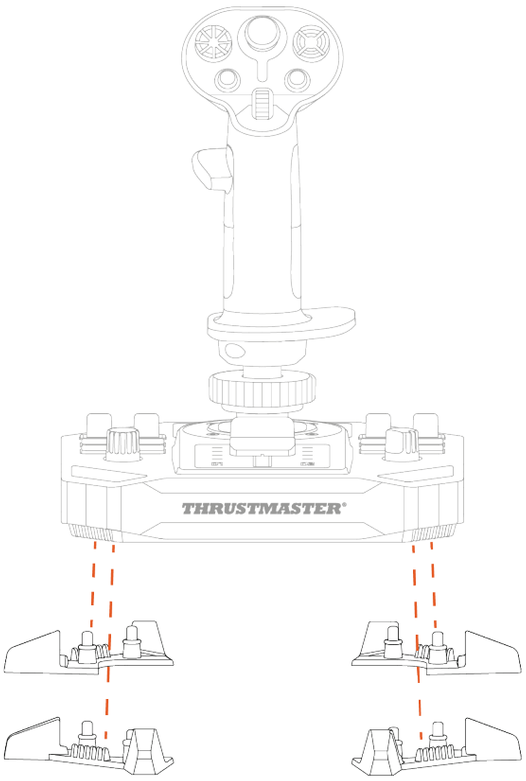

5. Asennus PC-tietokoneelle

1. Käy osoitteessa: **https://support.thrustmaster.com/product/sol-r-1-flightstick**.
2. Lataa ja asenna tietokoneen ajuri sekä sen erillinen käyttöliittymä Windowsin ohjauspaneelia varten.
3. Kun tietokoneen ajuri on asennettu, yhdistä Sol-R 1 Flightstick -sauvaohjain yhteen tietokoneen USB-porteista käyttämällä USB-A – USB-C -johtoa.

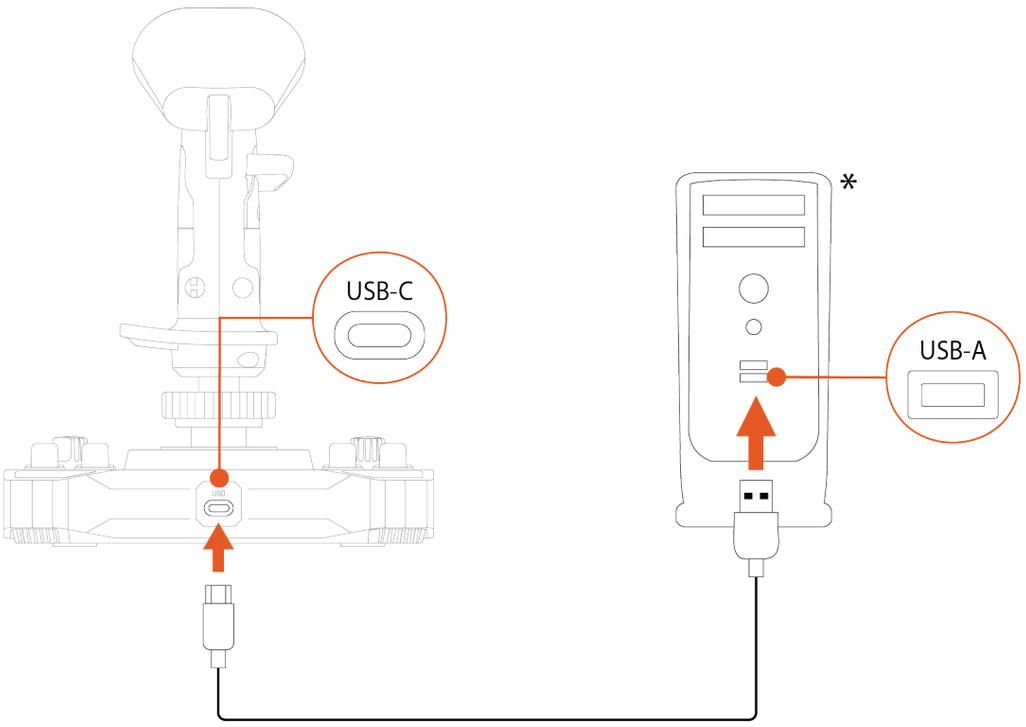

** Ei tule mukana.*

Ohjauspaneeli

Avaa ohjauspaneeli valitsemalla **Aloita**, kirjoita **Control Panel** tai **Ohjauspaneeli** hakukenttään ja napsauta sitten kohtaa **Control Panel** tai **Ohjauspaneeli** (kun käytössä on Windows® 10/11).

Peliohjaimet-ikkuna ilmestyy ruudulle. Lisälaite näkyy ruudulla nimellä **Sol-R [R] Flightstick** tai **Sol-R [L] Flightstick** ja sen status on **OK**.

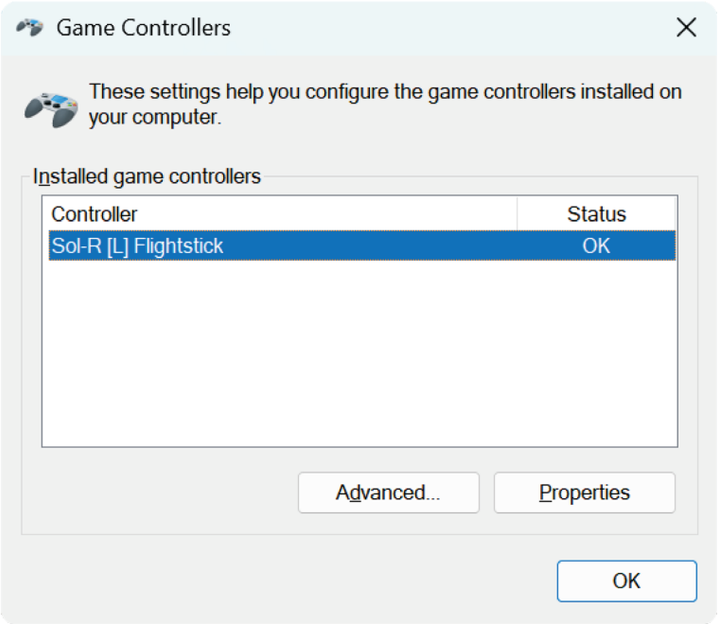

Napsauta **Peliohjaimet**-ikkunassa kohtaa **Ominaisuudet** testataksesi ja nähdäksesi kaikki toiminnot.

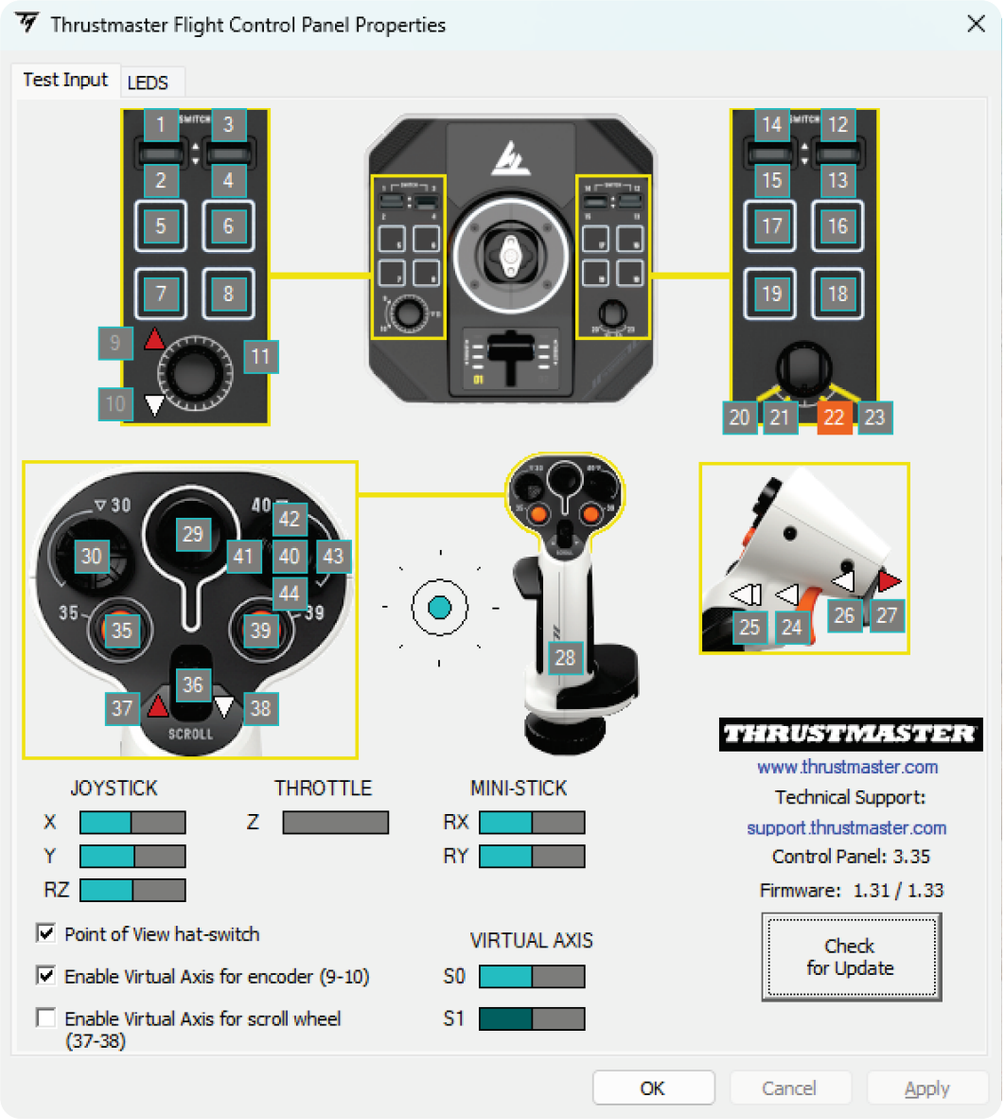

Mukautettavat LED-valot

Sol-R 1 Flightstick -sauvaohjain sisältää 11 LED-valoa, joita voi mukauttaa ohjauspaneelin kautta.

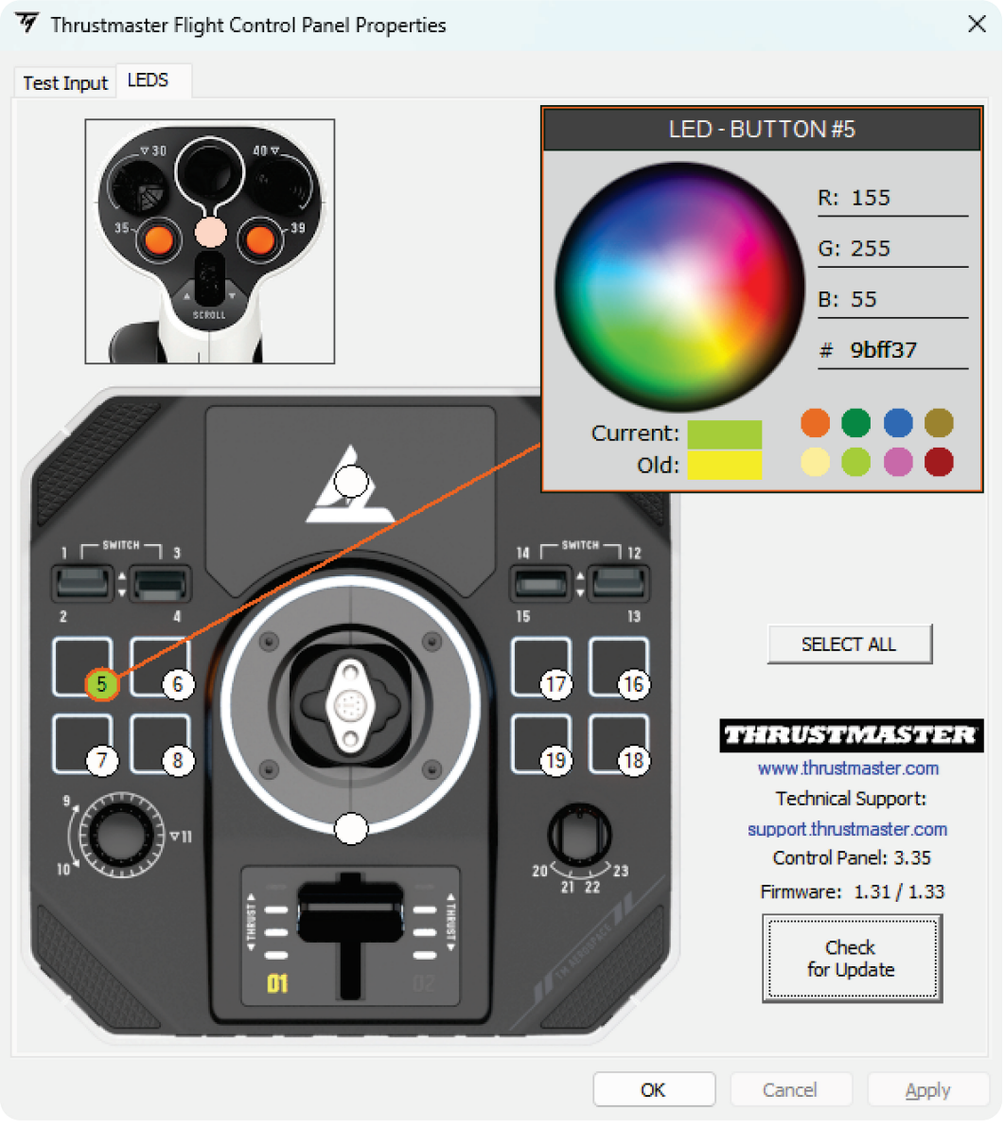

Voit määrittää eri värin jokaiselle LED-valolle.

LED-valon värin vaihtaminen:

1. Mene Sol-R 1 Flightstick -sauvaohjaimen **ohjauspaneeliin**.
2. Napsauta **Peliohjaimet**-ikkunassa kohtaa **Ominaisuudet**.
3. Napsauta **LEDS**-välilehdellä yhtä väriympyröistä valitaksesi vaihdettavan LED-valon.
4. Vaihda väriä käyttämällä väriratasta tai esimääritettyjen värien palettia tai syöttämällä värikoodi (RGB tai HEX).
5. Tallenna muutos napsauttamalla **OK**.

Kun Sol-R-lentosauvan kahva on asennettu AVA-jalustaan*, minisauvan alue on taustavalaistu ja voit vaihtaa väriä.

** Myydään erikseen.*

Määritykset

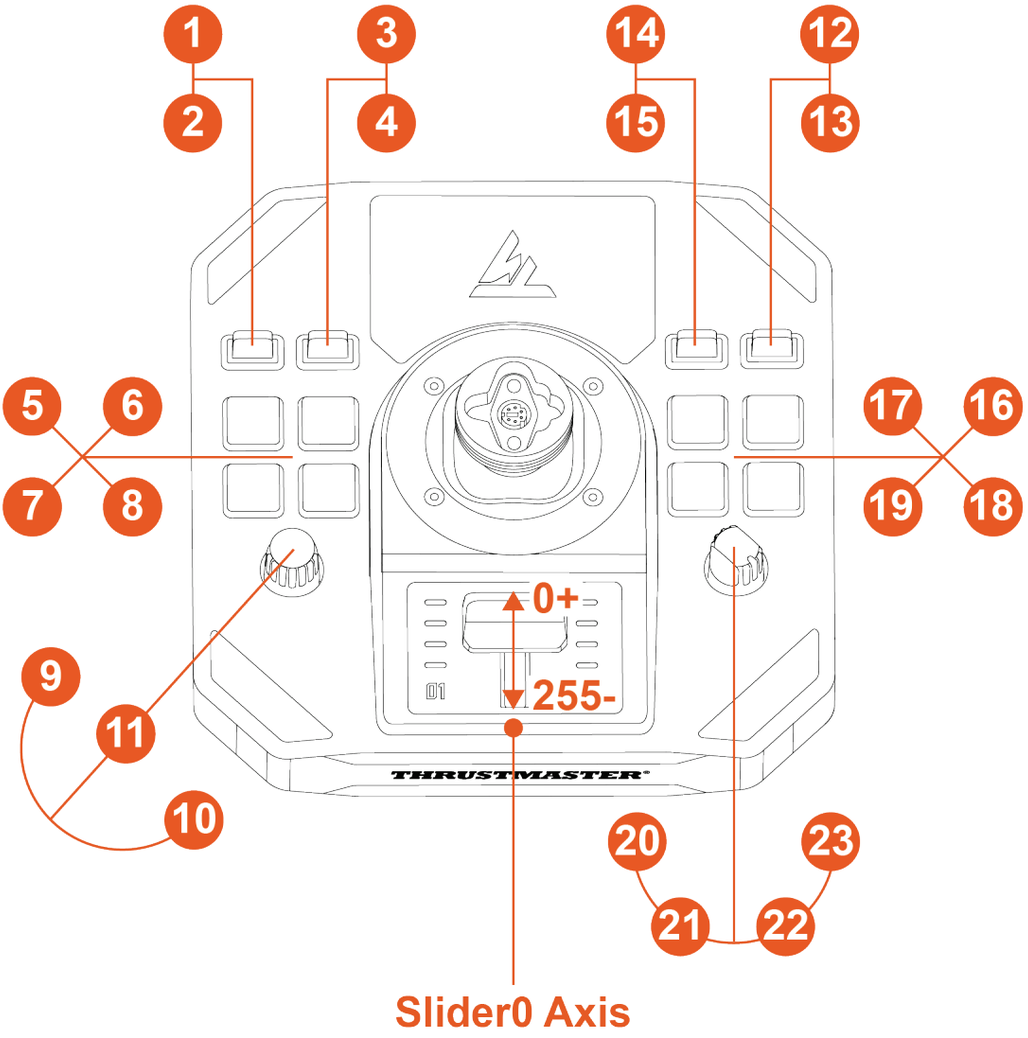

Oikeakätinen tila

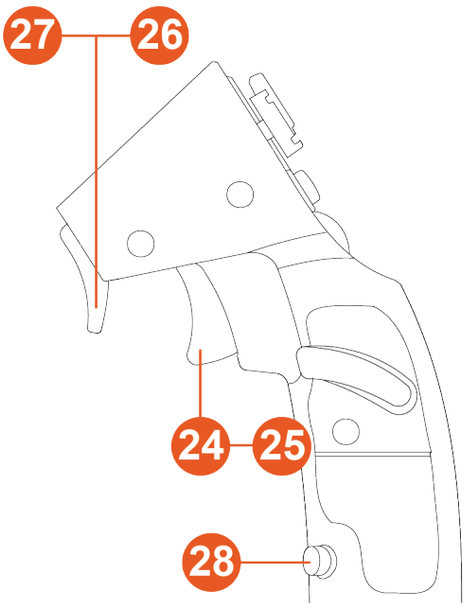

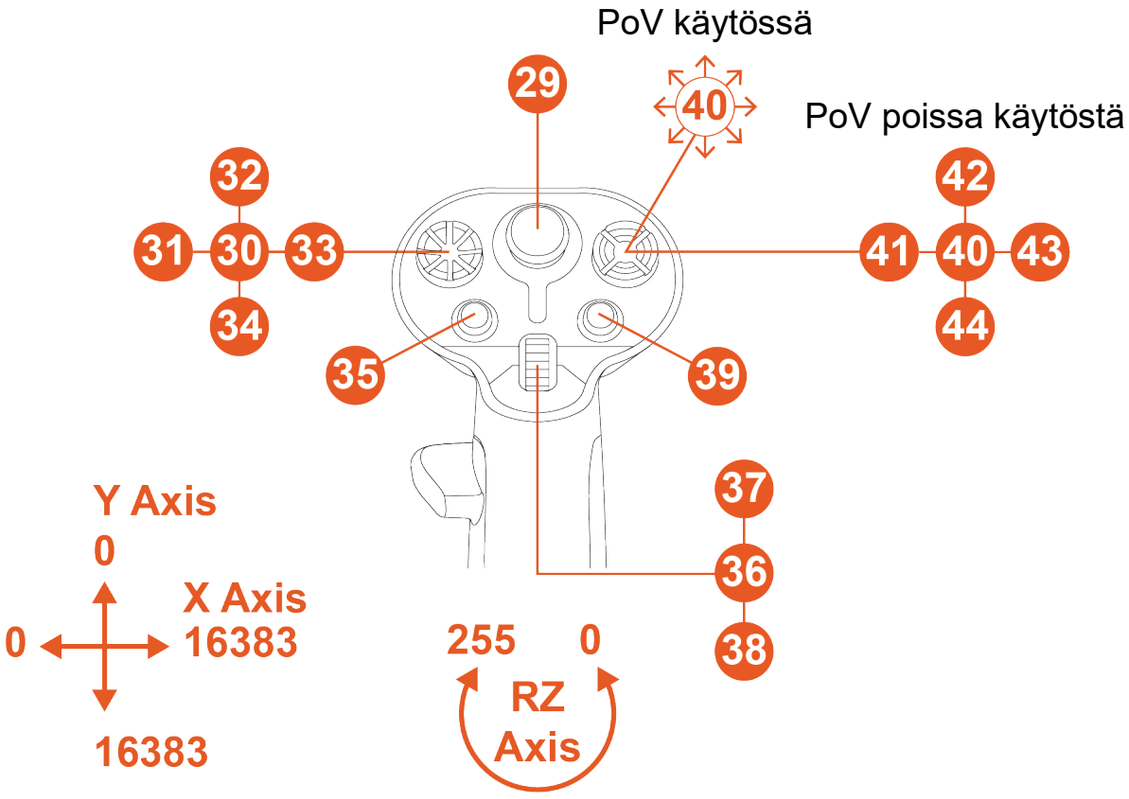

Vasenkätinen tila

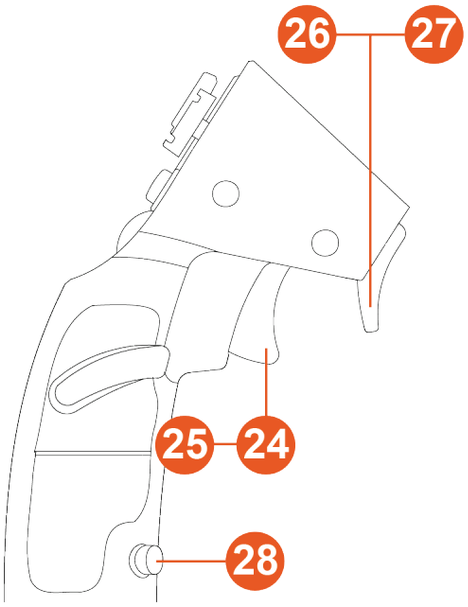

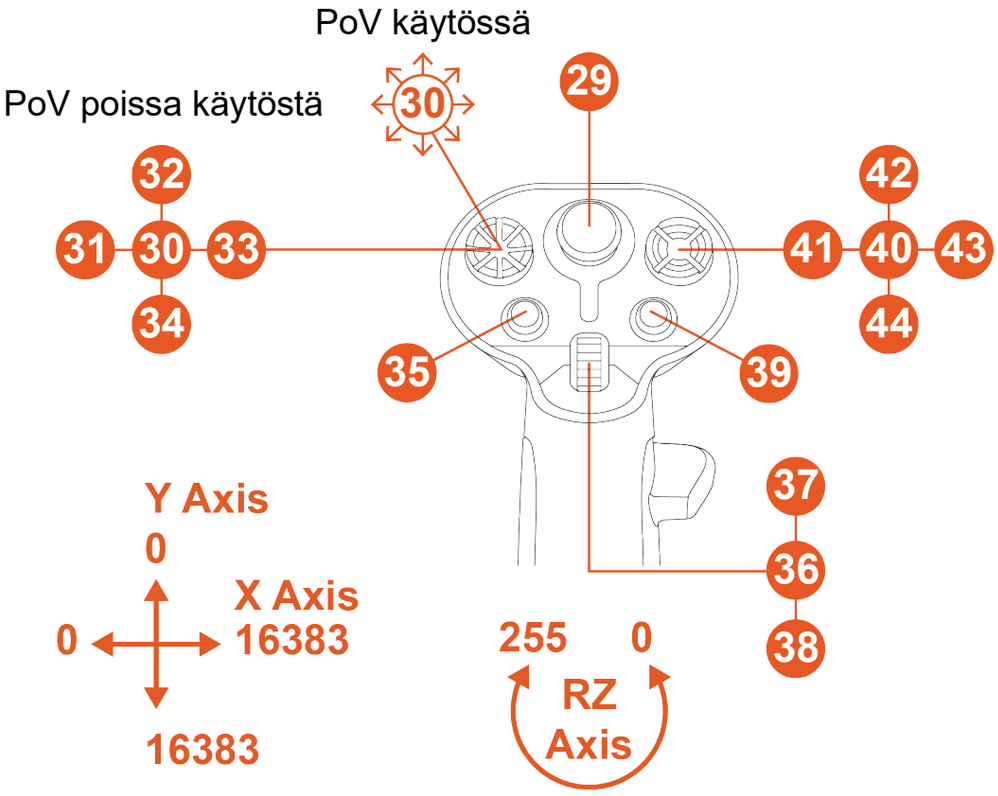

6. Asennus tukeen

Voit asentaa Sol-R 1 Flightstick -sauvaohjaimen erityyppiseen tukeen käyttämällä M6-ruuveja (eivät tule mukana) ja ruuvikoloja, jotka sijaitsevat jalustan pohjassa. Ruuvin pituus jalustan sisällä ei saa olla yli 15 mm.

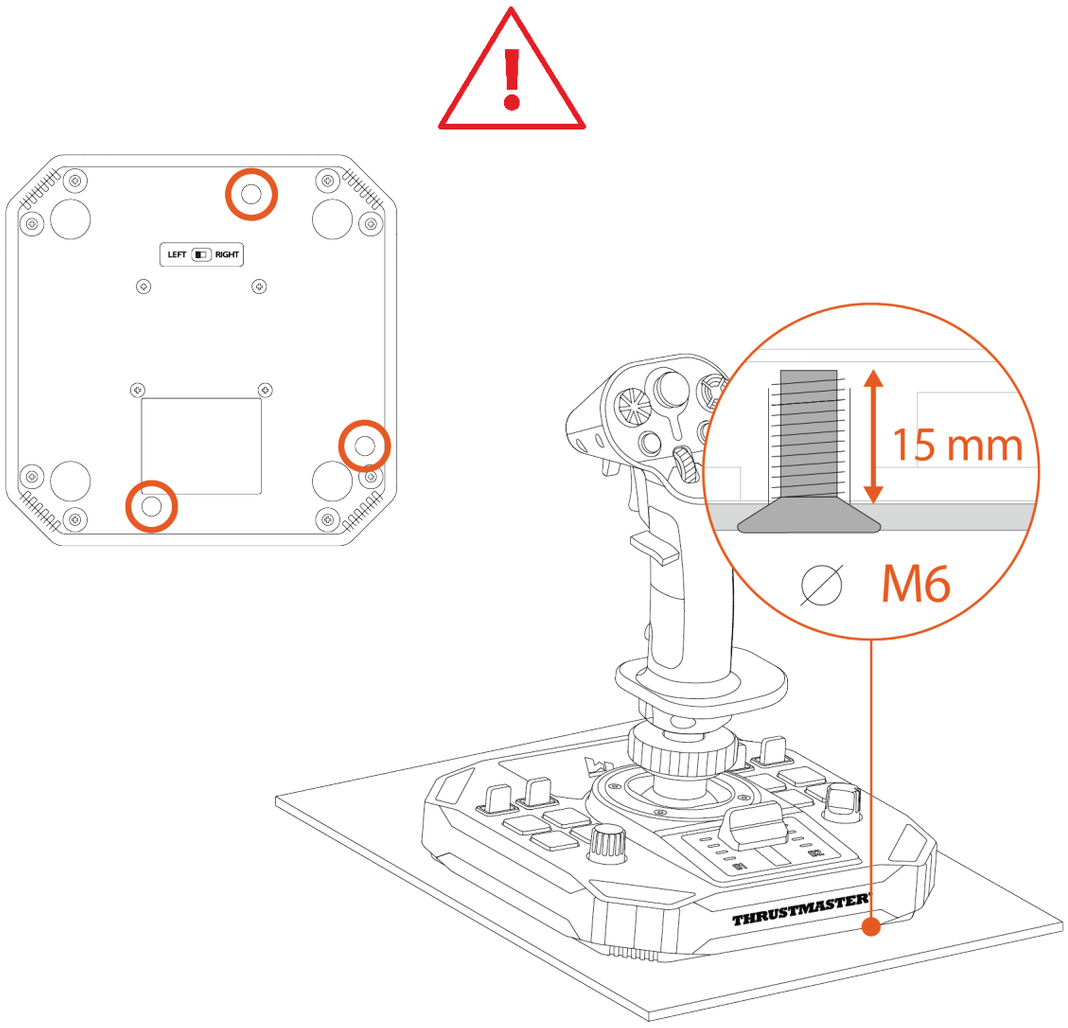

Varmista ennen jokaista käyttökertaa, että Sol-R 1 Flightstick -sauvaohjain on kiinnitetty kunnolla valmistajan antamien ohjeiden mukaisesti.

*Asennus TM Flying Clamp -tukeen**

Kiinnitä Sol-R 1 Flightstick -sauvaohjain TM Flying Clamp -tukeen* käyttämällä kahta M6-ruuvia (eivät tule mukana).

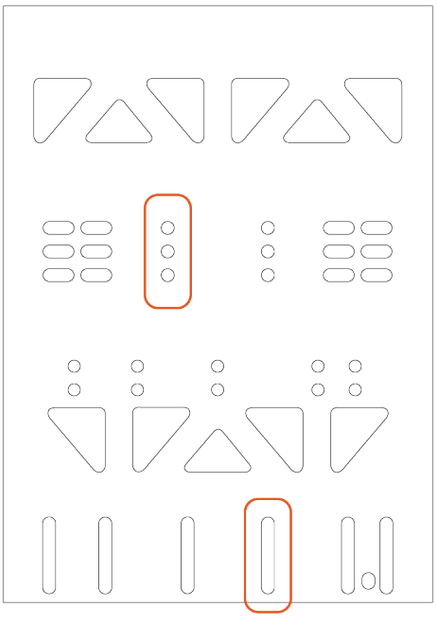

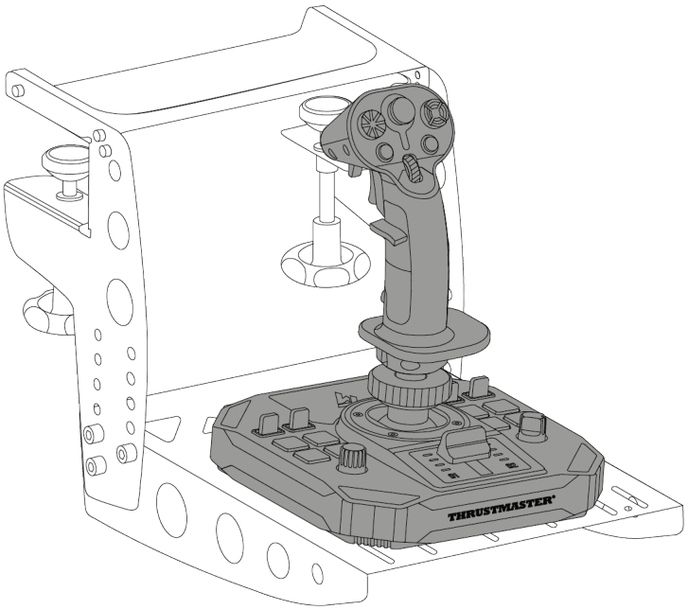

** Myydään erikseen.*

Asennus ohjaamoon tai muuhun kiinteään tukeen**

Kiinnitä Sol-R 1 Flightstick -sauvaohjain ohjaamoon* tai pöytätukeen* käyttämällä M6-ruuveja (eivät tule mukana) ja ruuvikoloja, jotka sijaitsevat jalustan pohjassa.

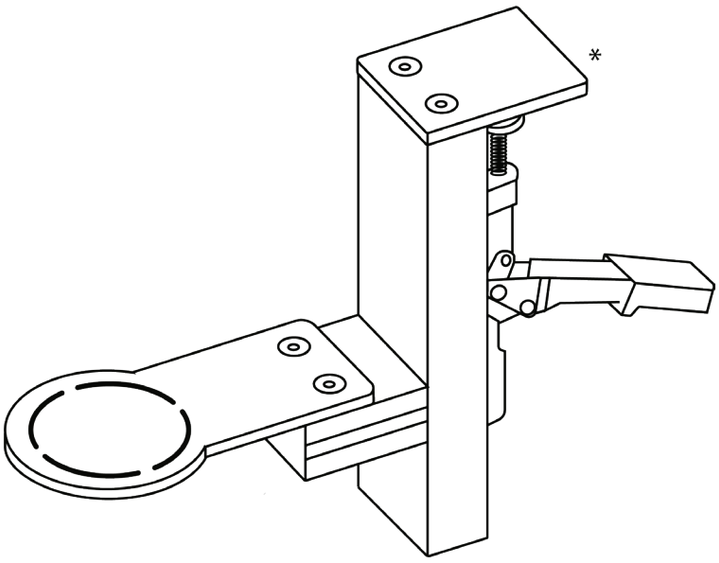

Välttääksesi Sol-R 1 Flightstick -sauvaohjaimen vahingoittamista selvitä ohjaamon valmistajalta tai tekniseltä tuelta, onko ohjaamo yhteensopiva Thrustmaster-tuotteiden kanssa.

** Ei tule mukana.*

7. Ominaisuudet

Tehovipu

Sol-R 1 Flightstick -sauvaohjain sisältää tehovivun, joka helpottaa avaruusaluksen moottoritehon hallitsemista. Ilmaisinvalot auttavat sen tarkassa hallinnassa.

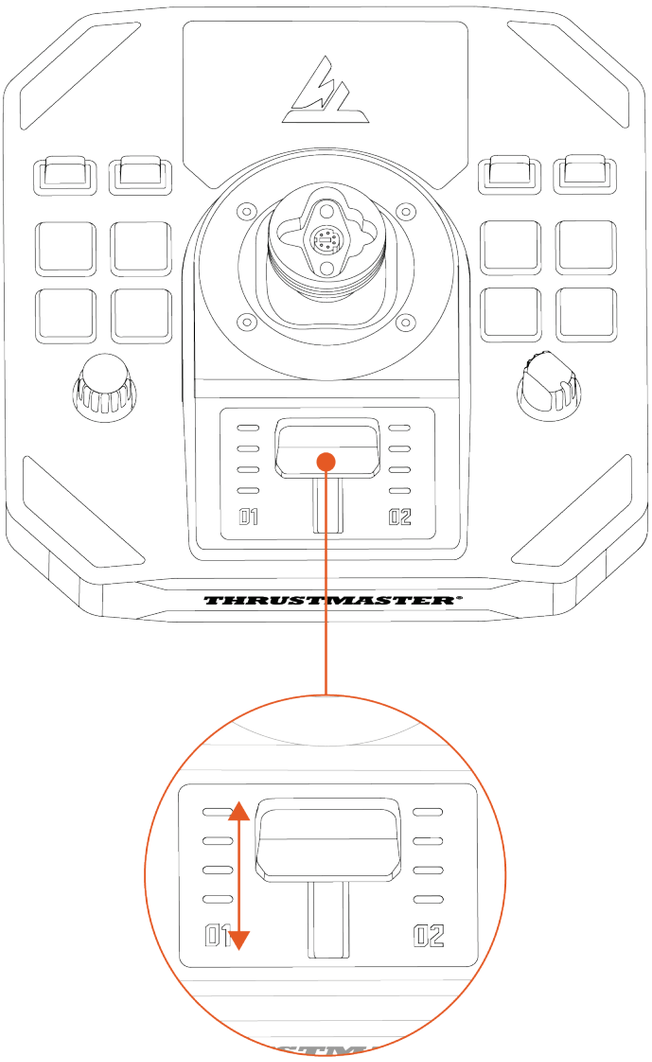

Sivuperäsintoiminto

Sol-R 1 Flightstick -sauvaohjain sisältää sivuperäsintoiminnon, jota voi käyttää pyörittämällä lentosauvan kahvaa vasemmalle tai oikealle.

Pilotti käyttää lentokoneen sivuperäsintä kääntääkseen konetta vertikaalisen akselinsa ympäri (ja saa sen siten kääntymään vasemmalle tai oikealle).

Tämän toiminnon voi poistaa käytöstä lukitsemalla Z-akselin (sivuakseli) pyöritys.

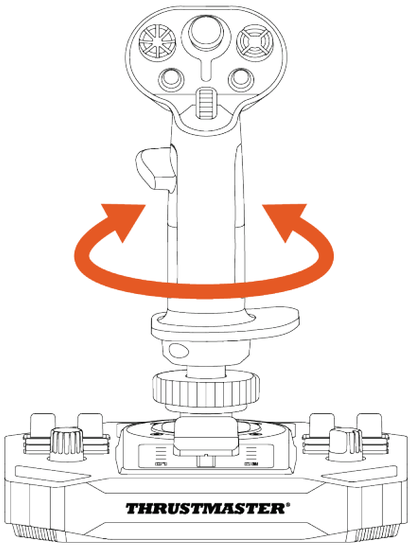

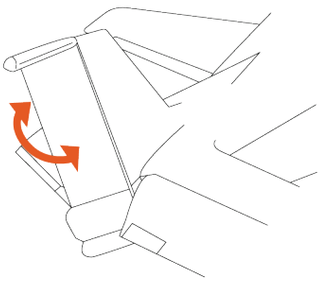

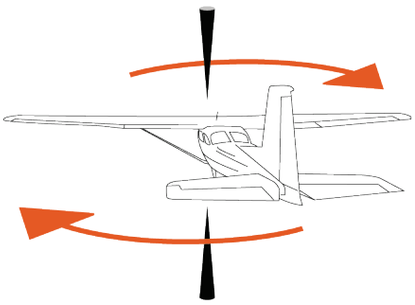

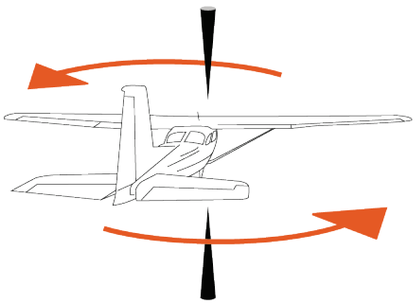

Sivuperäsintoiminnon lukitseminen:

– Kiristä rannetuen alla oleva kuusikulmioruuvi käyttämällä 2 mm:n kuusiokoloavainta (ei tule mukana).

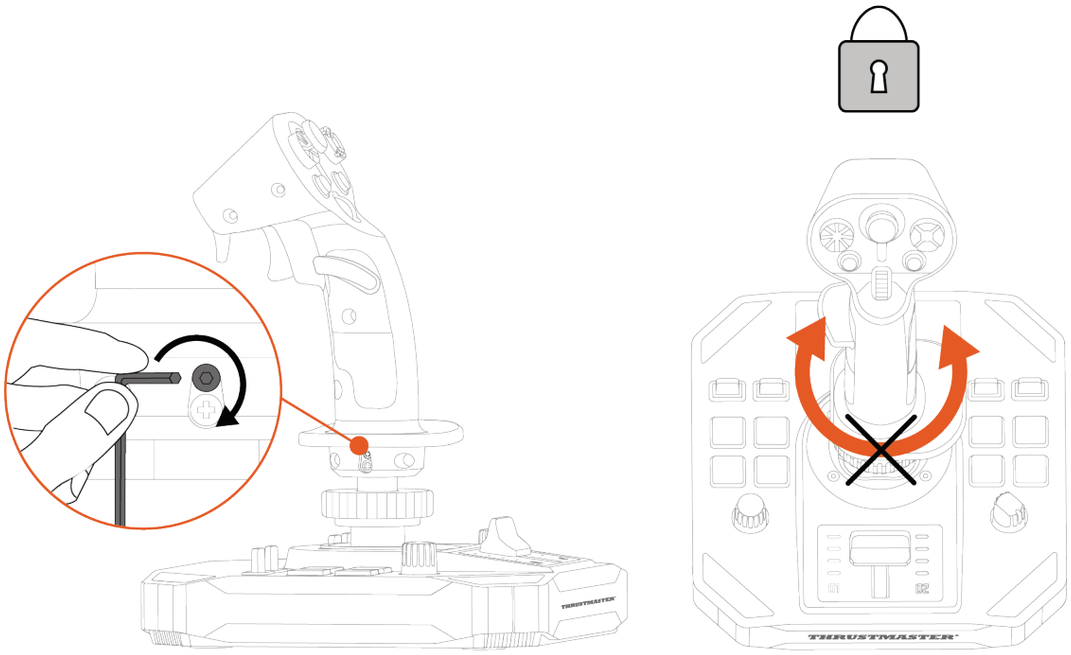

Sivuperäsintoiminnon avaaminen:

– Avaa rannetuen alla oleva kuusikulmioruuvi käyttämällä 2 mm:n kuusiokoloavainta (ei tule mukana).

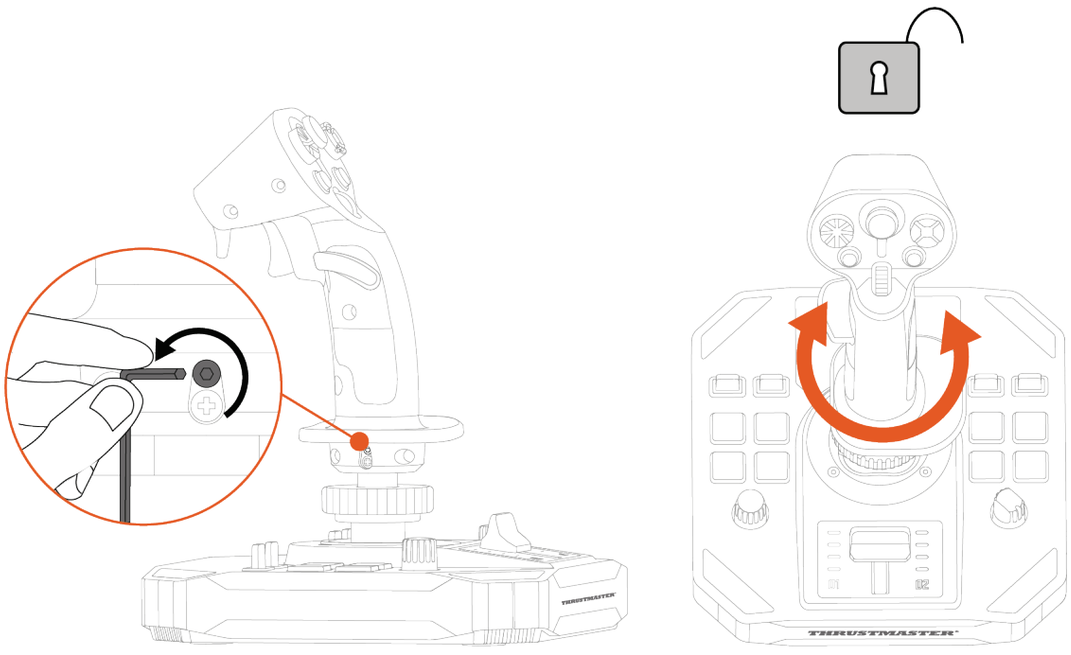

Monisuuntainen näkymän hattukytkin

Sol-R 1 Flightstick -sauvaohjain sisältää monisuuntaisen näkymän hattukytkimen, jolla voi tarkkailla avaruusaluksen ympärillä tapahtuvia asioita (sen sallivissa peleissä).

Voit pelin asetusvalikosta käsin ohjelmoida eri näkymiä (takanäkymä, vasen näkymä, oikea näkymä ja ulkonäkymät) monisuuntaisen näkymän hattukytkimen eri suuntiin.

Voit myös varata monisuuntaisen hattukytkimen muita toimintoja varten (mm. tulitus).

Vasenkätinen tila	Oikeakätinen tila
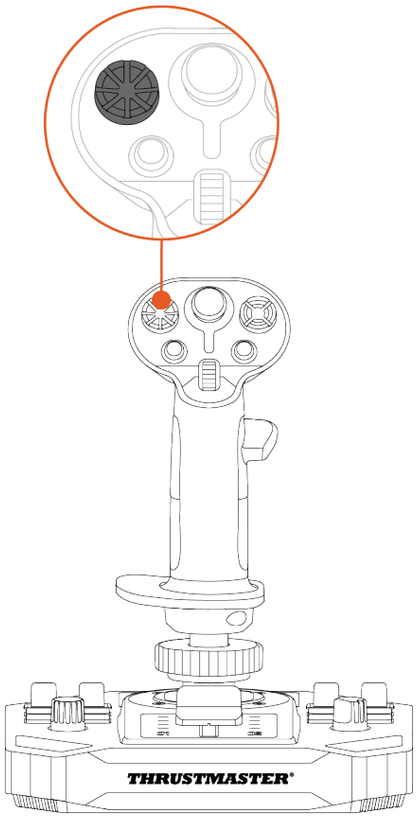	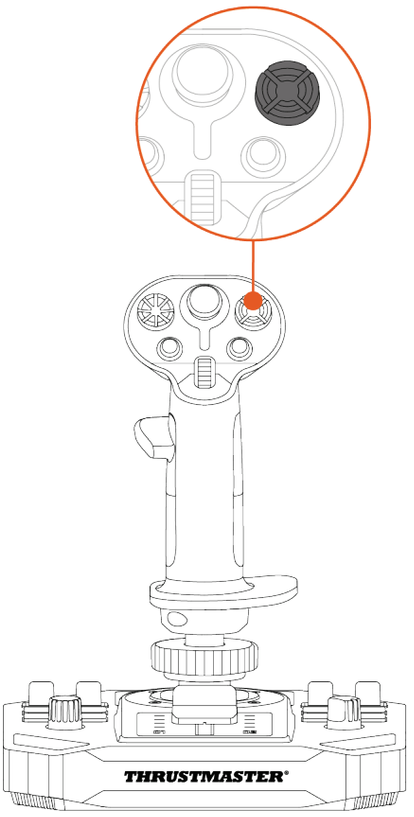

Näkymätoiminto voidaan poistaa käytöstä. Monisuuntaista hattukytkintä voi kuitenkin yhä käyttää.

Poista näkymätoiminto käytöstä:

1. Mene Sol-R 1 Flightstick -sauvaohjaimen **ohjauspaneeliin**.
2. Napsauta **Peliohjaimet**-ikkunassa kohtaa **Ominaisuudet**.
3. Poista rasti (eli poista valinta) **Test input** (Testisyöte) -välilehden kohdasta **Point of view hat-switch** (Näkymän hattukytkin).

Näkymätoiminta (oikeakätinen tila)	
Käytössä	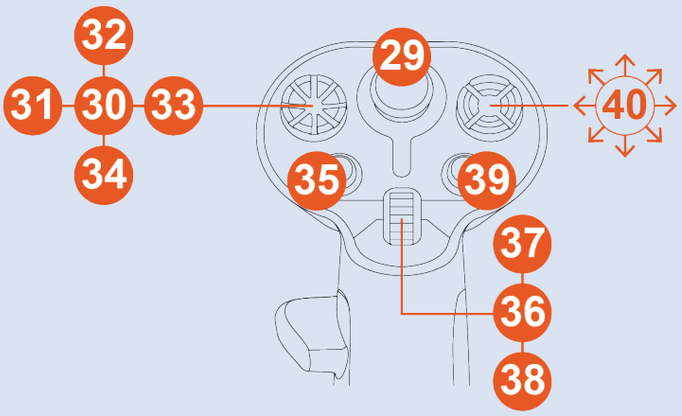
Ei käytössä	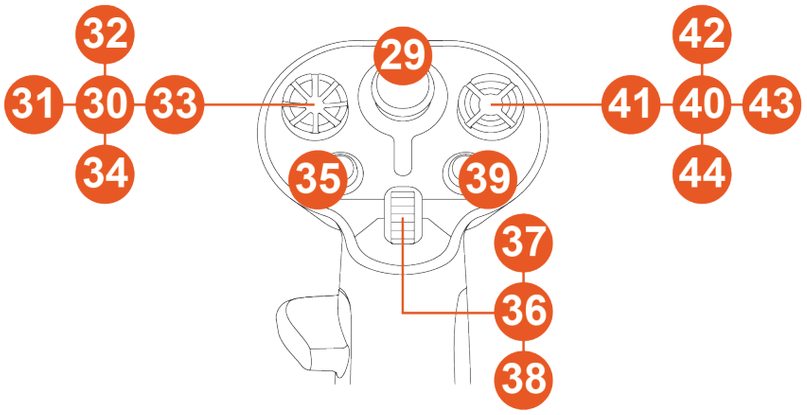

Näkymätoiminta (vasenkätinen tila)	
Käytössä	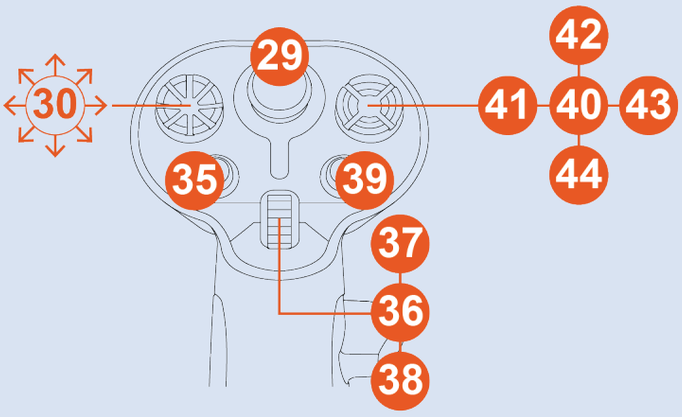
Ei käytössä	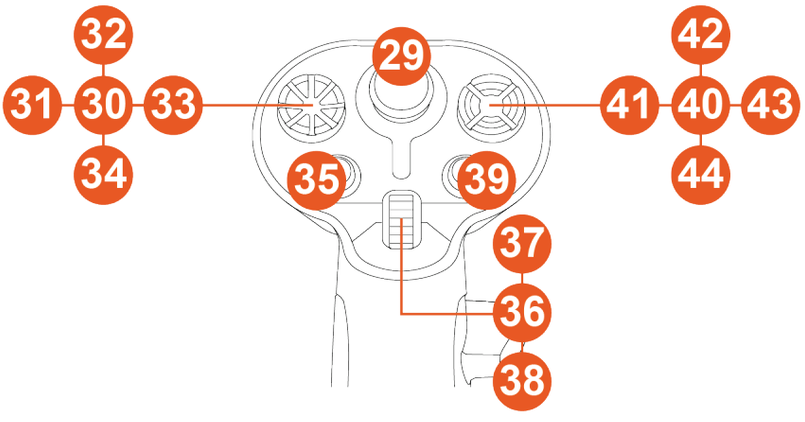

8. Lentosauvan kahvan määritys

Oikea- tai vasenkätinen tila

Sol-R 1 Flightstick -sauvaohjain sopii molemmille kätisyyksille mukautuakseen kaikkien pelaajien käyttöön (sekä oikea- että vasenkätisten).

Sauvaohjain on oletusarvoisesti määritetty oikeakätiseen tilaan.

Vasenkätinen tila	Oikeakätinen tila
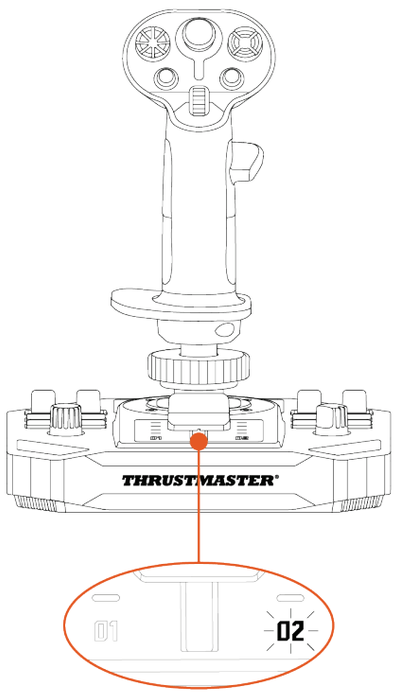	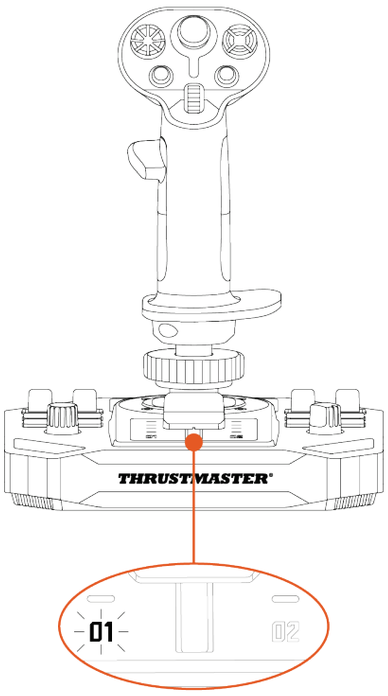

Suorita oikeakätisestä tilasta vasenkätiseen tilaan vaihtamisen toimet (tai päinvastoin), ennen kuin yhdistät sauvaohjaimen PC-tietokoneeseen.

Sauvaohjaimen asennus vasenkätiseen tilaan:

1. Aseta sauvaohjaimen jalustan alaosasta löytyvä valintakytkin LEFT HANDED (vasenkätiseen) -tilaan ennen ohjaimen yhdistämistä.

   Sauvaohjain tunnistetaan nimellä Sol-R [L] Flightstick.

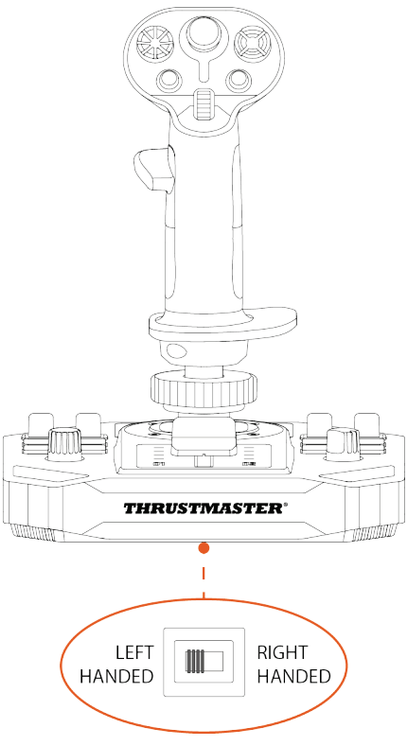

2. Avaa oikean käden peukalotuki (A1).

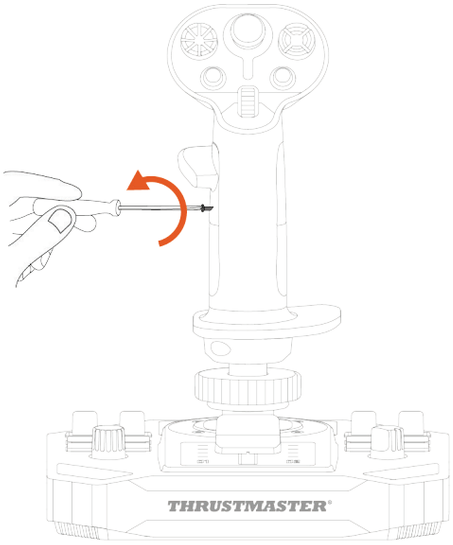

3. Poista oikean käden peukalotuen molemmat osat (A1 ja A2).

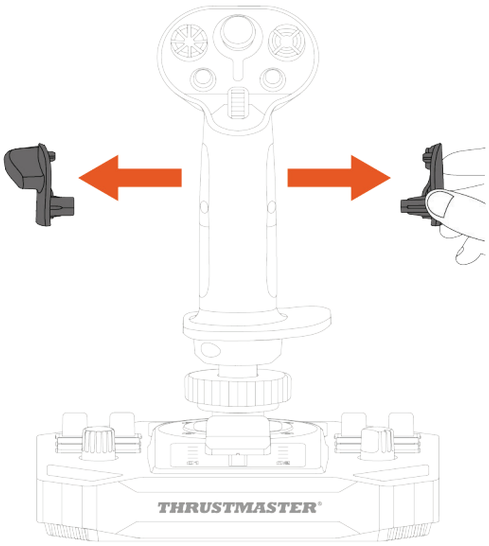

4. Aseta vasemman käden peukalotuen molemmat osat (B1 ja B2) lentosauvan kahvaan.

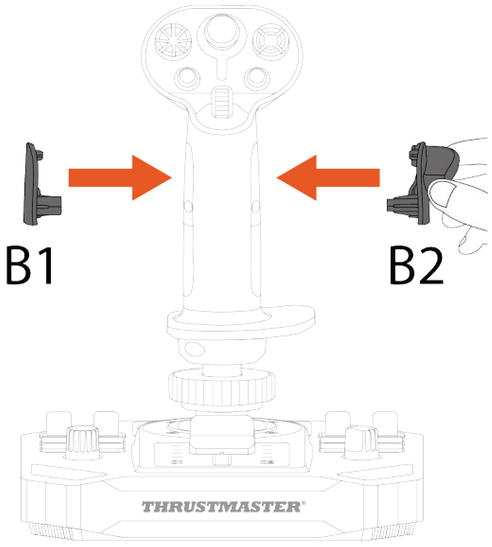

5. Kiinnitä vasemman käden peukalotuki (B1).

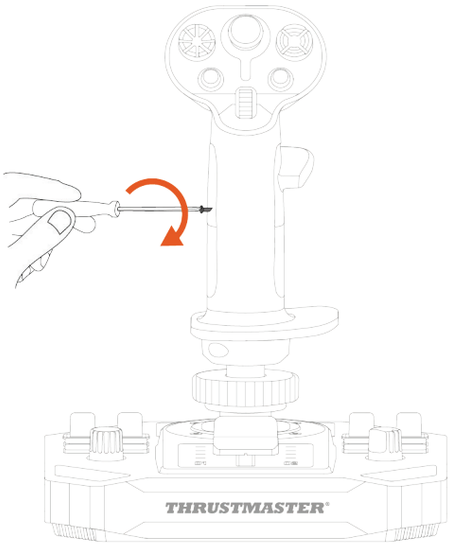

6. Irrota lentosauvan kahvan takana sijaitseva irrotettava painike (C1 tai C2).

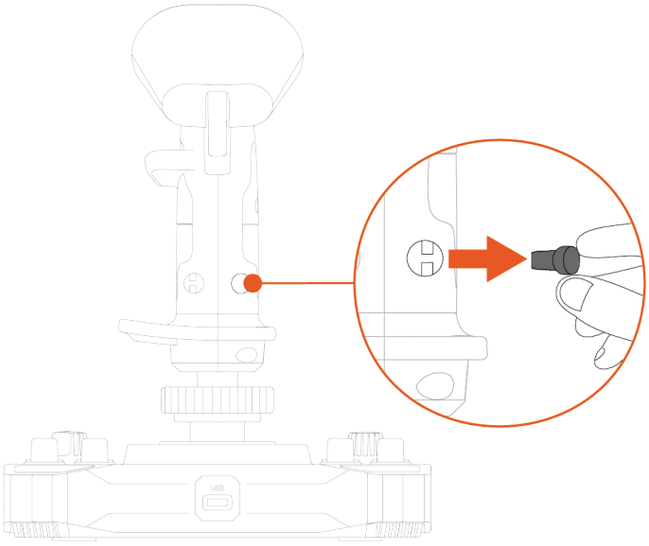

7. Aseta haluamasi irrotettava painike (C1 tai C2) B2-peukalotuen alle.

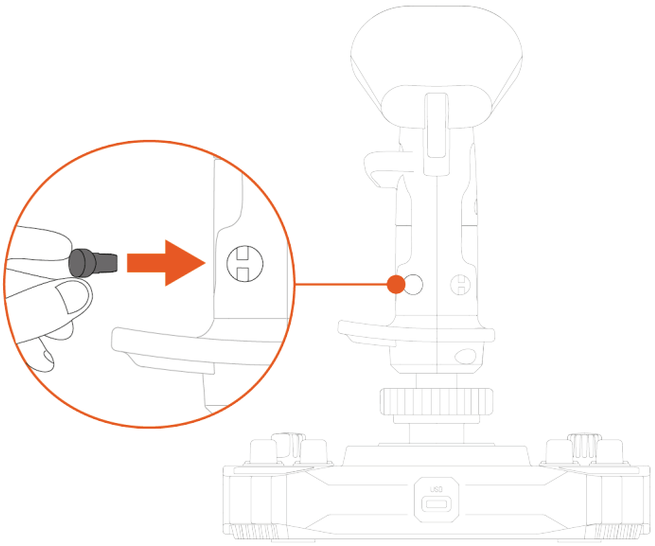

8. Avaa kaksi rannetuen paikallaan pitävää ruuvia.

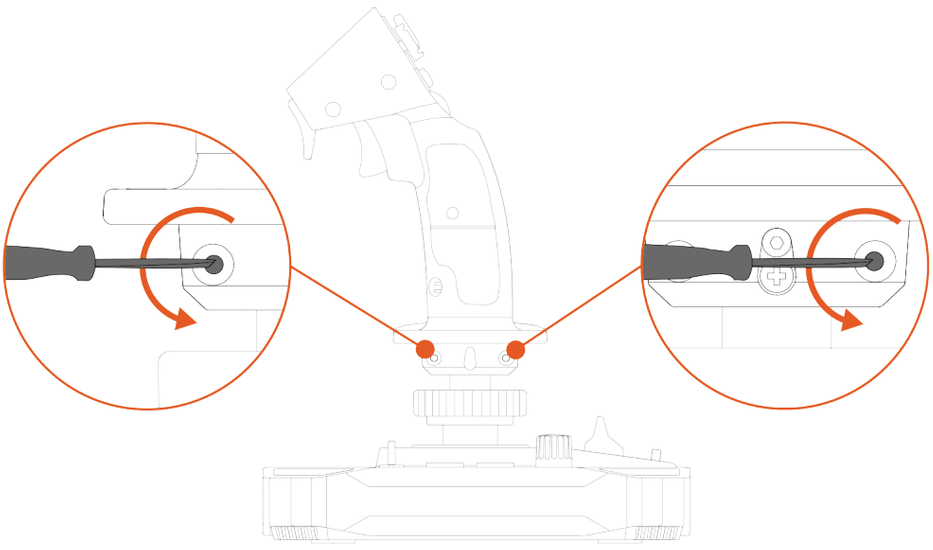

9. Poista rannetuen kaksi osaa ja sijoita ne uudelleen lentosauvan kahvaan asettamalla osat toisinpäin.

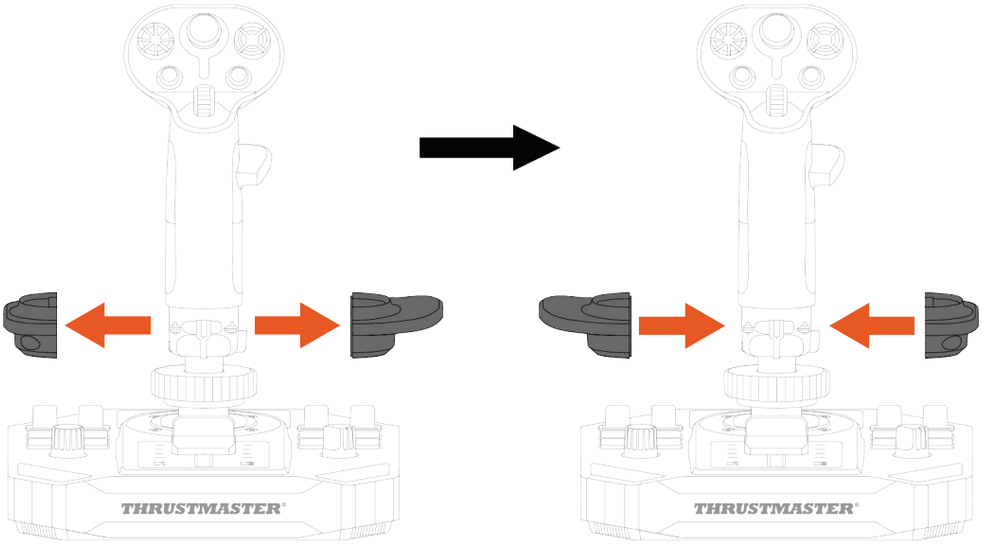

10. Kiinnitä kaksi rannetuen paikallaan pitävää ruuvia.

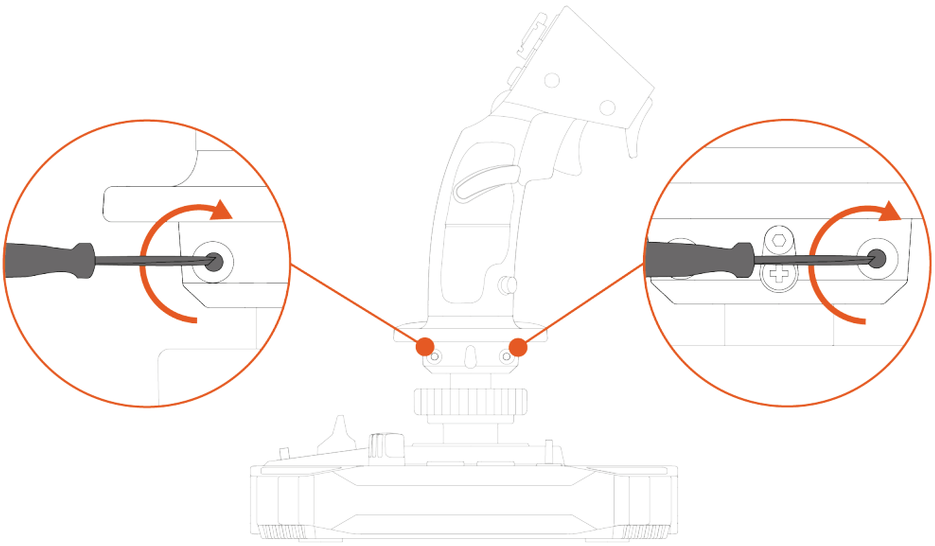

Sauvaohjaimen asennus oikeakätiseen tilaan:

1. Aseta sauvaohjaimen jalustan alaosasta löytyvä valintakytkin RIGHT HANDED (oikeakätiseen) -tilaan ennen ohjaimen yhdistämistä.

   Sauvaohjain tunnistetaan nimellä Sol-R [R] Flightstick.

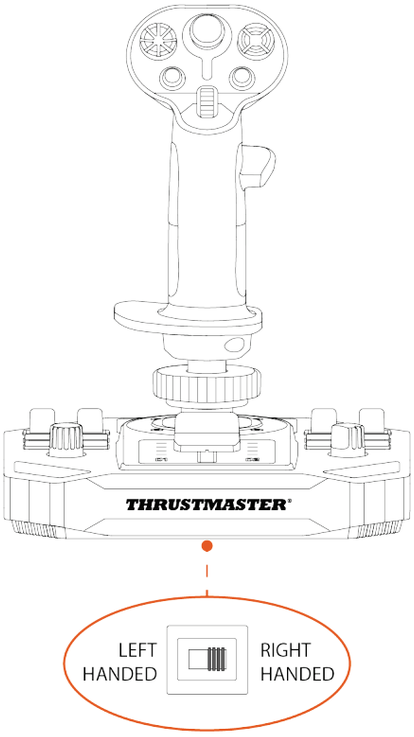

2. Avaa vasemman käden peukalotuki (B1).

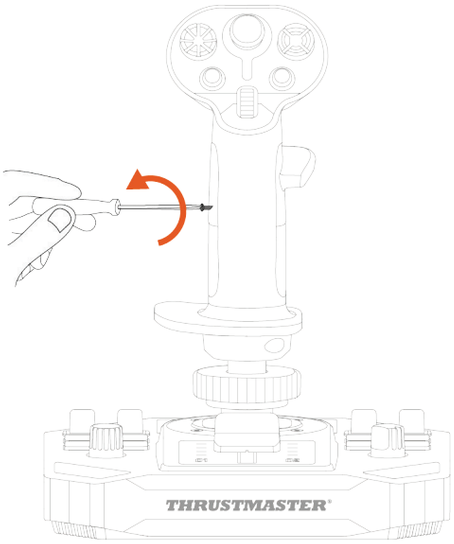

3. Poista vasemman käden peukalotuen molemmat osat (B1 ja B2).

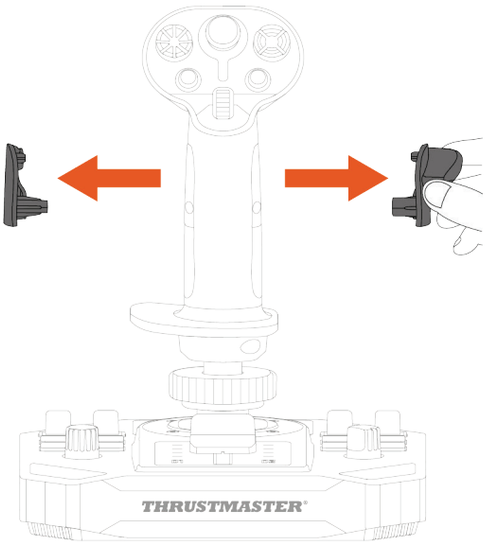

4. Aseta oikean käden peukalotuen molemmat osat (A1 ja A2) lentosauvan kahvaan.

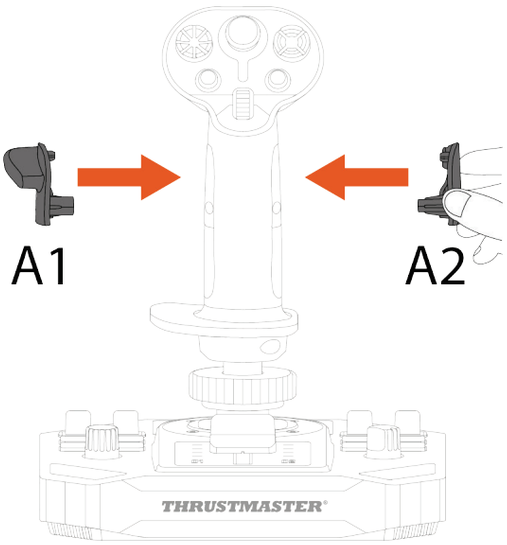

5. Kiinnitä oikean käden peukalotuki (A1).

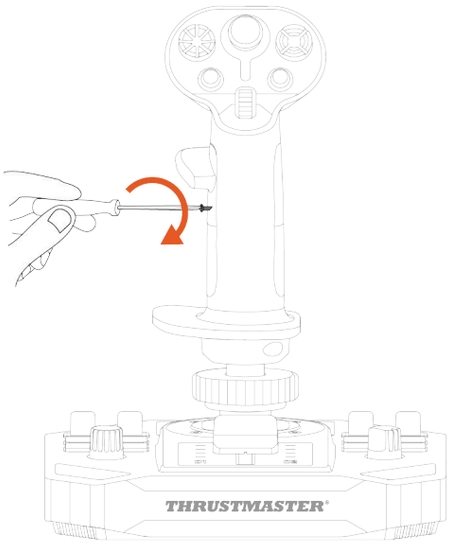

6. Irrota lentosauvan kahvan takana sijaitseva irrotettava painike (C1 tai C2).

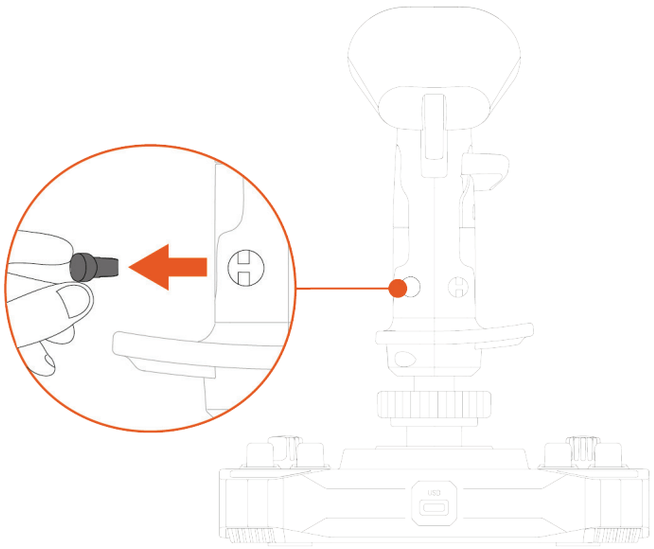

7. Aseta haluamasi irrotettava painike (C1 tai C2) A1-peukalotuen alle.

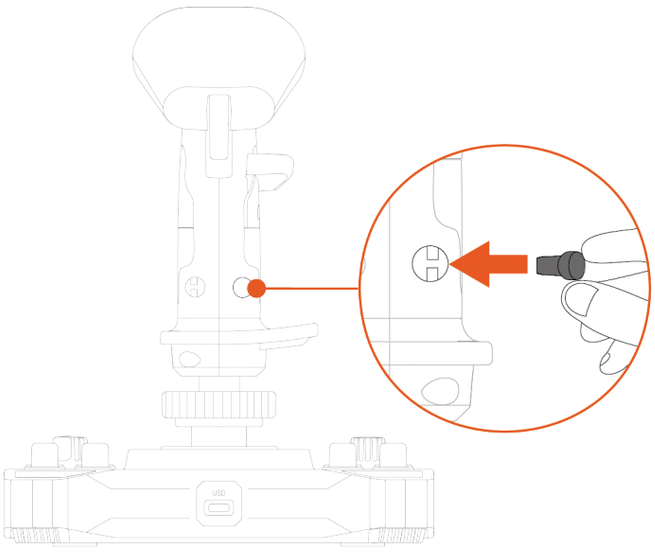

8. Avaa kaksi rannetuen paikallaan pitävää ruuvia.

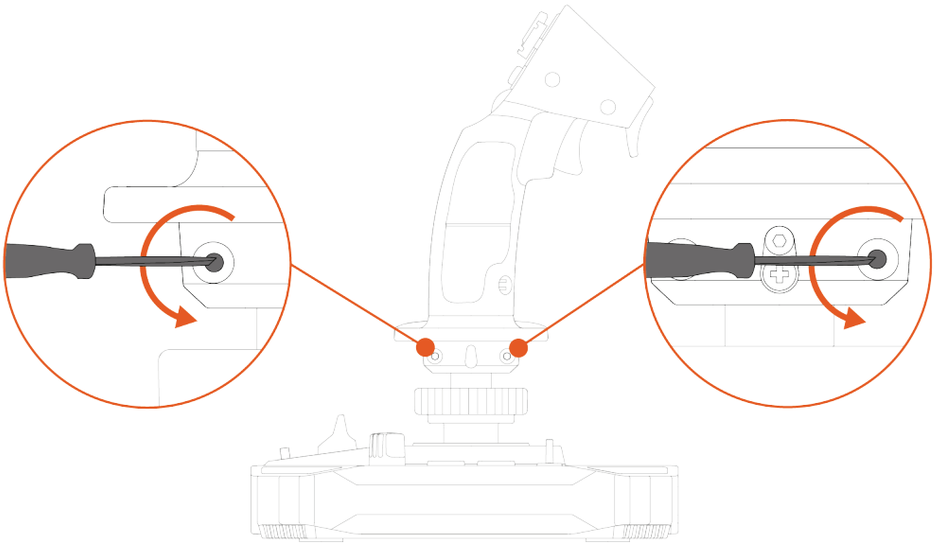

9. Poista rannetuen kaksi osaa ja sijoita ne uudelleen lentosauvan kahvaan asettamalla osat toisinpäin.

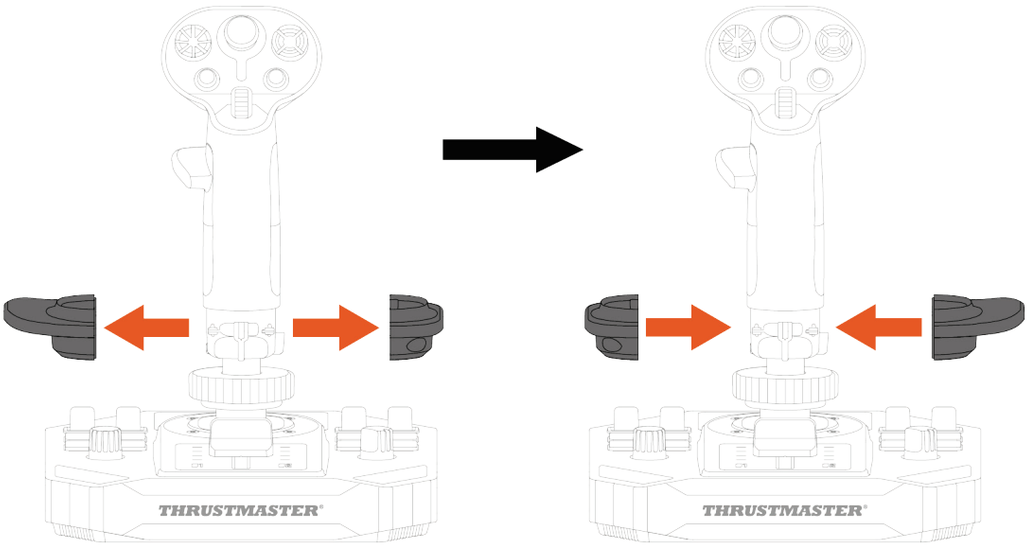

10. Kiinnitä kaksi rannetuen paikallaan pitävää ruuvia.

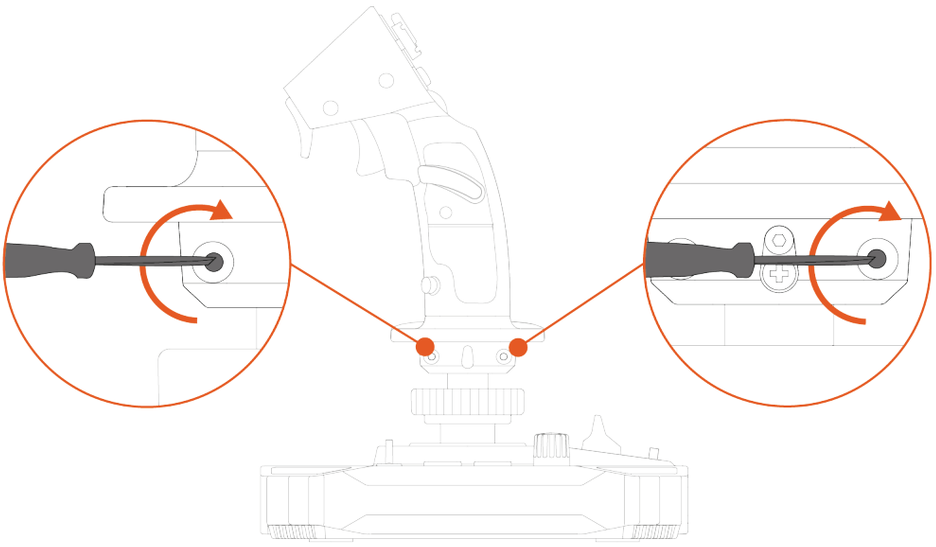

Korkeussovitin

Sol-R 1 Flightstick -sauvaohjain sisältää korkeussovittimen, mikä nostaa kättäsi ja tarjoaa paremman käyttömukavuuden lentosauvan kahvaa käyttäessäsi.

Ilman sovitinta	Sovittimen kanssa
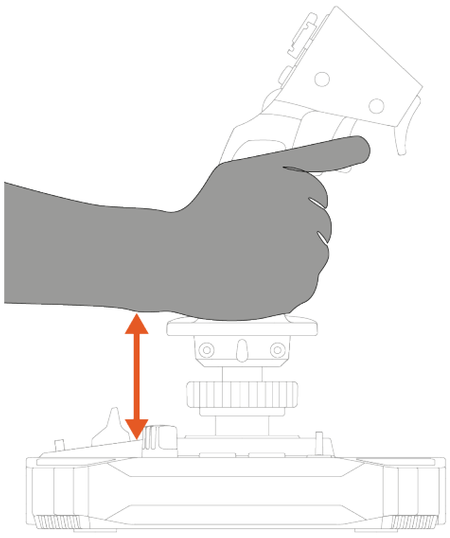	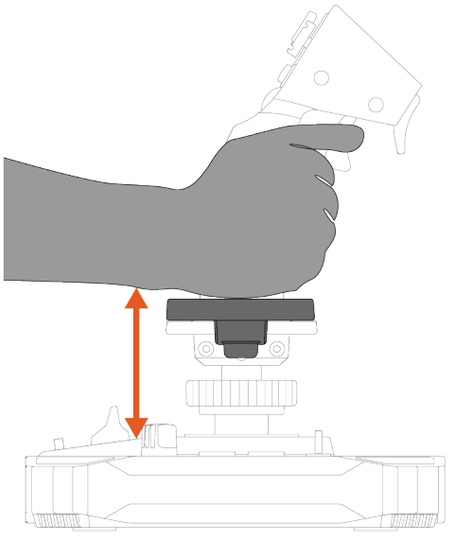

Asenna korkeussovitin napsauttamalla se rannetukeen.

Vasenkätinen tila	Oikeakätinen tila
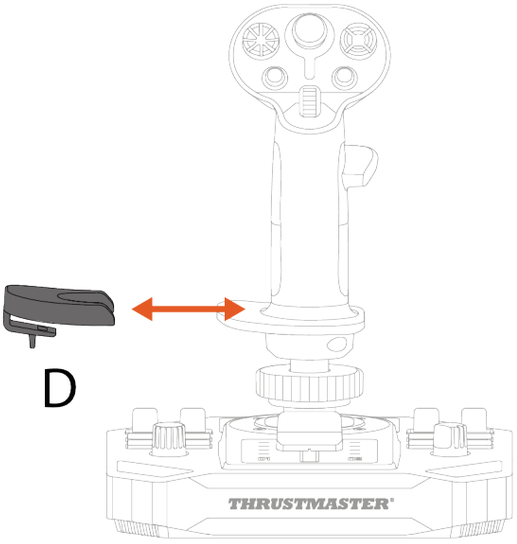	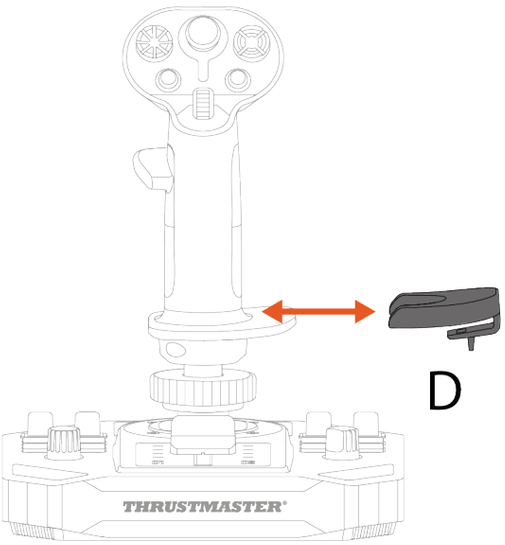

9. Yhteensopivuus

Muista käyttää ainoastaan virallisia lisävarusteita. Epävirallisten lisävarusteiden käyttö voi vahingoittaa tuotetta ja mitätöidä takuun.

Lentosauvan kahvat

Sol-R-jalusta on yhteensopiva seuraavien lentosauvan kahvojen ja lisävarusteiden kanssa:

- F/A-18C Hornet™ HOTAS Add-On Grip -lentosauvan kahva*;
- Viper Grip – HOTAS Add-On Grip -lentosauvan kahva* (aiemmin F16-C Viper HOTAS Add-On Grip);
- AVA Offset Adapter -sovitin*;
- myöhemmin julkaistavat Thrustmaster-lentosauvojen kahvat*.

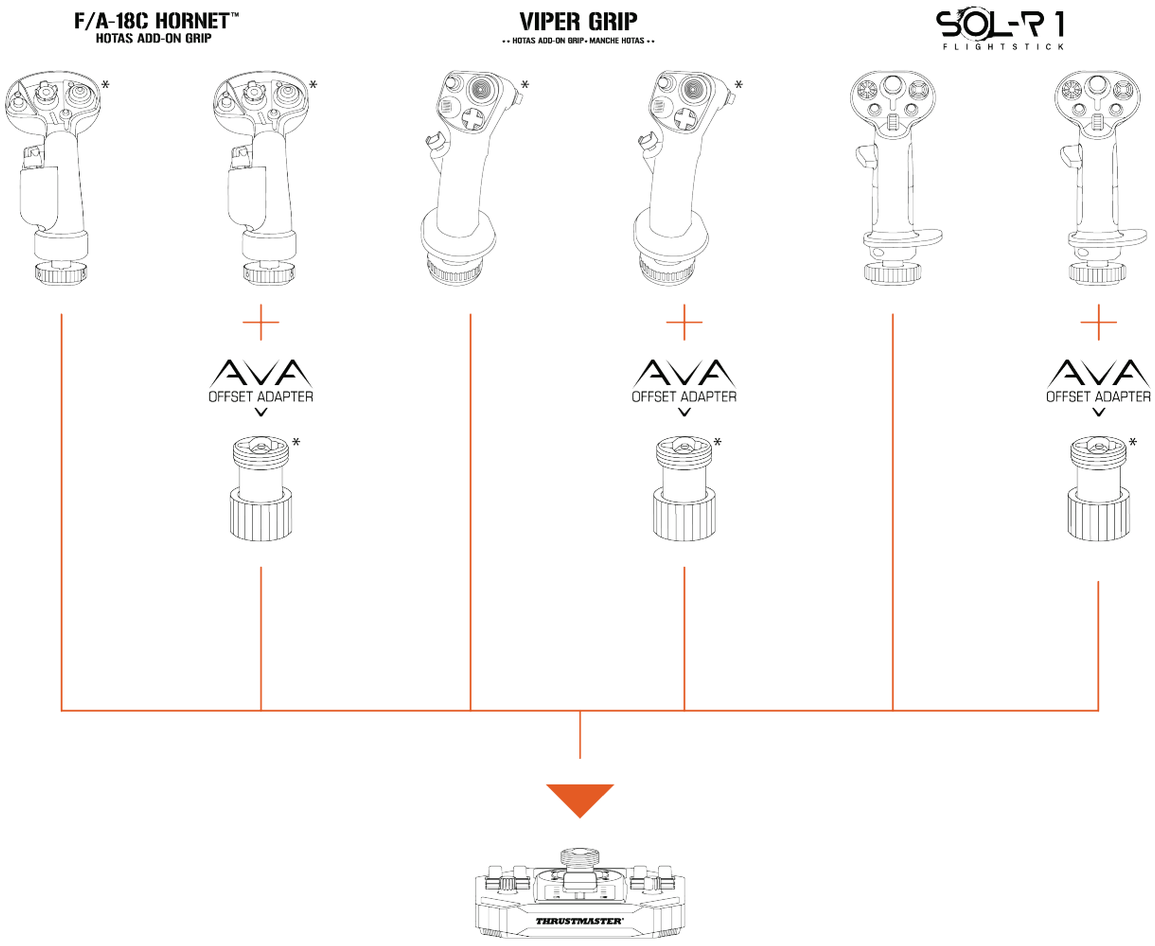

** Myydään erikseen.*

Jalusta

Sol-R- lentosauvan kahva on yhteensopiva AVA-jalustan* kanssa.

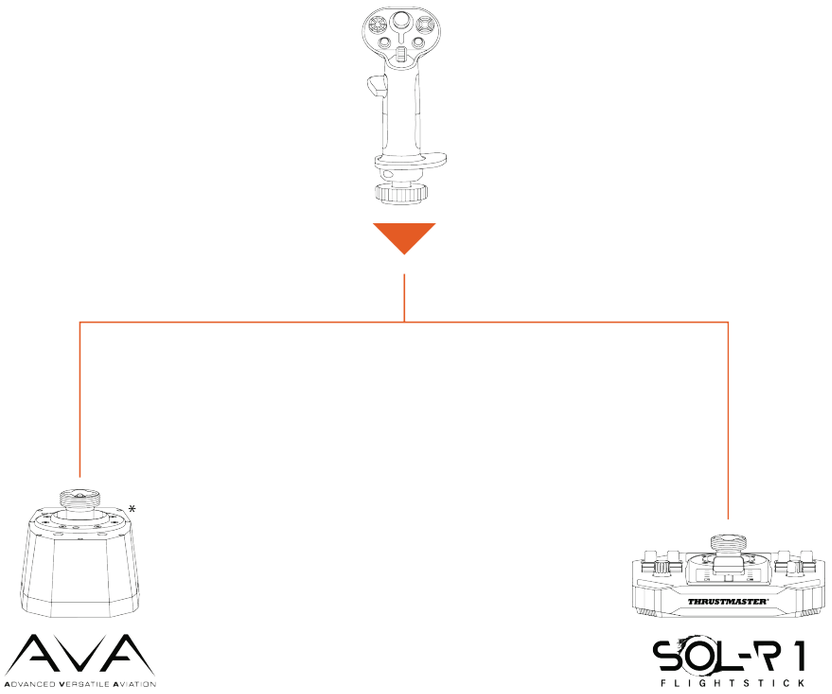

** Myydään erikseen.*

Sivuperäsimet

Sol-R 1 Flightstick -sauvaohjain on yhteensopiva seuraavien sivuperäsinjärjestelmien kanssa:

- TFRP T.Flight Rudder Pedals*;
- TPR: Thrustmaster Pendular Rudder*.

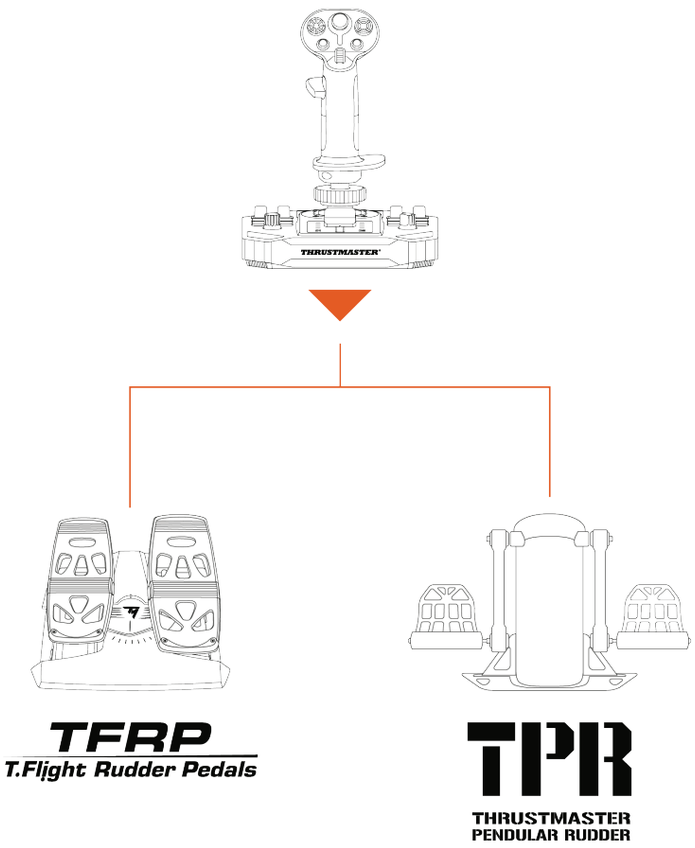

- TFRP ja TPR on yhdistettävä PC-tietokoneeseen USB-liittimen kautta.
- TFRP ja TPR ovat yhteensopivia useaa USB-yhteyttä ja sivuperäsimiä tukevien pelien kanssa.

** Myydään erikseen.*

10. Edistynyt T.A.R.G.E.T-ohjelmointiohjelmisto

T.A.R.G.E.T (Thrustmaster Advanced pRogramming Graphical EdiTor) on innovatiivinen ja huipputehokas ohjelmistopaketti, joka mahdollistaa parannuksien tekemisen useimmille Thrustmasterin lento-ohjaimille ja profiilien jakamisen Thrustmaster-yhteisön kanssa.

Asennus

1. Käy sivustolla: **https://support.thrustmaster.com/product/sol-r-1-flightstick**.
2. Lataa **Software** (Ohjelmisto) -osiosta edistynyt T.A.R.G.E.T-ohjelmointiohjelmisto ja asenna se.

Pääominaisuudet

- Akseleille löytyy useita mahdollisia määrityksiä.
- Tarjolla on useita ohjelmointitasoja: Basic, Advanced ja Script.
- Käyttää Drag & Drop -periaatetta.
- Sol-R 1 Flightstick -sauvaohjaimen voi yhdistää muiden Thrustmaster-lentosimulaattorilaitteiden kanssa (Hotas Cougar*, T.16000M FCS*, TWCS*, TFRP*, MFD Cougar Pack*, TCA-sarja*, VIPER-sarja* ja AVA-sarja* – kaikki niistä ovat T.A.R.G.E.T-yhteensopivia), jotta ne tunnistetaan yhtenä USB-laitteena.
- Pääsy Thrustmaster-yhteisön luomiin edistyneisiin profiileihin.

** Myydään erikseen.*

11. UKK ja tekninen tuki

Onko sinulla kysymyksiä Sol-R 1 Flightstick -sauvaohjaimesta tai kärsitkö teknisistä ongelmista? Mikäli näin on, vieraile Thrustmasterin teknisen tuen sivustolla: **https://support.thrustmaster.com/product/sol-r-1-flightstick**.

1. Sauvaohjain ei toimi oikein tai se vaikuttaa väärin kalibroidulta

- Sammuta PC, irrota sauvaohjain, yhdistä se takaisin ja käynnistä sitten PC sekä peli uudelleen.
- Jätä sauvaohjainta yhdistäessäsi lentosauvan kahva keskelle ja vältä liikuttamasta sitä välttääksesi mahdolliset kalibrointiongelmat.

2. En voi säätää sauvaohjainta

- Avaa pelin valikko ja valitse **Options (Asetukset) > Controller (Ohjain) > Gamepad (Peliohjain)** tai **Joystick (Sauvaohjain)**. Valitse sitten sopivin asetus tai määritä sauvaohjaimen asetukset täysin uusiksi.
- Lisää tietoa löytyy pelin käyttöohjeesta tai verkon apusivustolta.

3. Sauvaohjain on liian herkkä tai ei ole tarpeeksi herkkä

– Sol-R 1 Flightstick kalibroi itsensä automaattisesti, kun olet tehnyt muutaman liikkeen eri akseleilla.

– Avaa pelin valikko ja valitse **Options (Asetukset) > Controller (Ohjain) > Gamepad (Peliohjain)** tai **Joystick (Sauvaohjain)**. Säädä sauvaohjaimen herkkyyttä ja kuolleita alueita, mikäli nämä asetukset ovat saatavilla.

4. Sauvaohjain ei toimi

– Jotta Sol-R 1 Flightstick -sauvaohjain toimisi kunnolla videopeleissä, sinun on päivitettävä sen laiteohjelmisto.

Suorita laiteohjelmistopäivitys käymällä osoitteessa

https://support.thrustmaster.com/product/sol-r-1-flightstick.

Valitse **Drivers** (Ajurit) ja seuraa ohjeita, mukaan lukien lataus- ja asennustoimenpiteitä.

THRUSTMASTER®

SOL-R 1

FLIGHTSTICK

PC (Windows® 10/11)

Návod na použitie

Pred inštaláciou produktu, **pred** akýmkoľvek použitím produktu a **pred** akoukoľvek údržbou si **pozorne prečítajte** pokyny uvedené v tomto návode. Bezpodmienečne dodržiavajte bezpečnostné pokyny. Nedodržanie týchto pokynov môže viesť k nehodám a/alebo škodám. Uschovajte si tento návod, aby ste si ho mohli v budúcnosti prečítať.

OBSAH

1. OBSAH BALENIA 6

2. TECHNICKÉ VLASTNOSTI 7

3. INFORMÁCIE O POUŽITÍ 11

4. MONTÁŽ 13

5. INŠTALÁCIA NA PC 15

Ovládací panel 16

Mapovanie 20

6. INŠTALÁCIA NA PODPERU 23

Inštalácia na TM Flying Clamp 24*

Inštalácia na kokpit alebo inú pevnú podperu* 25*

7. VLASTNOSTI 26

Plynová páka 26

Viacsmerový klobúkový prepínač point of view 29

8. KONFIGURÁCIA RUKOVÄTE LETECKEJ PÁKY 32

Režim pre pravákov alebo Režim pre ľavákov 32

Výškový adaptér 43

9. KOMPATIBILITA 44

Letecké páky 45

Základňa 46

Kormidlá 47

10. POKROČILÝ PROGRAMOVACÍ SOFTVÉR T.A.R.G.E.T 48

Inštalácia 48

Hlavné vlastnosti 49

11. ČASTO KLADENÉ OTÁZKY A TECHNICKÁ PODPORA 50

SOL-R 1

FLIGHTSTICK

Vychutnajte si skutočne jedinečný hviezdny zážitok s joystickom Sol R 1 Flightstick: bude vás sprevádzať priamo do srdca vašich vesmírnych bitiek a prieskumov.

Tento návod vám pomôže nainštalovať a používať váš Sol R 1 Flightstick v najlepších možných podmienkach. Pred vzlietnutím si pozorne prečítajte pokyny a upozornenia: pomôžu vám získať maximálny pôžitok z vášho produktu.

Aktualizácia firmvéru

Aby joystick Sol R 1 Flightstick správne fungoval s videohrami, musíte aktualizovať jeho firmvér.

Ak chcete vykonať aktualizáciu, navštívte **https://support.thrustmaster.com/product/sol-r-1-flightstick**.

Vyberte položku **Drivers** (Ovládače) a postupujte podľa pokynov vrátane postupu sťahovania a inštalácie.

1. Obsah balenia

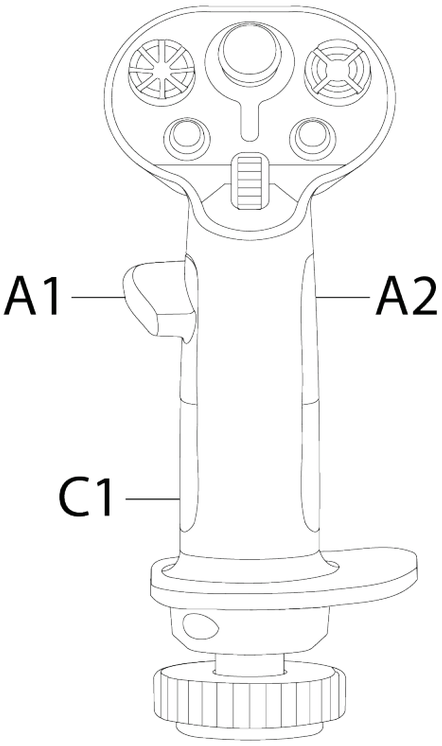

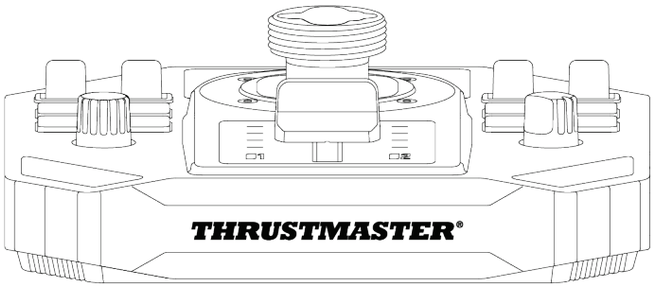

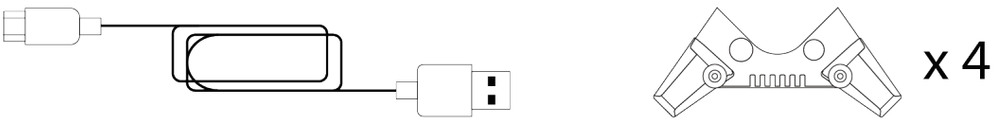

2. Technické vlastnosti

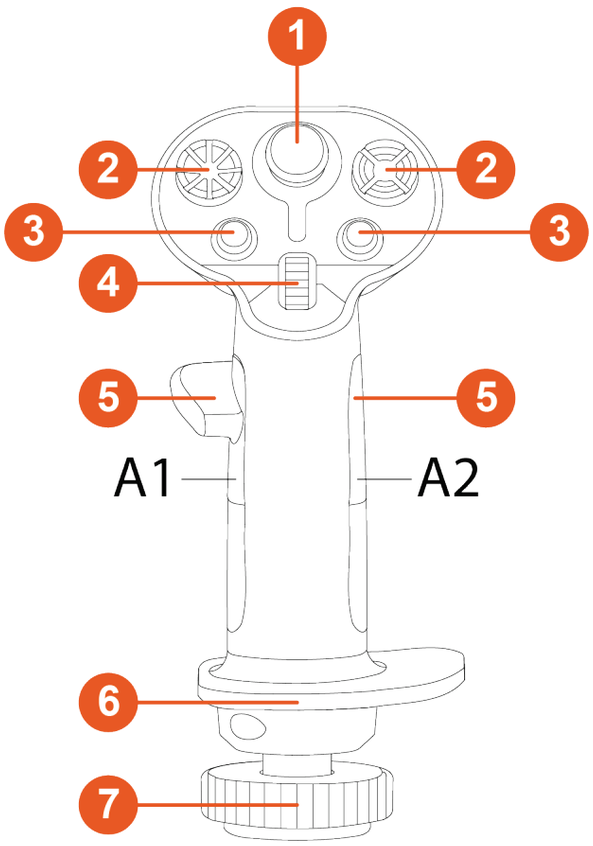

❶ Analógová mini-páčka

❷ 8-smerové viacsmerové klobúkové prepínače point of view

❸ Akčné tlačidlá

❹ Rolovacie koliesko

❺ Opierky na palce (pre pravákov a ľavákov)

❻ Obojručná opierka zápästia

❼ Funkcia kormidla prostredníctvom otáčania rukoväte letovej páky (uzamykateľná)

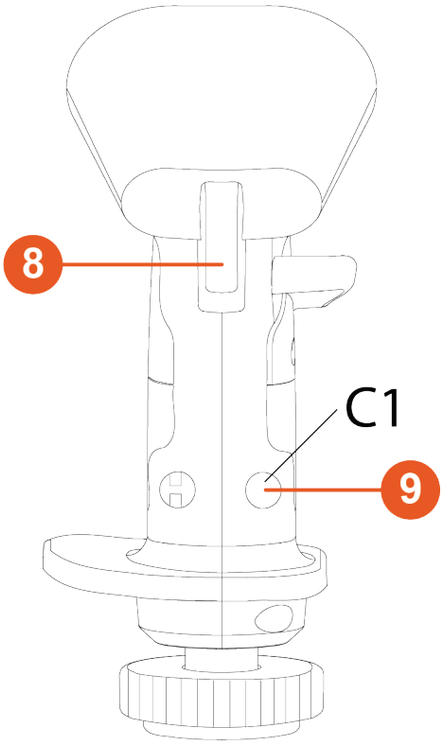

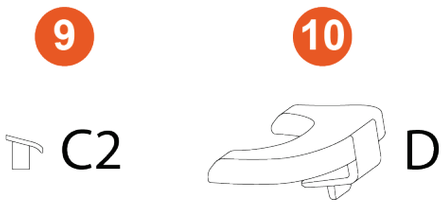

❽ Spúšte (vrátane jednej dvojpolohovej spúšte)

❾ Odnímateľné gombíky

❿ Odnímateľný výškový adaptér (pre pravákov a ľavákov)

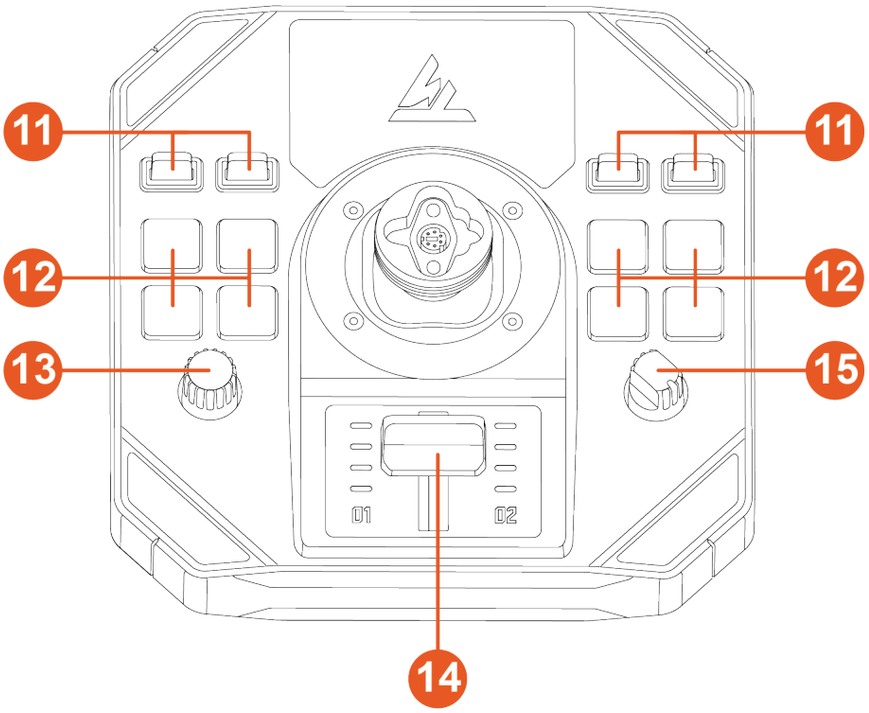

⓫ Prepínače (dve polohy)

⓬ Podsvietené akčné tlačidlá

⓭ Enkodér

⓮ Plynová páka s kontrolkami

⓯ Otočný prepínač (štyri polohy)

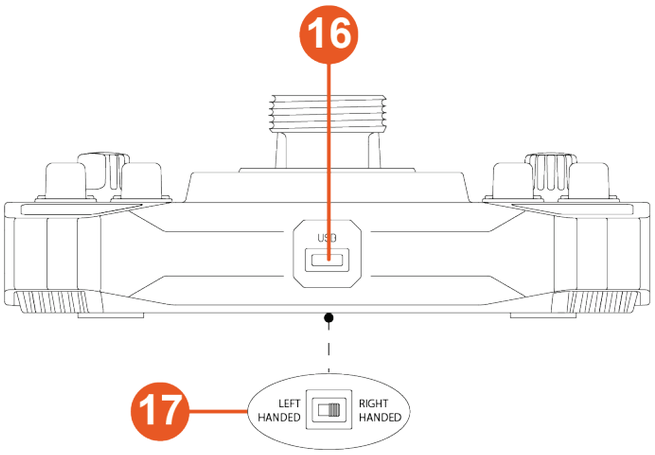

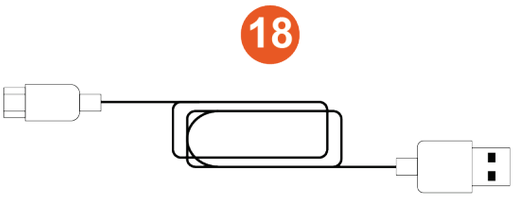

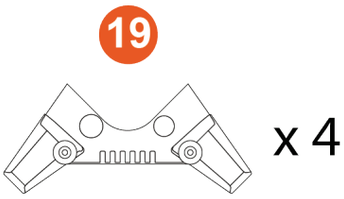

⓰ USB-C konektor

⓱ Prepínač: LEFT HANDED (pre ľavákov) / RIGHT HANDED (pre pravákov)

⓲ USB-A – USB-C kábel

⓳ Podpory stability

3. Informácie o použití

Dokumentácia

Pred použitím tohto produktu si ešte raz pozorne prečítajte túto dokumentáciu a uschovajte si ju pre budúce použitie.

Nebezpečenstvo priškripnutia

Pri používaní joysticku Sol-R 1 Flightstick nikdy neumiestňujte prsty do priestoru medzi základňou a osou rukoväte leteckej páky.

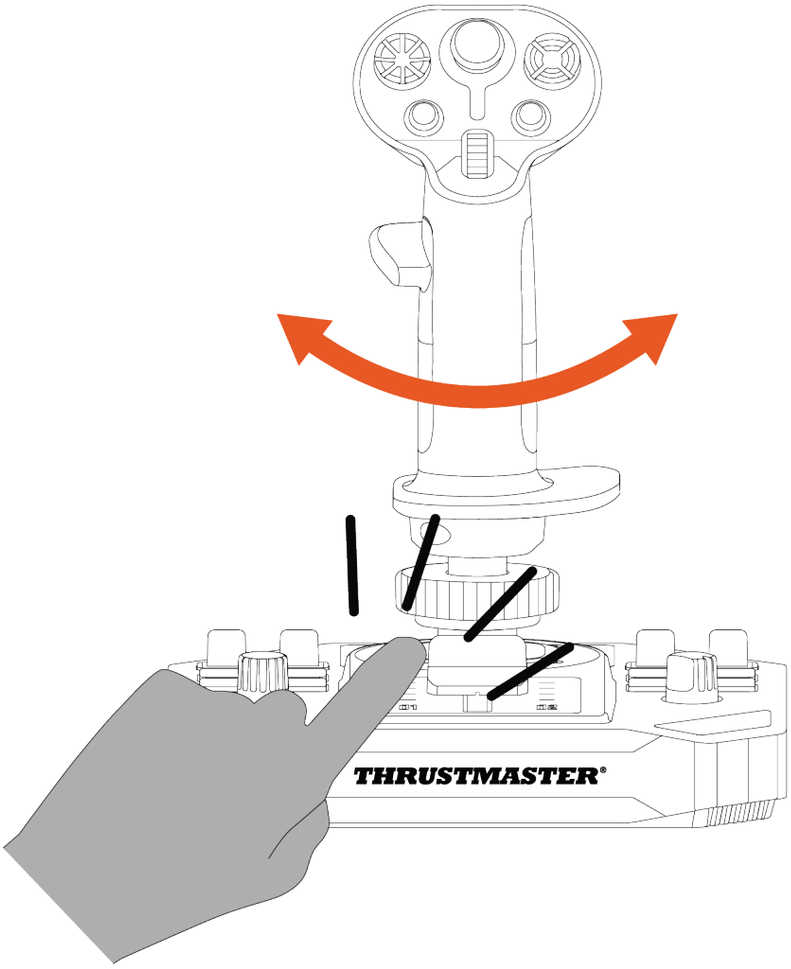

4. Montáž

1. Umiestnite rukoväť leteckej páky na základňu. Uistite sa, že rukoväť leteckej páky je správne umiestnená, ako je znázornené na obrázku nižšie.
2. Utiahnite upínací krúžok.

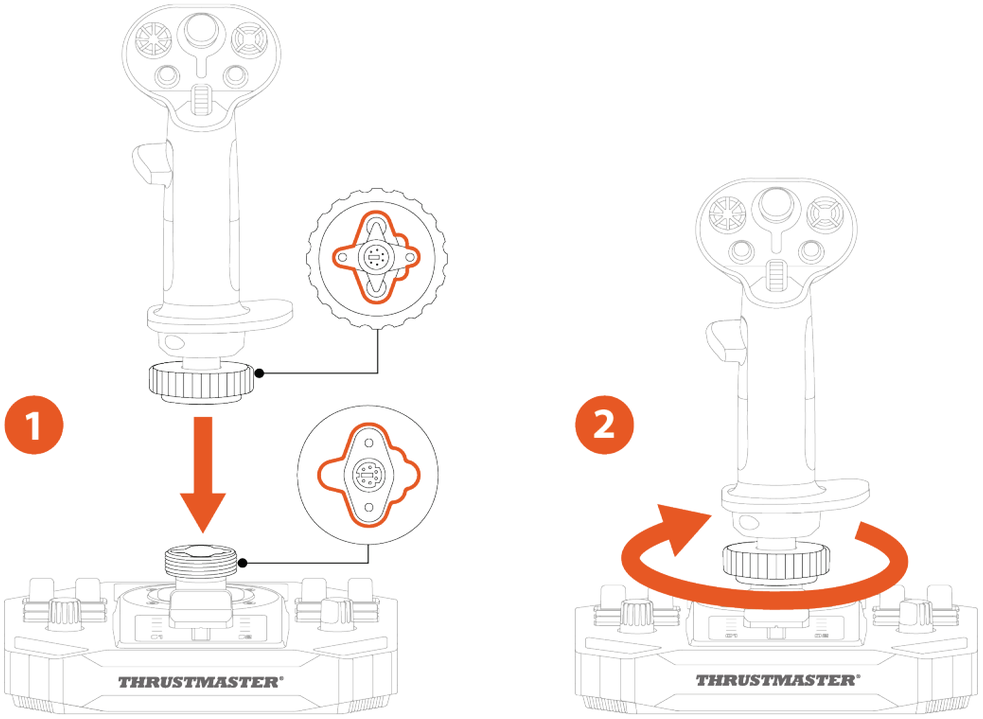

Ak cítite akýkoľvek odpor, netlačte naň silou. Skontrolujte, či sú konektory základne a rukoväte letovej páky správne zarovnané, ako je znázornené vyššie. Nedodržanie tohto pokynu môže viesť k poškodeniu produktov.

3. *(Voliteľné)* Pripnite stabilizačné podpery do štyroch rohov základne.

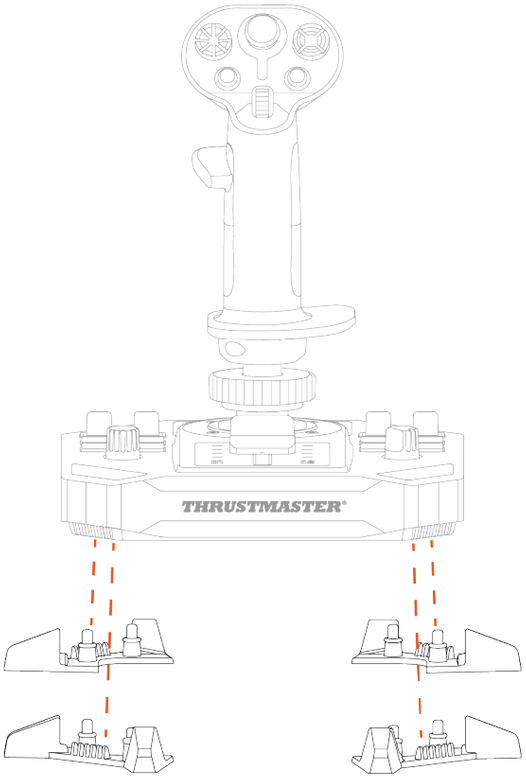

5. Inštalácia na PC

1. Navštívte: **https://support.thrustmaster.com/product/sol-r-1-flightstick**.
2. Stiahnite si a nainštalujte PC ovládač a jeho prispôsobené rozhranie pre ovládací panel Windows.
3. Po nainštalovaní ovládača pre PC pripojte joystick Sol R 1 Flightstick k jednému z USB portov vášho počítača pomocou kábla USB A – USB C.

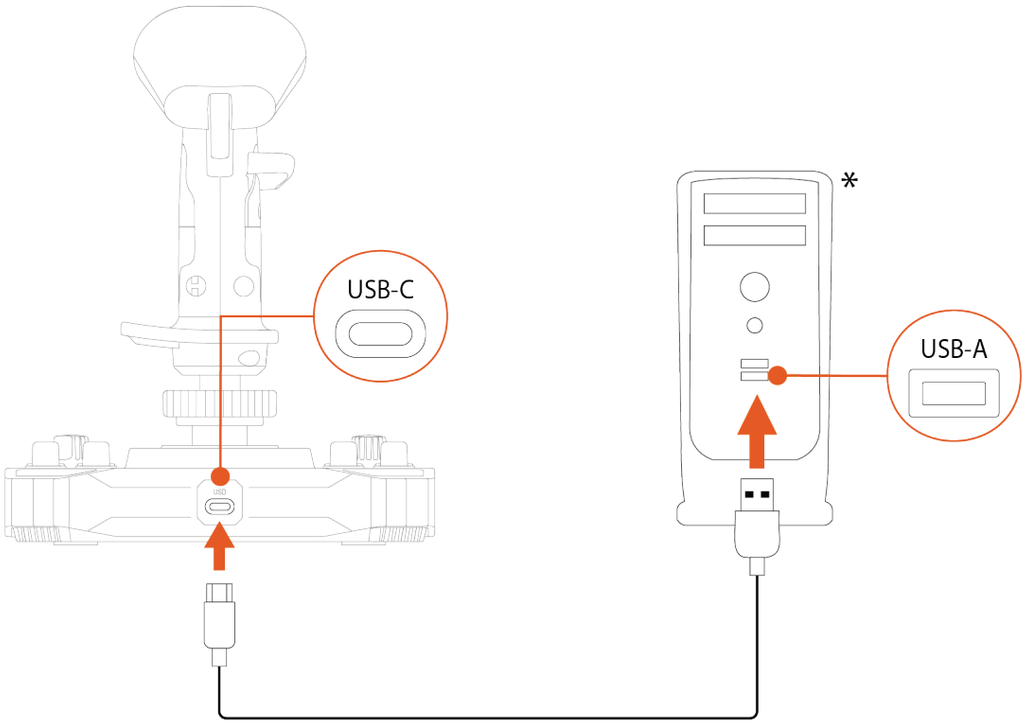

** Nie je súčasťou balenia*

Ovládací panel

Na prístup k ovládaciemu panelu vyberte **Štart**, do vyhľadávacieho panela napíšte **Control Panel** alebo **Ovládací panel** a potom kliknite na **Control Panel** alebo **Ovládací panel** (vo Windows® 10/11).

Zobrazí sa dialógové okno **Herné ovládače.** Príslušenstvo sa zobrazí na obrazovke s názvom **Sol-R [R] Flightstick** alebo **Sol-R [L] Flightstick** a stavom **OK**.

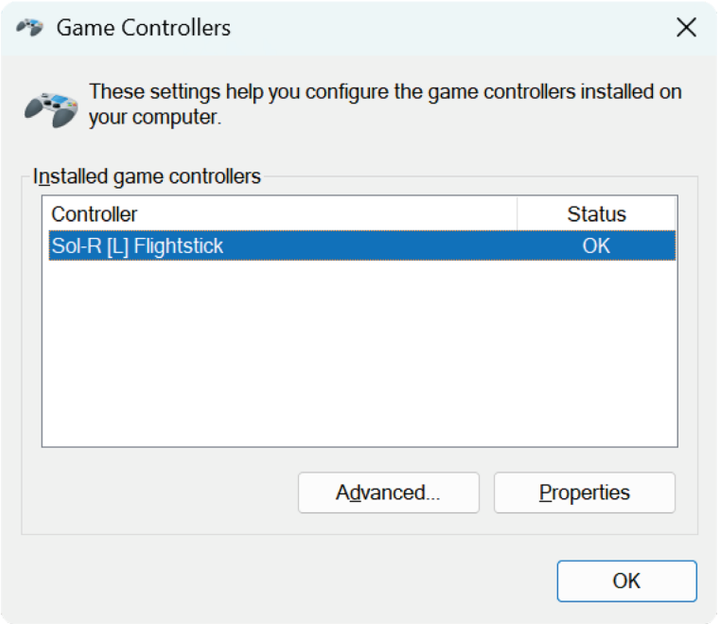

V dialógovom okne **Herné ovládače** kliknite na **Vlastnosti**, aby ste otestovali a zobrazili všetky funkcie.

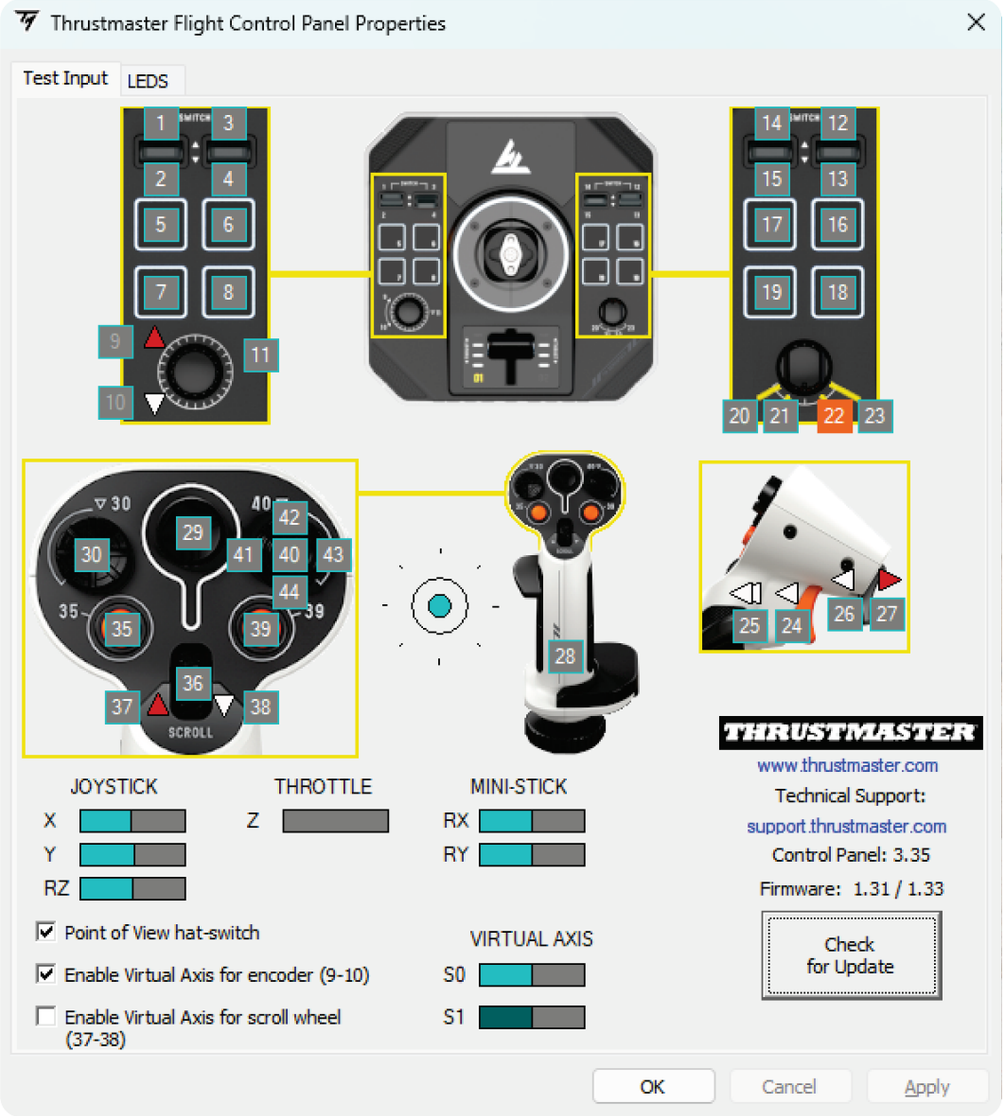

Prispôsobiteľné LED diódy

Joystick Sol-R 1 Flightstick obsahuje jedenásť LED diód, ktoré je možné prispôsobiť pomocou ovládacieho panela.

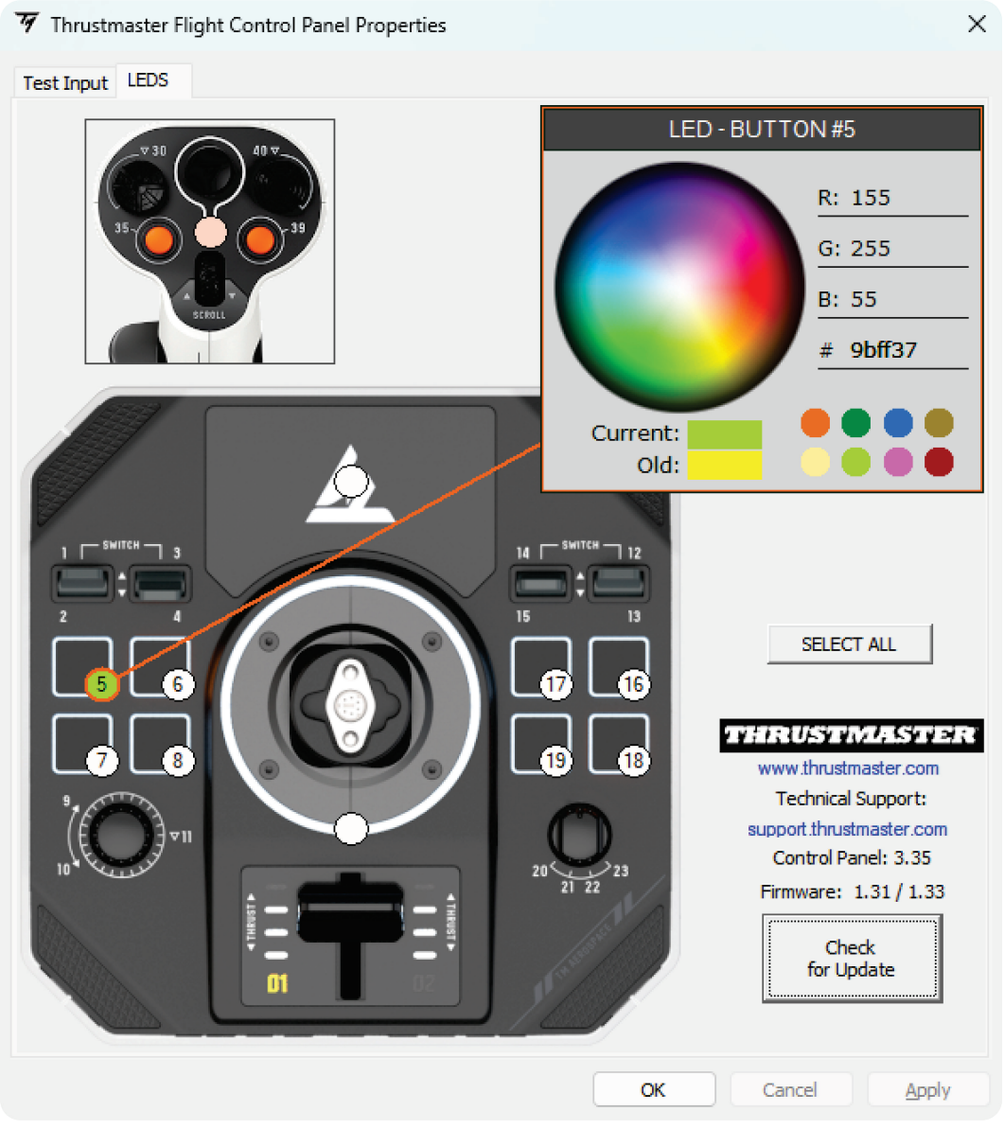

Každej LED dióde môžete priradiť inú farbu.

Ak chcete zmeniť farbu LED diód:

1. Prejdite na **ovládací panel** joysticku Sol-R 1 Flightstick.
2. V dialógovom okne **Herné ovládače** kliknite na položku **Vlastnosti**.
3. Na karte **LEDS** diódy kliknite na jeden z farebných kruhov a vyberte diódu LED, ktorú chcete zmeniť.
4. Na zmenu farby použite farebné koliesko alebo paletu preddefinovaných farieb alebo zadajte kód farby (RGB alebo HEX).
5. Kliknutím na tlačidlo **OK** uložte zmenu.

Keď je rukoväť leteckej páky Sol-R nainštalovaná na základni AVA*, oblasť mini-páčky je podsvietená a môžete zmeniť farbu.

** Predávané samostatne*

Mapovanie

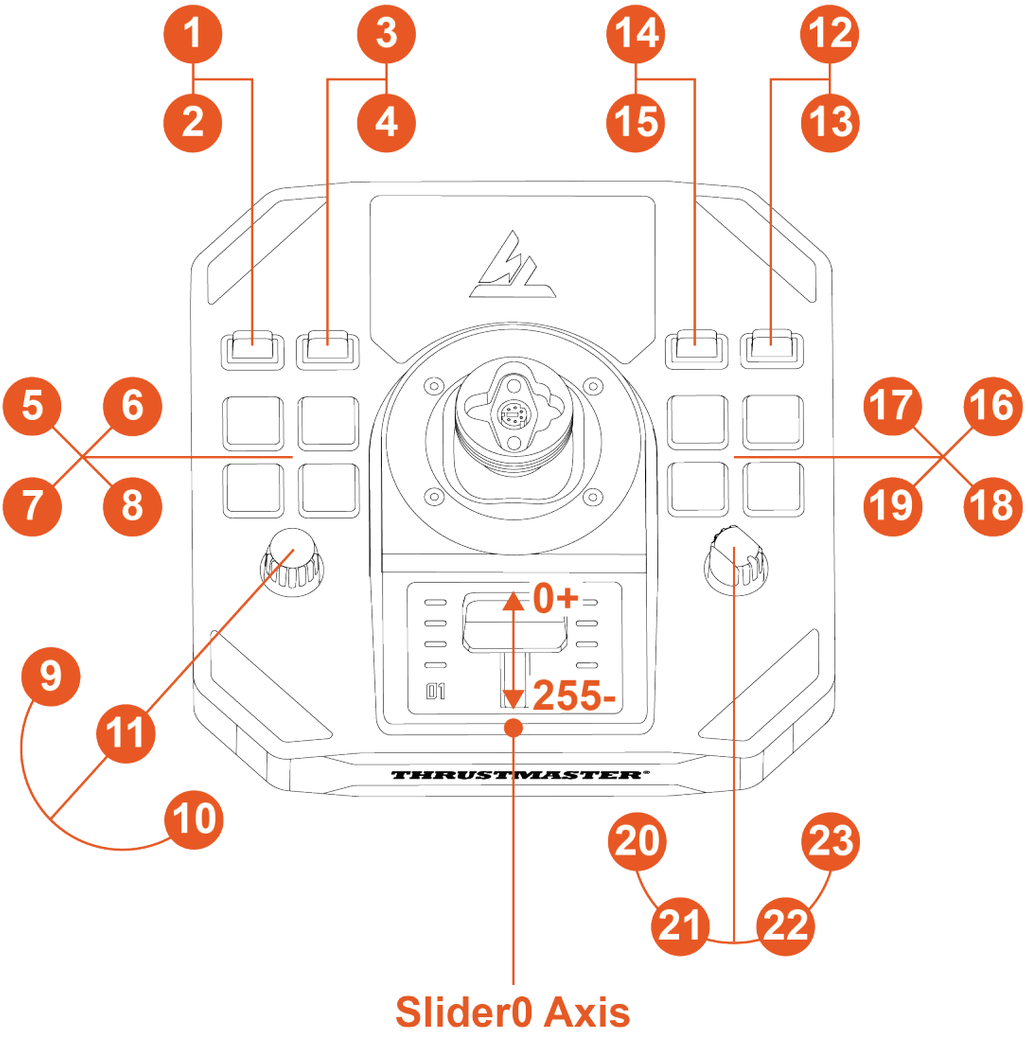
1
2
3
4
14
15
12
13
5
6
7
8
17
16
19
18
9
11
10
20
21
22
23
0+
255-
THRUSTMASTER
Slider0 Axis

Režim pre pravákov

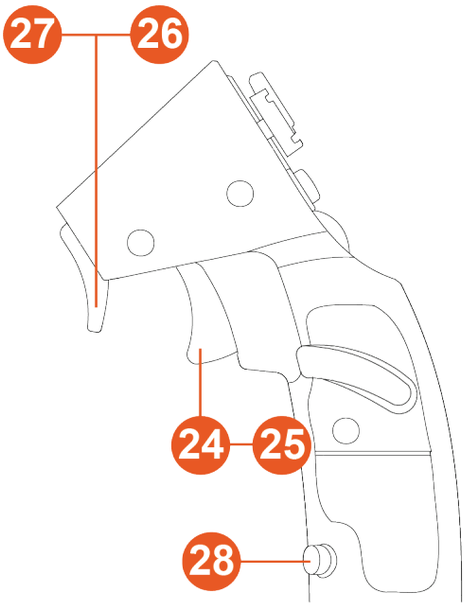

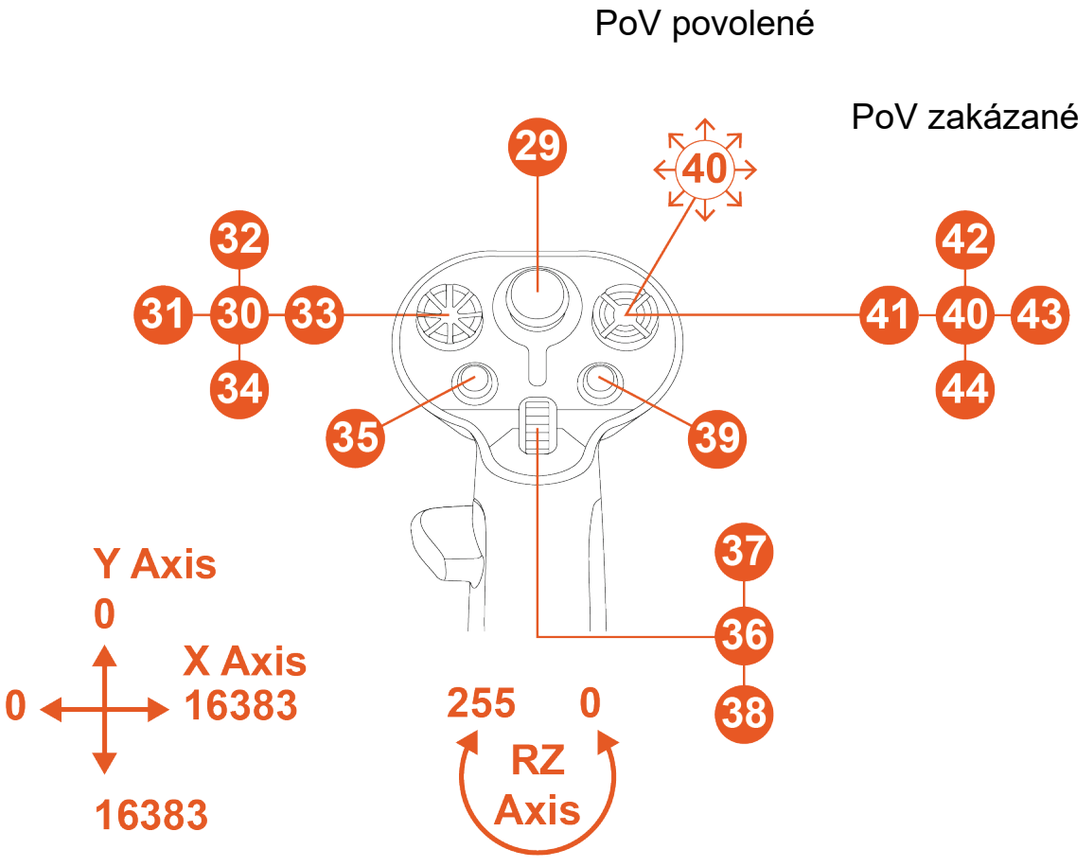

Režim pre ľavákov

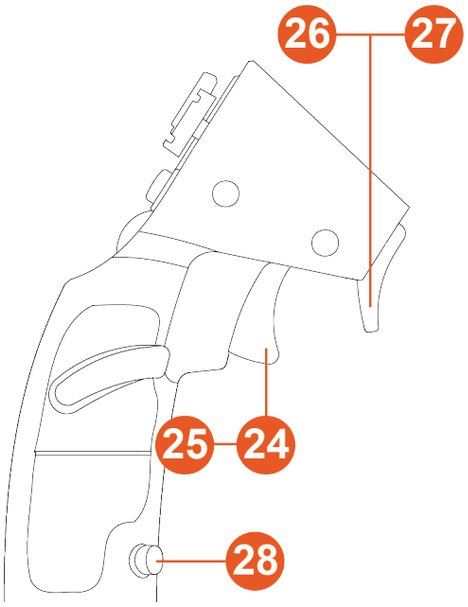

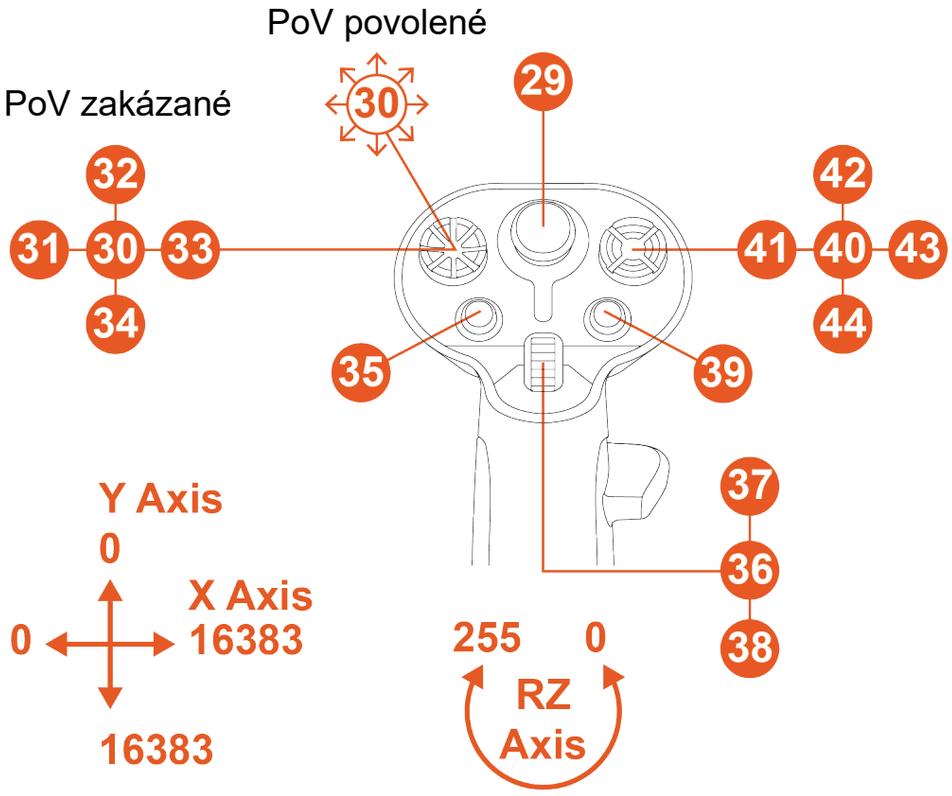

6. Inštalácia na podperu

Joystick Sol R 1 Flightstick môžete nainštalovať na rôzne typy podpier pomocou skrutiek M6 (nie sú súčasťou balenia) a skrutkových závitov umiestnených na spodnej strane základne. Vo vnútri základne nesmie maximálna dĺžka skrutky presiahnuť 15 mm.

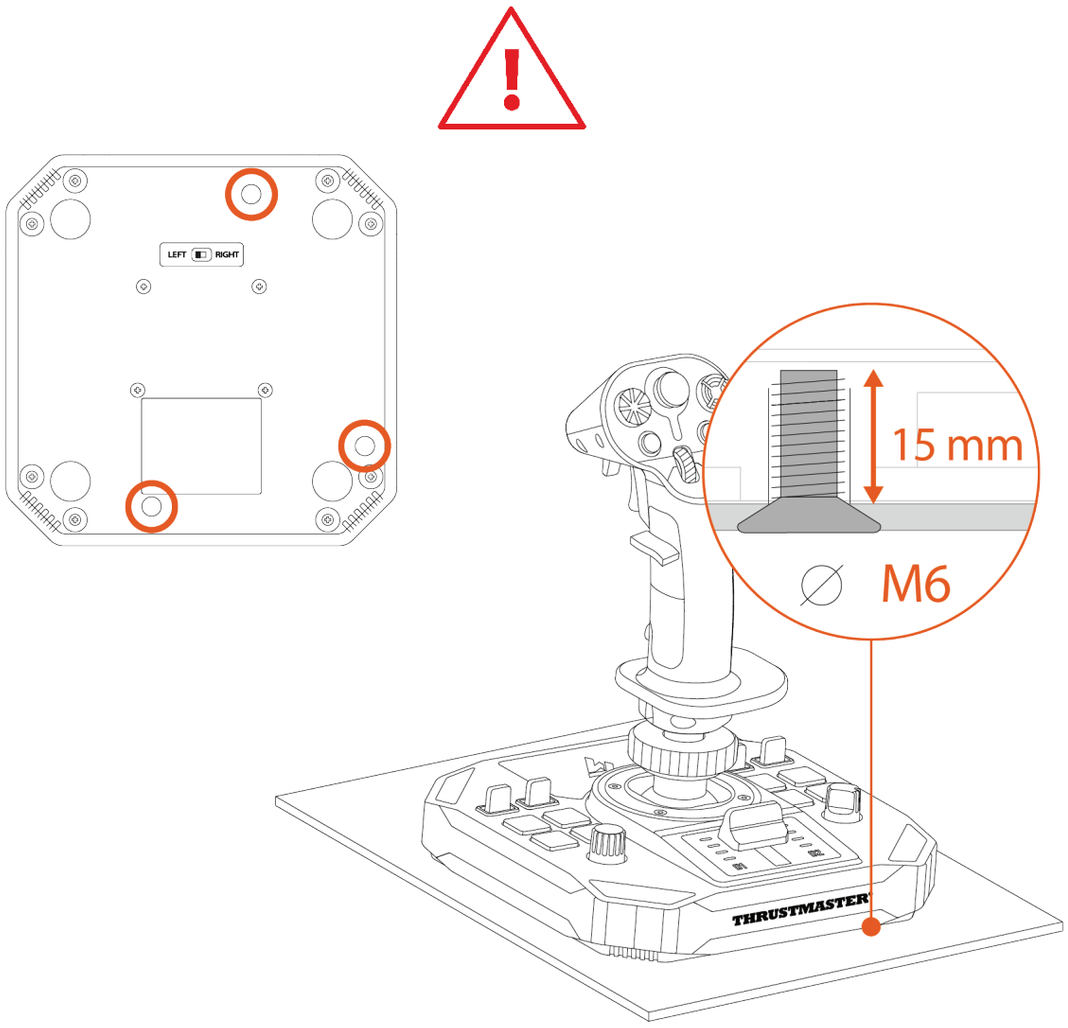

Pred každým použitím sa uistite, že je joystick Sol R 1 Flightstick správne pripevnený k podpere, v súlade s pokynmi špecifikovanými výrobcom.

*Inštalácia na TM Flying Clamp**

Na pripevnenie joysticku Sol-R 1 Flightstick k podpere TM Flying Clamp* použite dve skrutky M6 (nie sú súčasťou balenia).

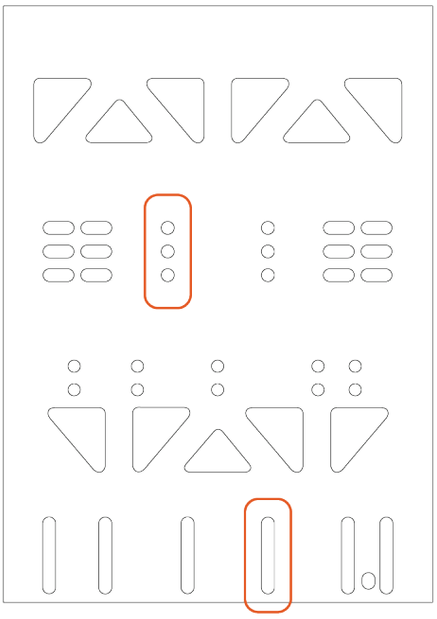

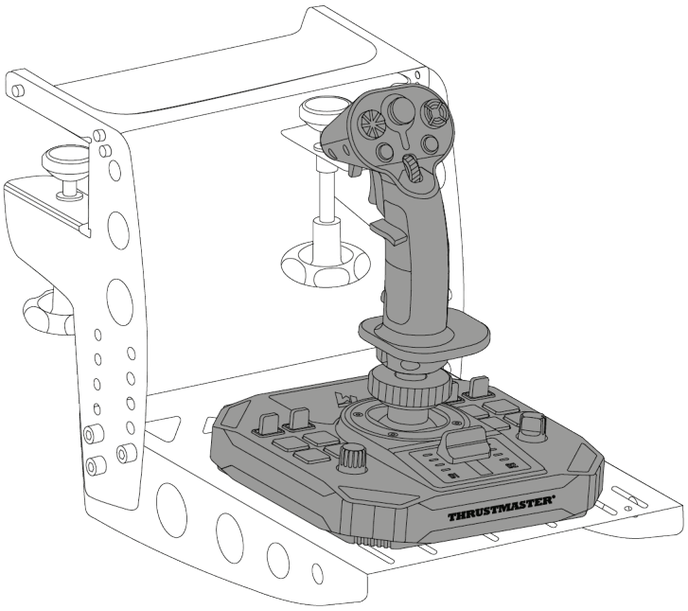

**Predávané samostatne*

Inštalácia na kokpit alebo inú pevnú podperu**

Na pripevnenie joysticku Sol-R 1 Flightstick ku kokpitu* alebo k podpere stola* použite skrutky M6 (nie sú súčasťou balenia) a skrutkové závity umiestnené na spodnej strane základne.

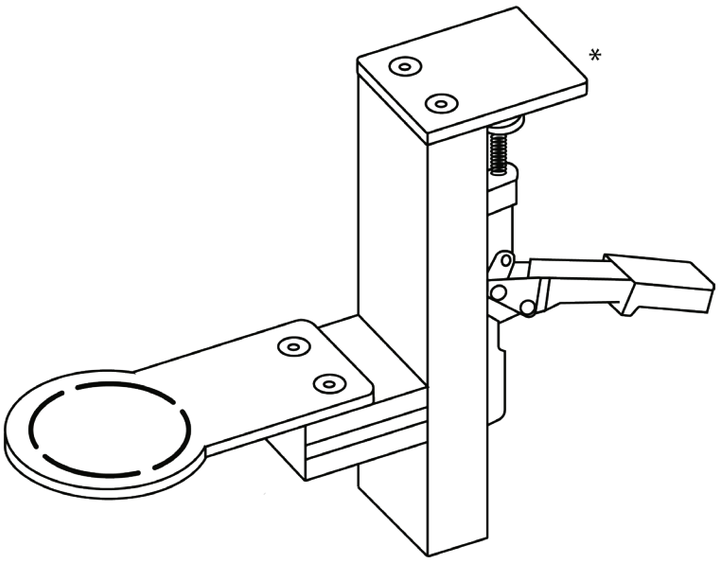

Aby ste predišli poškodeniu joysticku Sol R 1 Flightstick, obráťte sa na výrobcu kokpitu alebo technickú podporu, aby ste zistili kompatibilitu kokpitu s produktmi Thrustmaster.

**Nie je súčasťou balenia*

7. Vlastnosti

Plynová páka

Joystick Sol-R 1 Flightstick je vybavený plynovou pákou, ktorá uľahčuje ovládanie ťahu motora vašej kozmickej lode. Kontrolky vám pomôžu byť presnejší.

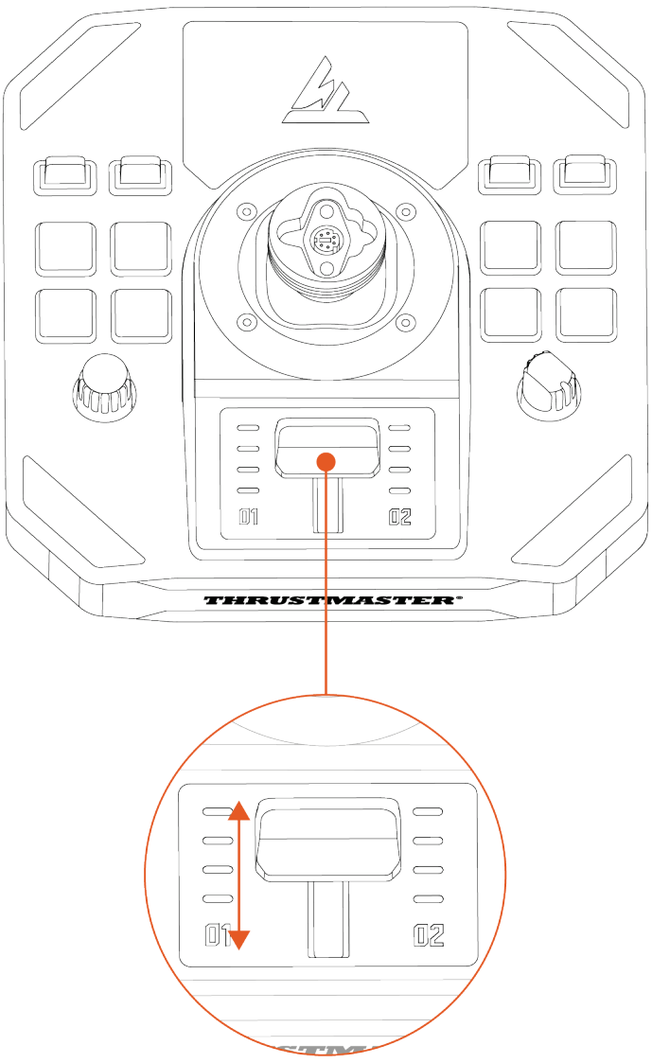

Funkcia kormidla

Joystick Sol-R 1 Flightstick je vybavený funkciou kormidla, ku ktorej je možné pristupovať otočením rukoväte leteckej páky doľava alebo doprava.

V lietadle pilot manipuluje s kormidlom tak, aby otáčal lietadlo okolo jeho vertikálnej osi (lietadlo sa otáča doľava alebo doprava).

Túto funkciu je možné deaktivovať uzamknutím rotácie osi Z (vybočenie).

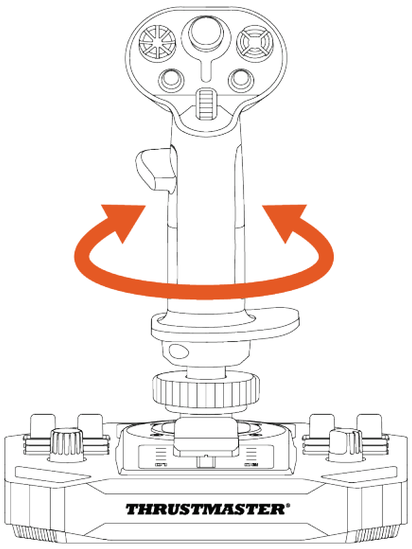

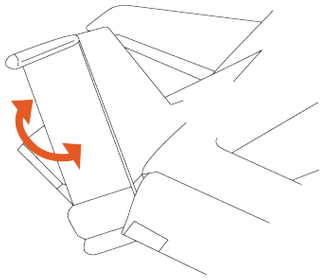

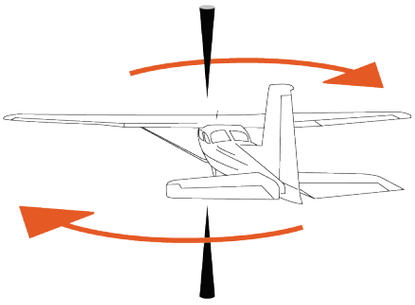

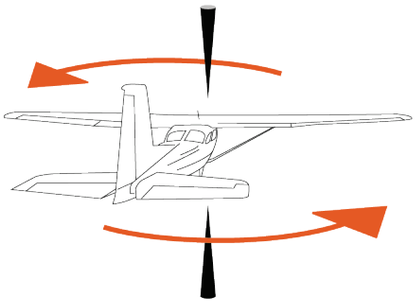

Ak chcete uzamknúť funkciu kormidla:

– Pomocou 2 mm imbusového kľúča (nie je súčasťou balenia) utiahnite šesťhrannú skrutku umiestnenú pod opierkou zápästia.

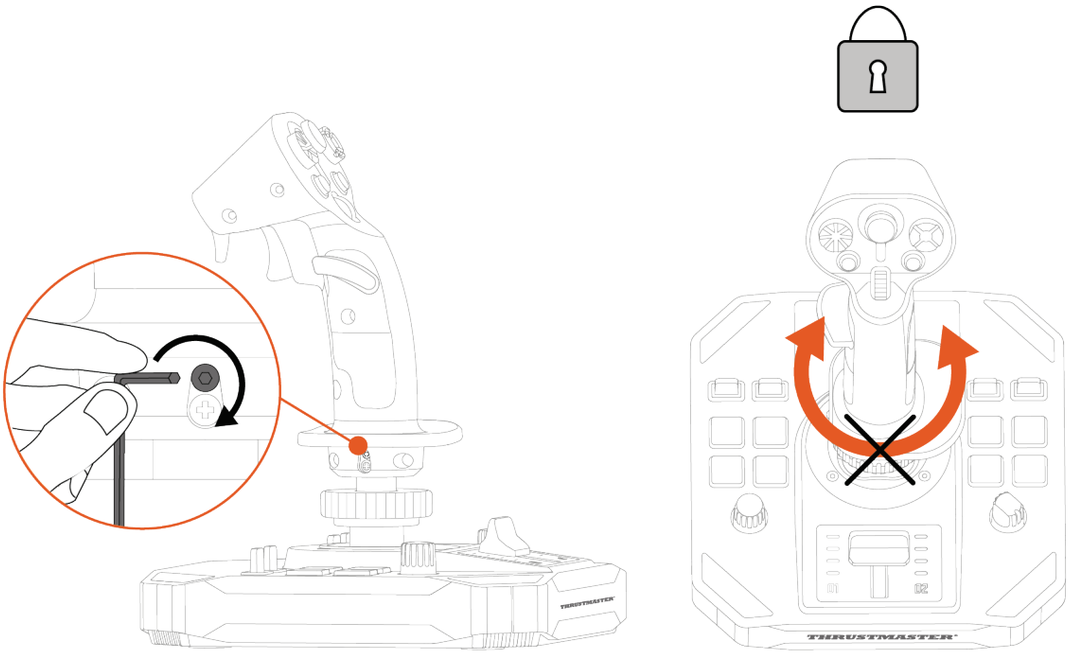

Odblokovanie funkcie kormidla:

– Pomocou 2 mm imbusového kľúča (nie je súčasťou balenia) uvoľnite šesťhrannú skrutku umiestnenú pod opierkou zápästia.

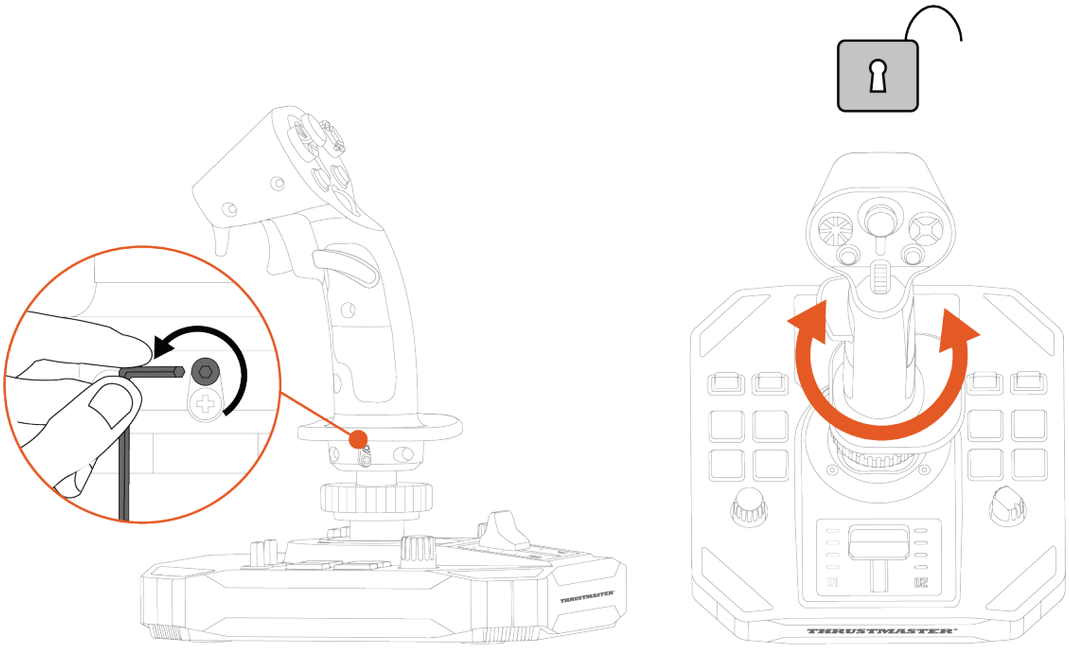

Viacsmerový klobúkový prepínač point of view

Joystick Sol-R 1 Flightstick je vybavený viacsmerovým prepínačom point of view, ktorý vám umožní sledovať, čo sa deje okolo vašej kozmickej lode (v hrách, ktoré to umožňujú).

Z ponuky konfigurácie vašej hry môžete naprogramovať rôzne pohľady (pohľad zozadu, zľava, sprava, vonkajšie pohľady) do smerov prepínača viacsmerového uhla pohľadu.

Viacsmerový prepínač uhľa pohľadu si môžete rezervovať aj na iné použitie (streľba atď.).

Režim pre ľavákov	Režim pre pravákov
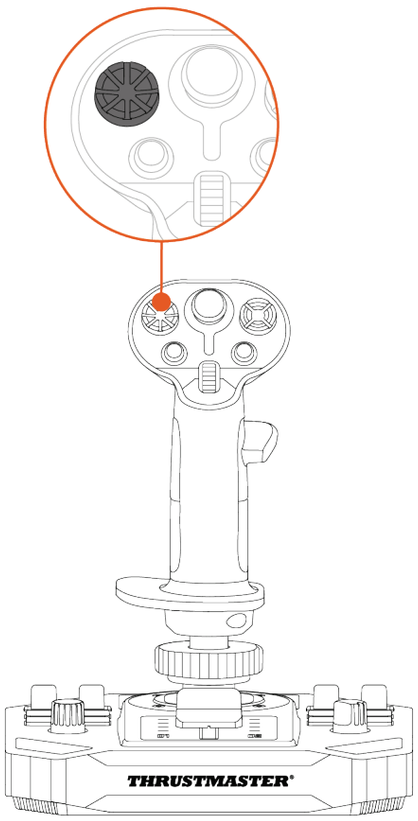	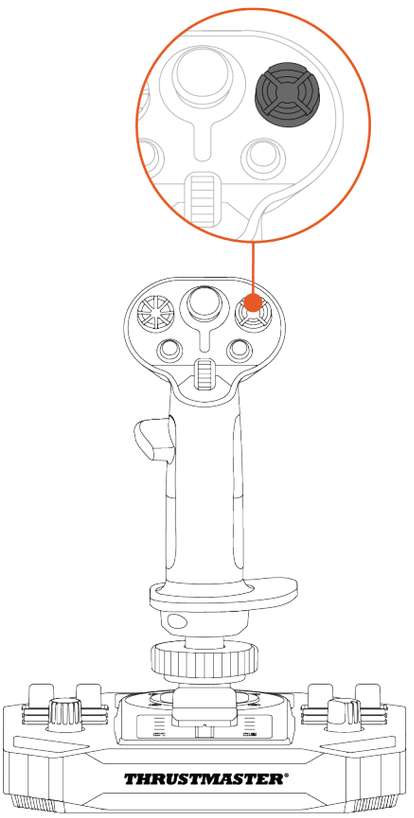

Funkciu point of view je možné deaktivovať. Viacsmerový klobúkový prepínač však možno použiť aj naďalej.

Ak chcete vypnúť funkciu uhla pohľadu:

1. Prejdite na **ovládací panel** joysticku Sol-R 1 Flightstick.
2. V dialógovom okne **Herné ovládače** kliknite na položku **Vlastnosti**.
3. V záložke **Test input** (Testovací vstup), zrušte začiarknutie (t. j. zrušte výber) **Point of view hat-switch** (Prepínač zorného poľa).

Funkcia point od view (Režim pre pravákov)	
Povolené	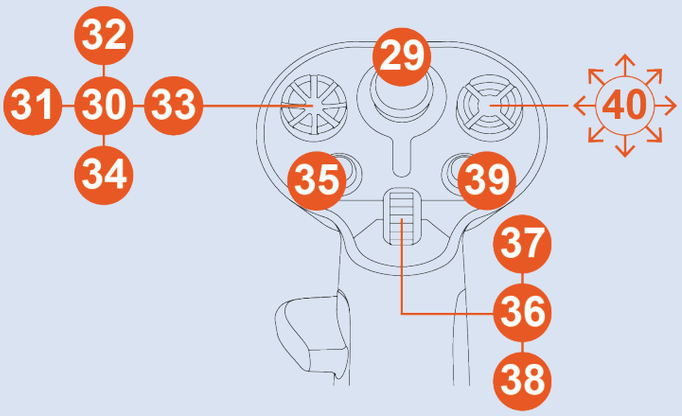
Zakázané	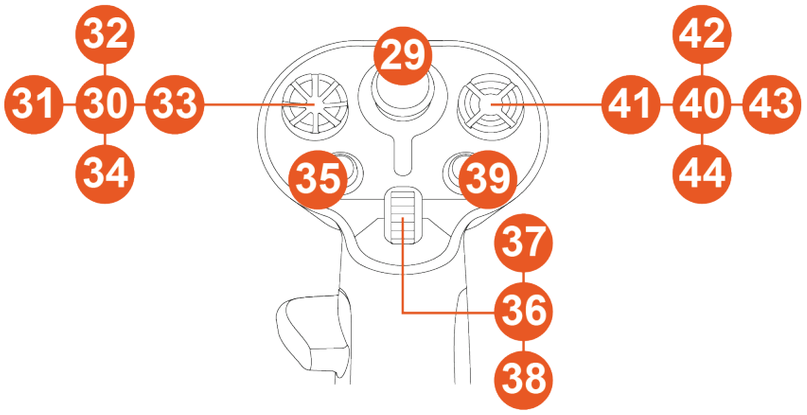

Funkcia point od view (Režim pre ľavákov)	
Povolené	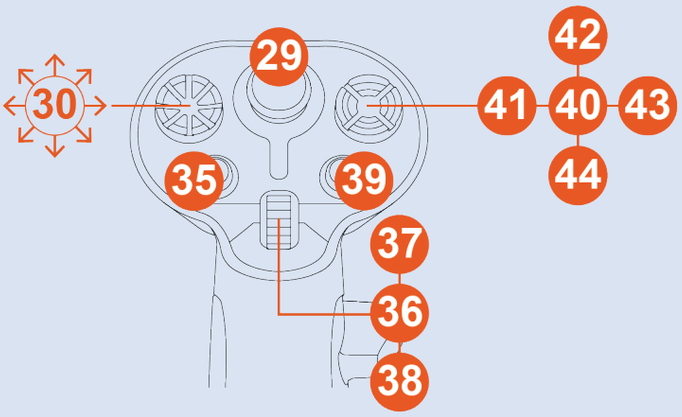
Zakázané	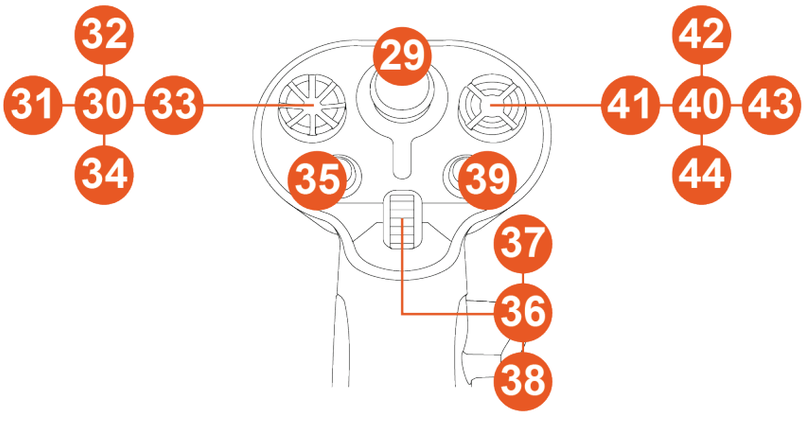

8. Konfigurácia rukoväte leteckej páky

Režim pre pravákov alebo Režim pre ľavákov

Joystick Sol-R 1 Flightstick je obojručný, aby sa dokonale prispôsobil všetkým hráčom (či už pravákom alebo ľavákom).

V predvolenom nastavení je joystick nakonfigurovaný v režime pre pravú ruku.

Režim pre ľavákov	Režim pre pravákov
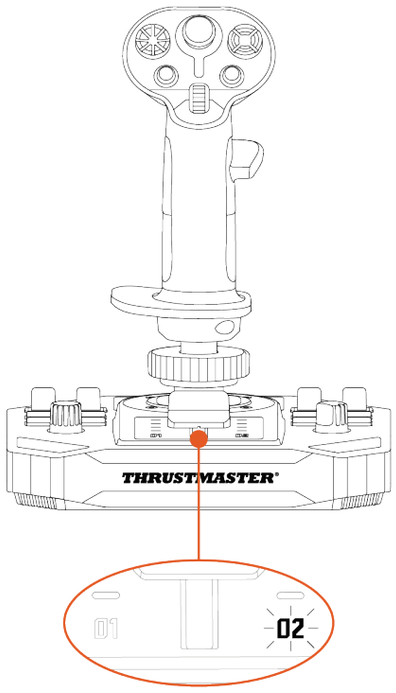	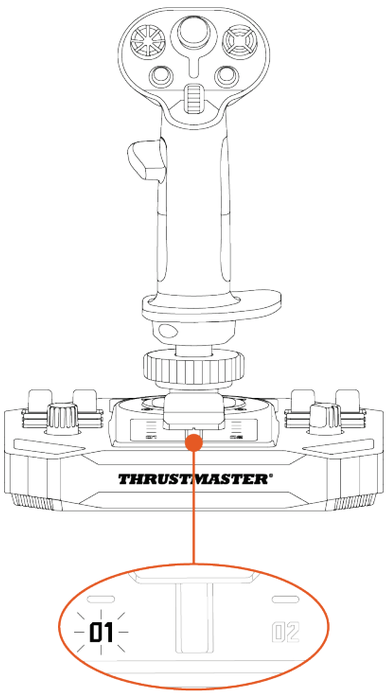

Pred pripojením joysticku k počítaču vykonajte postup na prepnutie z Režimu pre pravákov do Režimu pre ľavákov (alebo naopak).

Ak chcete nastaviť joystick do Režimu pre ľavákov:

1. Nastavte prepínač umiestnený na spodnej strane základne joysticku do polohy LEFT HANDED (pre ľavákov).

   Joystick je rozoznaný pod názvom Sol-R [L] Flightstick.

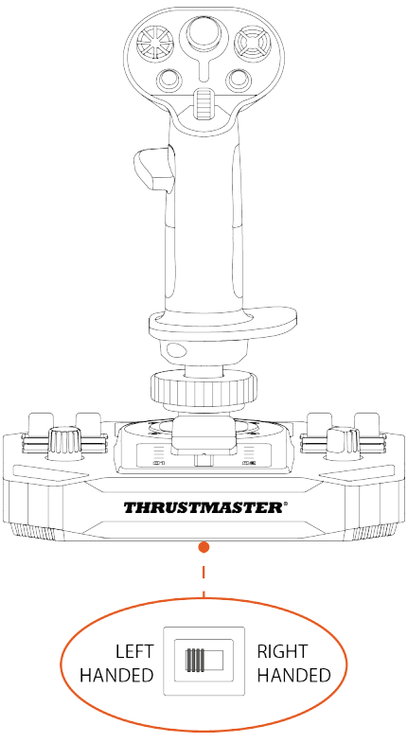

2. Odskrutkujte pravú opierku palca (A1).

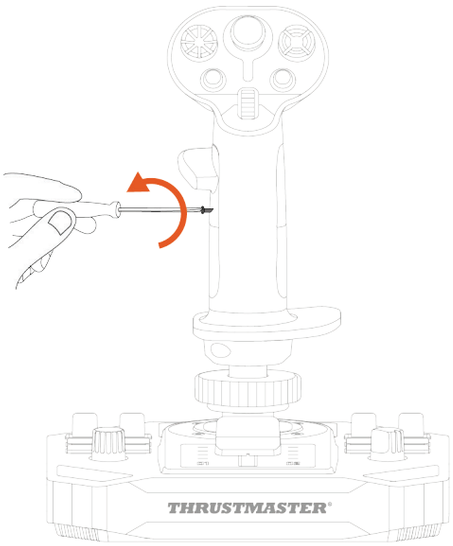

3. Odstráňte obe časti pravej opierky palca (A1 a A2).

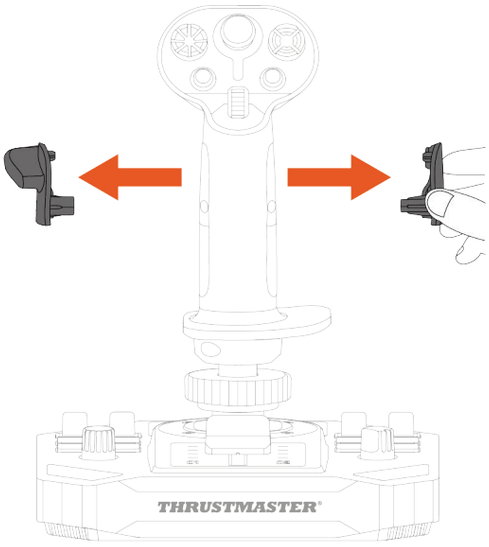

4. Umiestnite obe časti ľavej opierky palca (B1 a B2) na rukoväť leteckej páky.

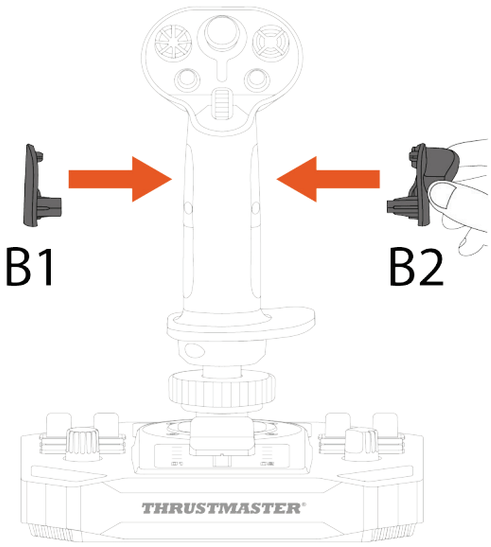

5. Zaskrutkujte ľavú opierku palca (B1).

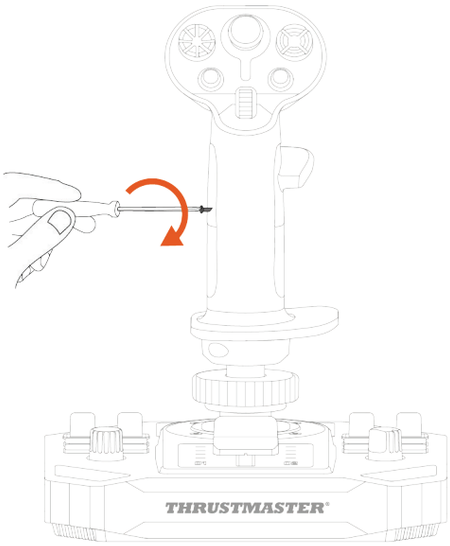

6. Odstráňte odnímateľné tlačidlo (C1 alebo C2) umiestnené na zadnej strane rukoväte leteckej páky.

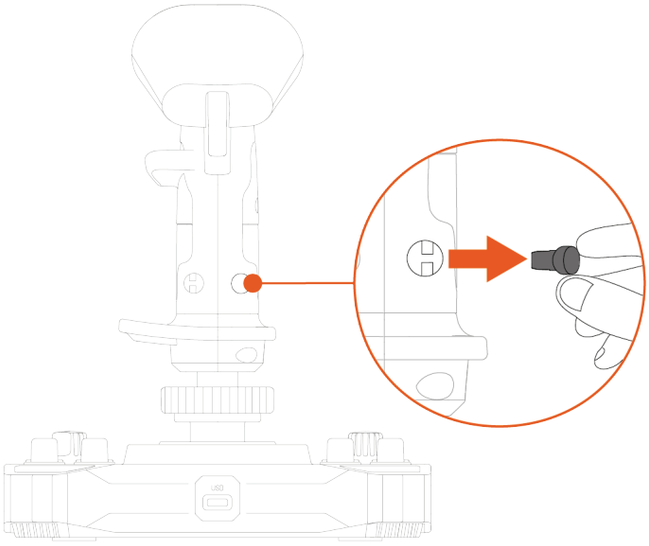

7. Vložte odnímateľné tlačidlo, ktoré uprednostňujete (C1 alebo C2) pod opierku palca B2.

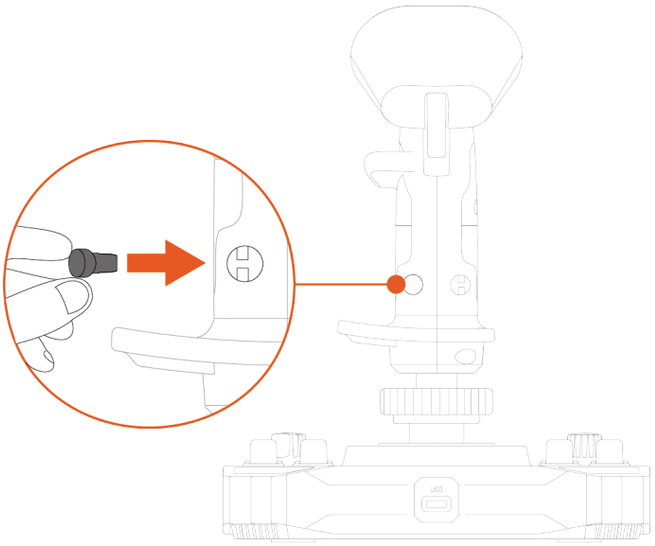

8. Odskrutkujte dve skrutky, ktoré držia opierku zápästia na mieste.

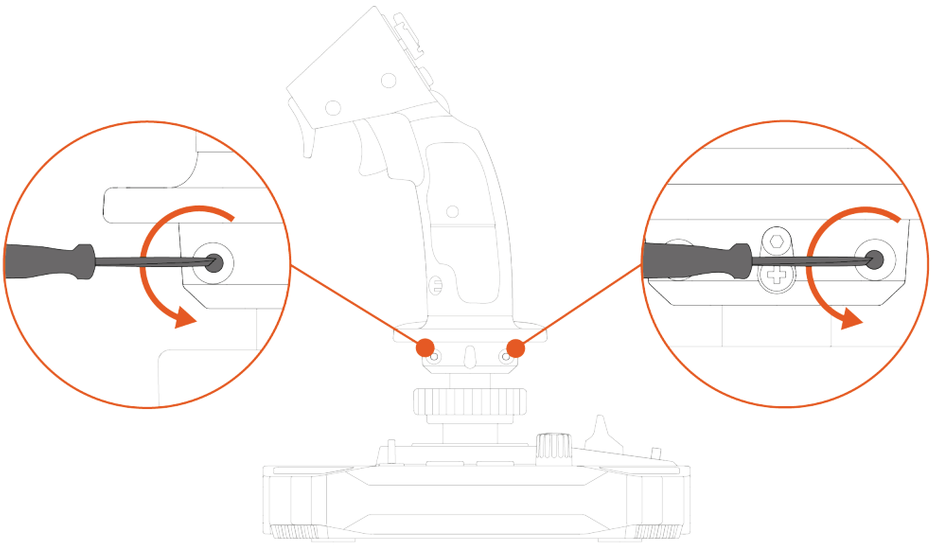

9. Odstráňte dve časti opierky zápästia a potom ich premiestnite na držadlo leteckej páky obrátením častí.

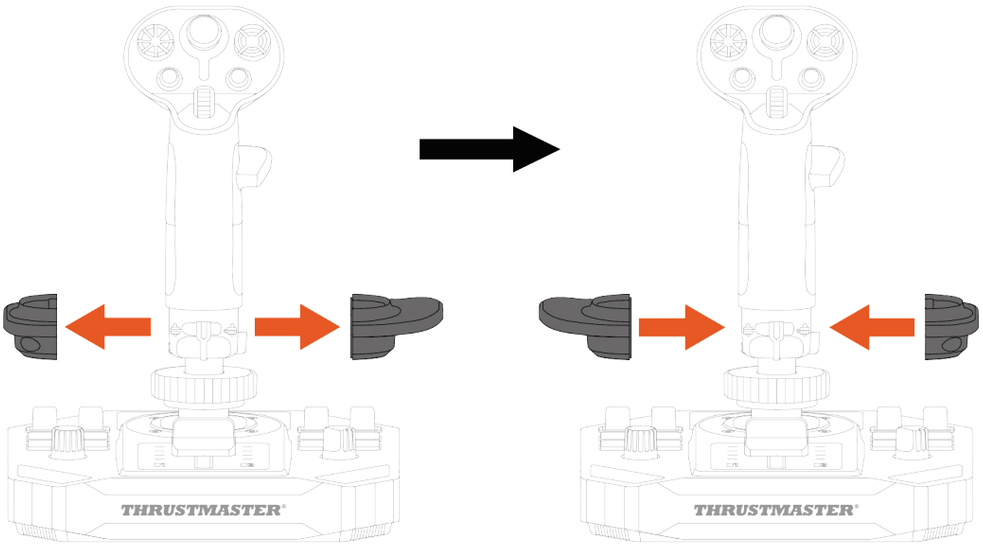

10. Zaskrutkujte dve skrutky, ktoré držia opierku zápästia na mieste.

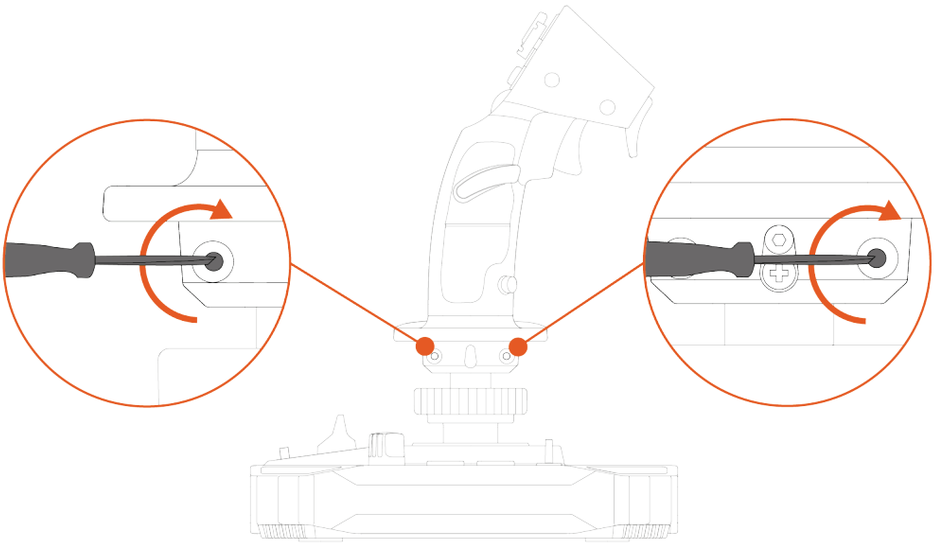

Ak chcete nastaviť joystick v režime pre pravú ruku:

1. Nastavte prepínač umiestnený na spodnej strane základne joysticku do polohy RIGHT HANDED (pre pravákov).

   Joystick je rozpoznaný pod názvom Sol-R [R] Flightstick.

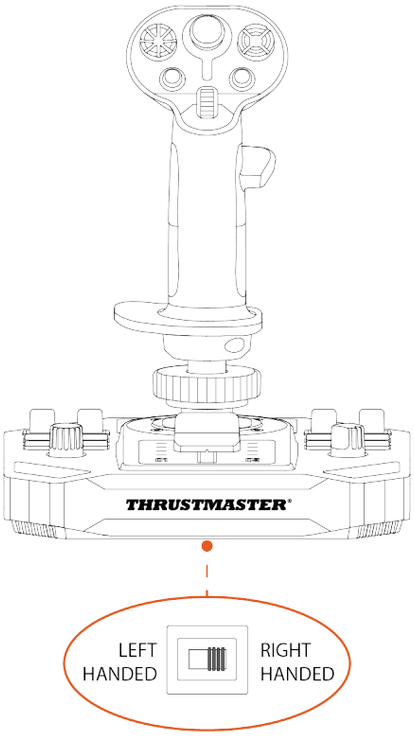

2. Odskrutkujte ľavú opierku palca (B1).

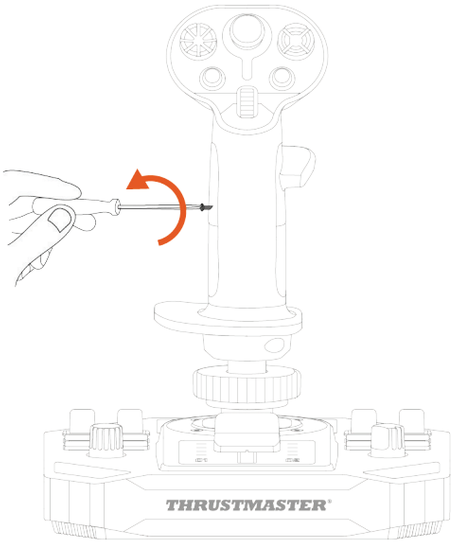

3. Odstráňte obe časti ľavej opierky palca (B1 a B2).

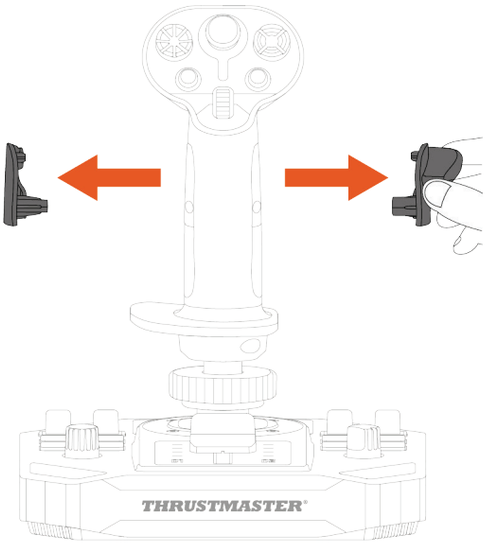

4. Umiestnite obe časti pravej opierky palca (A1 a A2) na rukoväť leteckej páky.

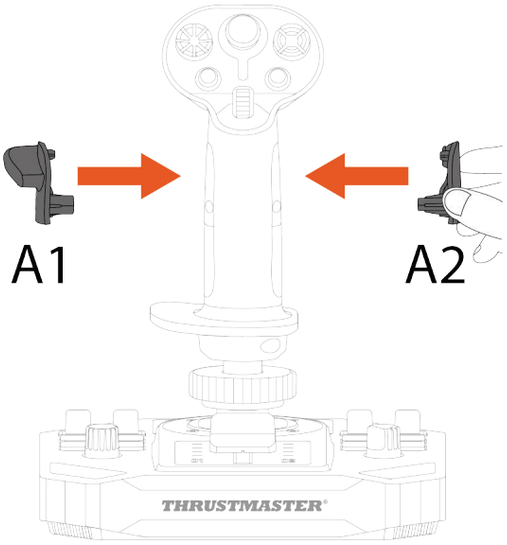

5. Naskrutkujte pravú opierku palca (A1).

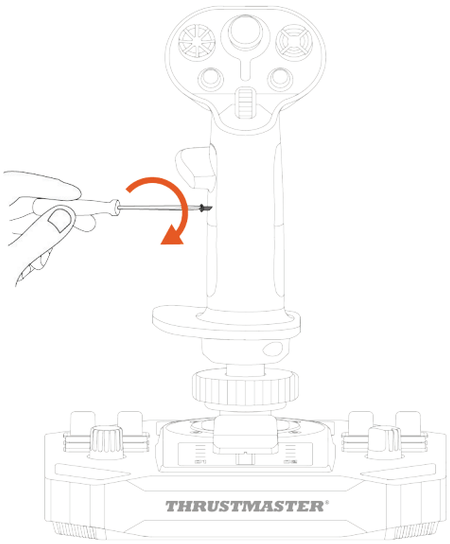

6. Odstráňte odnímateľné tlačidlo (C1 alebo C2) umiestnené na zadnej strane rukoväte leteckej páky.

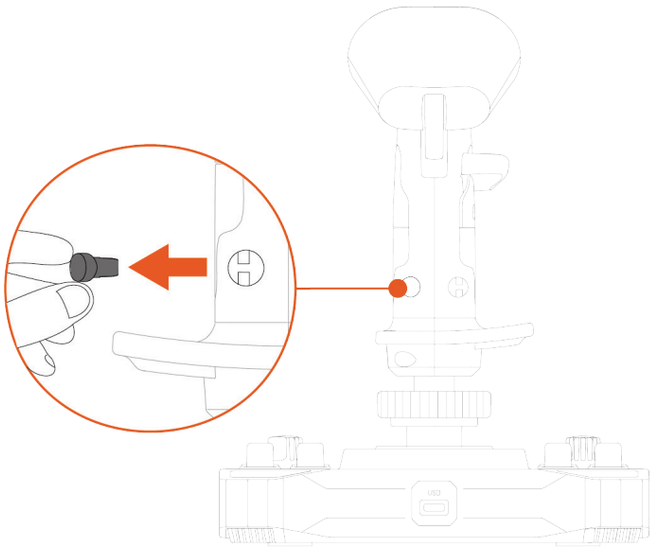

7. Vložte odnímateľné tlačidlo, ktoré uprednostňujete (C1 alebo C2) pod opierku palca A1.

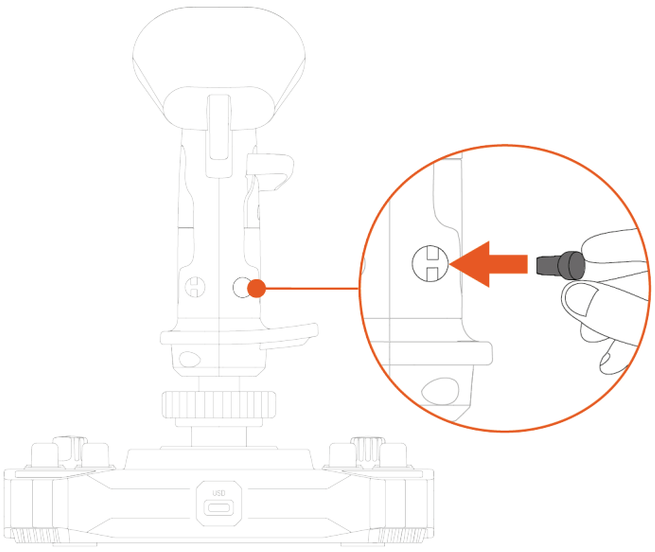

8. Odskrutkujte dve skrutky, ktoré držia opierku zápästia na mieste.

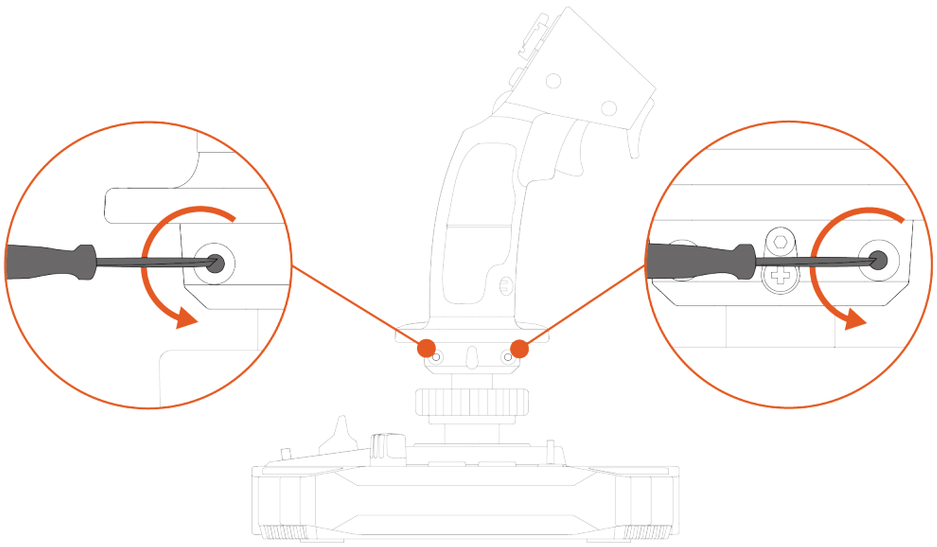

9. Odstráňte dve časti opierky zápästia a potom ich premiestnite na držadlo leteckej páky obrátením častí.

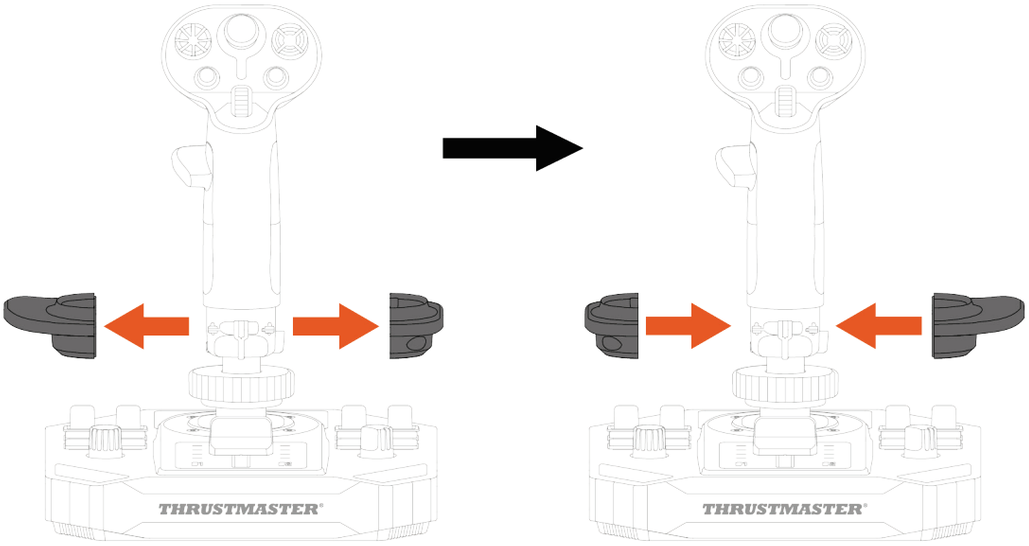

10. Zaskrutkujte dve skrutky, ktoré držia opierku zápästia na mieste.

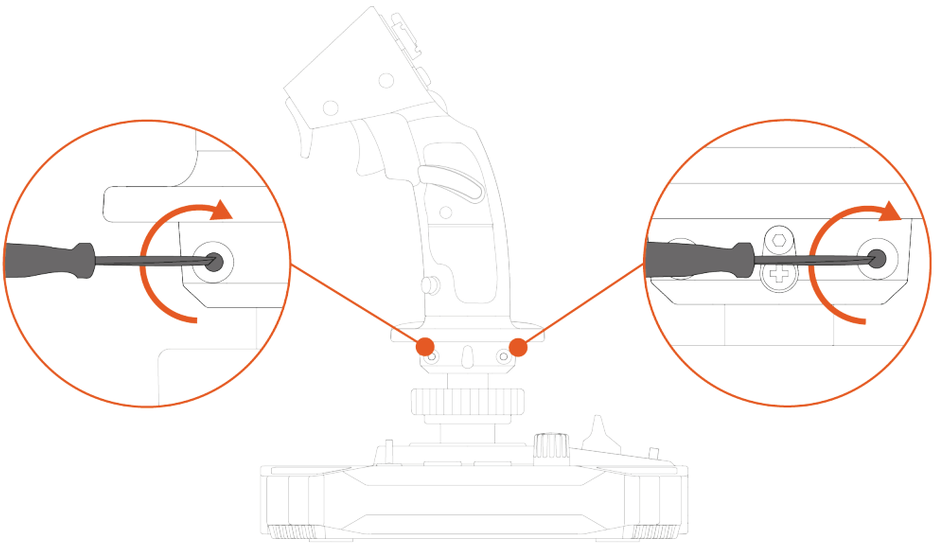

Výškový adaptér

Joystick Sol-R 1 Flightstick je vybavený výškovým adaptérom na zdvihnutie ruky, keď držíte leteckú páku, pre väčšie pohodlie.

Bez adaptéra	S adaptérom
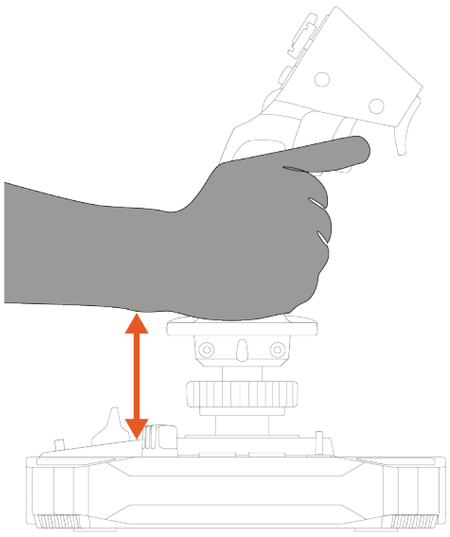	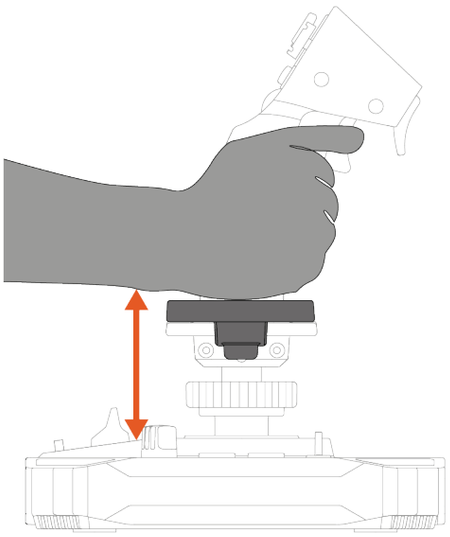

Ak chcete nainštalovať výškový adaptér, pripevnite ho k opierke zápästia.

Režim pre ľavákov	Režim pre pravákov
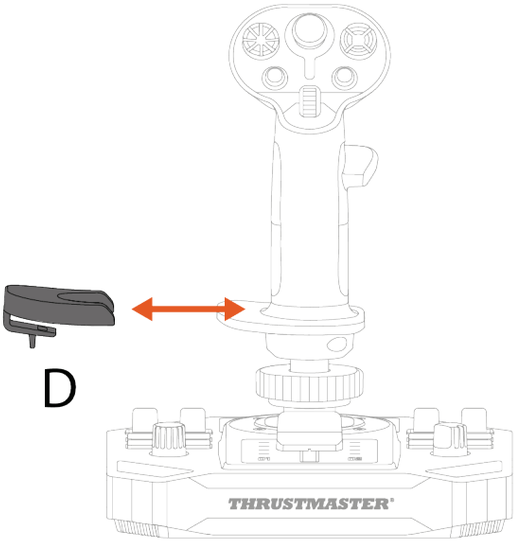	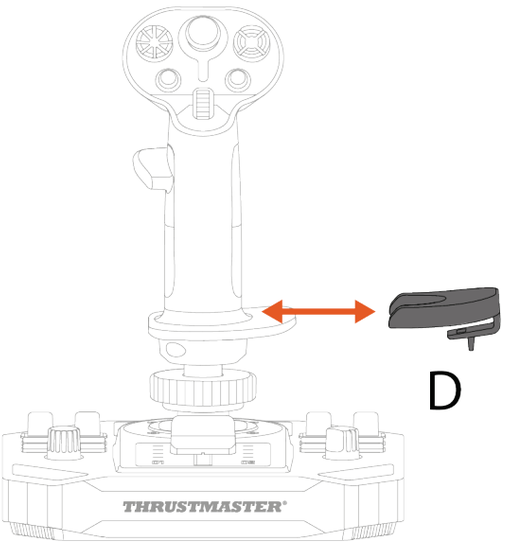

9. Kompatibilita

Uistite sa, že používate iba autorizované príslušenstvo. Použitie neautorizovaného príslušenstva môže spôsobiť poškodenie produktu a stratu záruky.

Letecké páky

Základňa Sol-R je kompatibilná s nasledujúcimi pákami a príslušenstvom pre letecké páky:

- Letecká páka F/A-18C Hornet™ HOTAS Add-On Grip*;
- Letecká páka Viper Grip – HOTAS Add-On Grip* (predtým F16-C Viper HOTAS Add-On Grip);
- Adaptér AVA Offset Adapter*;
- Budúce letecké páky Thrustmaster*.

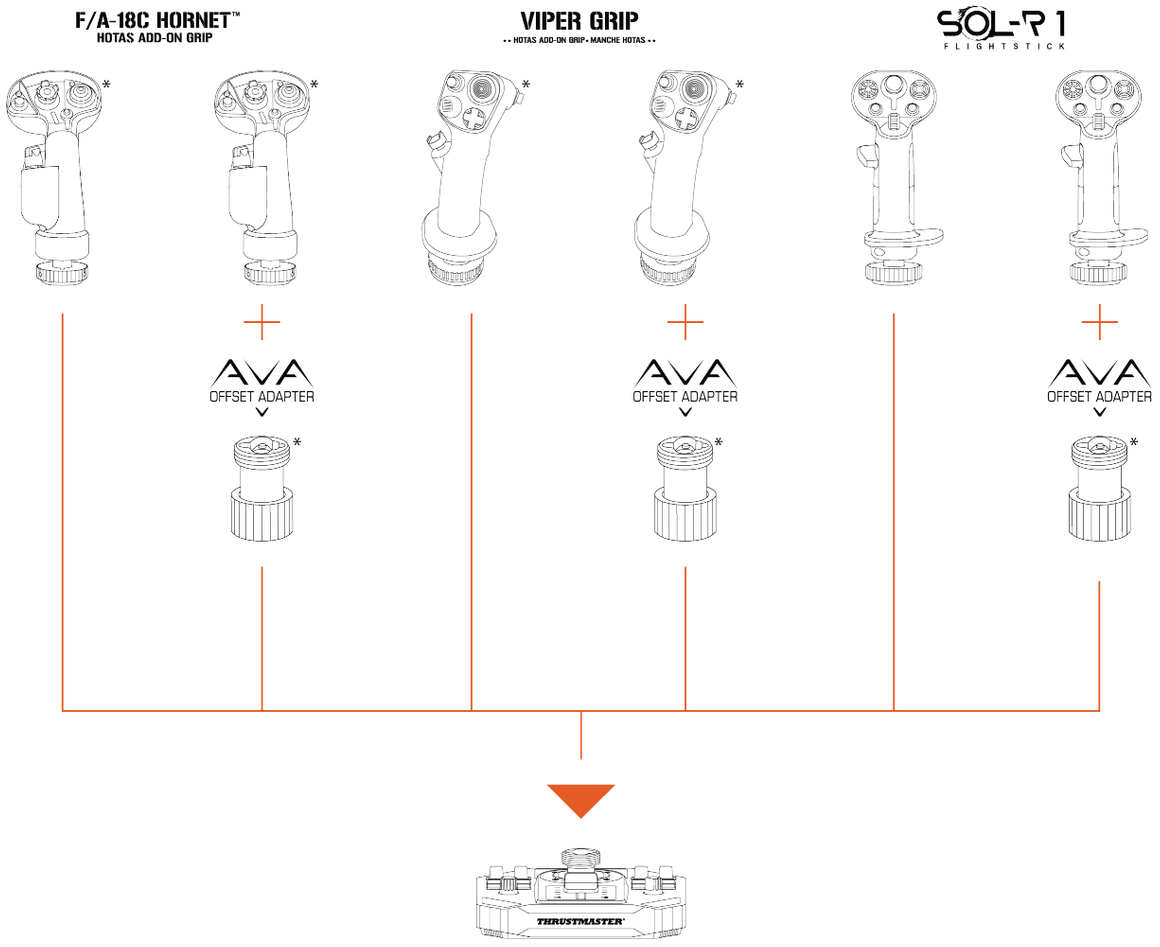

**Predávané samostatne*

Základňa

Letecká páka Sol-R je kompatibilná so základňou AVA*.

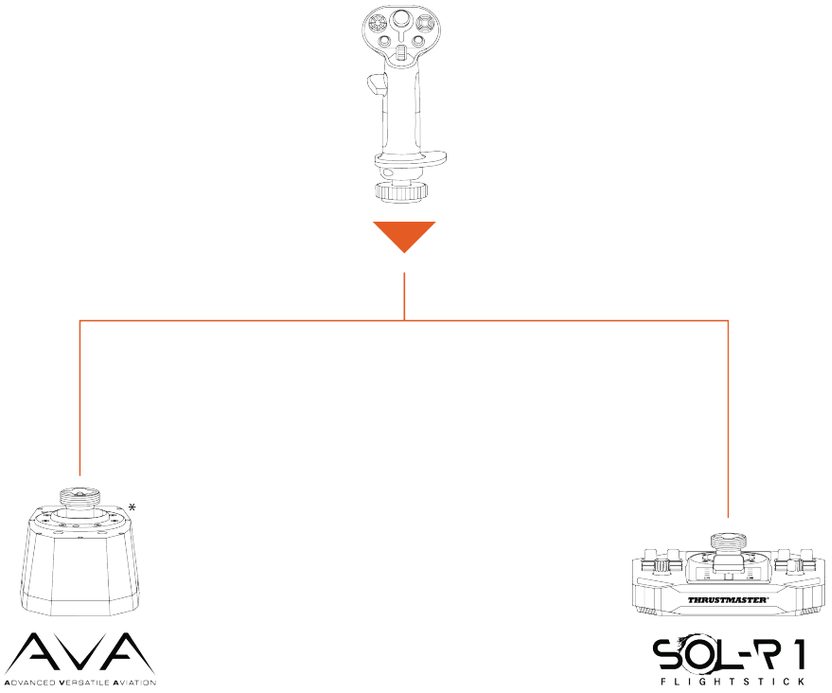

** Predávané samostatne*

Kormidlá

Joystick Sol R 1 Flightstick je kompatibilný s nasledujúcimi systémami pedálov kormidla:

- TFRP T.Flight Rudder Pedals*;
- TPR: Thrustmaster Pendular Rudder*.

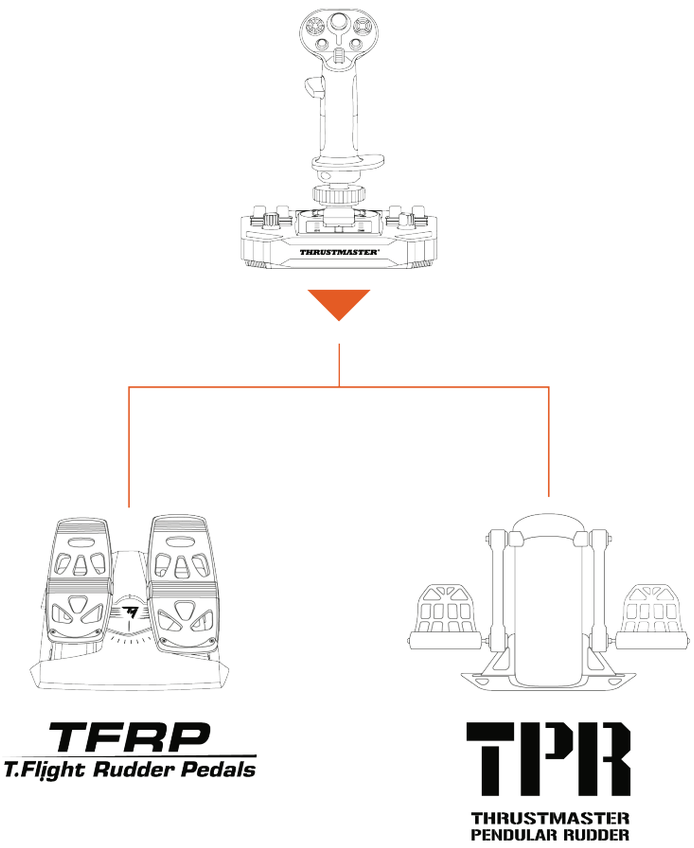

- TFRP a TPR musia byť pripojené k počítaču cez USB.
- TFRP a TPR sú kompatibilné vo všetkých hrách, ktoré podporujú multi-USB a kormidlá.

** Predávané samostatne*

10. Pokročilý programovací softvér T.A.R.G.E.T

T.A.R.G.E.T (Thrustmaster Advanced pRogramming Graphical EdiTor) je inovatívny, vysokovýkonný softvérový balík, ktorý umožňuje vylepšenia väčšiny Thrustmaster leteckých ovládačov a zdieľanie profilov s komunitou Thrustmaster.

Inštalácia

1. Navštívte: **https://support.thrustmaster.com/product/sol-r-1-flightstick**.
2. V časti **Software** (Softvér) si stiahnite a nainštalujte pokročilý programovací softvér T.A.R.G.E.T..

Hlavné vlastnosti

- Rôzne možné konfigurácie osí.
- K dispozícii je viacero úrovní programovania: Basic, Advanced a Script.
- Použitie princípu Drag and Drop.
- Schopnosť zlúčiť joystick Sol R 1 Flightstick s ďalším príslušenstvom na simuláciu letu Thrustmaster (Hotas Cougar*, T.16000M FCS*, TWCS*, TFRP*, MFD Cougar Pack*, rad TCA*, rad VIPER*, rad AVA* - všetky sú tiež kompatibilné s T.A.R.G.E.T), čo umožňuje ich rozpoznanie ako jedno USB zariadenie
- Prístup k pokročilým profilom vytvoreným komunitou Thrustmaster.

** Predávané samostatne*

11. Často kladené otázky a technická podpora

Máte otázky týkajúce sa joysticku Sol R 1 Flightstick alebo máte technické problémy? Ak áno, navštívte webovú stránku technickej podpory Thrustmaster: **https://support.thrustmaster.com/product/sol-r-1-flightstick**.

1. Môj joystick nefunguje správne alebo sa zdá byť nesprávne nakalibrovaný

- Vypnite počítač, odpojte joystick a potom ho znova pripojte, reštartujte počítač a znova spustite hru.
- Pri pripájaní joysticku sa uistite, že držíte rukoväť letovej páky v strede a nepohybujte s ňou, aby ste predišli problémom s kalibráciou.

2. Nemôžem nakonfigurovať svoj joystick

- Vstúpte do ponuky hry a vyberte **Možnosti** > **Ovládač** > **Gamepad** alebo **Joystick**. Potom vyberte najvhodnejšiu konfiguráciu alebo úplne prekonfigurujte možnosti joysticku.
- Ďalšie informácie nájdete v používateľskej príručke vašej hry alebo v online pomoci

3. Môj joystick je príliš citlivý alebo nedostatočne citlivý

– Sol R 1 Flightstick sa automaticky samokalibruje po niekoľkých pohyboch na rôznych osiach.

– Vstúpte do ponuky hry a vyberte **Možnosti** > **Ovládač** > **Gamepad** alebo **Joystick**. Potom upravte citlivosť joysticku a mŕtve zóny, ak sú tieto možnosti k dispozícii.

4. Môj joystick nefunguje

– Aby joystick Sol R 1 Flightstick správne fungoval s videohrami, musíte aktualizovať jeho firmvér.

Ak chcete vykonať aktualizáciu firmvéru, navštívte

https://support.thrustmaster.com/product/sol-r-1-flightstick.

Vyberte položku **Drivers** (Ovládače) a postupujte podľa pokynov vrátane postupu sťahovania a inštalácie.

THRUSTMASTER®

SOL-R 1

FLIGHTSTICK

PC (Windows® 10/11)

Használati útmutató

A termék telepítése **előtt**, használata **előtt** és karbantartása **előtt** **figyelmesen olvassa el** a jelen útmutatóban található utasításokat. Feltétlenül tartsa be a biztonsági utasításokat. Az utasítások figyelmen kívül hagyása baleseteket és/vagy károkat okozhat. Őrizze meg ezt a használati útmutatót, hogy a jövőben hivatkozhasson az utasításokra.

TARTALOMJEGYZÉK

1. DOBOZ TARTALMA.....6

2. TECHNIKAI JELLEMZŐK 7

3. HASZNÁLATRA VONATKOZÓ INFORMÁCIÓK.....11

4. ÖSSZESZERELÉS.....13

5. TELEPÍTÉS SZÁMÍTÓGÉPEN 15

Vezérlőpult 16

Gombkiosztás.....20

6. TARTÓRA SZERELÉS 23

Szerelés TM Flying Clamp*-re 24

Szerelés pilótafülkébe* vagy másik fix tartóra* 25

7. FUNKCIÓK 26

Gázkar.....26

Oldalkormány funkció 27

Többirányú nézőpontváltó kapcsoló.....29

8. A BOTKORMÁNY KONFIGURÁLÁSA 32

Jobb- vagy balkezes mód 32

Magasság adapter.....43

9. KOMPATIBILITÁS 44

Botkormány markolatok.....45

Alap 46

Oldalkormányok 47

10. T.A.R.G.E.T. KORSZERŰ PROGRAMOZÓ SZOFTVER 48

Telepítés 48

Legfontosabb jellemzők.....49

11. GYIK ÉS TECHNIKAI TÁMOGATÁS 50

SOL-R 1

FLIGHTSTICK

Élvezze az igazán egyedülálló csillagos ötös élményt a Sol-R 1 Flightstick joystickkal: elkíséri Önt az űrcsaták és űrkutatások sűrűjébe.

Ez az útmutató segít a Sol-R 1 Flightstick telepítésében és a lehető legjobb körülmények közötti használatában. Mielőtt felszállna, olvassa el figyelmesen az utasításokat és figyelmeztetéseket: ezek segítenek abban, hogy a lehető legjobban kiélvezhesse a termék használatát.

A firmware frissítése

Ahhoz, hogy a Sol-R 1 Flightstick joystick megfelelően működjön a videojátékokkal, frissítenie kell a firmware-t. A frissítés elvégzéséhez látogasson el a **https://support.thrustmaster.com/product/sol-r-1-flightstick** weboldalra.

Válassza a **Drivers** (Illesztőprogramok) menüpontot, és kövesse az utasításokat, beleértve a letöltési és telepítési eljárást.

1. Doboz tartalma

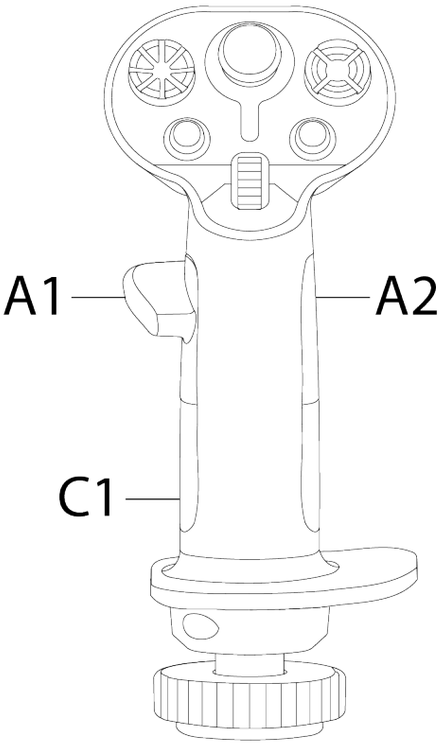

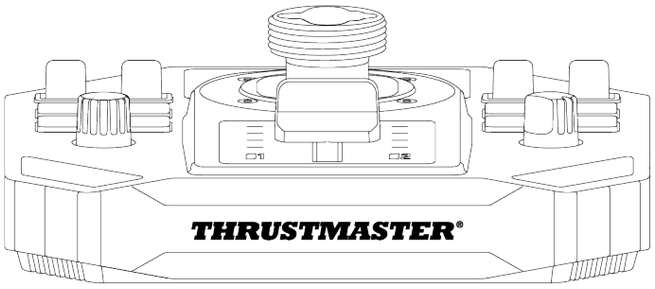

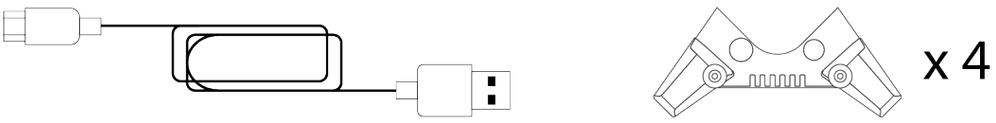

2. Technikai jellemzők

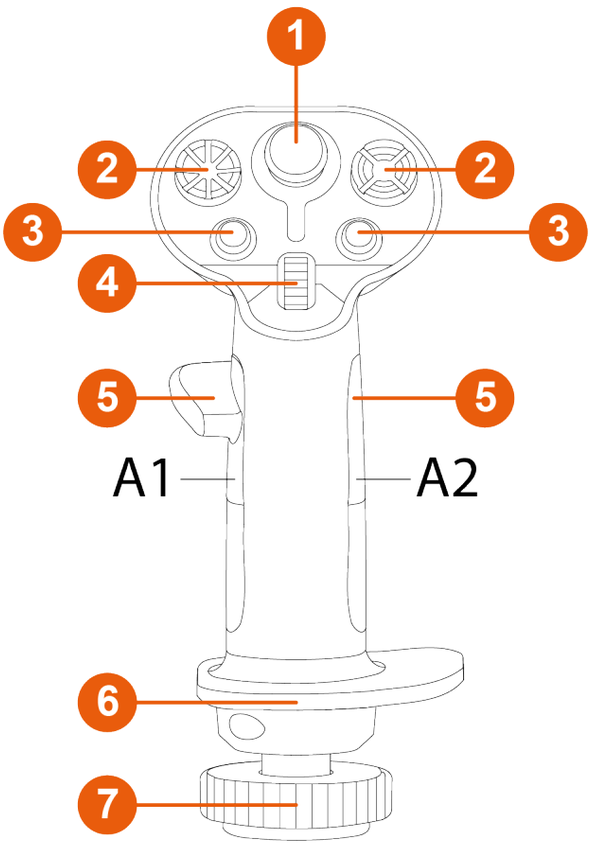

❶ Analóg mini-stick

❷ 8 irányú nézőpontváltó kalapkapcsolók

❸ Akciógombok

❹ Görgetőkerék

❺ Hüvelykujj támasz (bal -és jobbkezes)

❻ Kétkezes csuklótámasz

❼ Oldalkormány funkció a botkormány markolatának elforgatásával (lezárható)

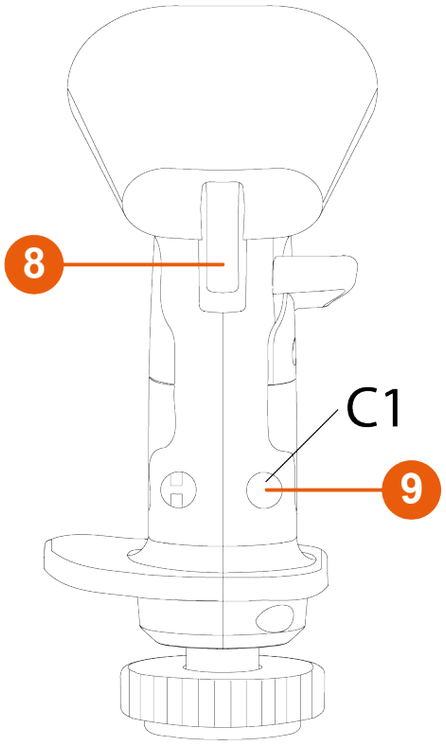

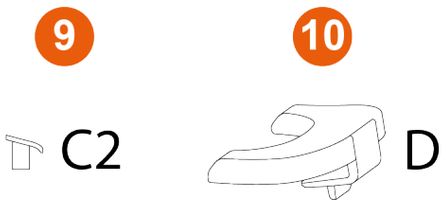

❽ Ravaszok (beleértve egy kétállású ravaszt)

❾ Levehető gombok

❿ Levehető magasság adapter (jobb –és balkezes)

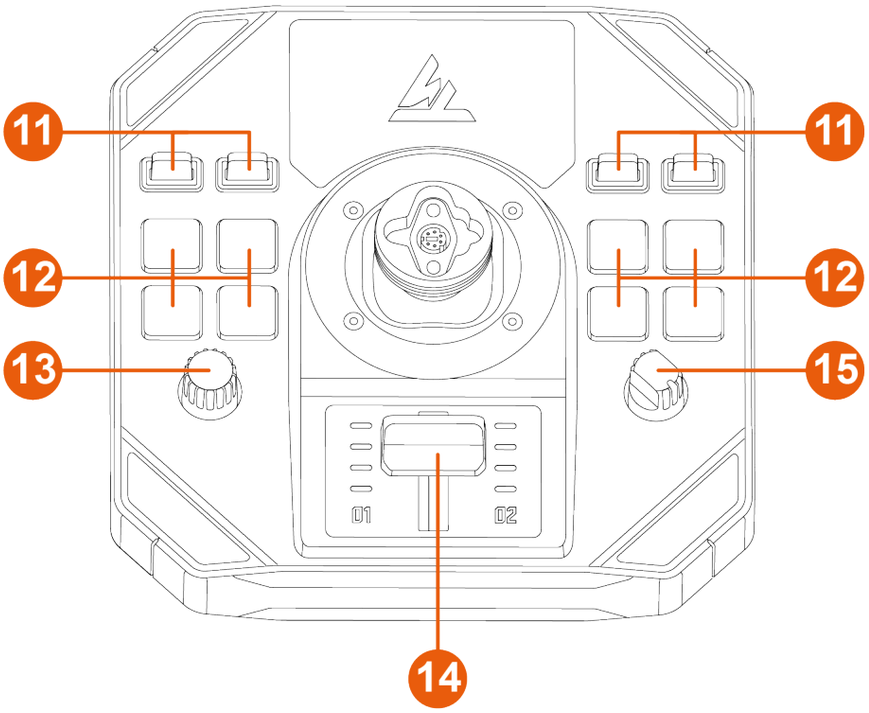

⓫ Billenőkapcsolók (két állású)

⓬ Akciógombok háttérvilágítással

⓭ Forgókapcsoló

⓮ Gázkar jelzőfényekkel

⓯ Forgóválasztó (négy állású)

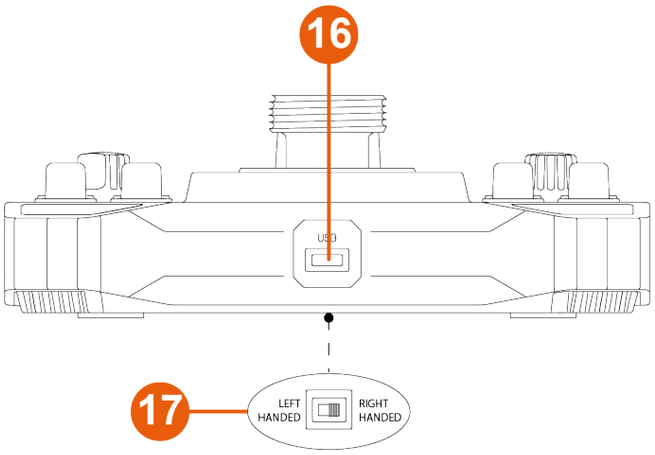

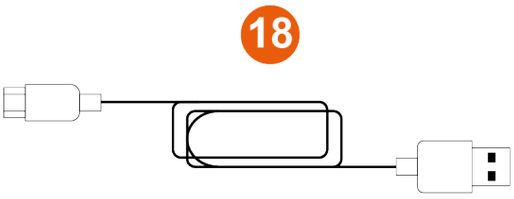

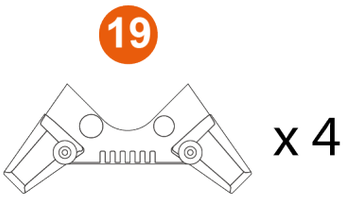

⓰ USB-C csatlakozó

⓱ Kiválasztó kapcsoló: LEFT HANDED (balkezes) / RIGHT HANDED (jobbkezes)

⓲ USB-A – USB-C kábel

⓳ Stabilitási támaszok

3. Használatra vonatkozó információk

Dokumentáció

A termék használata előtt olvassa el még egyszer figyelmesen ezt a dokumentációt, és őrizze meg a későbbi használatra.

Becsípődés veszély

A Sol-R 1 Flightstick joystick használatakor soha ne helyezze az ujjait az alap és a botkormány markolatának tengelye közötti térbe.

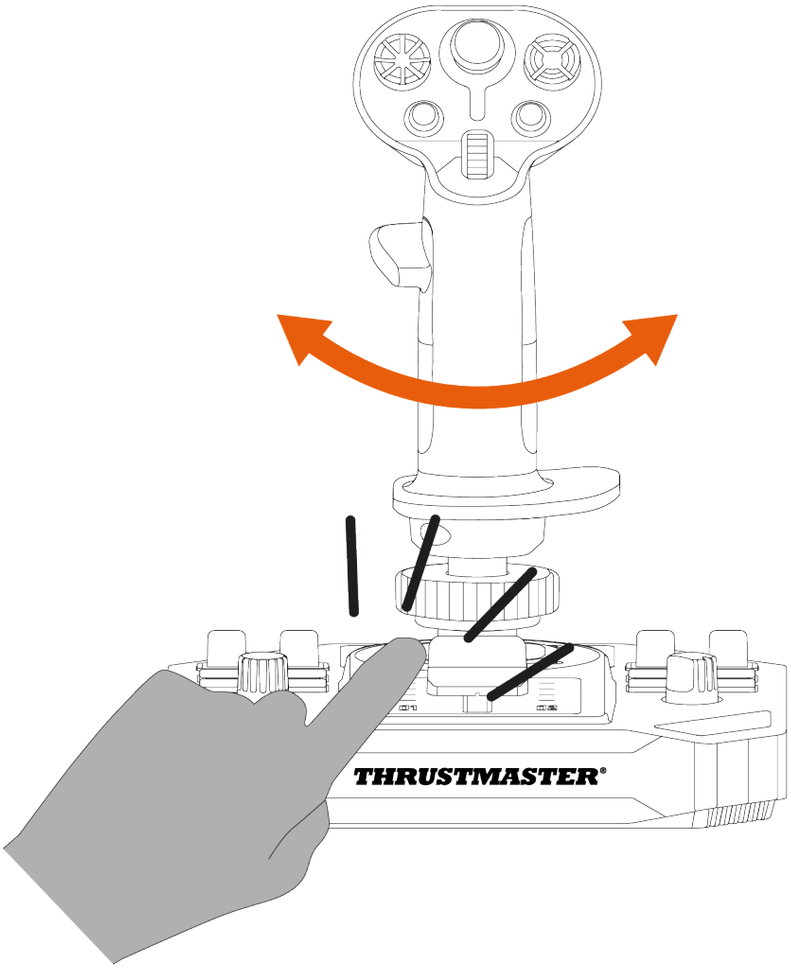

4. Összeszerelés

1. Helyezze a botkormány markolatát az alapra. Győződjön meg arról, hogy a botkormány markolat megfelelően helyezkedik el, az alábbi ábrán látható módon.
2. Húzza meg a rögzítőgyűrűt.

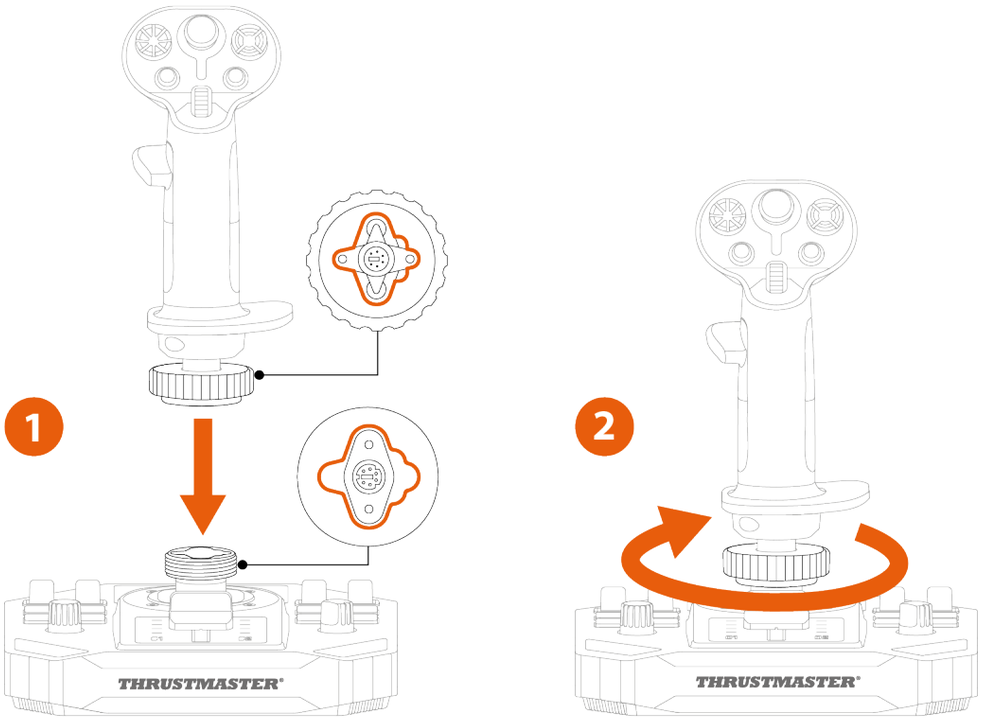

Ha ellenállást érez, ne erőltesse. Győződjön meg róla, hogy az alap és a botkormány markolatának csatlakozói a fentieknek megfelelően illeszkednek egymáshoz. Ennek az utasításnak a be nem tartása a termékek károsodását eredményezheti.

3. *(Opcionális)* Pattintsa a stabilitástartókat az alap négy sarkára.

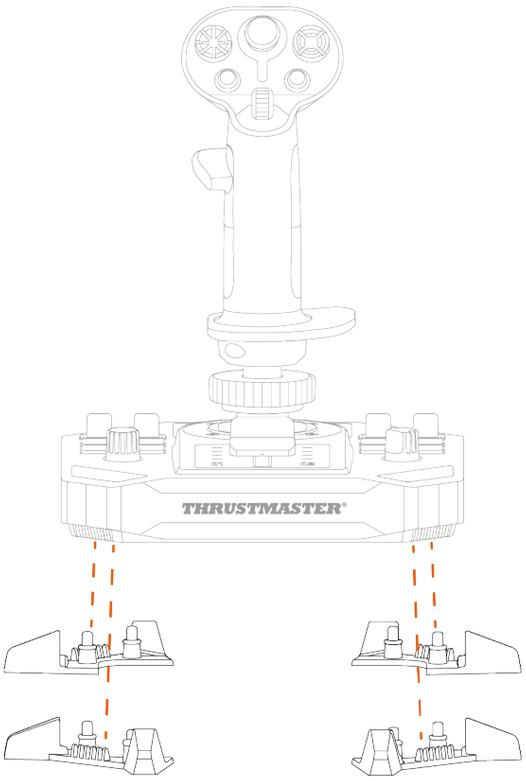

5. Telepítés számítógépen

1. Látogasson el a: **https://support.thrustmaster.com/product/sol-r-1-flightstick** weboldalra.
2. Töltse le és telepítse a PC illesztőprogramot és annak testreszabott felületét a Windows vezérlőpultjához.
3. Miután a PC illesztőprogramot telepítette, csatlakoztassa a Sol-R 1 Flightstick joystickot a PC USB portjához az USB-A – USB-C kábelt használva.

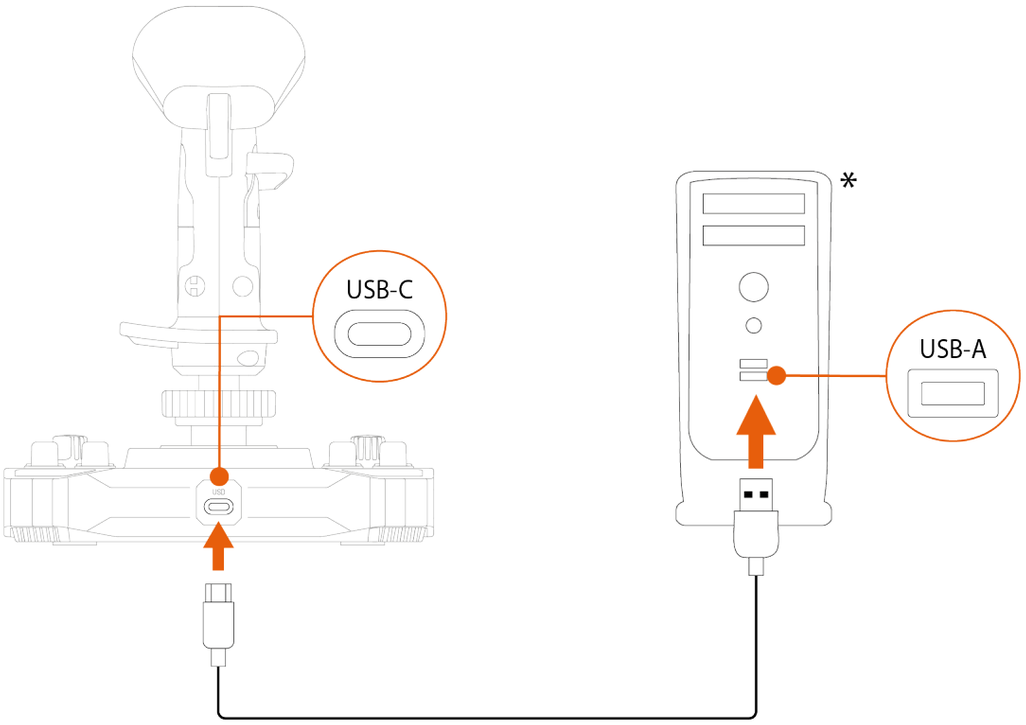

**Nem tartalmazza*

Vezérlőpult

A vezérlőpult eléréséhez válassza a **Start** menüpontot, írja be a keresősávba a **Control Panel** vagy **Vezérlőpult** kifejezést, majd kattintson a **Control Panel** vagy **Vezérlőpult** gombra (Windows® 10/11-ben).

Egy **Játékvezérlők** párbeszédpanel jelenik meg. Az eszköz **Sol-R [R] Flightstick** vagy **Sol-R [L] Flightstick** névvel és **OK** státusszal jelenik meg.

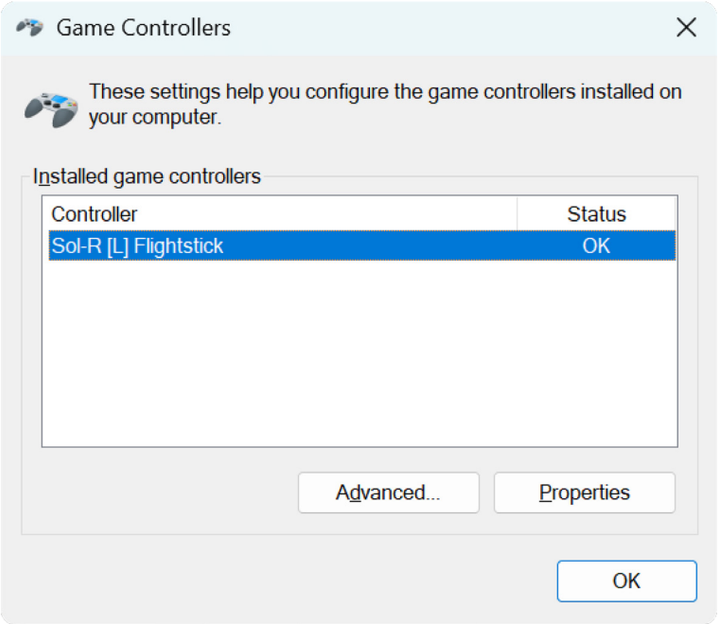

A **Játékvezérlő** párbeszédpanelen kattintson a **Tulajdonságokra** az összes funkció teszteléséhez és megtekintéséhez.

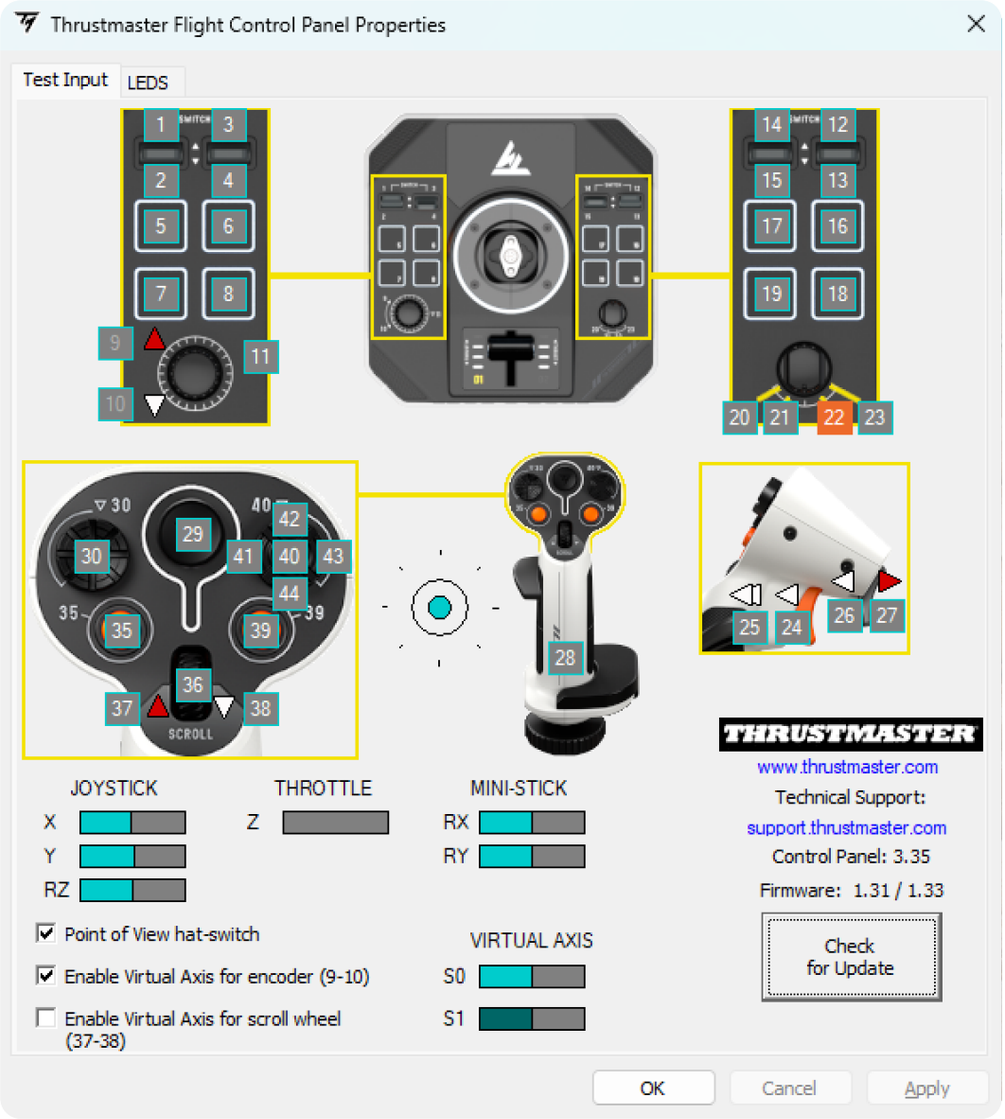

Testre szabható LED-ek

A Sol-R 1 Flightstick joystick tizenegy LED-el rendelkezik, amelyek a vezérlőpulton keresztül testre szabhatók.

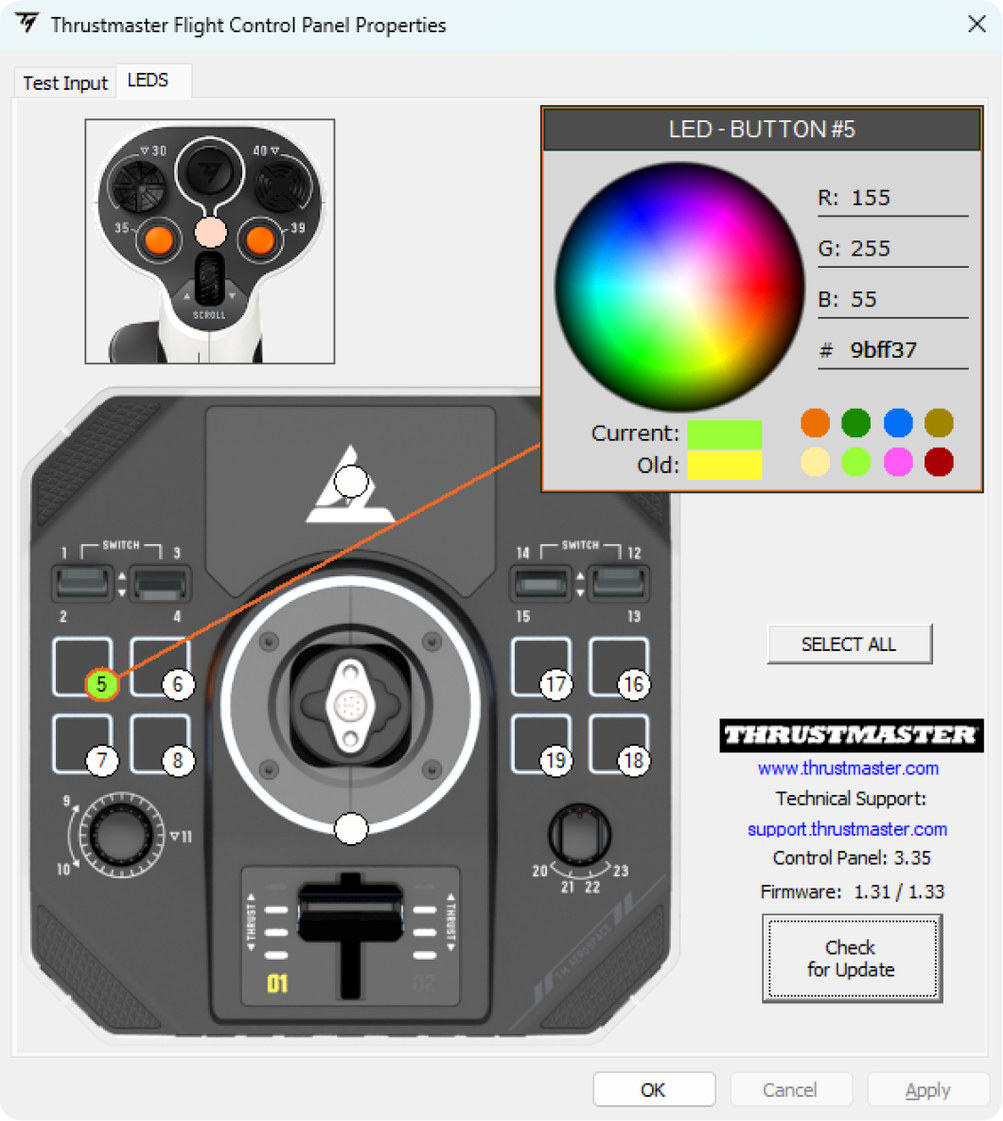

Minden egyes LED-hez más-más színt rendelhet.

A LED-ek színének megváltoztatásához:

1. Menjen a Sol-R 1 Flightstick joystick **vezérlőpult**.
2. A **Játékvezérlők** párbeszédpanelen, kattintson a **Tulajdonságok**-ra.
3. A **LEDS** fülön kattintson az egyik színes körre a módosítani kívánt LED kiválasztásához.
4. A szín megváltoztatásához használja a színkereket vagy az előre definiált színek palettáját, vagy adjon meg egy színkódot (RGB vagy HEX).
5. Kattintson az **OK**-ra a mentéshez.

Ha a Sol-R botkormány markolat AVA alapra* van szerelve, a mini-stick területe háttérvilágítással rendelkezik, és megváltoztathatja a színét.

**Külön kapható*

Gombkiosztás

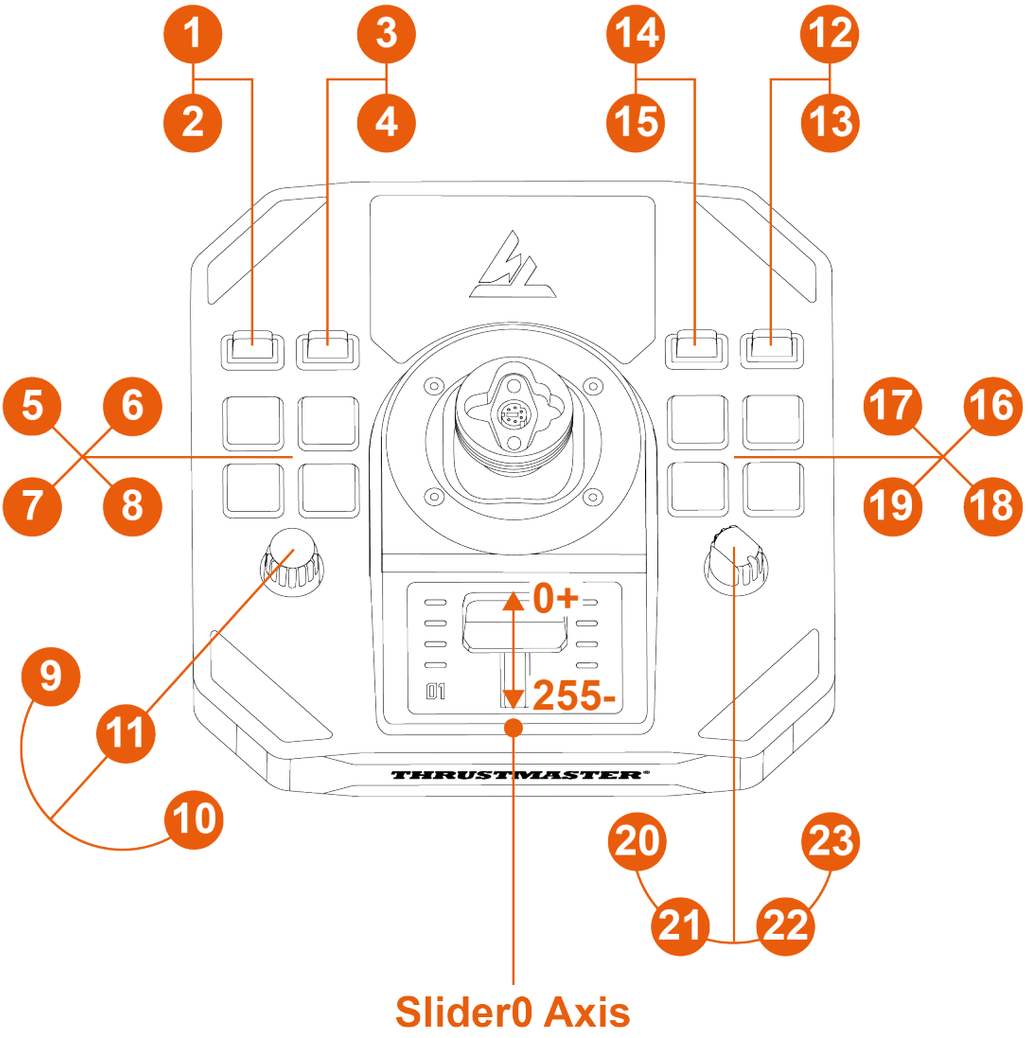

Jobbkezes mód

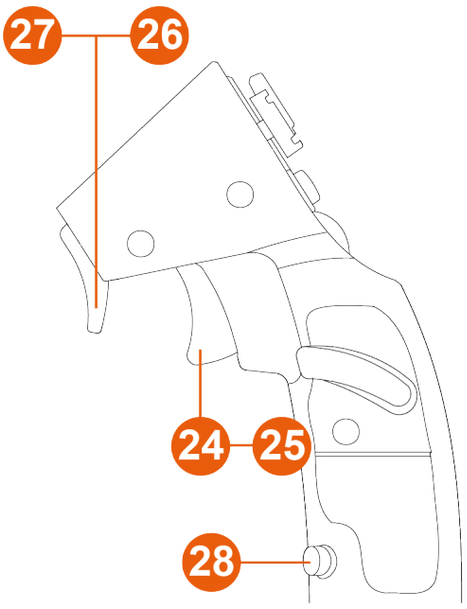

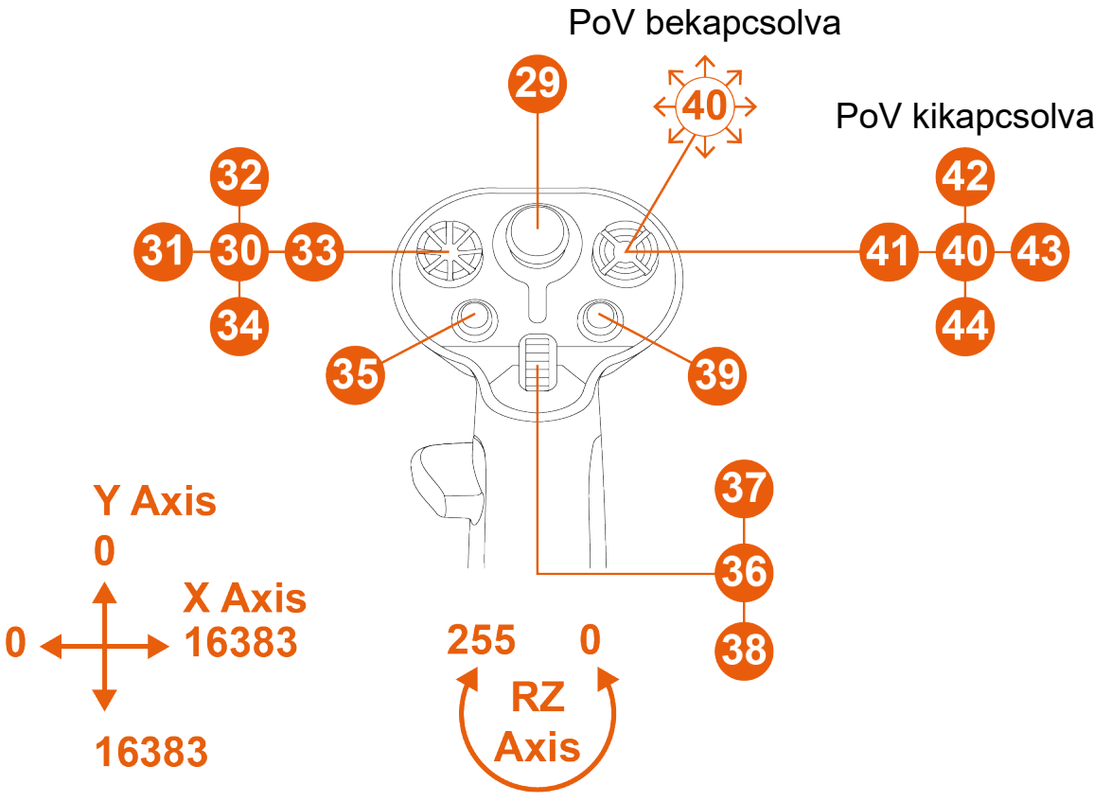

Balkezes mód

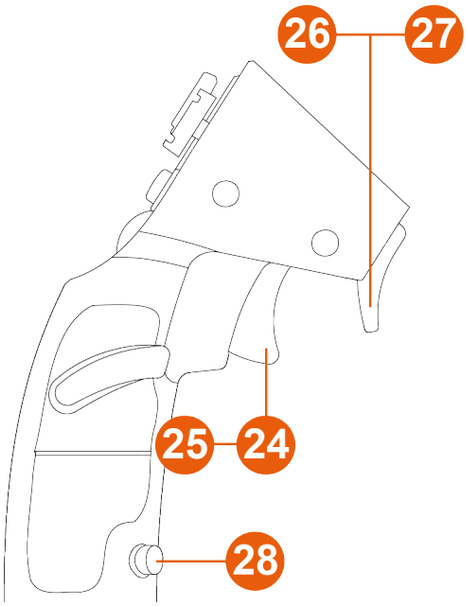

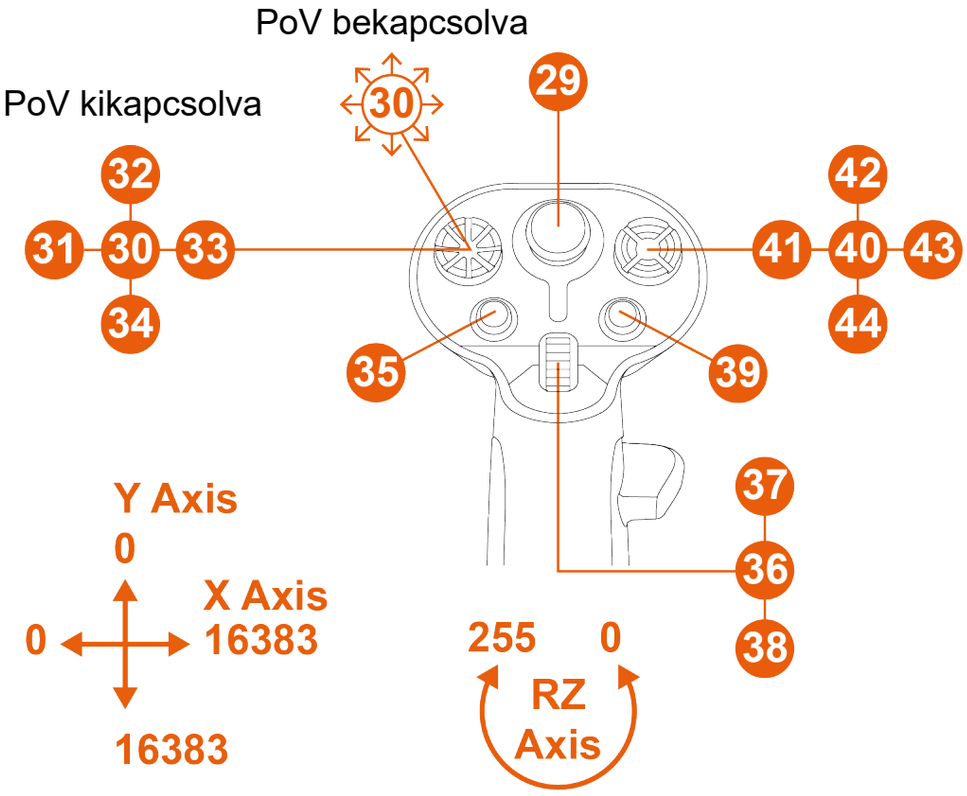

6. Tartóra szerelés

A Sol-R 1 Flightstick joystickot különböző típusú tartókra lehet felszerelni az M6-os csavarok (nem tartalmazza) és az alap alján található csavarmenetek segítségével. Az alap belsejében a csavar maximális hossza nem haladhatja meg a 15 mm-t.

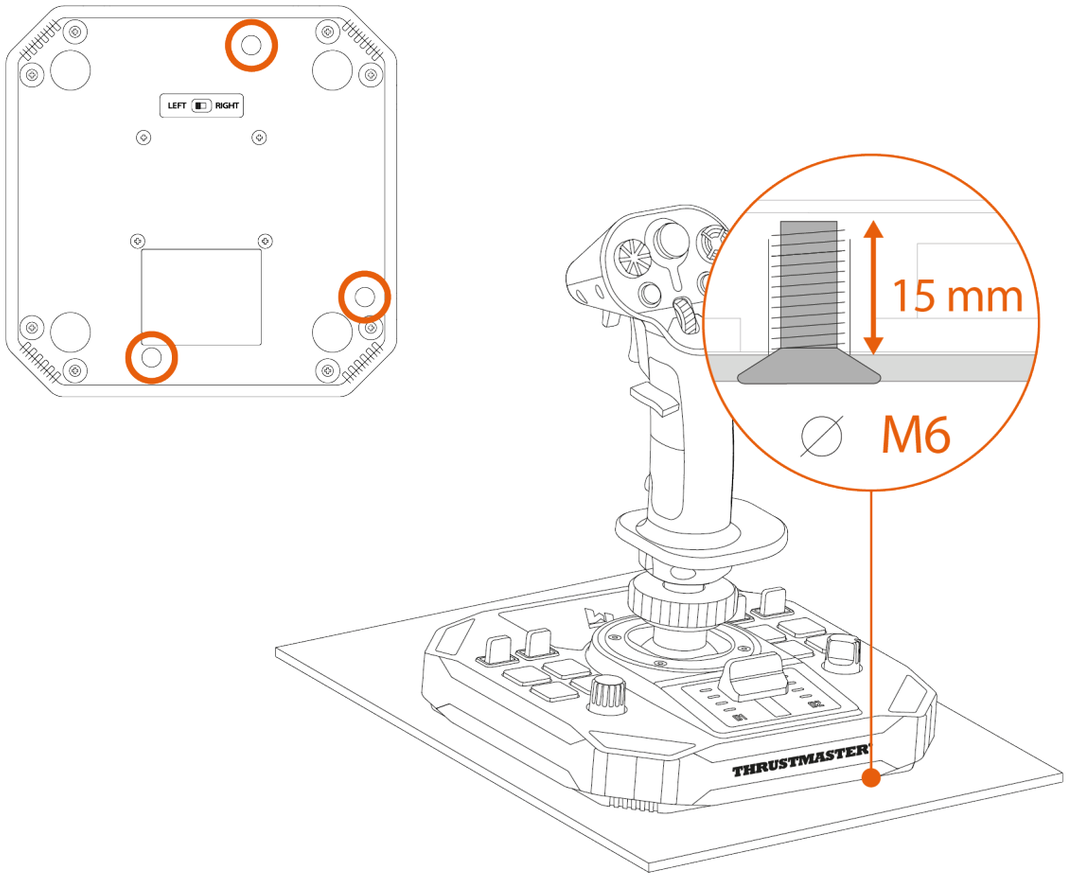

Minden használat előtt győződjön meg arról, hogy a Sol-R 1 Flightstick joystick megfelelően, a gyártó által megadott utasításoknak megfelelően van-e rögzítve a tartóra.

Szerelés TM Flying Clamp-re*

A Sol-R 1 Flightstick joystick rögzítéséhez a TM Flying Clamp tartóhoz* két M6-os csavarra (nem tartalmazza) lesz szükség.

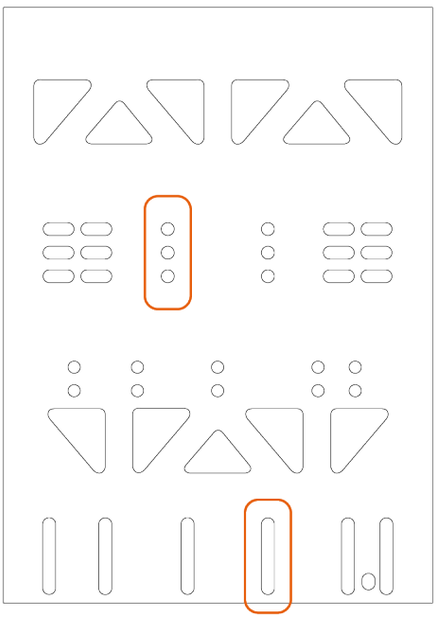

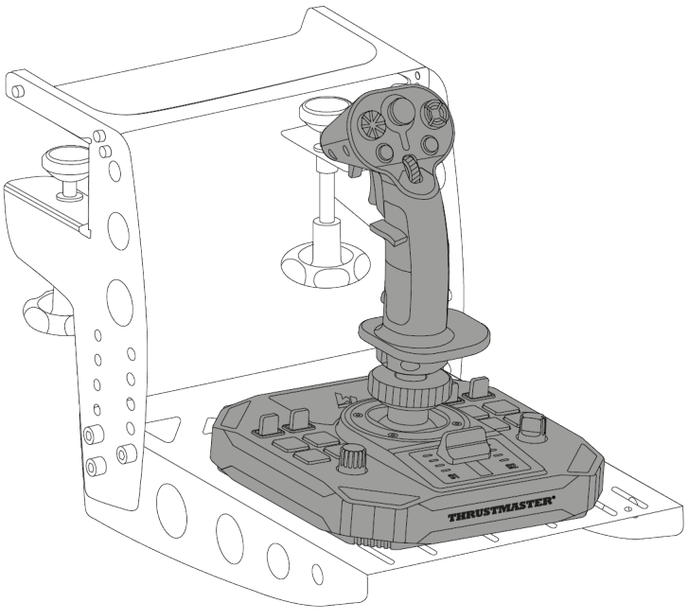

**Külön kapható*

Szerelés pilótafülkébe vagy másik fix tartóra**

A Sol-R 1 Flightstick joystick pilótafülkéhez* vagy asztali tartóhoz* való rögzítéséhez használjon M6-os csavarokat (nem tartalmazza) és az alap alján található csavarmenetet.

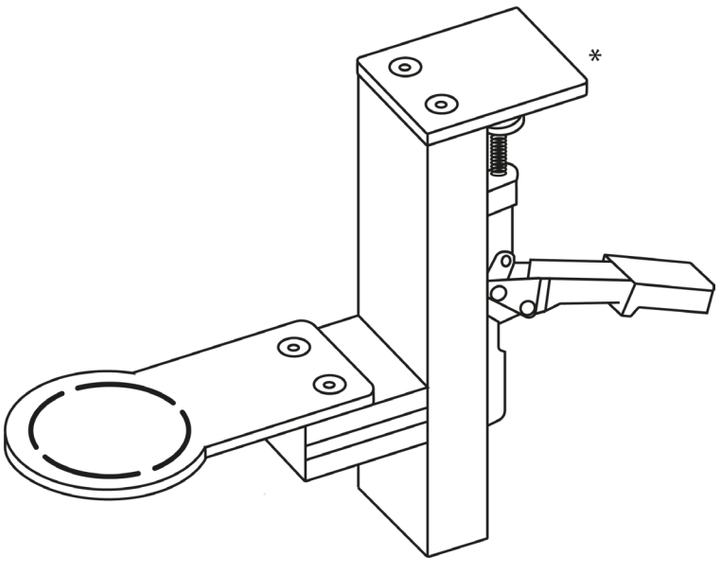

A Sol-R 1 Flightstick joystick károsodásának elkerülése érdekében kérjük, forduljon a pilótafülke gyártójához vagy a műszaki ügyfélszolgálathoz, hogy megállapítsa a pilótafülke kompatibilitását a Thrustmaster termékekkel.

**Nem tartalmazza*

7. Funkciók

Gázkar

A Sol-R 1 Flightstick joystick gázkarral rendelkezik, amely megkönnyíti az űrhajó hajtómű tolóerejének szabályozását. A jelzőfények segítenek a pontosabb irányításban.

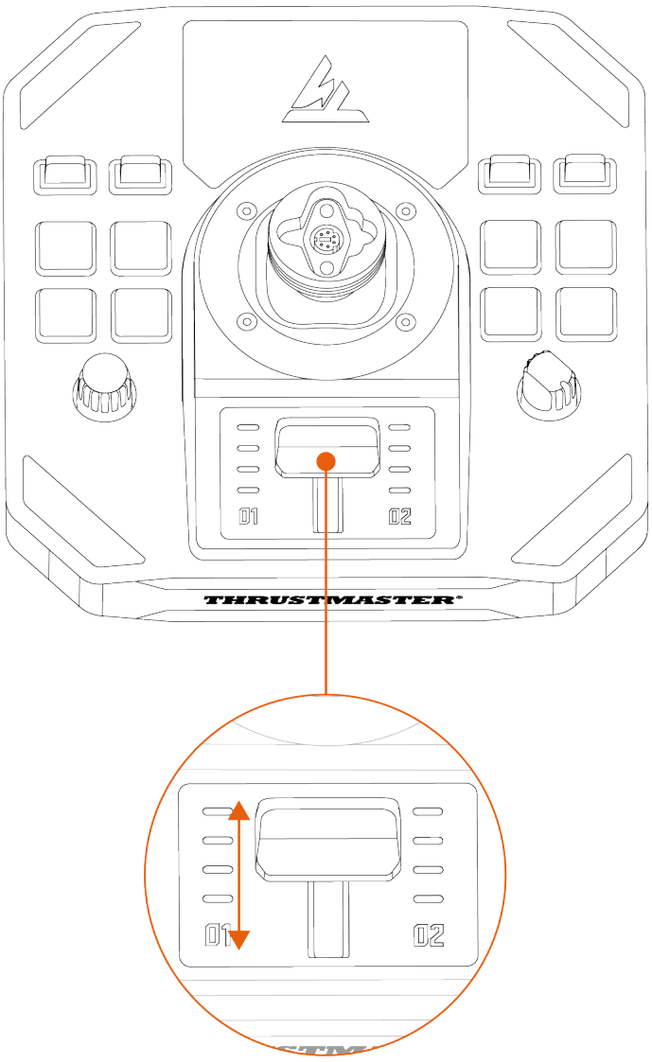

Oldalkormány funkció

A Sol-R 1 Flightstick joystick oldalkormány funkcióval rendelkezik, amely a botkormány markolatának balra vagy jobbra történő elforgatásával érhető el.

Egy repülőgépen a pilóta az oldalkormányt úgy kezeli, hogy a gépet a függőleges tengelye körül elfordítja (a gépet balra vagy jobbra fordítja).

Ez a funkció a Z tengely elforgatásának (függőleges) lezárásával kikapcsolható.

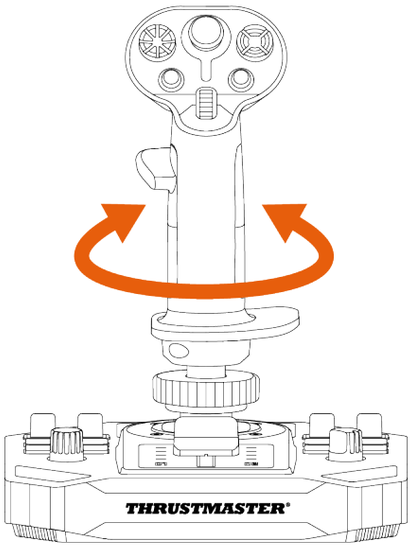

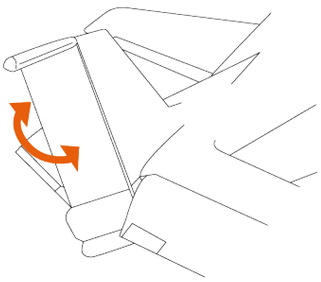

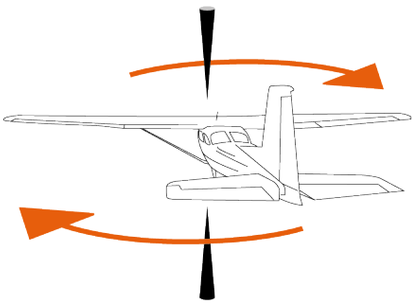

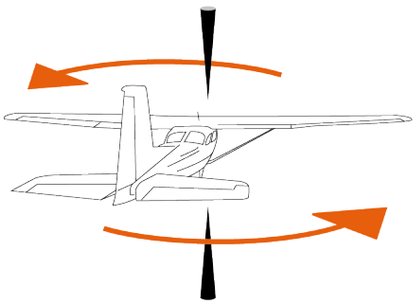

Az oldalkormányzás funkció lezárása:

– Egy 2 mm-es imbuszkulccsal (nem tartalmazza) húzza meg a csuklótámasz alatt található hatszögletű csavart.

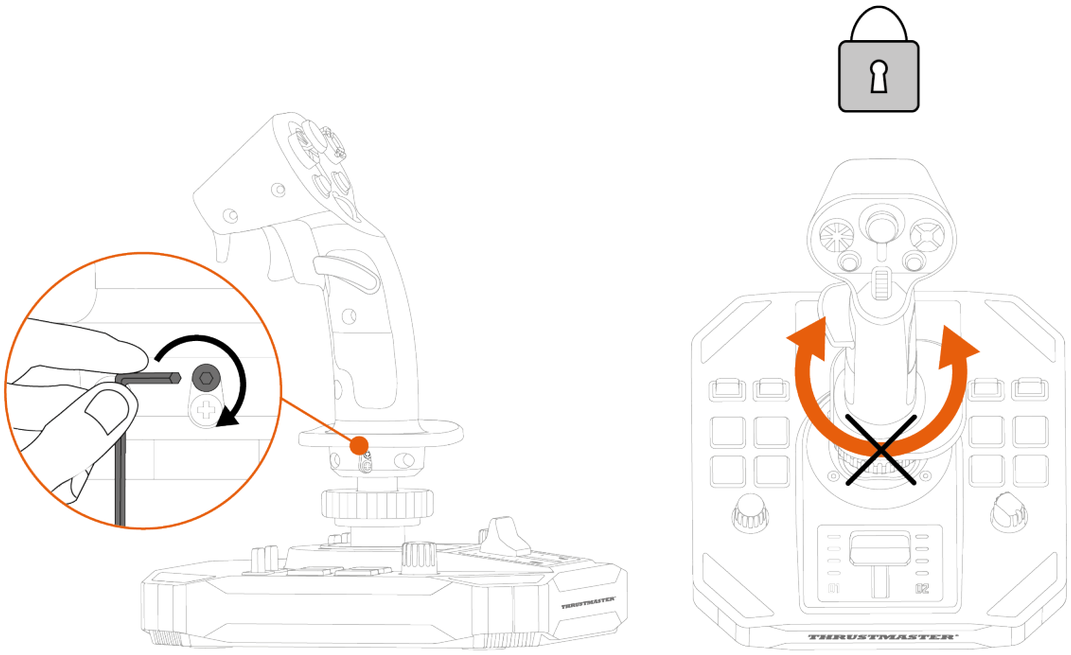

Az oldalkormány funkció feloldása:

– Egy 2 mm-es imbuszkulccsal (nem tartalmazza) lazítsa ki a csuklótámasz alatt található hatszögletű csavart.

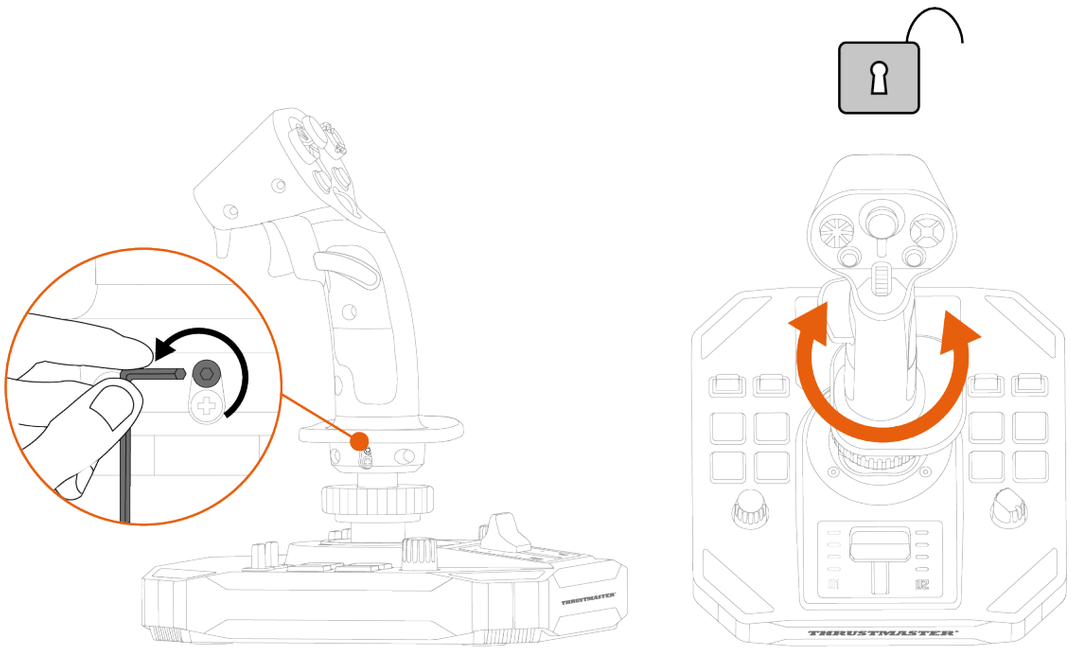

Többirányú nézőpontváltó kapcsoló

A Sol-R 1 Flightstick joystick egy többirányú nézőpontváltó kapcsolóval rendelkezik, amely lehetővé teszi, hogy figyelemmel kísérje, mi történik az űrhajó körül (azokban a játékokban, amelyek ezt lehetővé teszik).

A játék konfigurációs menüjében a többirányú nézőpontváltó kapcsoló irányaira programozhatja a különböző nézeteket (hátsó nézet, bal nézet, jobb nézet, külső nézet).

A többirányú nézőpontváltó kapcsolót más célokra (lövöldözés stb.) is fenntarthatja.

Balkezes mód	Jobbkezes mód
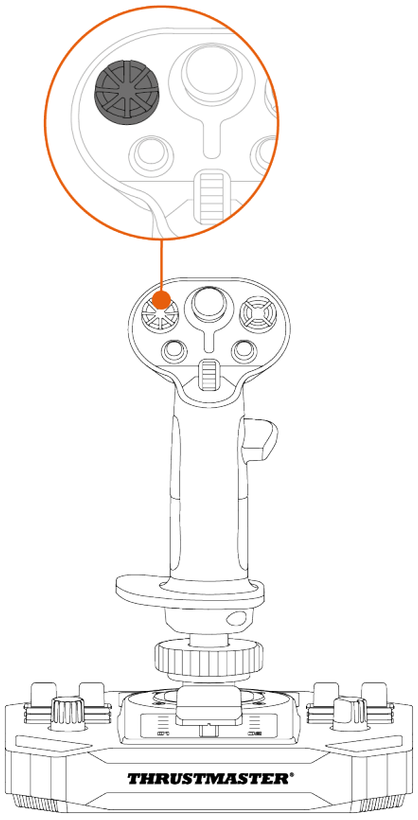	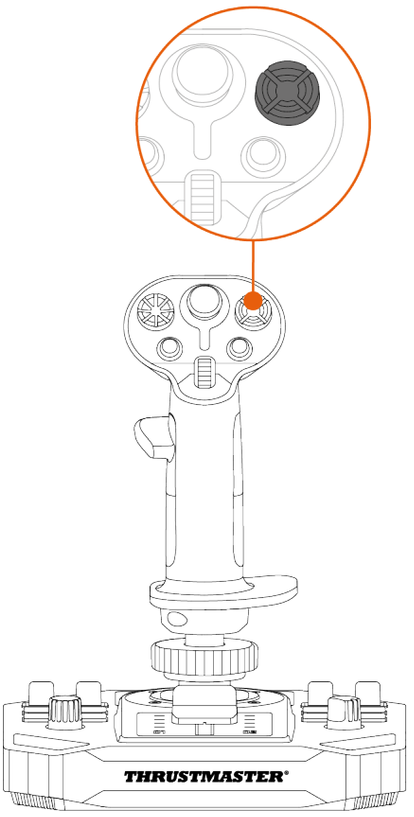

A nézőpontváltó funkció kikapcsolható. A többirányú kalapkapcsoló azonban továbbra is használható.

A nézőpontváltó funkció kikapcsolása:

1. Menjen a Sol-R 1 Flightstick joystick **vezérlőpultjához**.
2. A **Játékvezérlők** párbeszédpanelen kattintson a **Tulajdonságok-**ra.
3. A **Test input** (Teszt bemenet) fülön, vegye ki a pipát a (kijelölés megszüntetése) **Point of view hat-switch-nél** (Nézőpontváltó kapcsoló).

Nézőpontváltó funkció (Jobbkezes mód)	
Bekapcsolva	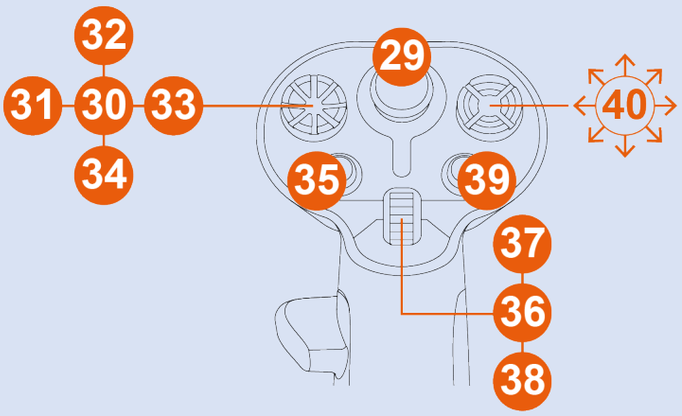
Kikapcsolva	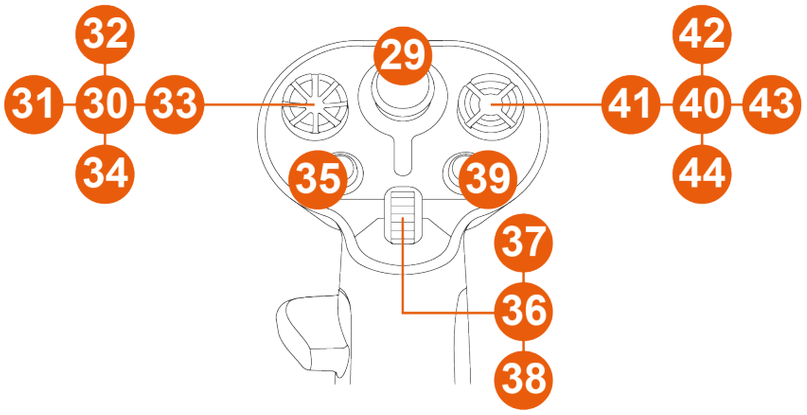

Nézőpontváltó funkció (Balkezes mód)	
Bekapcsolva	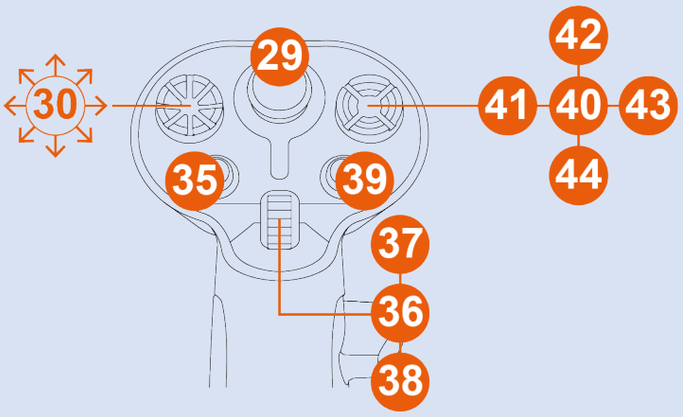
Kikapcsolva	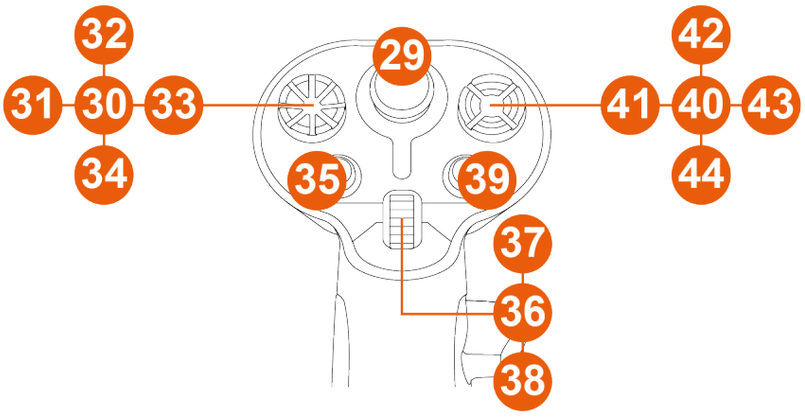

8. A botkormány konfigurálása

Jobb- vagy balkezes mód

A Sol-R 1 Flightstick joystick kétkezes, hogy tökéletesen alkalmazkodjon minden játékoshoz (legyen az jobb- vagy balkezes).

Alapértelmezetten a joystick Jobbkezes módba van beállítva.

Balkezes mód	Jobbkezes mód
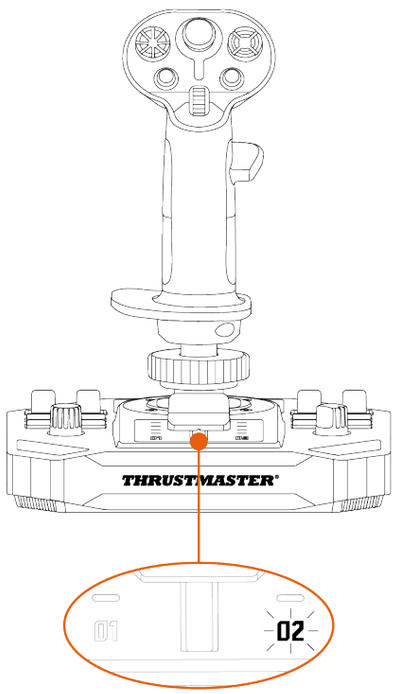	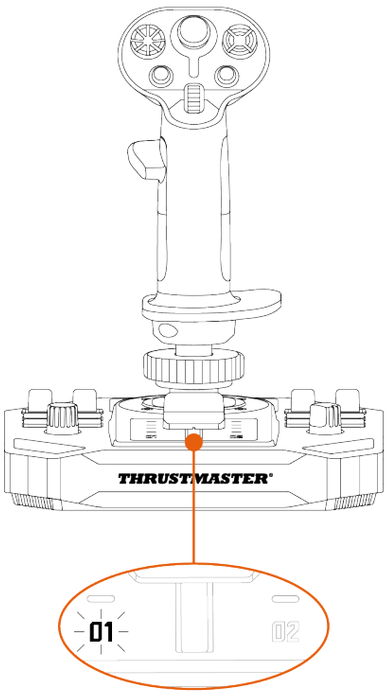

Végezze el a Jobbkezes módról Balkezes módra (vagy fordítva) való átváltást, mielőtt a joystickot a számítógéphez csatlakoztatja.

A joystick balkezes módba állítása:

1. Állítsa a joystick alján található kiválasztókapcsolót a következő állásba: LEFT HANDED (balkezes).

   A joystickot a Sol-R [L] Flightstick névvel ismeri fel.

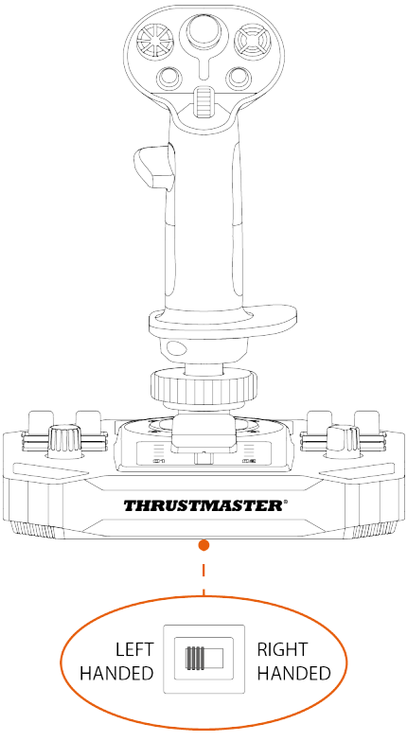

2. Csavarja ki a jobbkezes hüvelykujjtámaszt (A1).

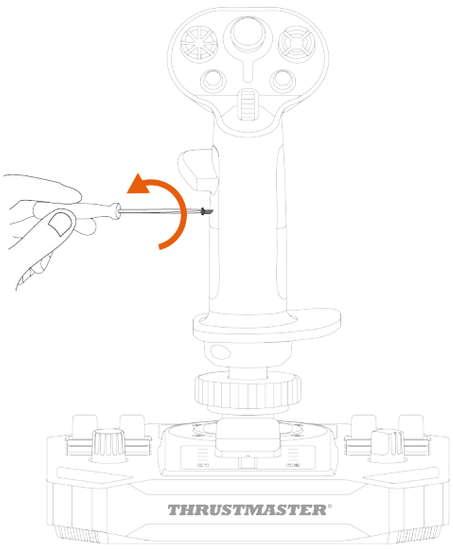

3. Távolítsa el a jobb oldali hüvelykujjtámasz mindkét részét (A1 és A2).

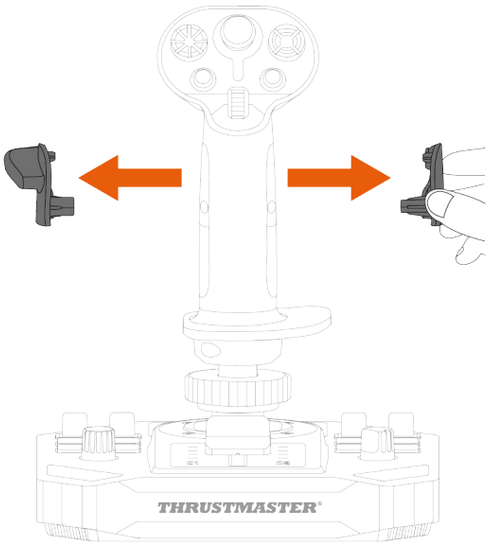

4. Helyezze a bal oldali hüvelykujjtámasz mindkét részét (B1 és B2) a botkormány markolatára.

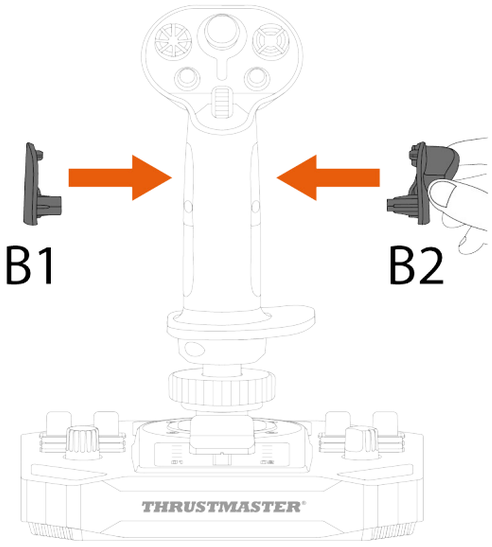

5. Csavarja be a balkezes hüvelykujjtámaszt (B1).

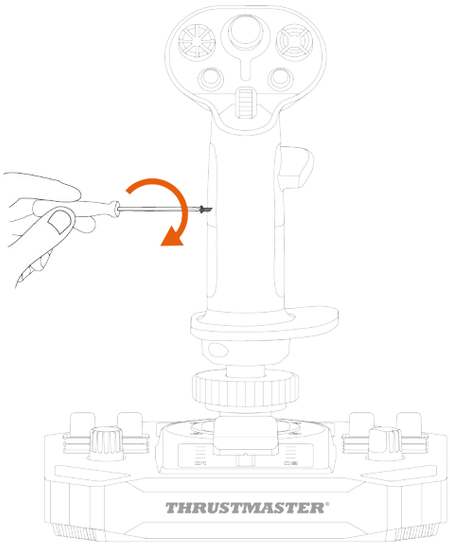

6. Távolítsa el a levehető gombot (C1 vagy C2), amely a botkormány markolatának hátulján található.

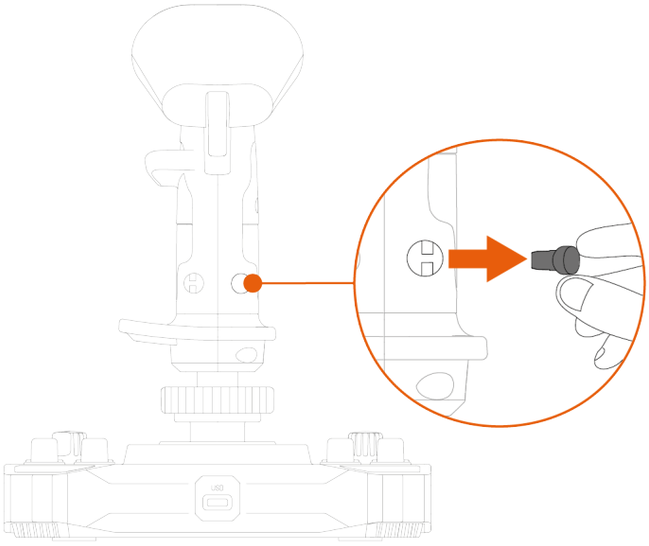

7. Helyezze be a kívánt levehető gombot (C1 vagy C2) a B2 hüvelykujjtámasz alá.

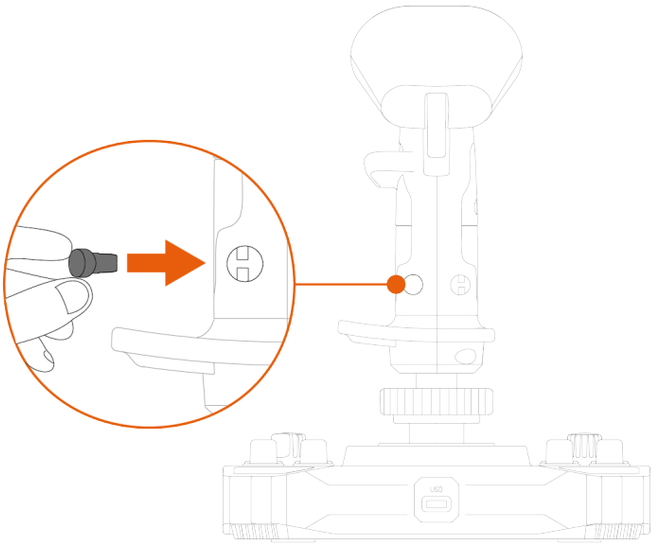

8. Csavarja ki a csuklótámaszt rögzítő két csavart.

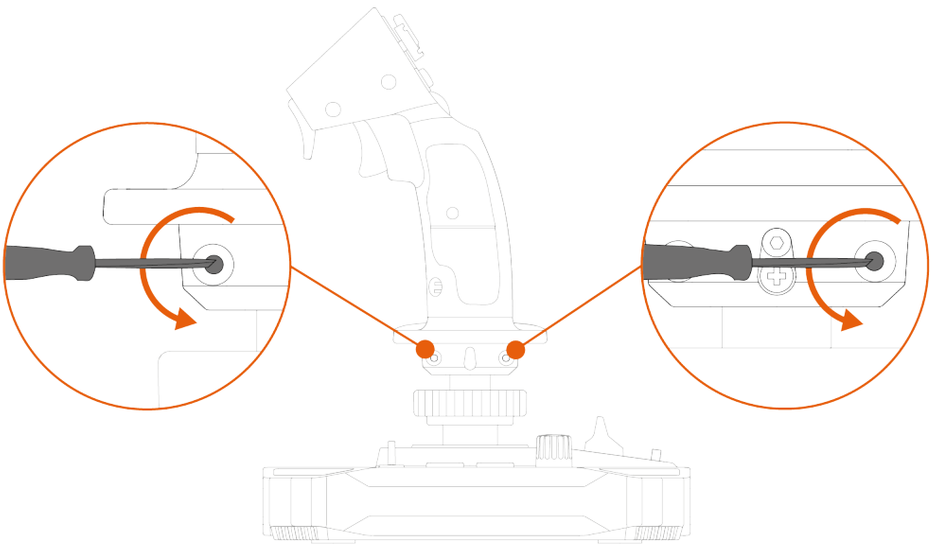

9. Távolítsa el a csuklótámasz két részét, majd helyezze vissza őket a botkormány markolatára az alkatrészek felcserélésével.

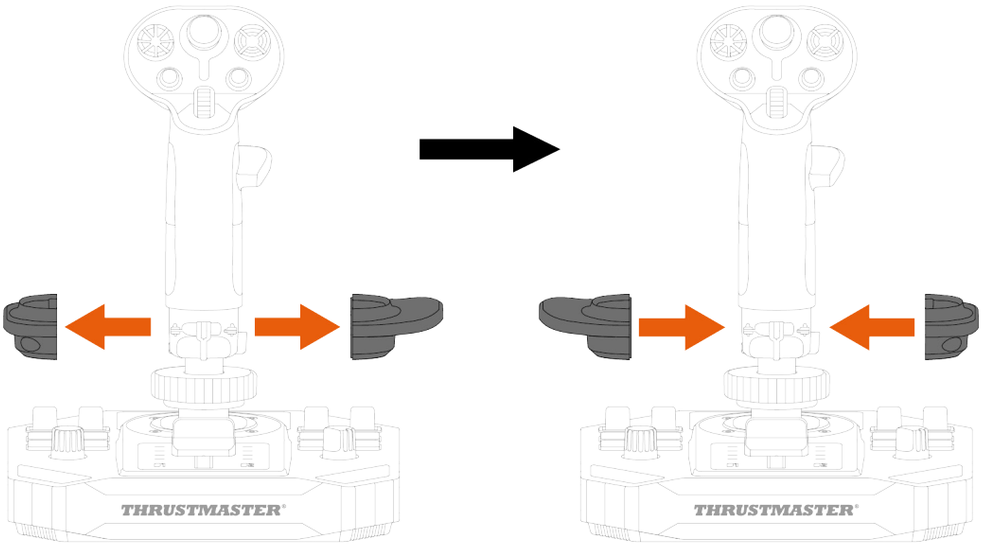

10. Csavarja be a két csavart, amelyek a csuklótámaszt a helyén tartják.

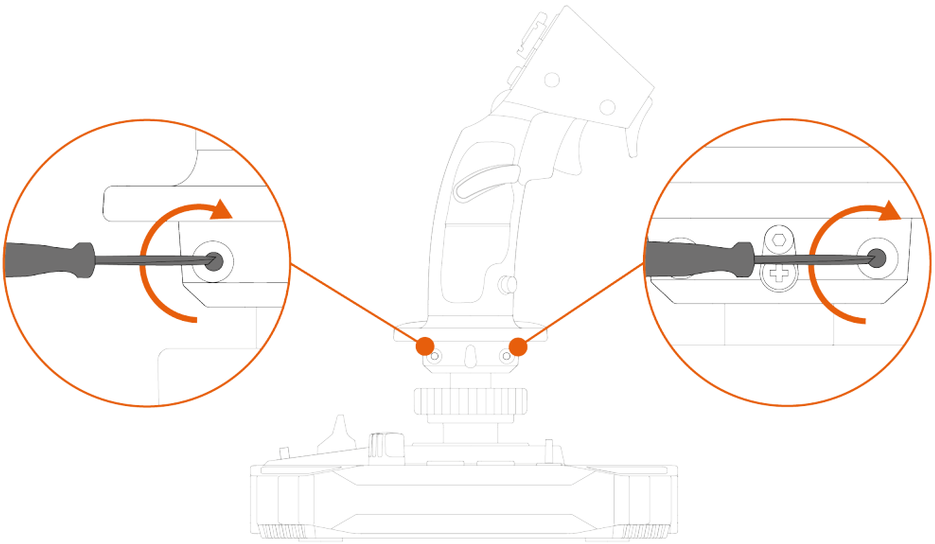

A joystick jobbkezes módba állítása:

1. Állítsa a joystick alján található kiválasztókapcsolót RIGHT HANDED (jobbkezes) állásba.

   A joystickot a Sol-R [R] Flightstick névvel ismeri fel.

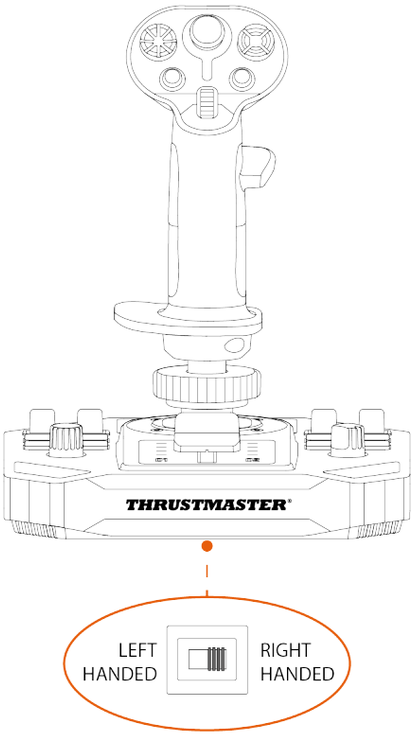

2. Csavarja ki a balkezes hüvelykujjtámaszt (B1).

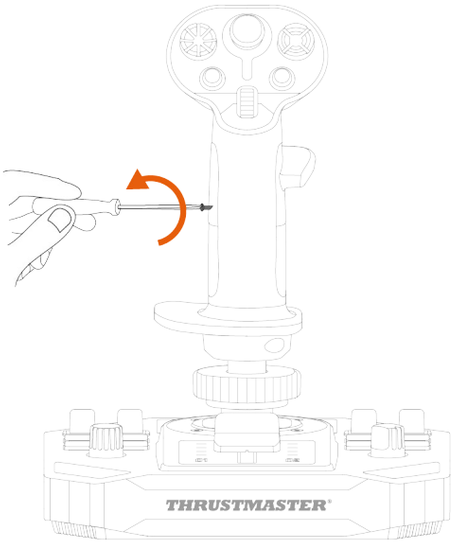

3. Távolítsa el a bal oldali hüvelykujjtámasz mindkét részét (B1 és B2).

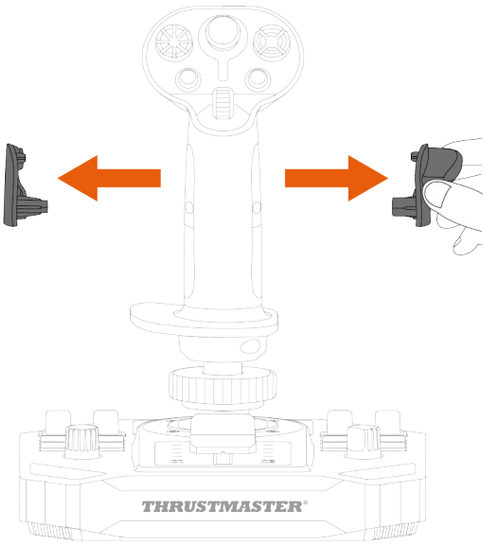

4. Helyezze a jobb oldali hüvelykujjtámasz mindkét részét (A1 és A2) a botkormány markolatára.

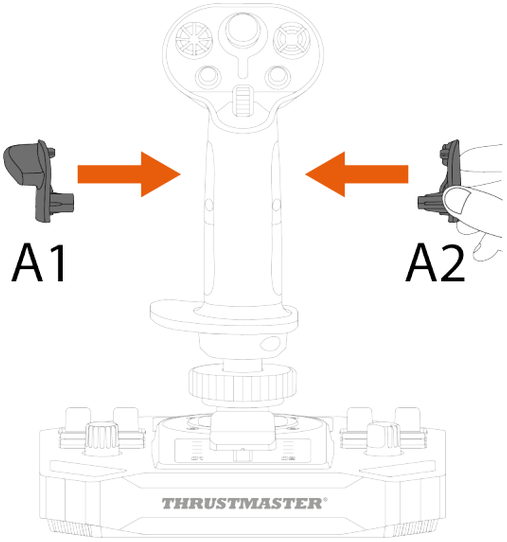

5. Csavarja be a jobbkezes hüvelyujjtámaszt (A1).

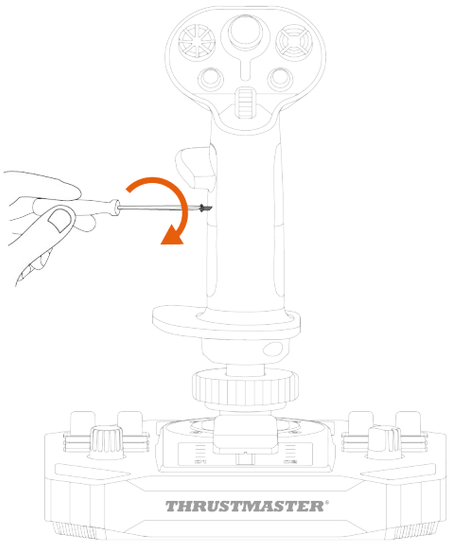

6. Távolítsa el a levehető gombot (C1 vagy C2), amely a botkormány markolatának hátulján található.

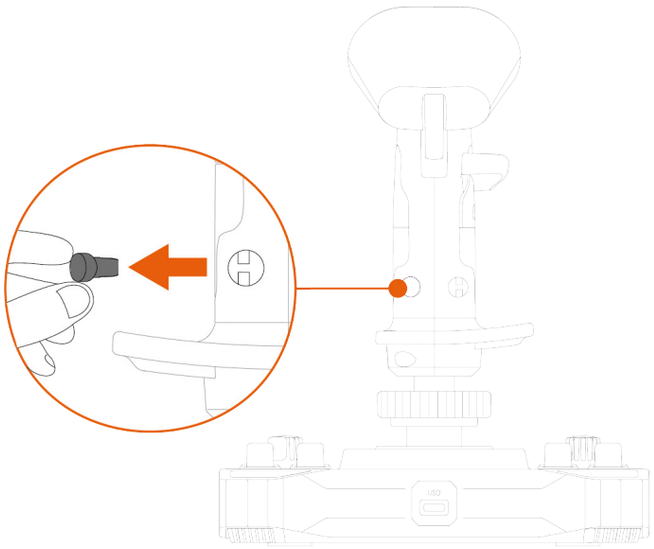

7. Helyezze be a kívánt levehető gombot (C1 vagy C2) az A1 hüvelykujjtámasz alá.

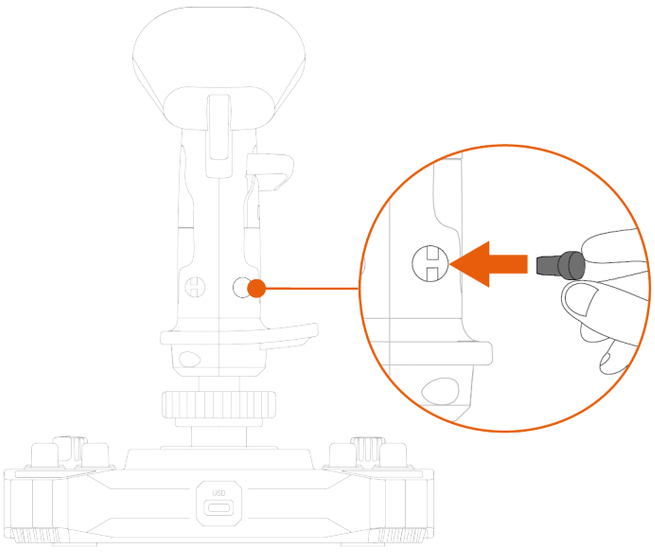

8. Csavarja ki a csuklótámaszt rögzítő két csavart.

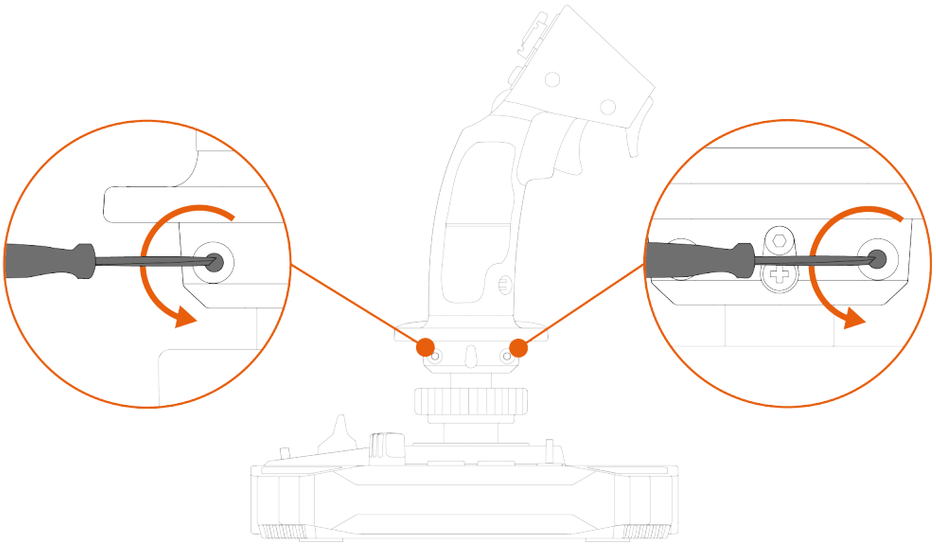

9. Távolítsa el a csuklótámasz két részét, majd helyezze vissza őket a botkormány markolatára az alkatrészek felcserélésével.

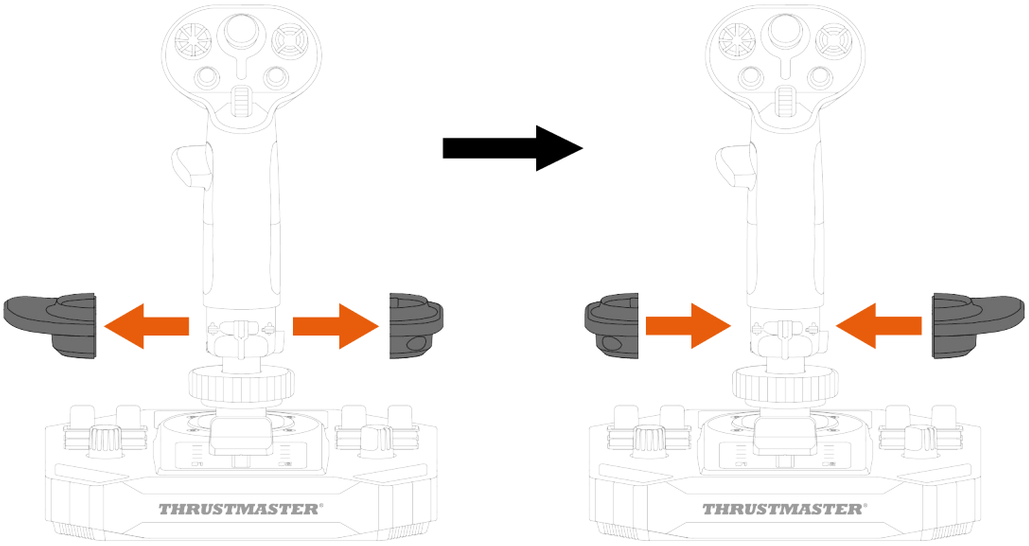

10. Csavarja be a két csavart, amelyek a csuklótámaszt a helyén tartják.

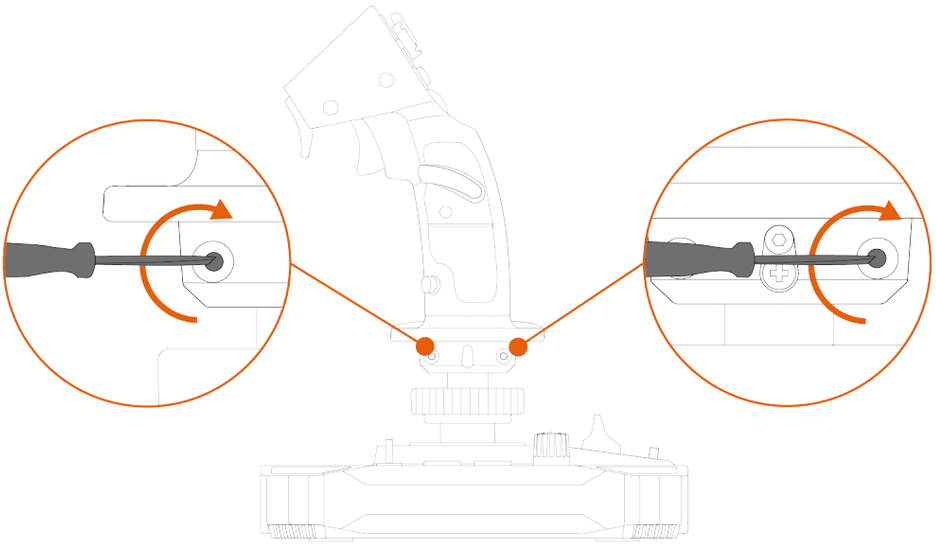

Magasság adapter

A Sol-R 1 Flightstick joystick magasság adapterrel rendelkezik, hogy a nagyobb kényelem érdekében megemelje a kezét, amikor a botkormány markolatát tartja.

Az adapterrel	Az adapter nélkül
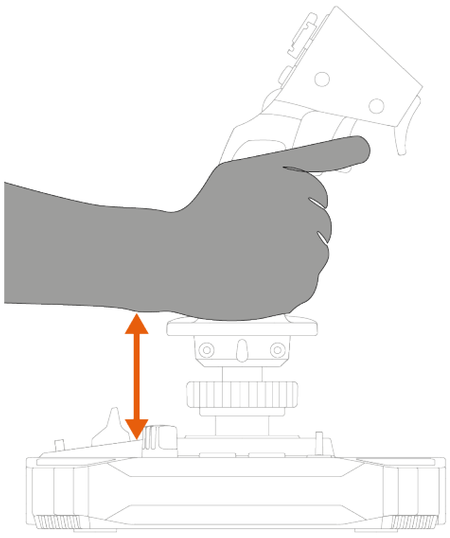	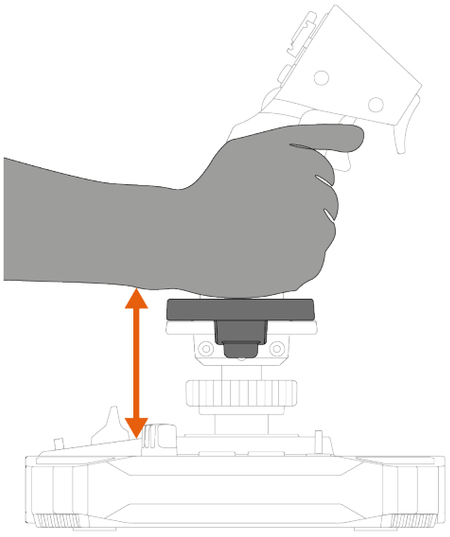

A magasság adapter felszereléséhez pattintsa azt a csuklótámaszra.

Balkezes mód	Jobbkezes mód
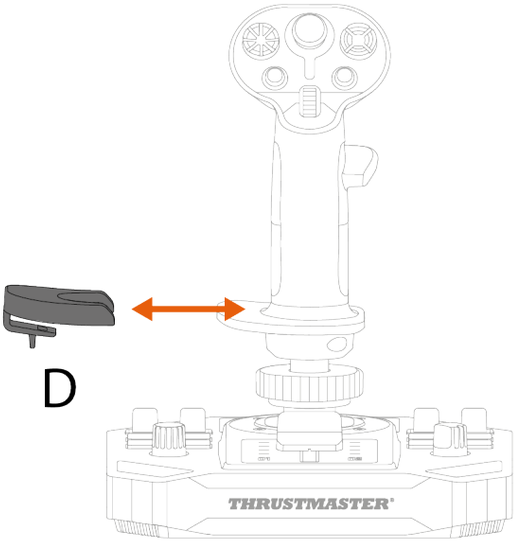	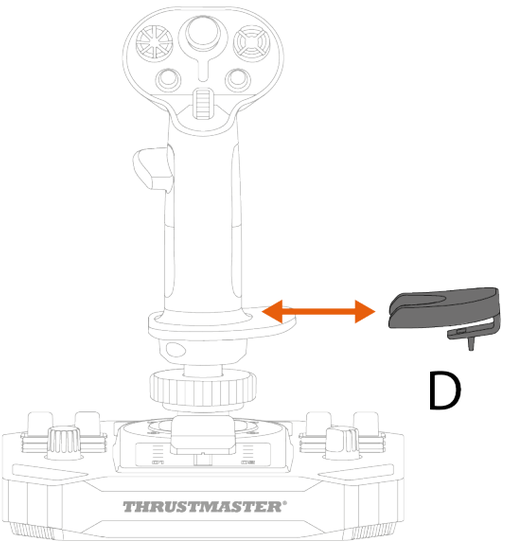

9. Kompatibilitás

Ügyeljen arra, hogy csak hivatalos tartozékokat használjon. A nem hivatalos tartozékok használata károsíthatja a terméket és érvénytelenítheti a garanciát.

Botkormány markolatok

A Sol-R alap a következő botkormány markolatokkal és kiegészítőkkel kompatibilis:

- F/A-18C Hornet™ HOTAS Add-On Grip botkormány markolat*;
- Viper Grip – HOTAS Add-On Grip botkormány markolat* (régebben F16-C Viper HOTAS Add-On Grip);
- AVA Offset Adapter adapter*;
- jövőbeni Thrustmaster botkormány markolatok*.

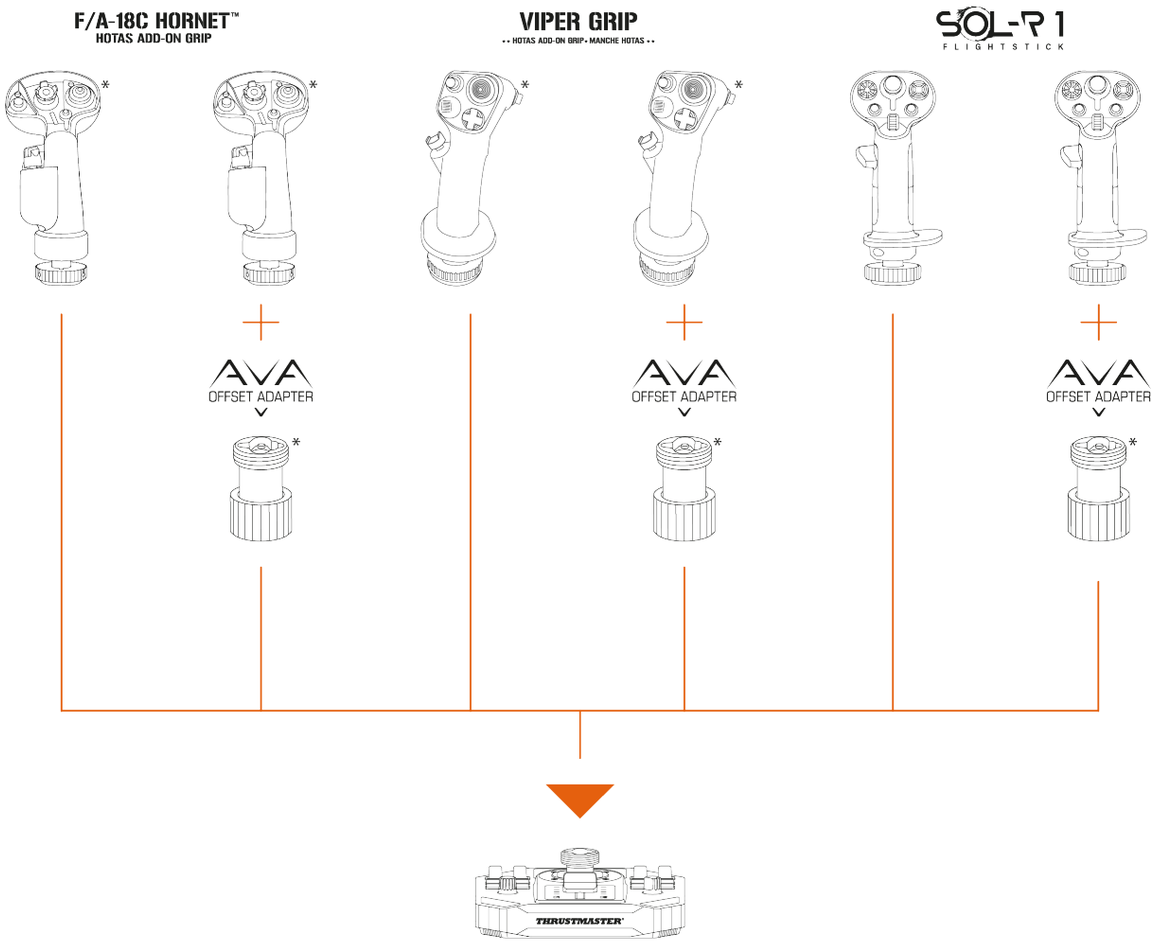

*Külön kapható

Alap

A Sol-R botkormány markolata kompatibilis az AVA alappal*.

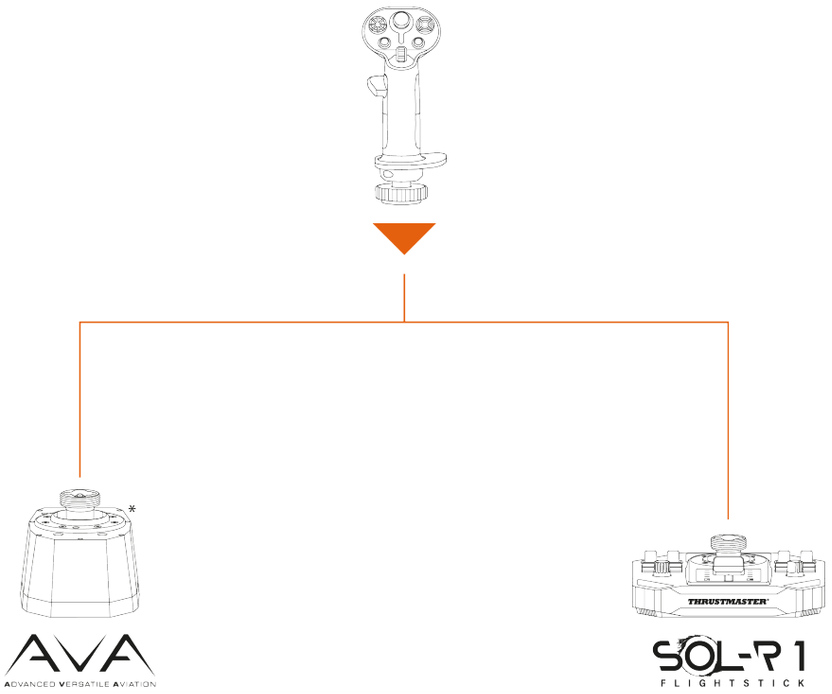

*Külön kapható

Oldalkormányok

A Sol-R 1 Flightstick joystick a következő oldalkormány rendszerekkel kompatibilis:

- TFRP T.Flight Rudder Pedals*;
- TPR: Thrustmaster Pendular Rudder*.

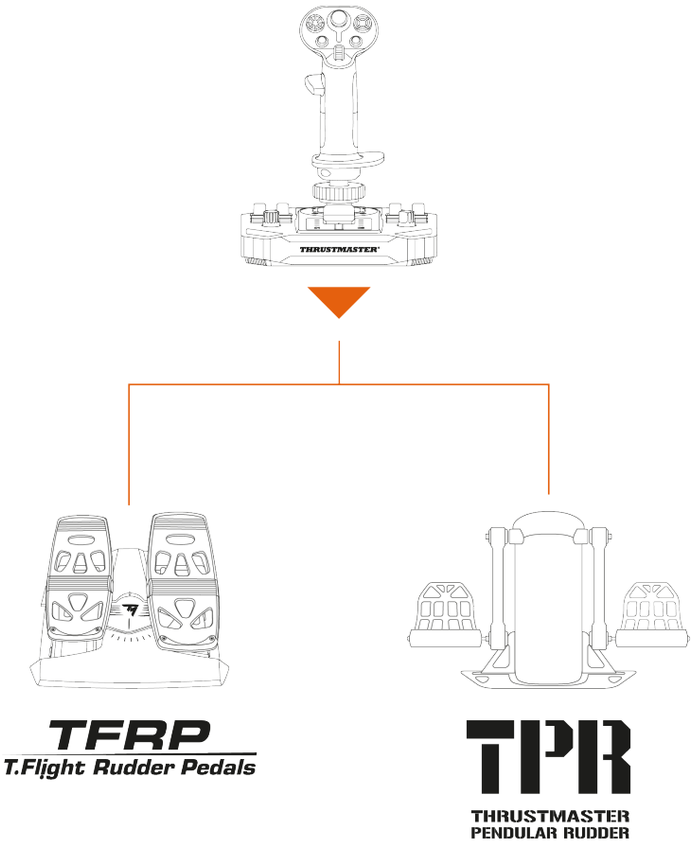

- A TFRP-t és a TPR-t USB-n keresztül kell csatlakoztatni a számítógéphez.
- A TFRP és a TPR kompatibilis minden olyan játékban, amely támogatja a több USB-t és az oldalkormányokat.

**Külön kapható*

10. T.A.R.G.E.T. korszerű programozó szoftver

A T.A.R.G.E.T (Thrustmaster Advanced pRogramming Graphical EdiTor) egy innovatív, nagy teljesítményű szoftvercsomag, amely lehetővé teszi a legtöbb Thrustmaster repülésvezérlő továbbfejlesztését és a profilok megosztását a Thrustmaster közösséggel.

Telepítés

1. Látogasson el a: **https://support.thrustmaster.com/product/sol-r-1-flightstick** weboldalra.
2. A **Software** (Szoftver) részben töltse le és telepítse a T.A.R.G.E.T korszerű programozási szoftvert.

Legfontosabb jellemzők

- A tengelyek különböző lehetséges konfigurációi.
- Több programozási szint is elérhető: Basic, Advanced és Script.
- Megfogod és Odahúzod elv használata.
- Lehetőség a Sol-R 1 Flightstick joystick és más Thrustmaster repülésszimulációs kiegészítők (Hotas Cougar*, T.16000M FCS*, TWCS*, TFRP*, MFD Cougar Pack*, TCA termékcsalád*, VIPER termékcsalád*, AVA termékcsalád* - ezek mindegyike kompatibilis a T.A.R.G.E.T-tal is) összekapcsolására, így egyetlen USB eszközként ismerhetők fel.
- Hozzáférés a Thrustmaster közösség által létrehozott speciális profilokhoz.

**Külön kapható*

11. GYIK és technikai támogatás

Kérdése van a Sol-R 1 Flightstick joystickkal kapcsolatban, vagy technikai problémái vannak? Ha igen, látogasson el a Thrustmaster műszaki támogatás weboldalára:

https://support.thrustmaster.com/product/sol-r-1-flightstick.

1. A joystickom nem működik megfelelően, vagy úgy tűnik, hogy nem megfelelően van kalibrálva.

- Kapcsolja ki a számítógépet, húzza ki a joystickot, majd csatlakoztassa újra, indítsa újra a számítógépet, és indítsa újra a játékot.
- Amikor csatlakoztatja a joystickot, ügyeljen arra, hogy a kalibrációs problémák elkerülése érdekében a botkormány markolatát középen tartsa, és ne mozdítsa el.

2. Nem tudom a joystickomat konfigurálni

- Lépjen be a játék menüjébe, és válassza a **Beállítások** > **Kontroller** > **Gamepad** vagy **Joystick** lehetőséget. Ezután válassza ki a legmegfelelőbb konfigurációt, vagy konfigurálja teljesen újra a joystick beállításait.
- További információkért olvassa el a játék használati útmutatóját vagy az online súgót.

3. A joystickom túl érzékeny, vagy nem elég érzékeny

– A Sol-R 1 Flightstick automatikusan kalibrálja magát a különböző tengelyeken végzett néhány mozdulat után.

– Lépjen be a játék menüjébe, és válassza az **Beállítások > Kontroller > Gamepad** vagy **Joystick** menüpontot. Ezután állítsa be a joystick érzékenységét és a holtzónákat, ha ezek az opciók elérhetők.

4. A joystickom nem működik

– Ahhoz, hogy a Sol-R 1 Flightstick joystick megfelelően működjön a videojátékokkal, frissítenie kell a firmware-t.

A firmware frissítéséhez, látogasson el a

https://support.thrustmaster.com/product/sol-r-1-flightstick weboldalra.

Válassza a **Drivers** (Illesztőprogramok) lehetőséget, és kövesse az utasításokat, beleértve a letöltési és telepítési eljárást.

THRUSTMASTER®

SOL-R 1

FLIGHTSTICK

מחשב אישי PC (Windows® 10/11)

מדריך למשתמש

יש לקרוא בתשומת לב את ההוראות שבמדריך זה **לפני** התקנת המוצר, **לפני** כל שימוש בו **ולפני** כל פעולת תחזוקה. יש להקפיד לפעול בהתאם להנחיות הבטיחות. אי הקפדה על הנחיות אלו עלולה לגרום לתאונות ו/או לנזק. יש לשמור את המדריך לשימוש חוזר בעתיד.

תוכן העניינים

1. תוכן האריזה 6

2. תכונות טכניות 7

3. מידע בנוגע לשימוש 11

4. הרכבה 13

5. התקנה במחשב PC 15

לוח בקרה 16

מיפוי 20

6. התקנה על תושבת 23

התקנה על *TM Flying Clamp 24

התקנה בתא טייס* או בתושבת קבועה אחרת* 25

7. תכונות 26

מצערת 26

פונקציית הגה כיוון 27

מתג כיפה PoV ("Point of View") רב-כיווני 29

8. הגדרת מוט היגוי טיסה 32

מצב יד ימין או יד שמאל 32

מתאם גובה 43

9. תאימות 44

מוטות היגוי טיסה 45

בסיס 46

הגאי כיוון 47

10. T.A.R.G.E.T תוכנה לתכנות מתקדם 48

התקנה 48

תכונות עיקריות 49

11. שאלות נפוצות ותמיכה טכנית 50

SOL-R 1

FLIGHTSTICK

תיהנה מחוויה ייחודית של כוכבים באמצעות הג'ויסטיק Sol-R 1 Flightstick: הוא ילווה אותך בנאמנות בקרבות בחלל ובחקר החלל.

מדריך זה יעזור לך להתקין את ה-Sol-R 1 Flightstick שלך ולהשתמש בו בתנאים הטובים ביותר. לפני ההמראה, יש להקפיד לקרוא בעיון את ההוראות והאזהרות: הן יעזרו לך להפיק הנאה מקסימלית מהמוצר.

עדכון הקושחה

כדי שהג'ויסטיק Sol-R 1 Flightstick יעבוד כראוי עם משחקי וידאו, יש לעדכן את הקושחה שלו.

לביצוע העדכון, יש להיכנס לכתובת **https://support.thrustmaster.com/product/sol-r-1-flightstick**.

יש לבחור **Drivers** (מנהלי התקנים) ולפעול בהתאם להוראות, כולל תהליך ההורדה וההתקנה.

1. תוכן האריזה

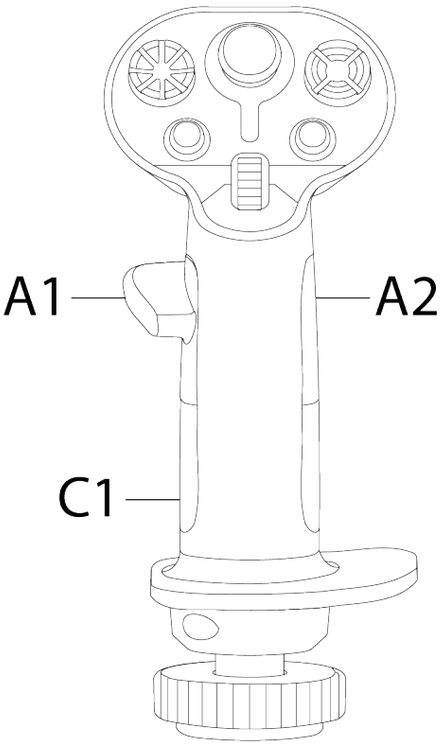

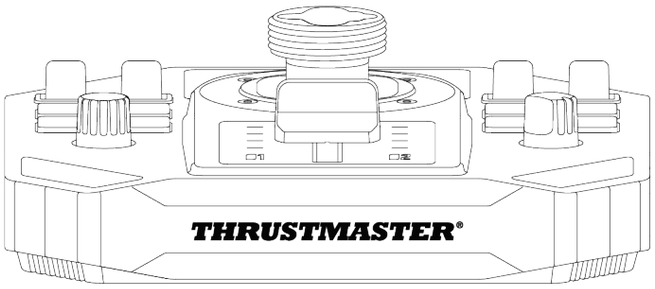

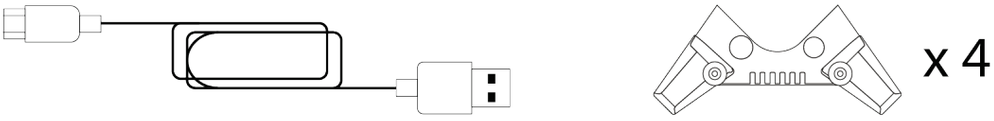

2. תכונות טכניות

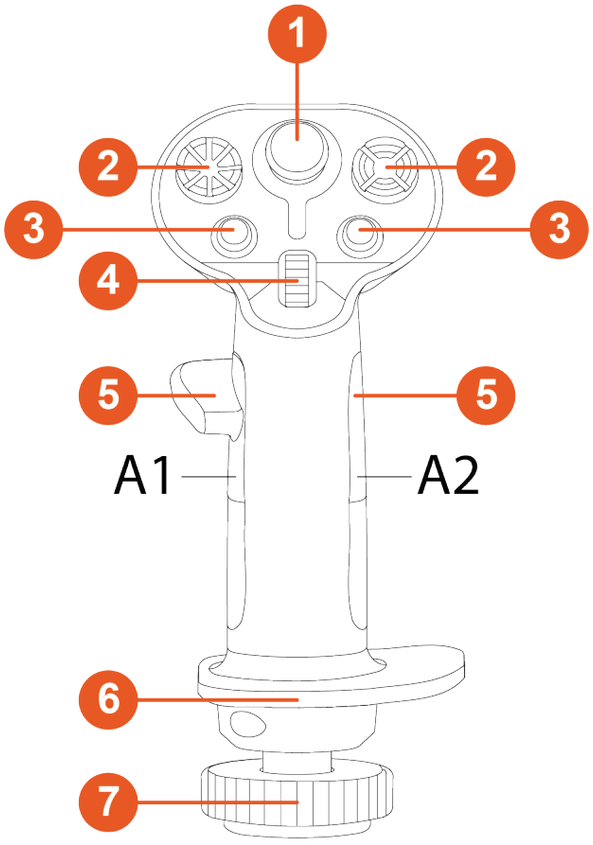

1. מיני ג'ויסטיק אנלוגי
2. ראש "נקודת מבט" ("Point of View") עם 8 כיוונים
3. לחצני פעולות
4. גלגל גלילה
5. משענות אגודל (במצבי יד ימין ויד שמאל)
6. משענת דו-צדדית של שורש כף היד
7. פונקציית הגה כיוון באמצעות סיבוב מוט ההיגוי (ניתן לנעילה)

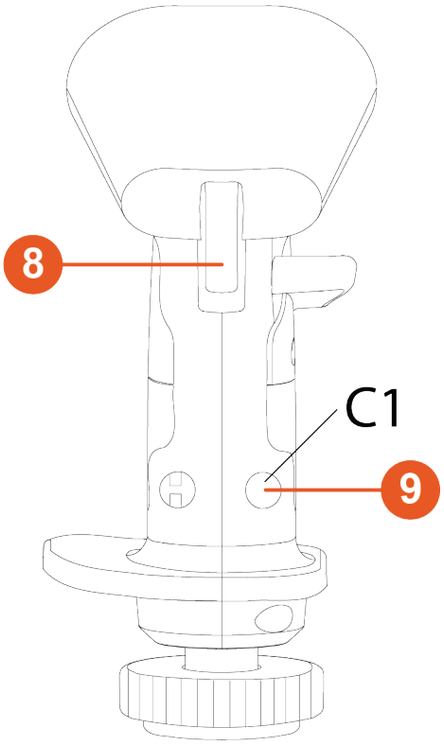

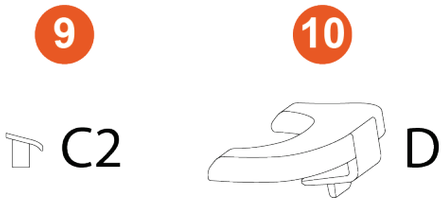

8 הדקים (כולל הדק דו-מצבי אחד)

9 לחצנים נשלפים

10 מתאם גובה נשלף (במצבי יד ימין ויד שמאל)

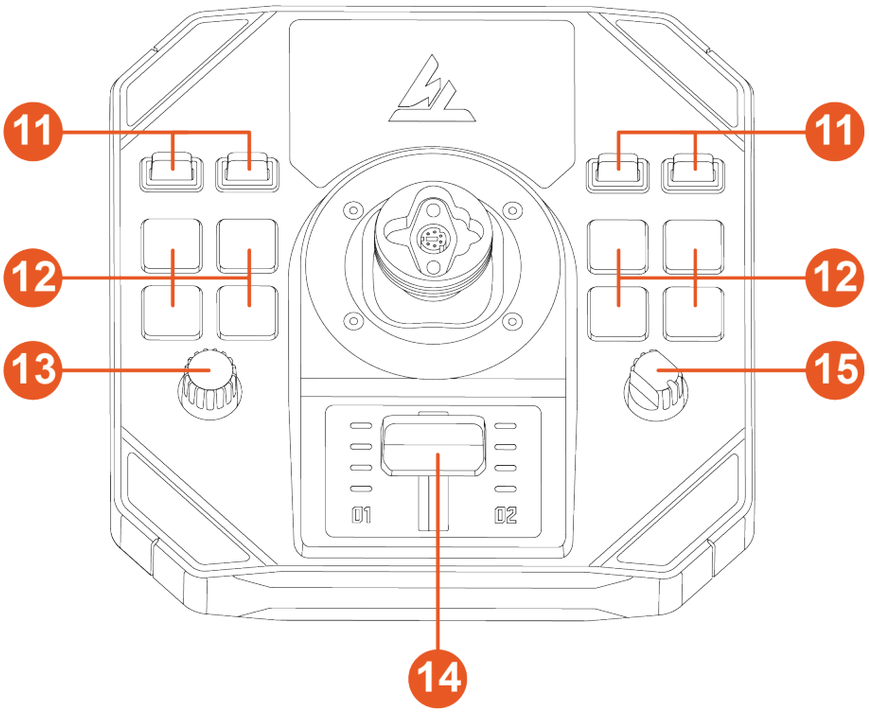

11 מתגי העברה (שני מצבים)

12 לחצני פעולה עם תאורה אחורית

13 מקודד

14 מצערת עם נוריות חיווי

15 בורר סיבובי (4 מצבים)

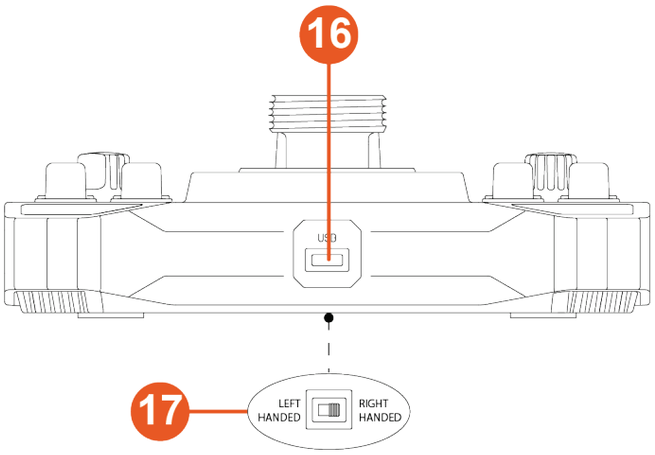

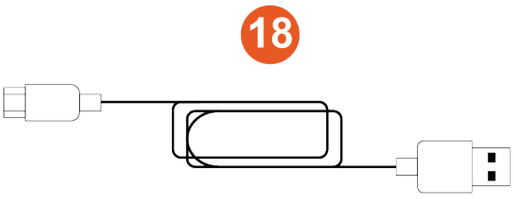

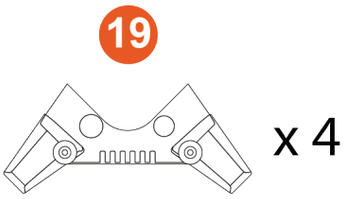

16 מחבר USB-C

17 מתג בורר: LEFT HANDED (מצב יד שמאל)/ RIGHT HANDED (מצב יד ימין)

18 כבל USB-C – USB-A

19 תושבות מייצבות

3. מידע בנוגע לשימוש

מסמך הפעלה

לפני השימוש במוצר, יש לקרוא שוב מסמך זה בעיון ולשמור אותו לשימוש נוסף בעתיד.

סכנת צביטה

בעת שימוש בג'ויסטיק Sol-R 1 Flightstick, לעולם אל תניח את האצבעות שלך ברווח שבין הבסיס לציר מוט היגוי הטיסה.

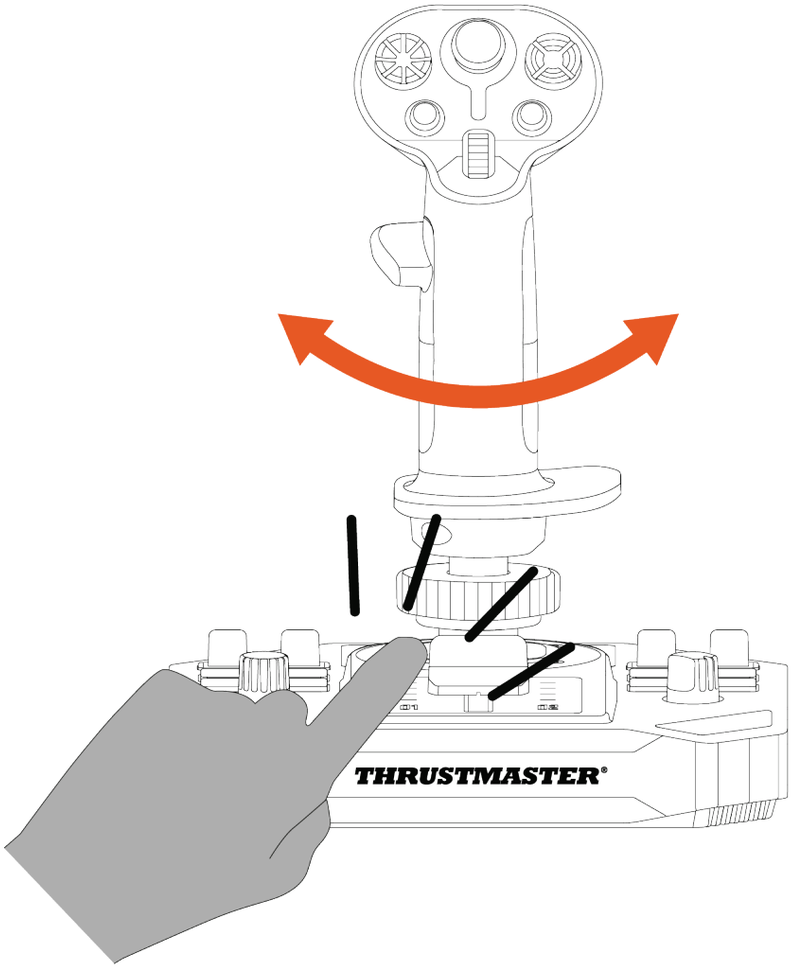

4. הרכבה

1. הנח את מוט היגוי הטיסה על הבסיס. יש לוודא שמוט היגוי הטיסה ממוקם כנדרש, כפי שמוצג בתרשים למטה.
2. הדק את טבעת ההידוק.

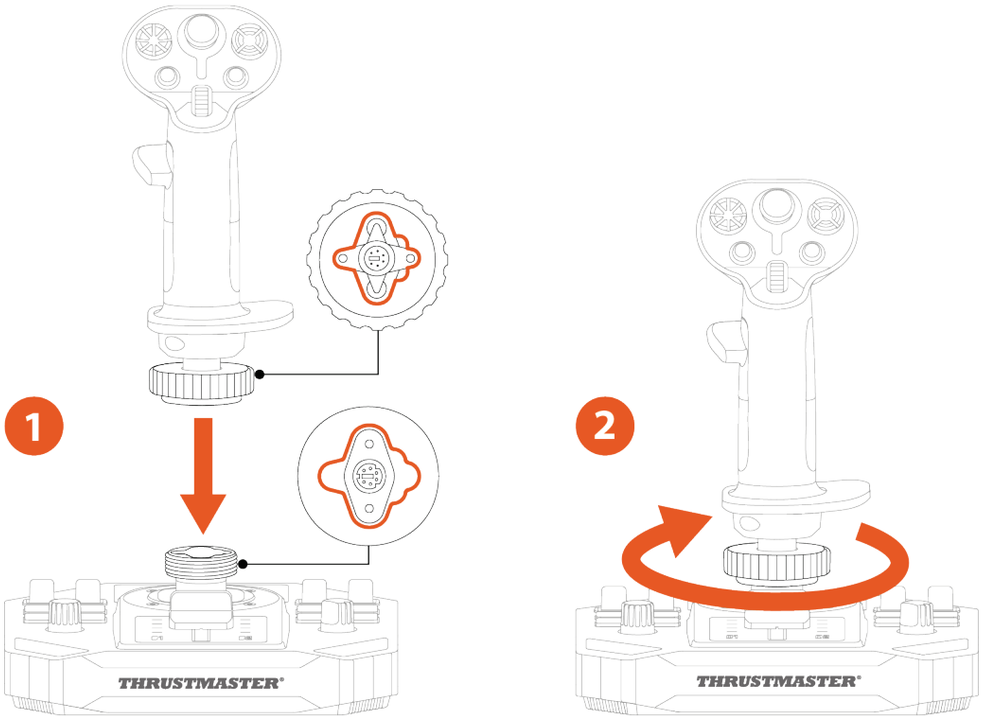

אם מורגשת התנגדות כלשהי, אין להפעיל כוח. נא לוודא שהמחברים עבור הבסיס ומוט היגוי הטיסה מיושרים כראוי, כפי שמוצג למעלה. אי ציות להוראה זו עלול לגרום נזק למוצרים.

3. (*אופציונלי*) הדק את התושבות המייצבות לארבע פינות הבסיס.

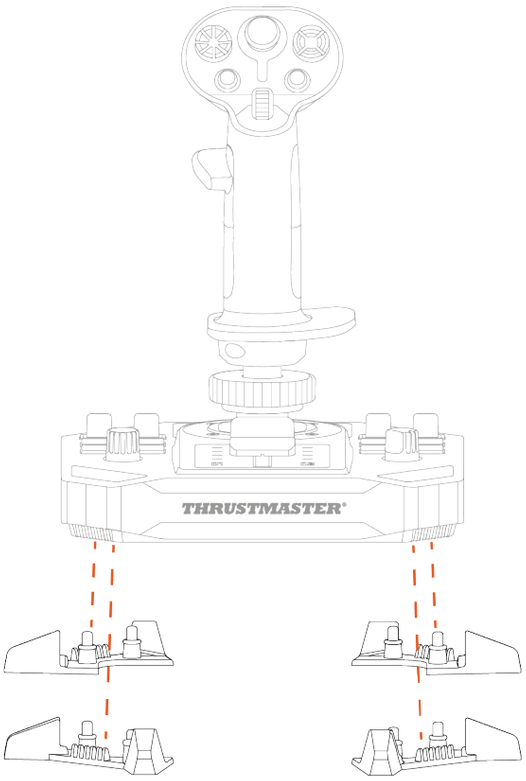

5. התקנה במחשב PC

1. אנא היכנס לאתר:
https://support.thrustmaster.com/product/sol-r-1-flightstick.

2. יש להוריד ולהתקין את מנהל ההתקן ל-PC ואת הממשק המותאם ללוח הבקרה של Windows.

3. לאחר התקנת מנהל ההתקן ל-PC, יש לחבר את הג'ויסטיק Sol-R 1 Flightstick אל אחת מיציאות ה-USB במחשב, באמצעות כבל ה-USB-C – USB-A.

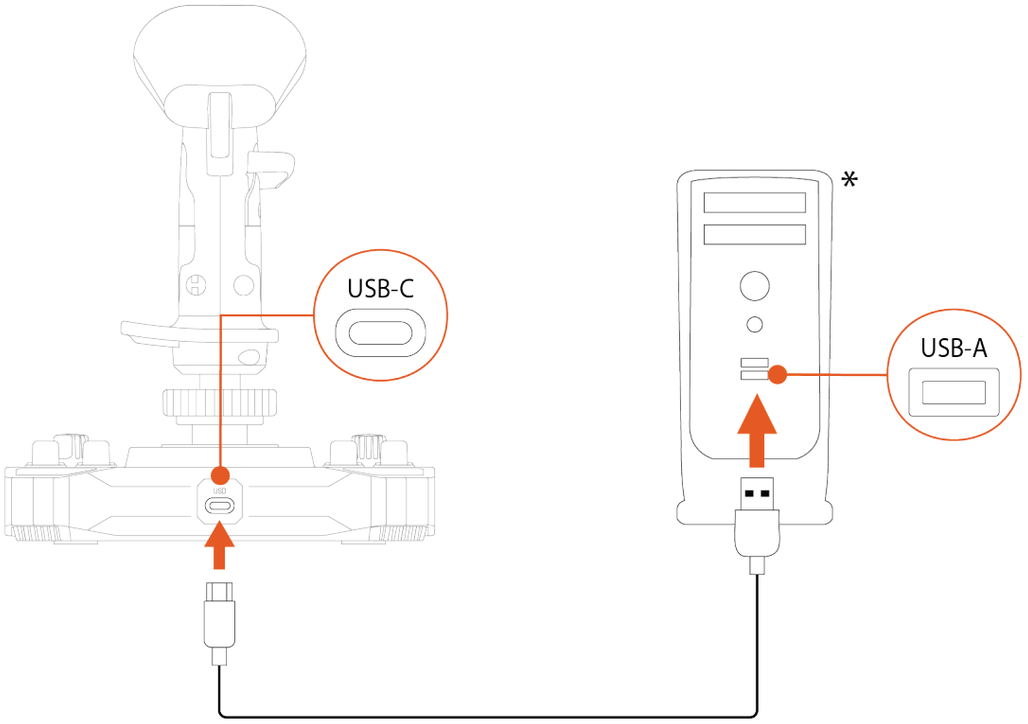

*לא כלול

לוח בקרה

כדי לגשת ללוח הבקרה, יש לבחור **התחל**, להקליד **Control Panel** או **לוח הבקרה** בשורת החיפוש, ולאחר מכן ללחוץ על **Control Panel** או **לוח הבקרה** (ב-Windows® 10/11).

מוצגת תיבת הדו-שיח **בקרי משחק**. האביזר מופיע על המסך עם השם **Sol-R [R] Flightstick** או **Sol-R [L] Flightstick** וסטטוס **OK**.

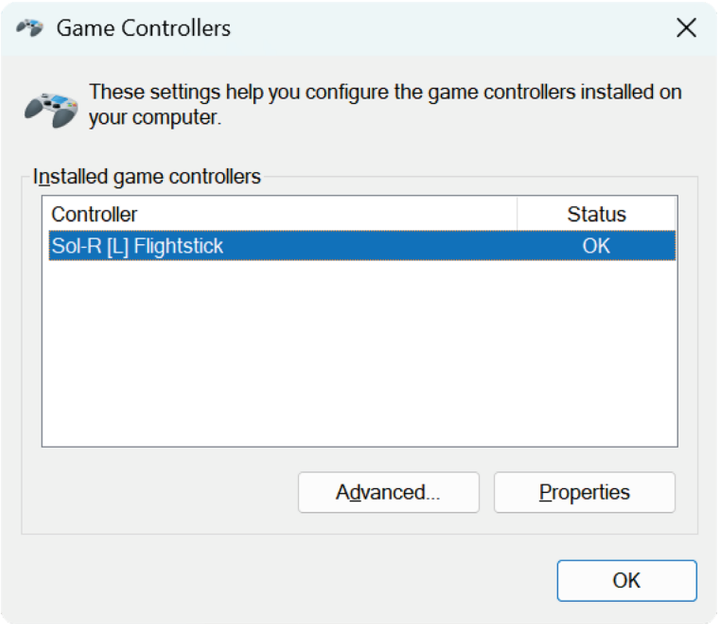

בתיבת הדו-שיח **בקרי משחק**, יש ללחוץ על **מאפיינים** כדי לבחון ולהציג את כל התכונות.

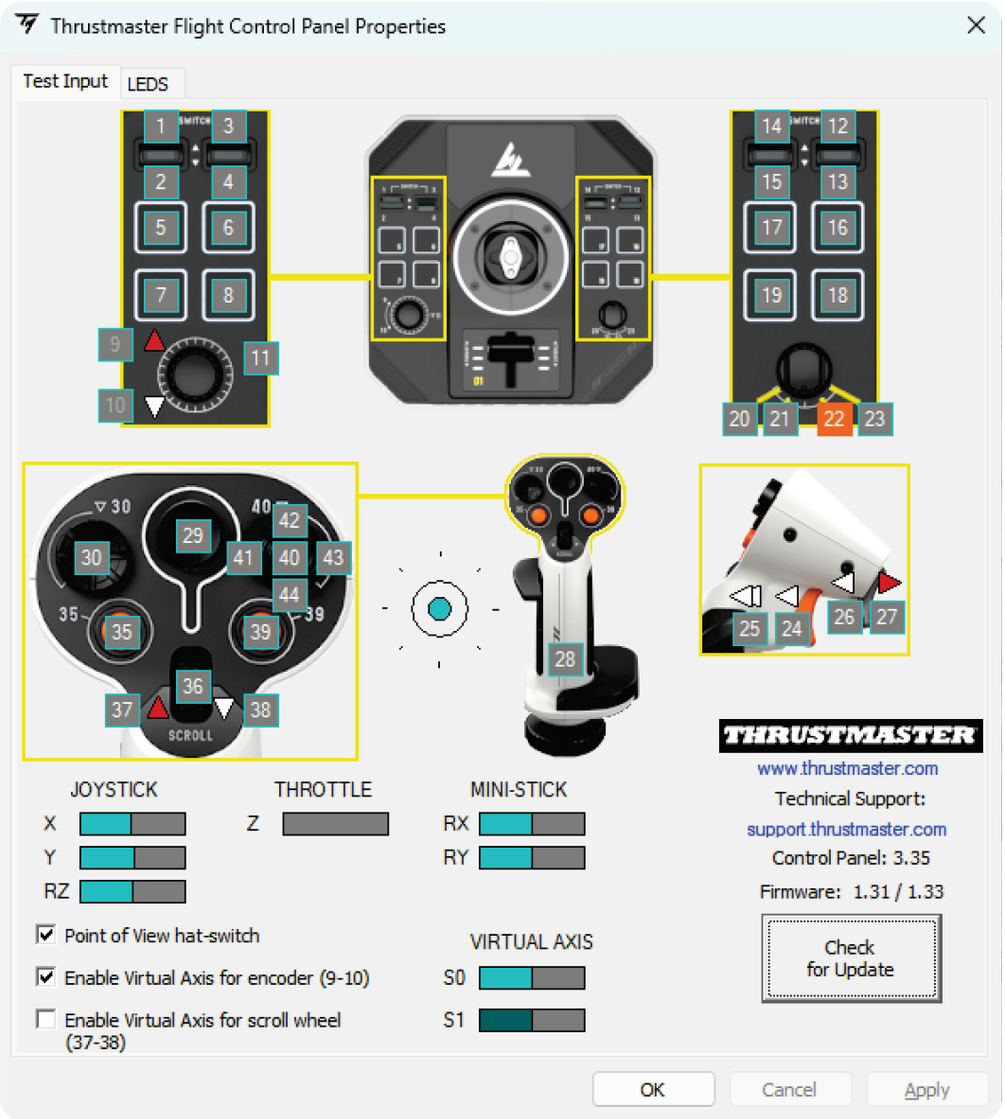

נוריות LED להתאמה אישית

הג'ויסטיק Sol-R 1 Flightstick כולל אחת עשרה נוריות LED הניתנות להתאמה אישית באמצעות לוח הבקרה.

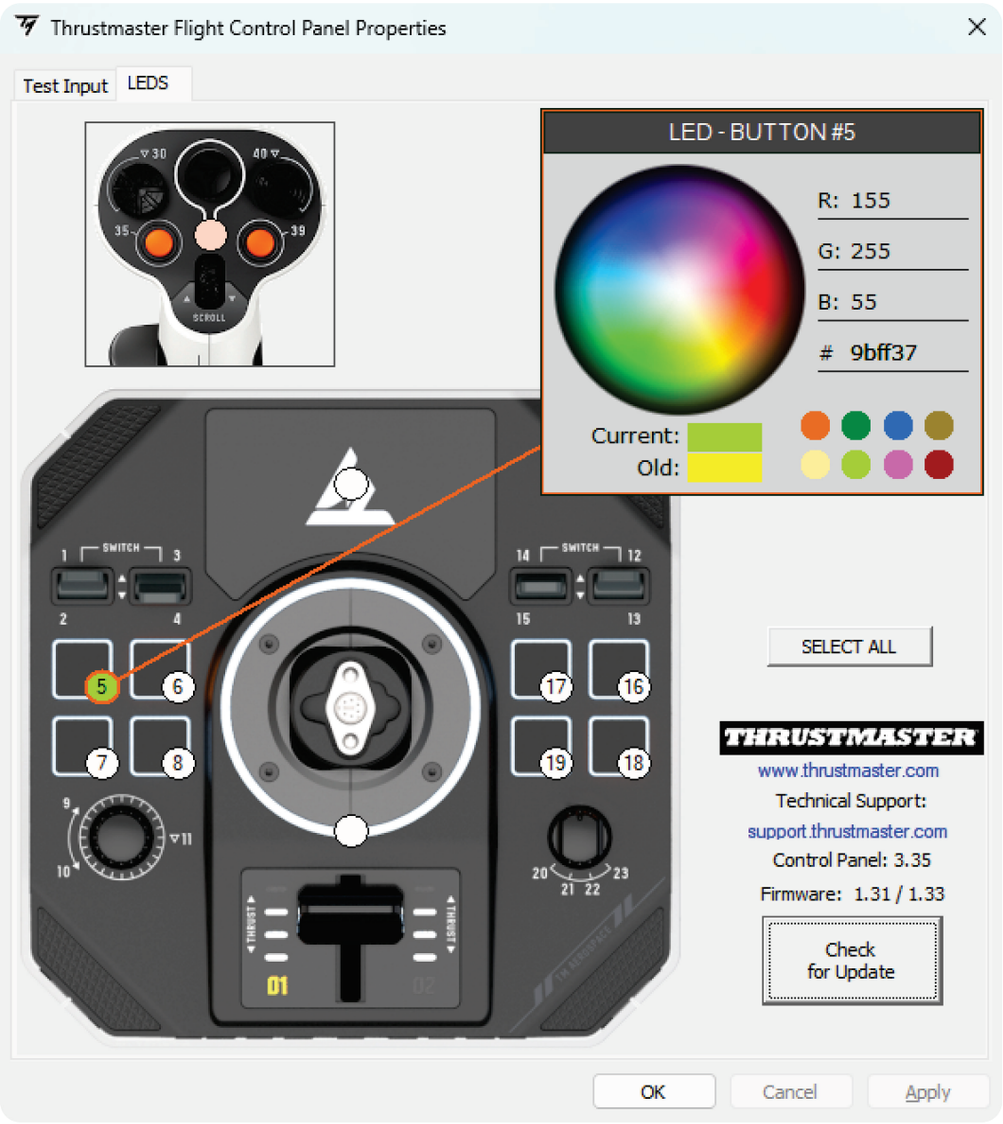

ניתן להקצות צבע שונה לכל נורית LED.

כדי להחליף את צבע נוריות ה-LED:

1. יש לעבור אל ***הבקרה לוח*** של הג'ויסטיק Sol-R 1 Flightstick.
2. בתיבת הדו-שיח **בקרי משחק**, יש ללחוץ על **מאפיינים**.
3. בכרטיסייה **LEDS**, יש ללחוץ על אחד מהעיגולים הצבעוניים כדי לבחור את נורית ה-LED שברצונך לשנות.
4. יש להשתמש בגלגל הצבעים או בערכת הצבעים המוגדרים מראש, או להזין קוד צבע (RGB או HEX) כדי להחליף את הצבע.
5. יש ללחוץ על **OK** כדי לשמור את השינוי.

כאשר מוט היגוי הטיסה Sol-R מותקן על בסיס AVA*, אזור המיני ג'ויסטיק מואר מאחור וניתן לשנות את הצבע.

נמכר בנפרד

מיפוי

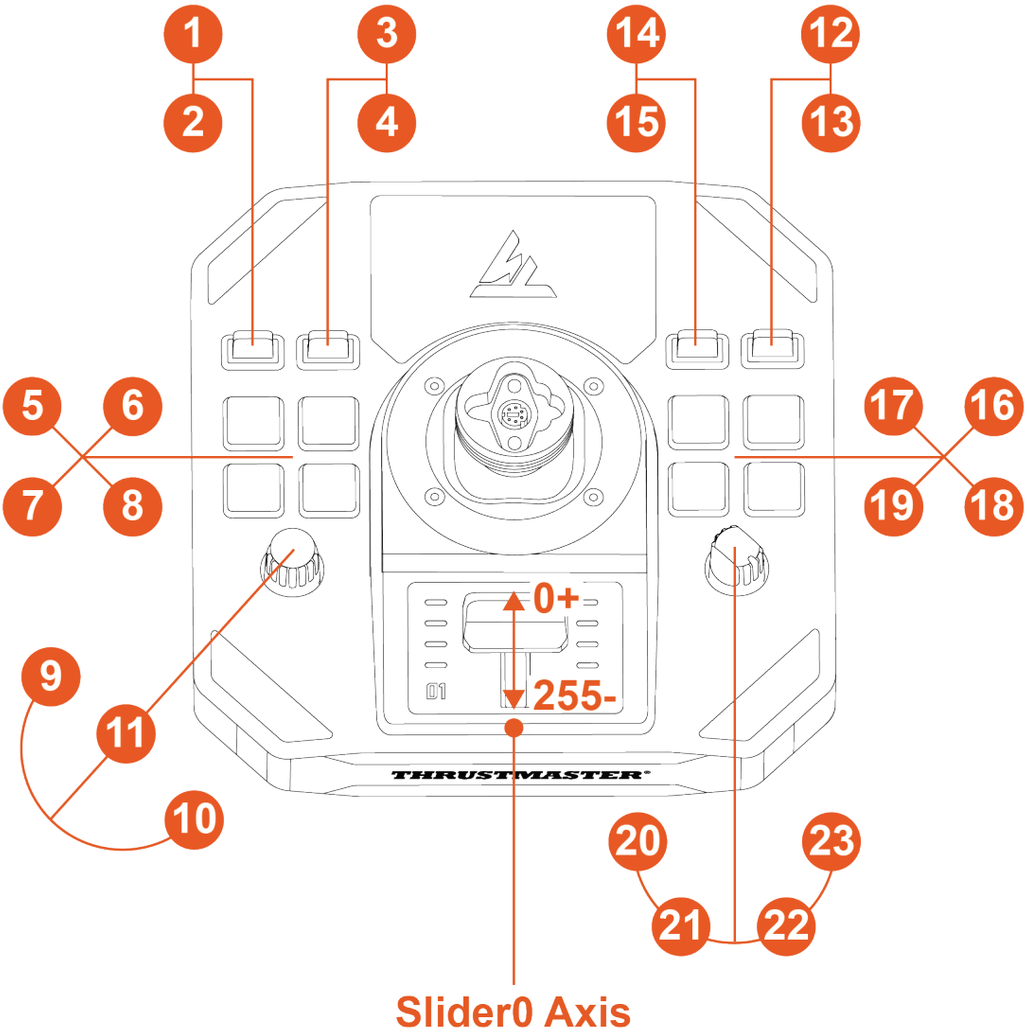
1
2
3
4
14
15
12
13
5
6
7
8
17
16
19
18
9
11
10
20
21
22
23
0+
255-
THRUSTMASTER
Slider0 Axis

מצב יד ימין

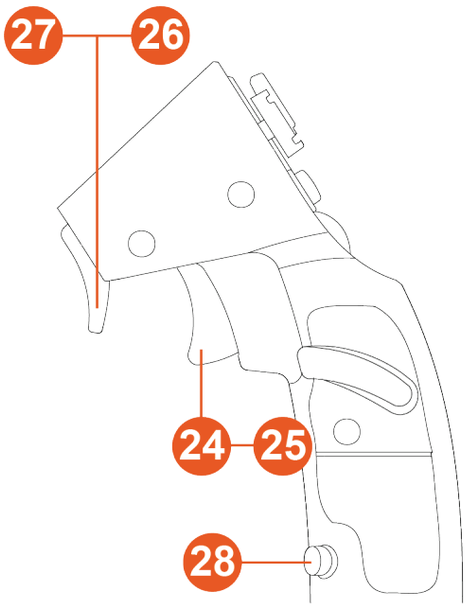
27
26
24
25
28

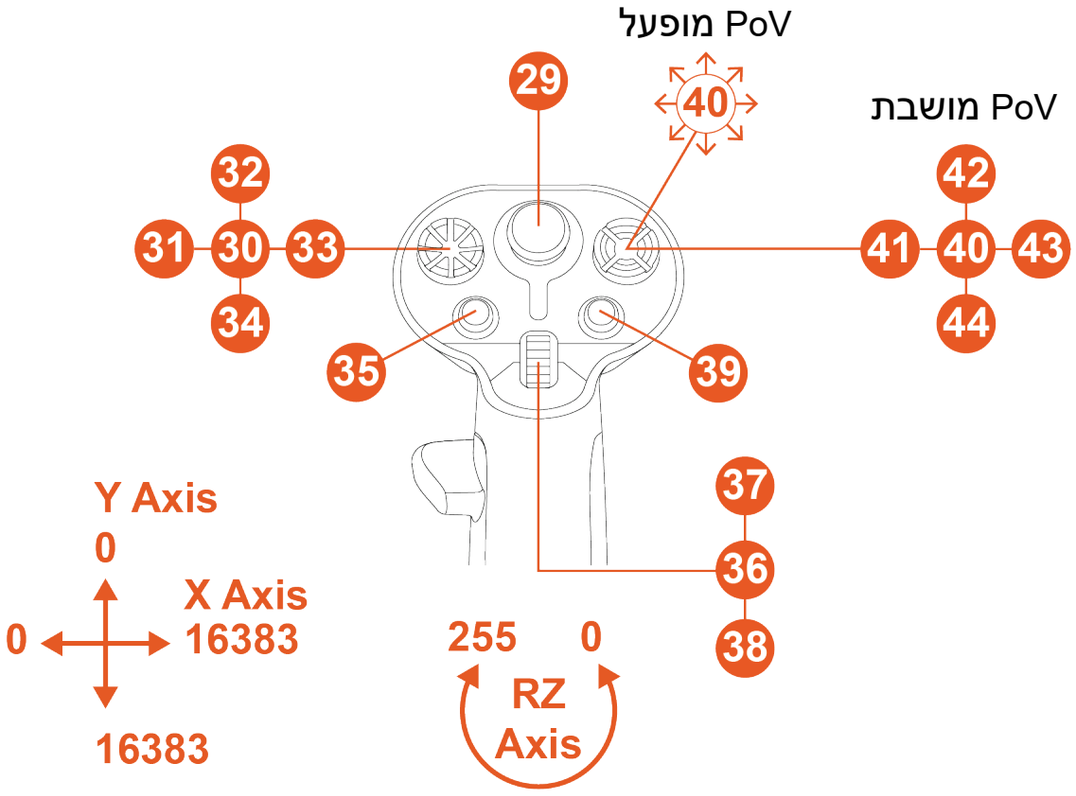
PoV מופעל
PoV מושבת
29
40
32
31
30
33
34
41
42
40
43
44
35
39
37
36
38
Y Axis
0
X Axis
16383
0
16383
255
0
RZ
Axis

מצב יד שמאל

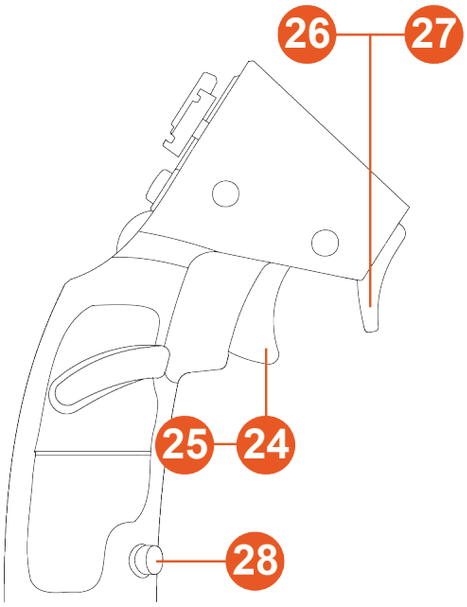
26
27
25
24
28

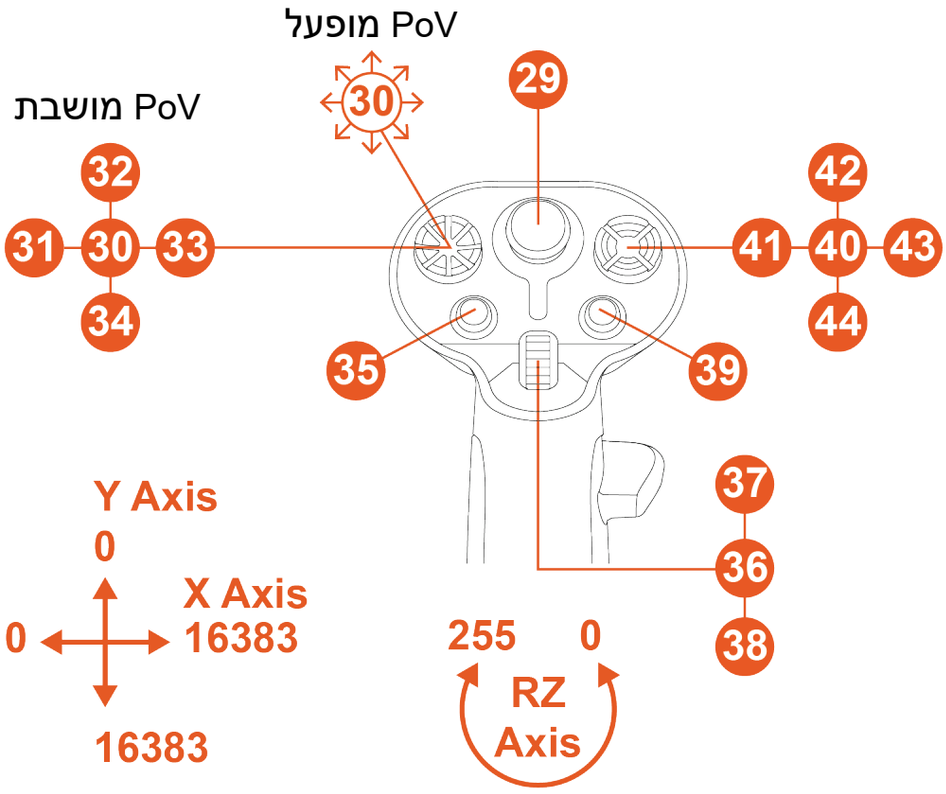
PoV מופעל
PoV מושבת
30
29
32
31
30
33
34
42
41
40
43
44
35
39
37
36
38
Y Axis
0
X Axis
0
16383
16383
255
0
RZ
Axis

6. התקנה על תושבת

אפשר להתקין את הג'ויסטיק Sol-R 1 Flightstick על סוגים שונים של תושבות באמצעות ברגים מסוג M6 (לא כלולים) וההברגות הממוקמות בצד התחתון של הבסיס. בתוך הבסיס, האורך המרבי של הבורג לא יעלה על 15 מ"מ.

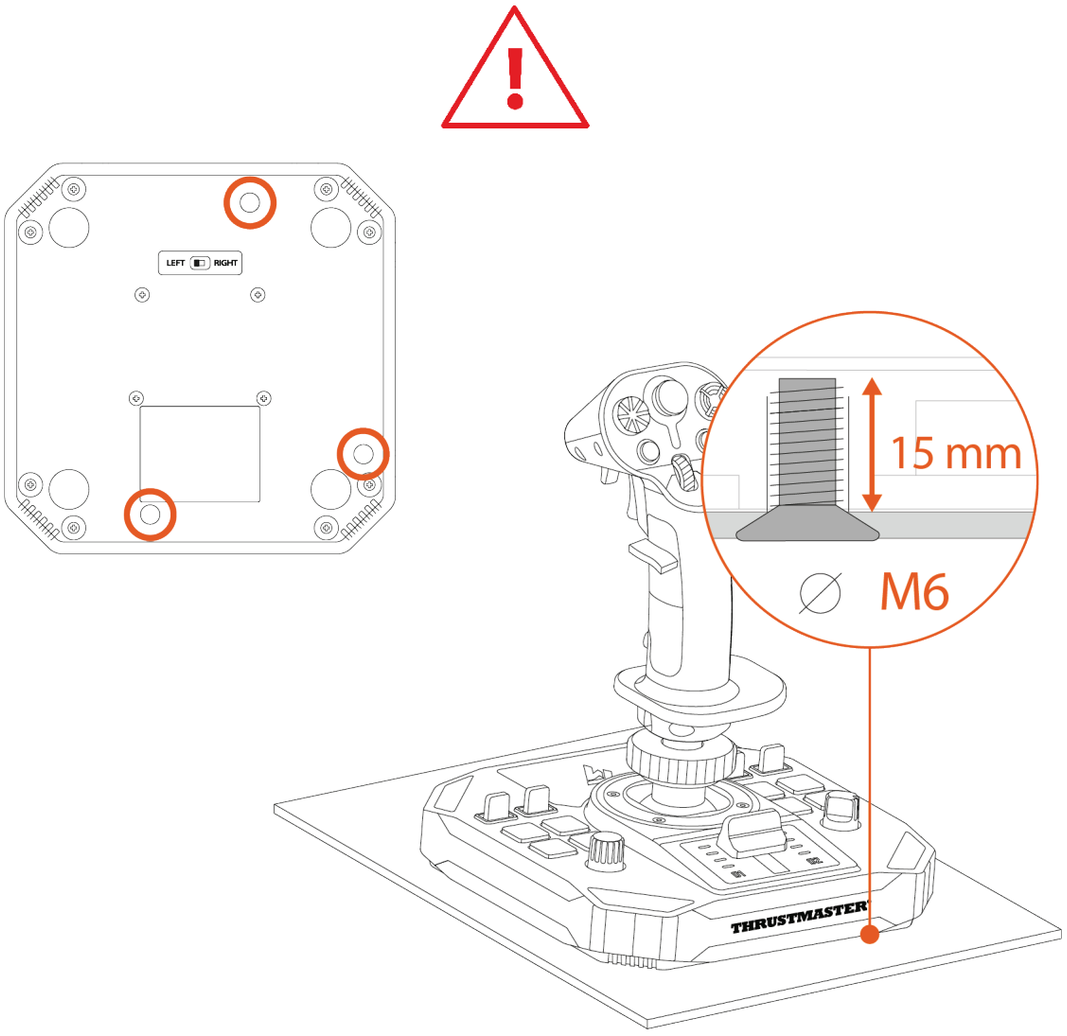

לפני כל שימוש, יש לוודא שהג'ויסטיק Sol-R 1 Flightstick מחובר כהלכה לתושבת, בהתאם להוראות שצוינו על ידי היצרן.

התקנה על TM Flying Clamp*

כדי לחבר את הג'ויסטיק Sol-R 1 Flightstick לתושבת TM Flying Clamp*, יש להשתמש בשני ברגים מסוג M6 (לא כלולים).

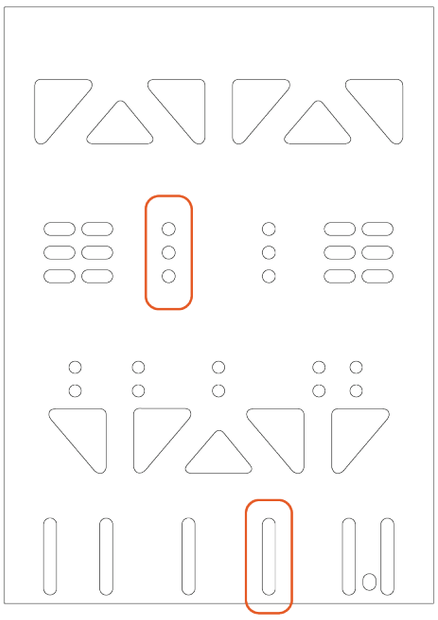

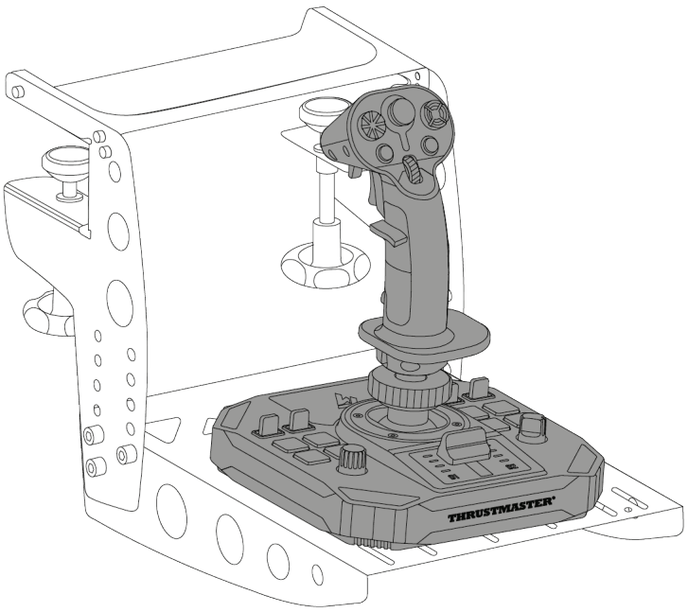

*נמכר בנפרד

התקנה בתא טייס* או בתושבת קבועה אחרת*

כדי לחבר את הג'ויסטיק Sol-R 1 Flightstick לתא הטייס* או לתושבת לשולחן*, יש להשתמש בברגים מסוג M6 (לא כלולים) ובהברגות הממוקמות בצד התחתון של הבסיס.

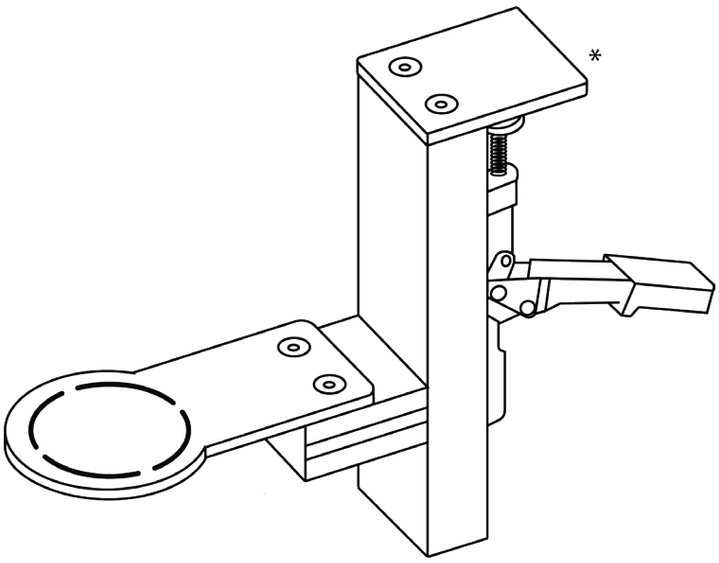

כדי למנוע פגיעה בג'ויסטיק Sol-R 1 Flightstick, יש להתייעץ עם יצרן תא הטייס או עם התמיכה הטכנית כדי לקבוע את התאימות של תא הטייס למוצרי Thrustmaster.

*לא כלול

7. תכונות

מצערת

הג'ויסטיק Sol-R 1 Flightstick כולל מצערת המאפשרת לשלוט בקלות בדחף של מנוע החללית שלך. נורות חיווי עוזרות לך לדייק יותר.

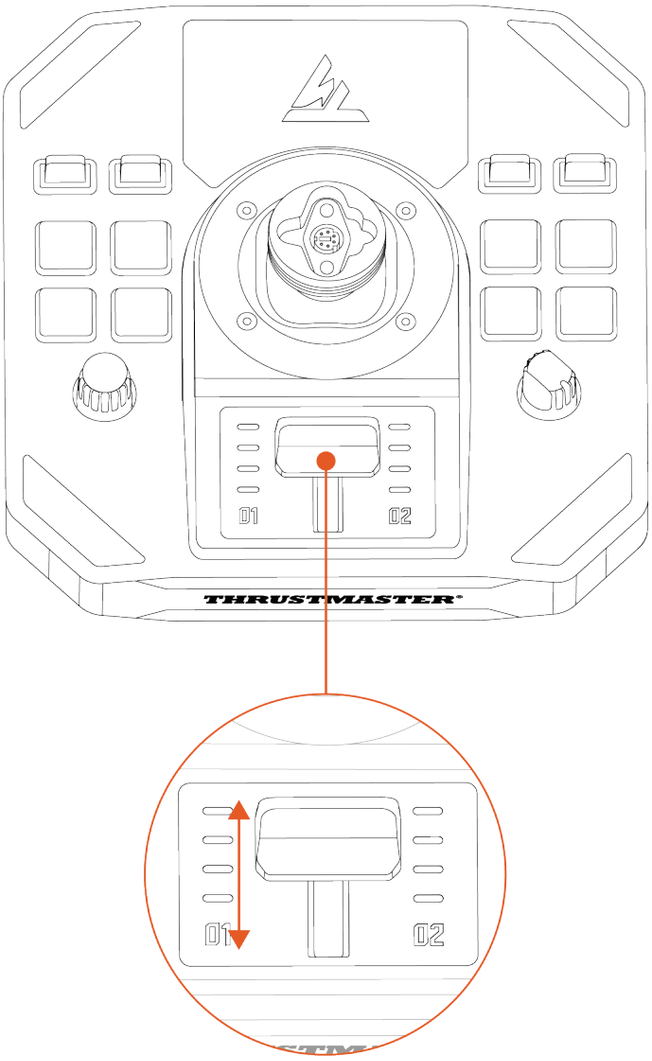

פונקציית הגה כיוון

הג'ויסטיק Sol-R 1 Flightstick כולל פונקציית הגה כיוון שניתן לגשת אליה על ידי סיבוב מוט ההיגוי שמאלה או ימינה.

במטוס, הטייס משתמש בהגה הכיוון כדי לסובב את המטוס סביב הציר האנכי שלו (ובכך גורם למטוס לפנות שמאלה או ימינה).

ניתן להשבית את הפונקציה הזו על ידי נעילת הסיבוב של ציר ה-Z (ציר הסבסוב).

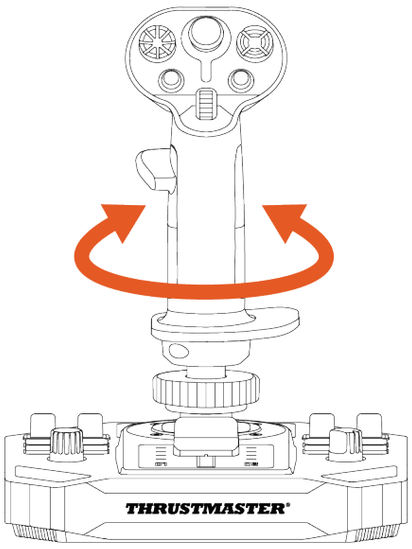

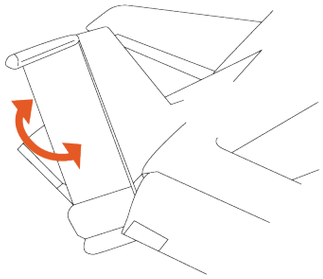

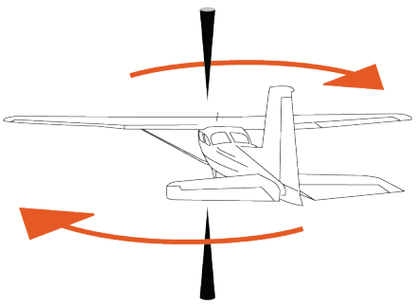

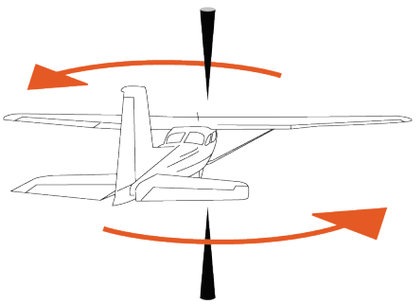

כדי לנעול את הפונקציה הגה כיוון:

– בעזרת מפתח אלן 2 מ"מ (לא כלול), יש להדק את הבורג המשושה הממוקם מתחת למשענת שורש כף היד.

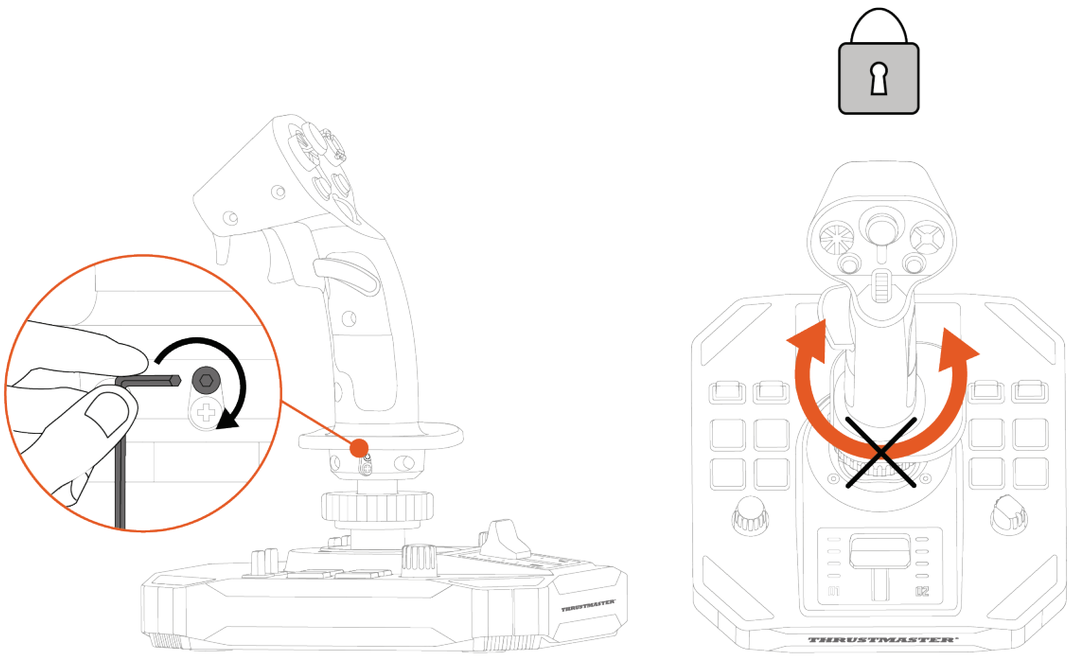

כדי לפתוח את הפונקציה הגה כיוון:

– בעזרת מפתח אלן 2 מ"מ (לא כלול), יש לשחרר את הבורג המשושה הממוקם מתחת למשענת שורש כף היד.

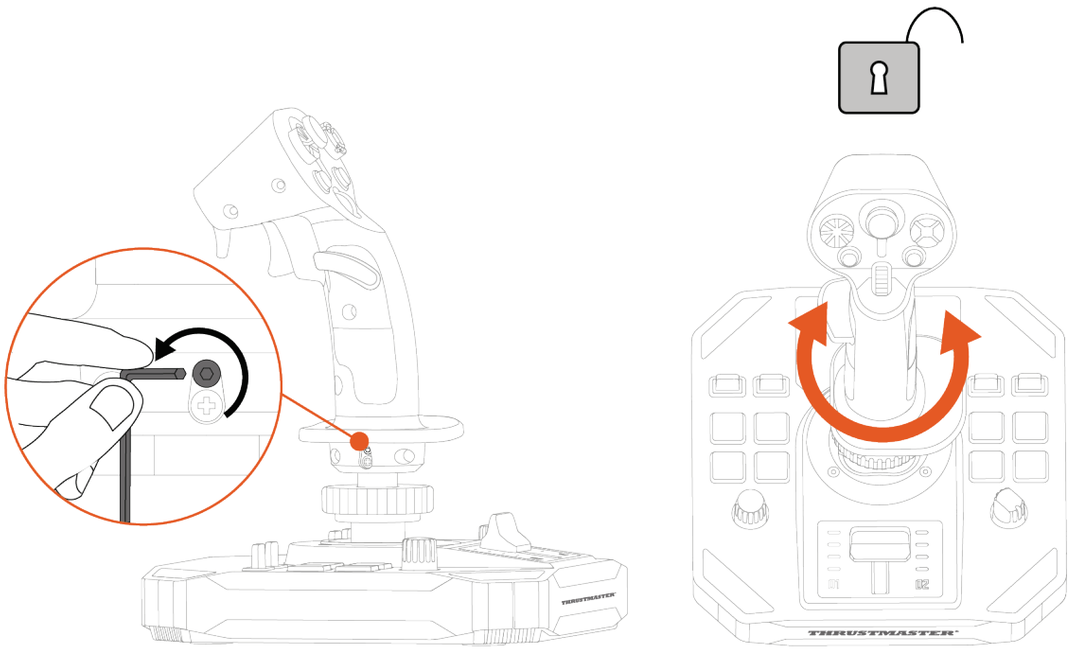

מתג כיפה PoV ("Point of View") רב-כיווני

הג'ויסטיק Sol-R 1 Flightstick כולל מתג כיפה PoV ("Point of View") רב-כיווני המאפשר לך לעקוב אחר המתרחש סביב החללית שלך (במשחקים המאפשרים זאת).

מתפריט התצורה של המשחק שלך, אפשר לתכנת את התצוגות השונות (מבט אחורי, תצוגה שמאלית, תצוגה ימנית, תצוגות חיצוניות) על הכיוונים של מתג הכיפה PoV ("Point of View") הרב-כיווני.

ניתן גם לשמור את מתג הכיפה PoV ("Point of View") הרב-כיווני לשימושים אחרים (ירי וכו').

מצב יד שמאל	מצב יד ימין
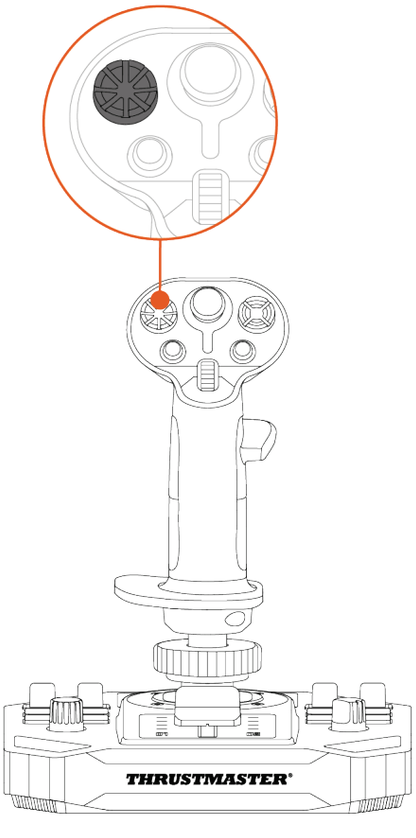	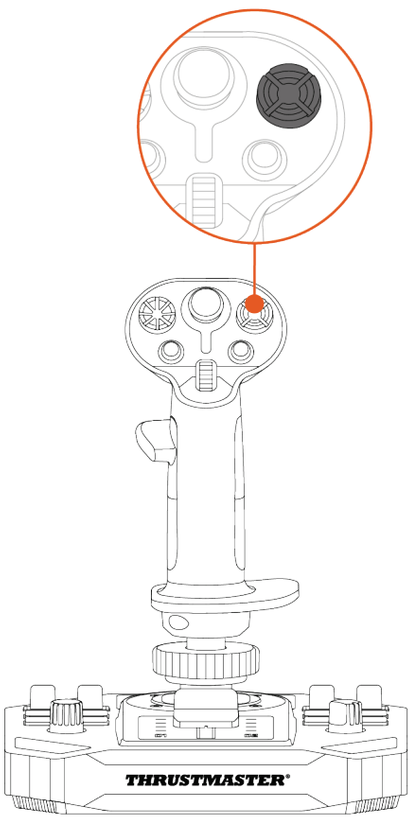

ניתן להשבית את פונקציית נקודת המבט (PoV). עם זאת, עדיין ניתן להשתמש במתג הכיפה PoV ("Point of View") הרב-כיווני.

כדי להשבית את פונקציית נקודת המבט (PoV):

1. יש לעבור אל **הבקרה לוח** של הג'ויסטיק Sol-R 1 Flightstick.
2. בתיבת הדו-שיח **בקרי משחק**, יש ללחוץ על **מאפיינים**.
3. בכרטיסייה **Test input** (בדיקת קלט), יש לבטל את הסימון (כלומר לבטל את הבחירה) של **Point of view hat-switch** (מתג כיפה PoV ("Point Of View") רב-כיווני.

פונקציית נקודת מבט (מצב יד ימין)	
מופעל	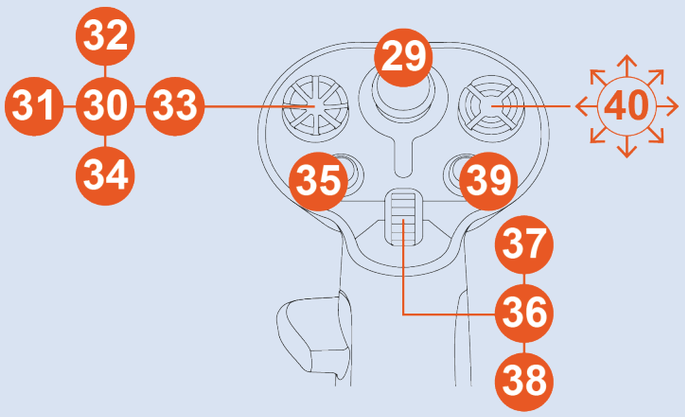
מושבת	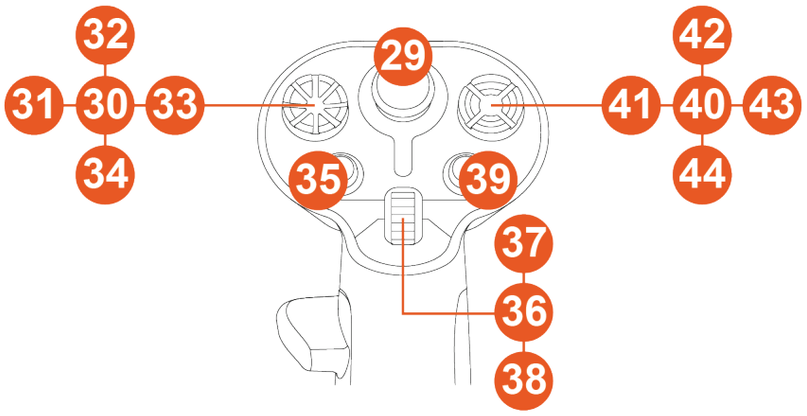

פונקציית נקודת מבט (מצב יד שמאל)	
מופעל	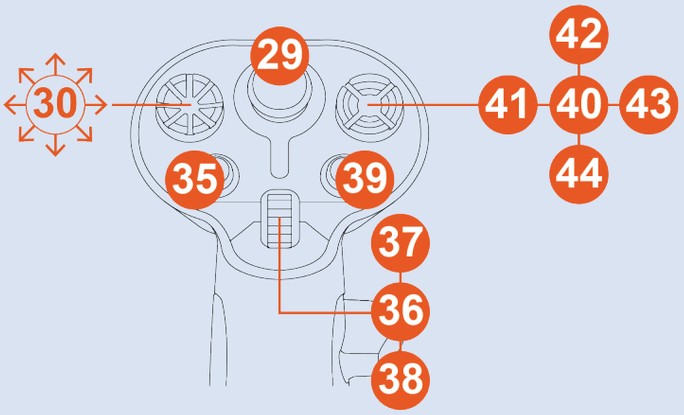
מושבת	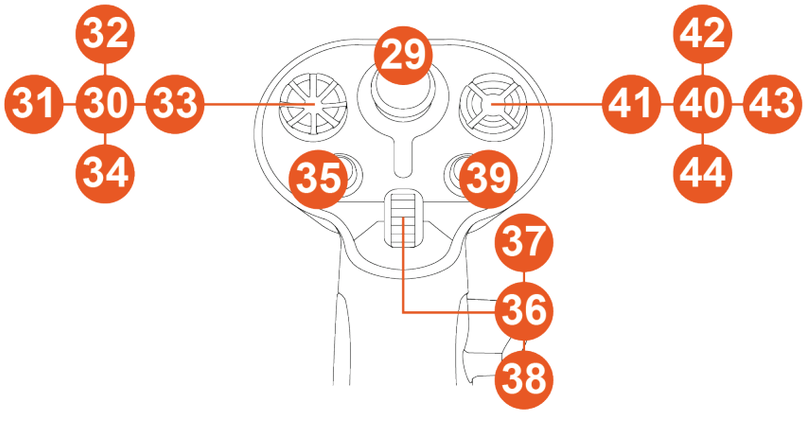

8. הגדרת מוט היגוי טיסה

מצב יד ימין או יד שמאל

הג'ויסטיק Sol-R 1 Flightstick הוא דו-צדדי, ומיועד להתאים בצורה מושלמת לכל הגיימרים (בין אם ימניים או שמאליים).

כברירת מחדל, הג'ויסטיק מוגדר במצב יד ימין.

מצב יד שמאל	מצב יד ימין
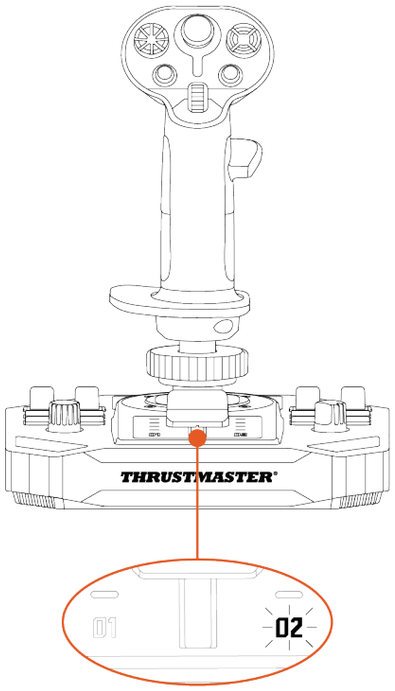	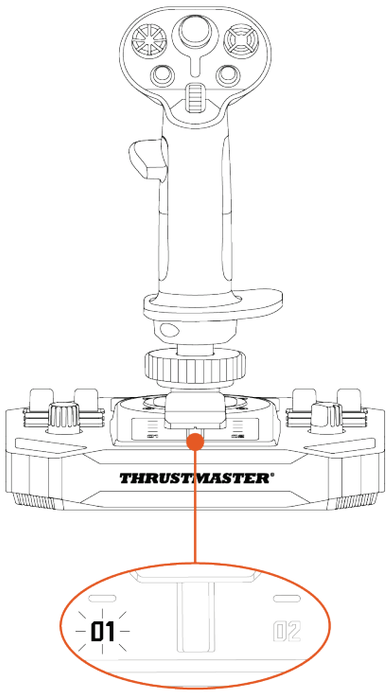

בצע את ההליך למעבר ממצב יד ימין למצב יד שמאל (או להיפך) לפני חיבור הג'ויסטיק ל-PC.

כדי להגדיר את הג'ויסטיק במצב יד שמאל:

1. יש להגדיר את מתג הבורר הממוקם בחלק התחתון של בסיס הג'ויסטיק למצב LEFT HANDED (יד שמאל).

הג'ויסטיק מזוהה עם השם Sol-R [L] Flightstick.

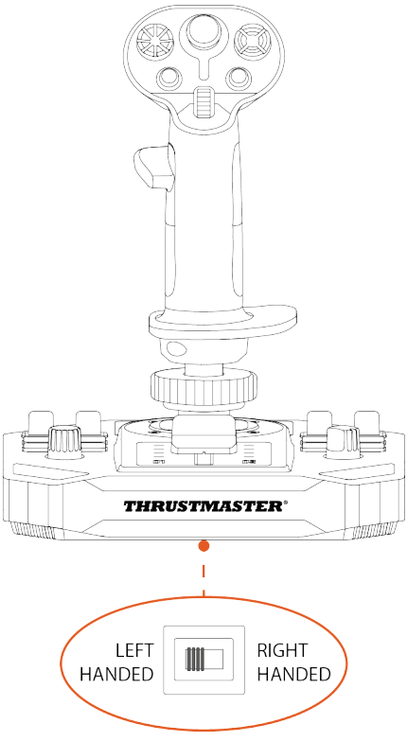

2. יש לשחרר את משענת אגודל יד ימין (A1).

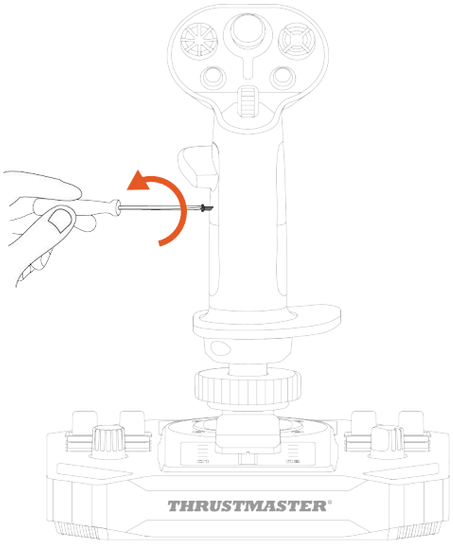

3. יש להסיר את שני החלקים של משענת אגודל יד ימין (A1 ו-A2).

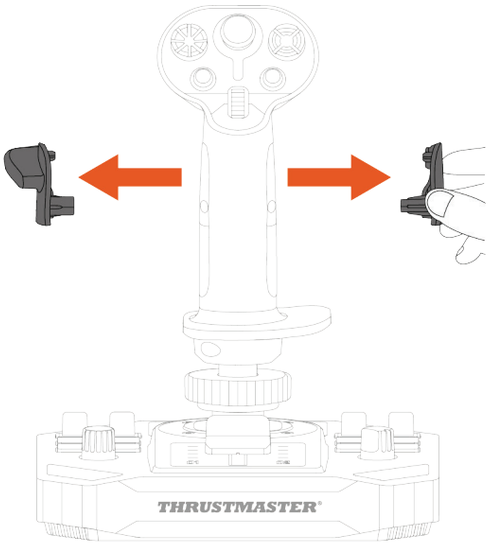

4. הנח את שני חלקי משענת אגודל יד שמאלי (B1 ו-B2) על מוט היגוי הטיסה.

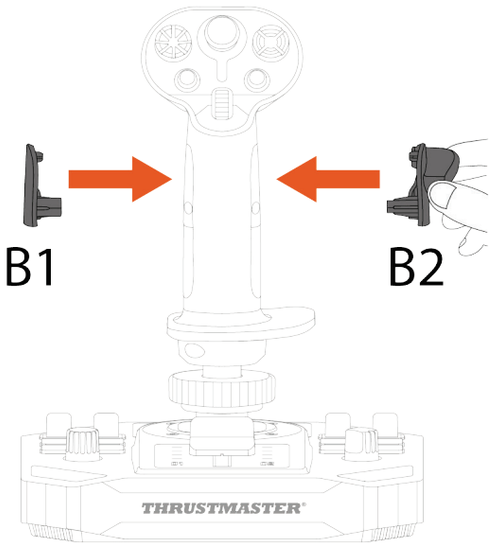

5. יש להבריג פנימה את משענת אגודל יד שמאל (B1).

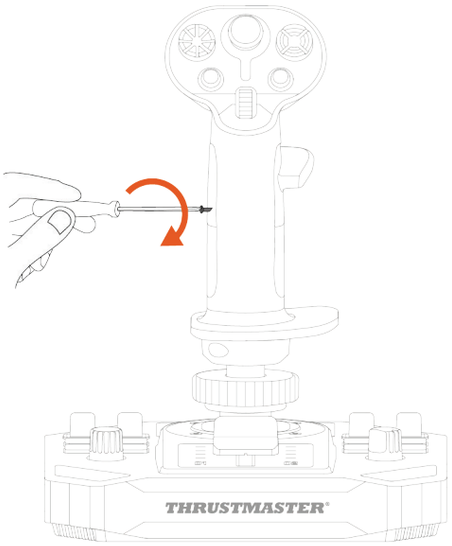

6. יש להסיר את הלחצן הנשלף (C1 או C2) הממוקם בחלק האחורי של מוט היגוי הטיסה.

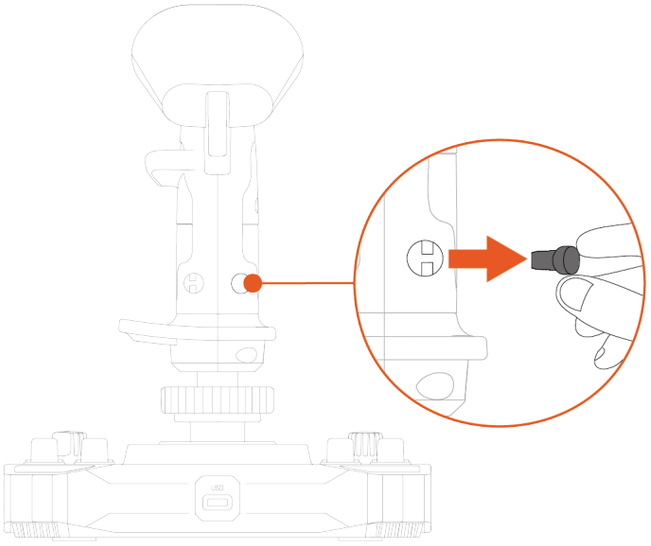

7. יש להכניס את הלחצן הנשלף המועדף עליך (C1 או C2) מתחת למשענת האגודל B2.

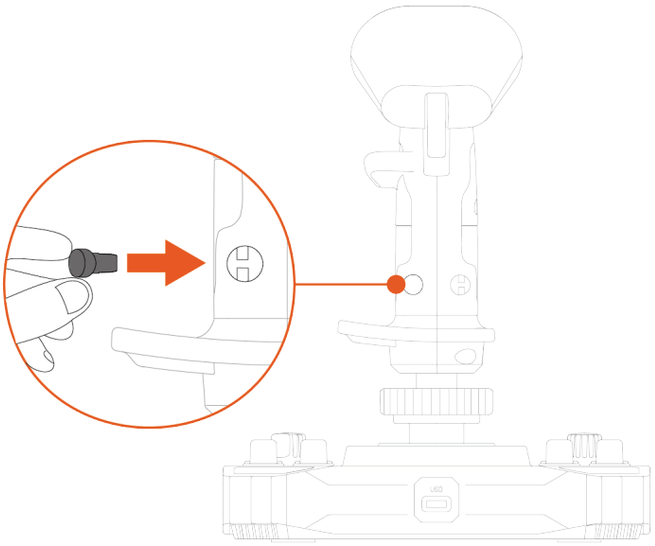

8. יש לשחרר את שני הברגים המחזיקים את משענת שורש כף היד במקומה.

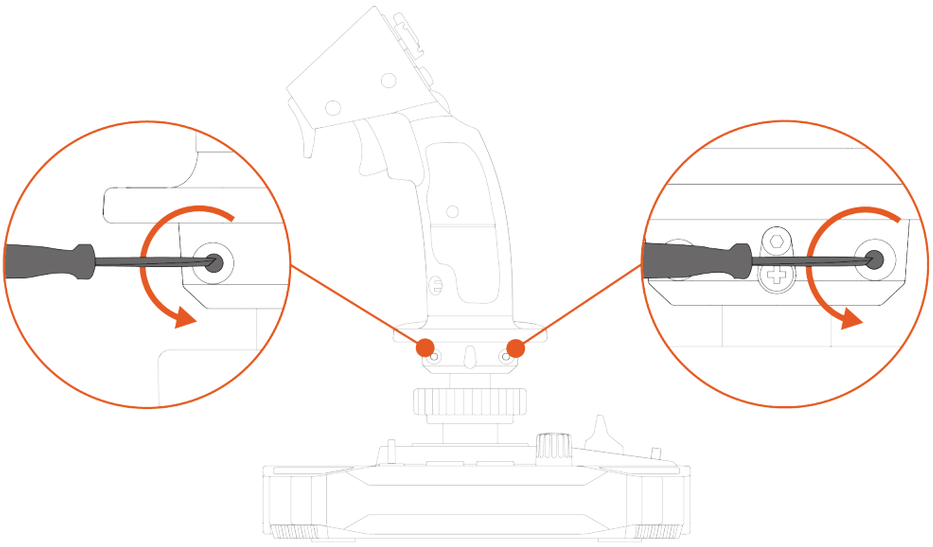

9. הסר את שני החלקים של משענת שורש כף היד, ולאחר מכן הצב אותם מחדש על מוט היגוי הטיסה על ידי היפוך החלקים.

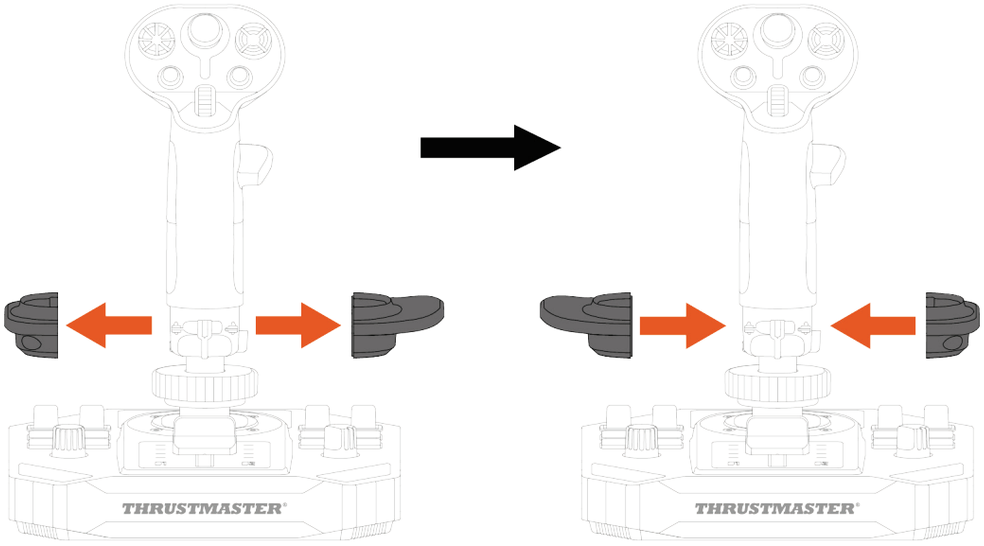

10. יש להבריג פנימה את שני הברגים המחזיקים את משענת שורש כף היד במקומה.

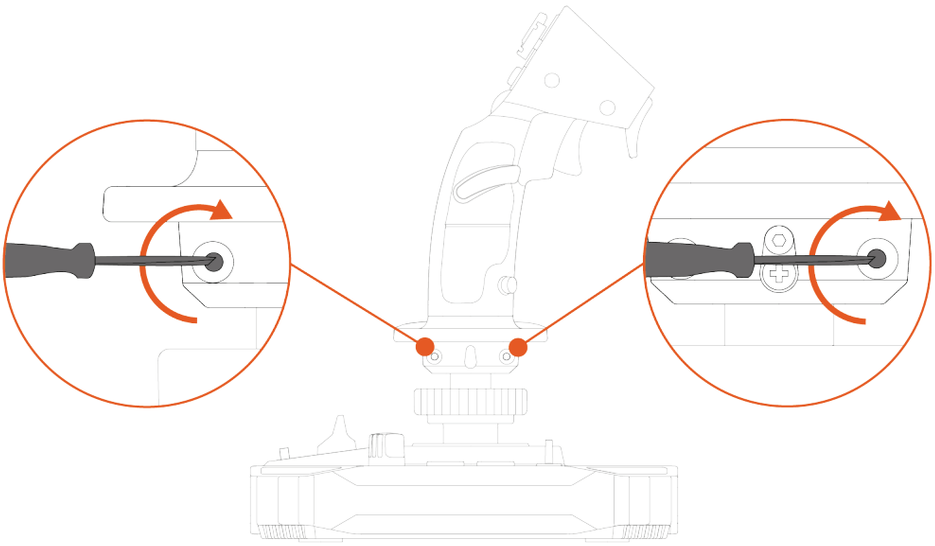

כדי להגדיר את הג'ויסטיק במצב יד ימין:

1. יש להגדיר את מתג הבורר הממוקם בחלק התחתון של בסיס הג'ויסטיק לRIGHT HANDED (מצב יד ימין).

הג'ויסטיק מזוהה עם השם Sol-R [R] Flightstick.

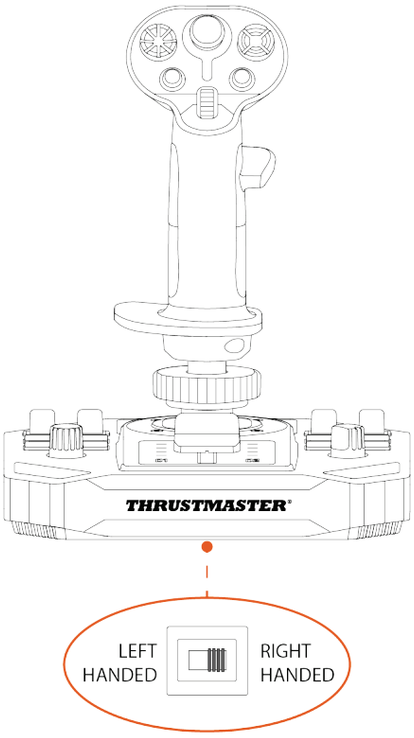

2. יש לשחרר את משענת אגודל יד שמאל (B1).

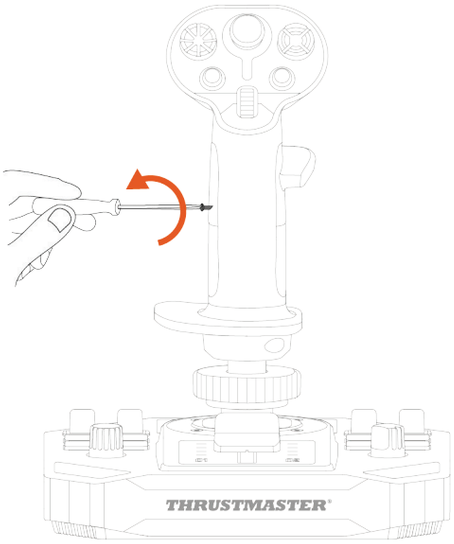

3. יש להסיר את שני החלקים של משענת אגודל יד שמאל (B1 ו-B2).

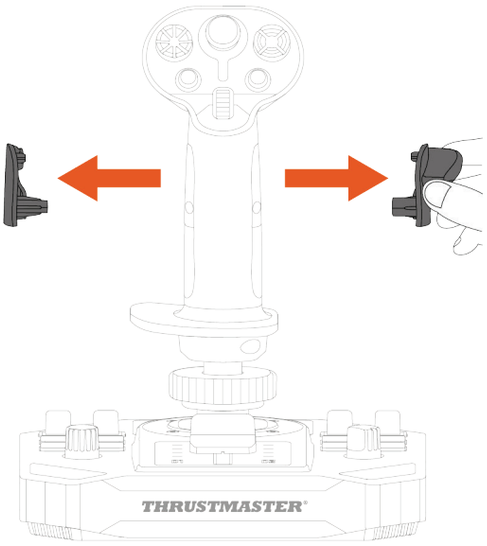

4. יש להניח את שני חלקי משענת אגודל יד ימין (A1ו-A2) על מוט היגוי הטיסה.

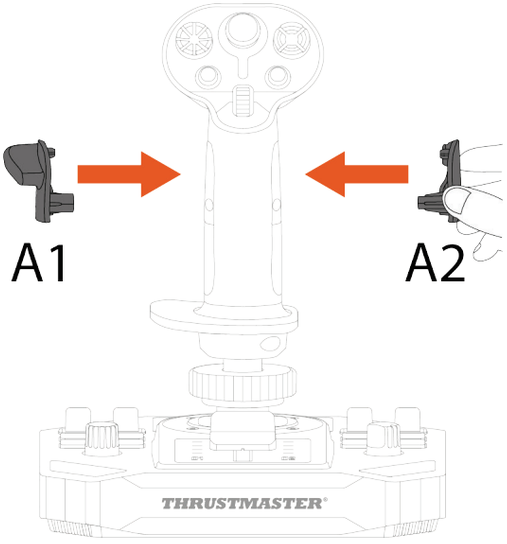

5. יש להבריג פנימה את משענת אגודל יד ימין (A1).

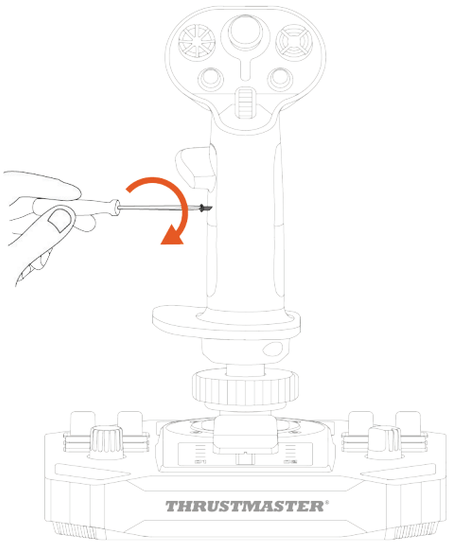

6. יש להסיר את הלחצן הנשלף (C1 או C2) הממוקם בחלק האחורי של מוט היגוי הטיסה.

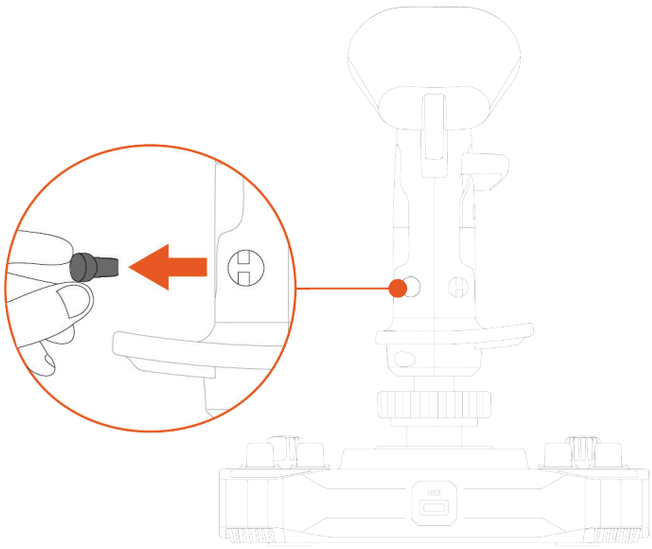

7. יש להכניס את הכפתור הנשלף המועדף (C1 או C2) מתחת למשענת האגודל A1.

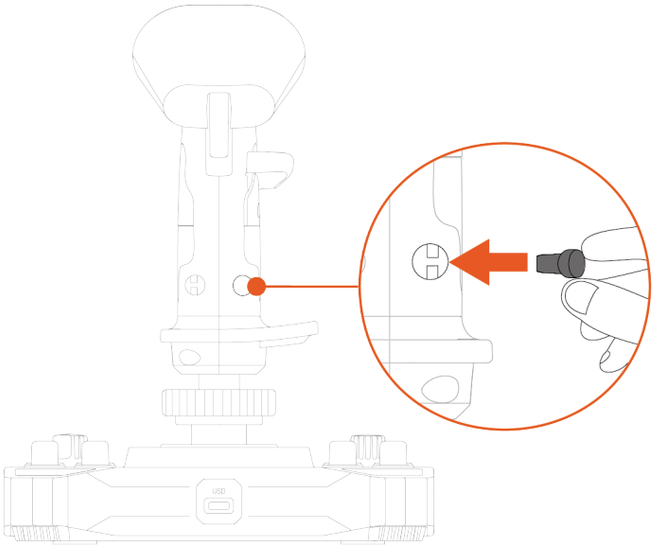

8. יש לשחרר את שני הברגים המחזיקים את משענת שורש כף היד במקומה.

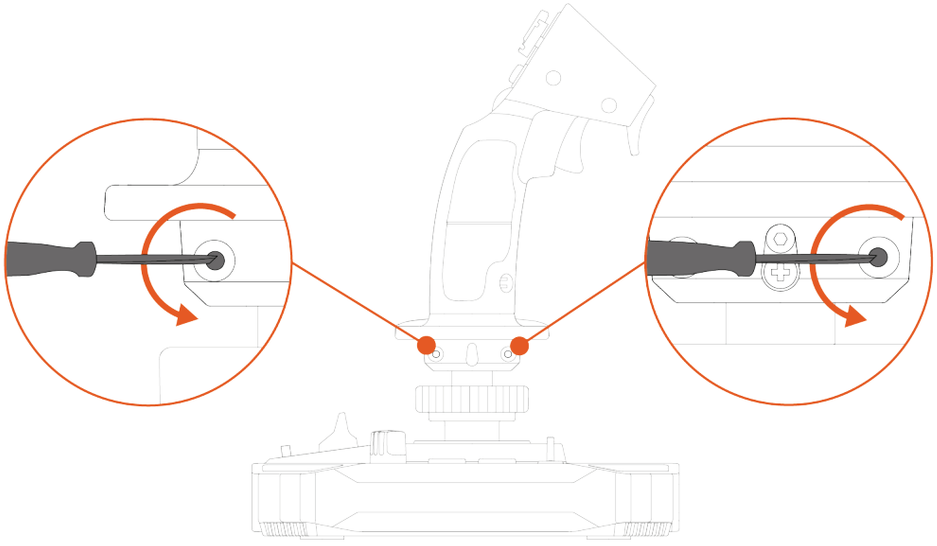

9. הסר את שני החלקים של משענת שורש כף היד, ולאחר מכן הצב אותם מחדש על מוט היגוי הטיסה על ידי היפוך החלקים.

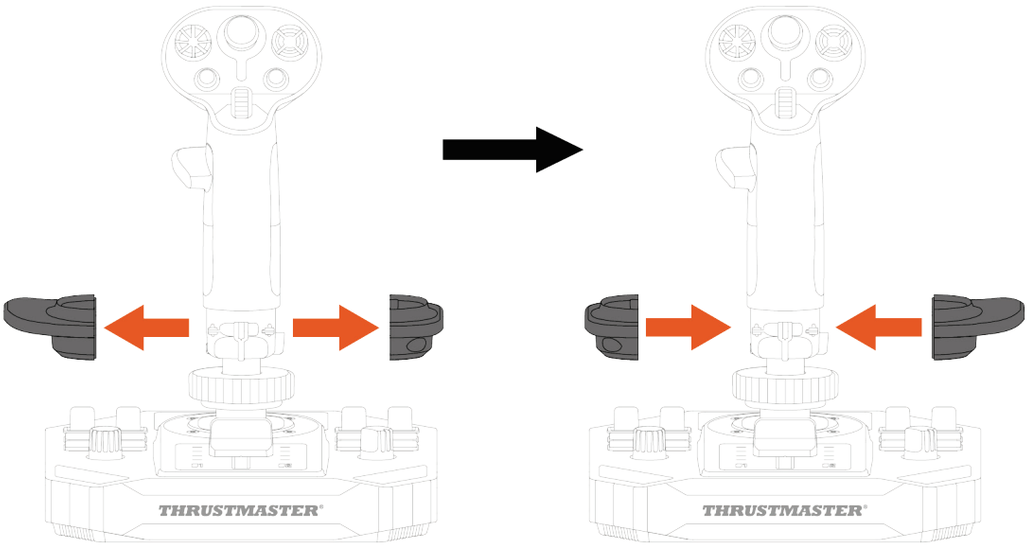

10. יש להבריג פנימה את שני הברגים המחזיקים את משענת שורש כף היד במקומה.

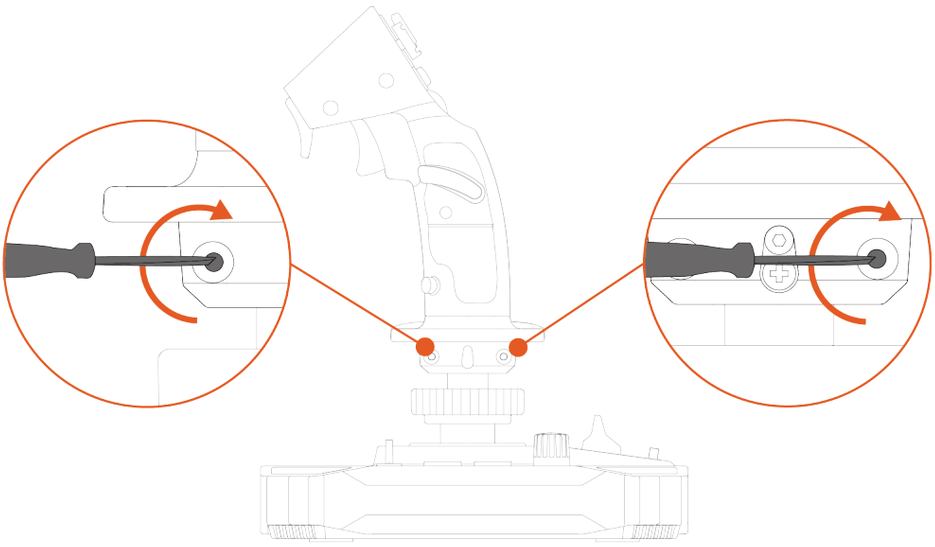

מתאם גובה

הג'ויסטיק Sol-R 1 Flightstick כולל מתאם גובה להרמת היד כשאוחזים במוט היגוי הטיסה, לנוחות רבה יותר.

ללא מתאם	עם מתאם
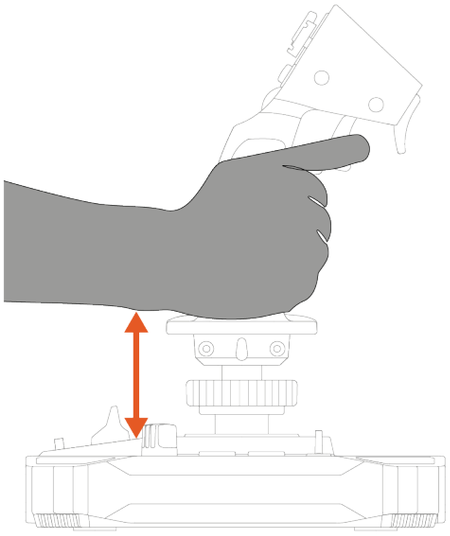	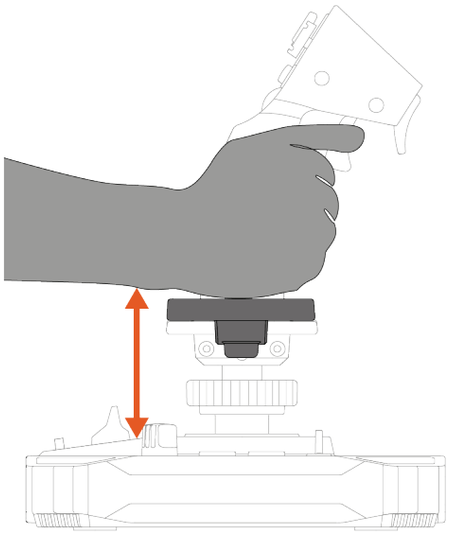

כדי להתקין את מתאם הגובה, יש להצמיד אותו למשענת שורש כף היד.

מצב יד שמאל	מצב יד ימין
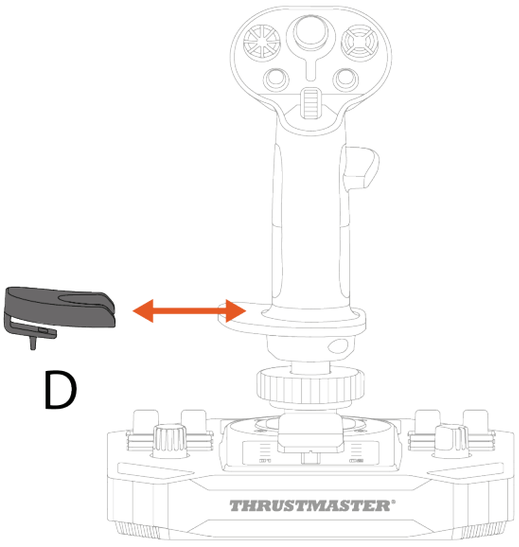	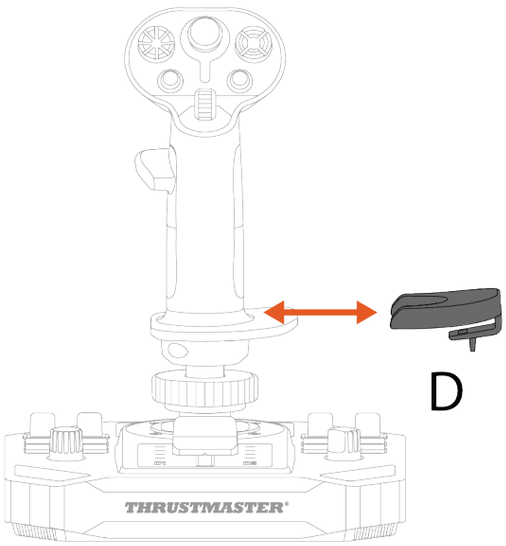

9. תאימות

יש להקפיד ולהשתמש רק בחלקים מורשים. השימוש בחלקים שאינם מאושרים עלול לגרום נזק למוצר ולבטל את האחריות.

מוטות היגוי טיסה

בסיס Sol-R תואם למוטות היגוי הטיסה ולאביזרים הבאים:

- מוט היגוי טיסה F/A-18C Hornet™ HOTAS Add-On Grip*;
- מוט היגוי טיסה Viper Grip – HOTAS Add-On Grip* (לשעבר F16-C Viper HOTAS Add-On Grip);
- מתאם ההיסט AVA Offset Adapter*;
- מוטות היגוי טיסה עתידיים של Thrustmaster*.

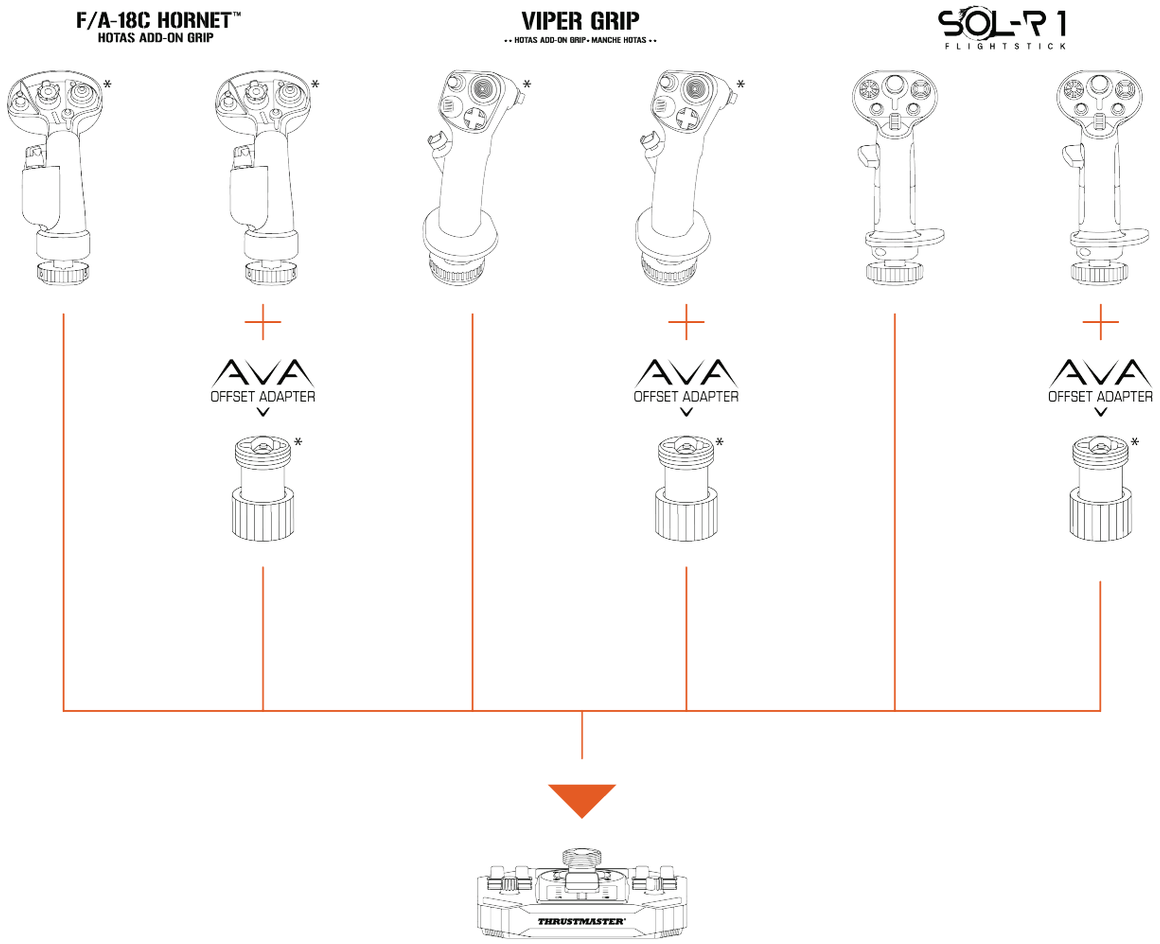

*נמכר בנפרד

בסיס

מוט היגוי הטיסה Sol-R תואם לבסיס AVA*.

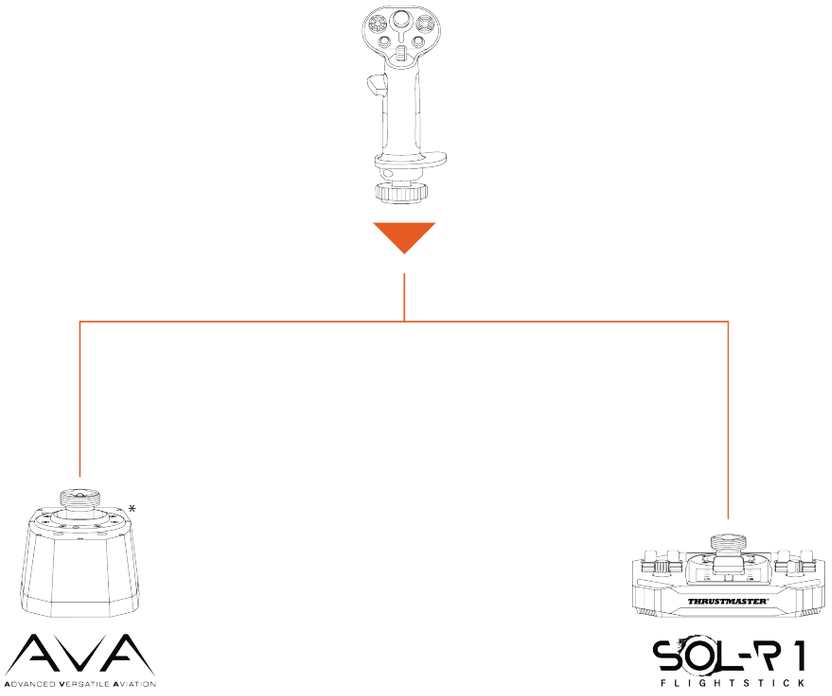

*נמכר בנפרד

הגאי כיוון

הג'ויסטיק Sol-R 1 Flightstick תואם למערכות הגה הכיוון הבאות:

- TFRP T.Flight Rudder Pedals*;
- TPR: Thrustmaster Pendular Rudder*.

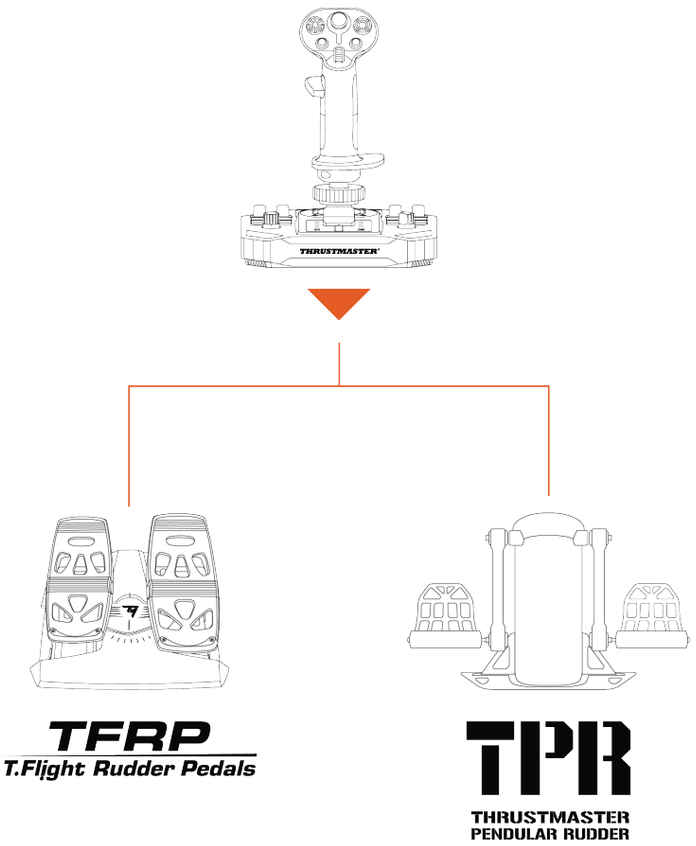

- ה-TFRP וה-TPR חייבים להיות מחוברים למחשב שלך באמצעות USB.
- ה-TFRP וה-TPR תואמים בכל המשחקים התומכים בריבוי חיבורי USB ומייצבי כיוון.

*נמכר בנפרד

10. T.A.R.G.E.T תוכנה לתכנות מתקדם

T.A.R.G.E.T (Thrustmaster Advanced pRogramming Graphical EdiTor) היא חבילת תוכנה חדשנית עם ביצועים גבוהים, שמאפשרת לשפר את רוב בקרי הטיסה מבית Thrustmaster ולשתף פרופילים עם קהילת Thrustmaster.

התקנה

1. היכנס לאתר:
https://support.thrustmaster.com/product/sol-r-1-flightstick.
2. בפרק **Software** (תוכנה) , יש להוריד ולהתקין את תוכנת T.A.R.G.E.T לתכנות מתקדם.

תכונות עיקריות

- תצורות אפשריות שונות של הצירים.
- מספר רמות תכנות זמינות: Basic, Advanced ו- Script.
- השתמשו בשיטת 'לגרור ולשחרר'.
- אפשרות לשלב את הג'ויסטיק Sol-R 1 Flightstick עם אביזרי הדמיית טיסה אחרים של Thrustmaster (Hotas Cougar*, T.16000M FCS*, TWCS*, TFRP*, MFD Cougar Pack*, קו המוצרים TCA*, קו המוצרים VIPER*, קו המוצרים AVA* – כולם גם תואמים ל-T.A.R.G.E.T), ובכך לאפשר זיהוי שלהם כהתקן USB יחיד.
- גישה לפרופילים המתקדמים שיצרה קהילת Thrustmaster.

*נמכר בנפרד

11. שאלות נפוצות ותמיכה טכנית

האם יש לך שאלות שקשורות לג'ויסטיק Sol-R 1 Flightstick, או שמדובר בתקלות טכניות? אם כן, כדאי לבקר באתר התמיכה הטכנית של Thrustmaster:
https://support.thrustmaster.com/product/sol-r-1-flightstick.

1. הג'ויסטיק שלי לא פועל כמו שצריך, או נראה שהוא לא מכויל נכון.

- יש לכבות את ה-PC, לנתק את הג'ויסטיק ולאחר מכן לחבר אותו מחדש, להפעיל מחדש את ה-PC ולהפעיל שוב את המשחק.
- בעת חיבור הג'ויסטיק שלך, יש להקפיד ולשמור על מוט היגוי הטיסה במרכז ולא להזיז אותו, כדי למנוע בעיות כיול.

2. לא הצלחתי להגדיר את הג'ויסטיק.

- יש לגשת לתפריט המשחק שלך ולבחור **אפשרויות > בקר > בקר משחק** או **ג'ויסטיק**. לאחר מכן יש לבחור את התצורה המתאימה ביותר, או להגדיר מחדש לחלוטין את אפשרויות הג'ויסטיק.
- מידע נוסף ניתן למצוא במדריך למשתמש או בעזרה המקוונת של המשחק.

3. רגישות הג'ויסטיק שלי גבוהה מדי, או לא גבוהה מספיק

– Sol-R 1 Flightstick מכייל את עצמו באופן אוטומטי לאחר מספר תנועות בצירים השונים.

– יש לגשת לתפריט המשחק שלך ולבחור **אפשרויות > בקר > בקר משחק** או **ג'ויסטיק**. לאחר מכן, יש לכוונן את הרגישות והאזורים המתים של הג'ויסטיק שלך, אם אפשרויות אלה זמינות.

4. הג'ויסטיק שלי לא פועל

– כדי שהג'ויסטיק Sol-R 1 Flightstick יעבוד כראוי עם משחקי וידאו, יש לעדכן את הקושחה שלו.

לביצוע העדכון, יש להיכנס לכתובת

https://support.thrustmaster.com/product/sol-r-1-flightstick.

יש לבחור **Drivers** (מנהלי התקנים) ולפעול בהתאם להוראות, כולל תהליך ההורדה וההתקנה.

THRUSTMASTER®

SOL-R 1

FLIGHTSTICK

أجهزة الكمبيوتر الشخصية (Windows® 11/10)

دليل المستخدم

اقرأ التعليمات الواردة في هذا الدليل **قراءة متأنية**، وذلك **قبل** تركيب المنتج، و**قبل** أي استعمال له، و**قبل** إجراء أي صيانة له. تأكد من اتباع تعليمات السلامة. قد يؤدي عدم اتباع هذه التعليمات إلى وقوع حوادث و/أو أضرار. احتفظ بهذا الدليل لكي تتمكّن من الرجوع إلى التعليمات في المستقبل.

جدول المحتويات

1. محتويات العبوة 6

2. المواصفات التقنية 7

3. معلومات متعلقة بالاستخدام 11

4. تجميع القطع 13

5. التثبيت على أجهزة الكمبيوتر 15

لوحة التحكم 16

المخطط..... 20

6. التركيب على حامل 23

التركيب على حامل *TM Flying Clamp 24

التركيب على قمرة القيادة* أو أي حامل ثابت آخر* 25

7. الميزات 26

زر التحكم في الطاقة 26

وظيفة التوجيه..... 27

مفتاح التحكم في زاوية العرض متعدد الاتجاهات 29

8. تكوين مقبض عصا الطيران 32

وضع اليد اليمنى أو اليد اليسرى 32

مهايئ الارتفاع 43

9. التوافق 44

مقابض عصا الطيران..... 45

القاعدة 46

الموجهات 47

10. برنامج البرمجة المتقدمة T.A.R.G.E.T 48

التثبيت 48

الميزات الأساسية 49

11. الأسئلة الشائعة والدعم الفني 50

SOL-R 1

FLIGHTSTICK

استمتع بتجربة نجمية فريدة حقًا مع عصا التحكم Sol-R 1 Flightstick التي سترافقك إلى خضم معاركك واستكشافاتك الفضائية.

سيساعدك هذا الدليل على تركيب عصا التحكم Sol-R 1 Flightstick بأفضل طريقة ممكنة. قبل الإقلاع، تأكد من قراءة التعليمات والتحذيرات قراءة متأنية: فهي ستساعدك على تحقيق أقصى قدر من المتعة عند استخدام المنتج.

تحديث البرامج الثابتة

لكي تعمل عصا التحكم Sol-R 1 Flightstick بشكل صحيح مع ألعاب الفيديو، تحتاج إلى تحديث البرامج الثابتة الخاصة بها.

لإجراء التحديث، تفضل بزيارة

https://support.thrustmaster.com/product/sol-r-1-flightstick.

حدّد **Drivers** (برامج التشغيل) واتبع التعليمات، التي تشمل عملية التنزيل والتثبيت.

1. محتويات العبوة

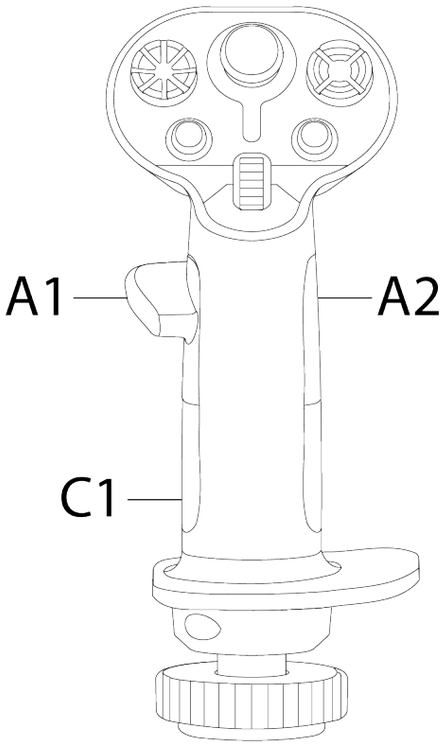

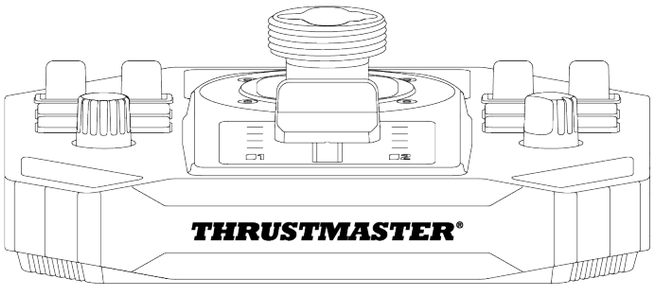

B1

B2

C2

D

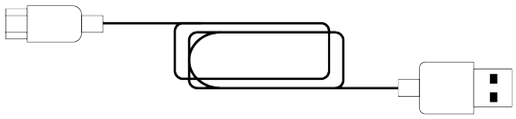

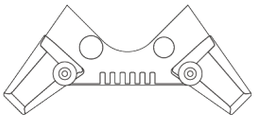
x 4

2. المواصفات التقنية

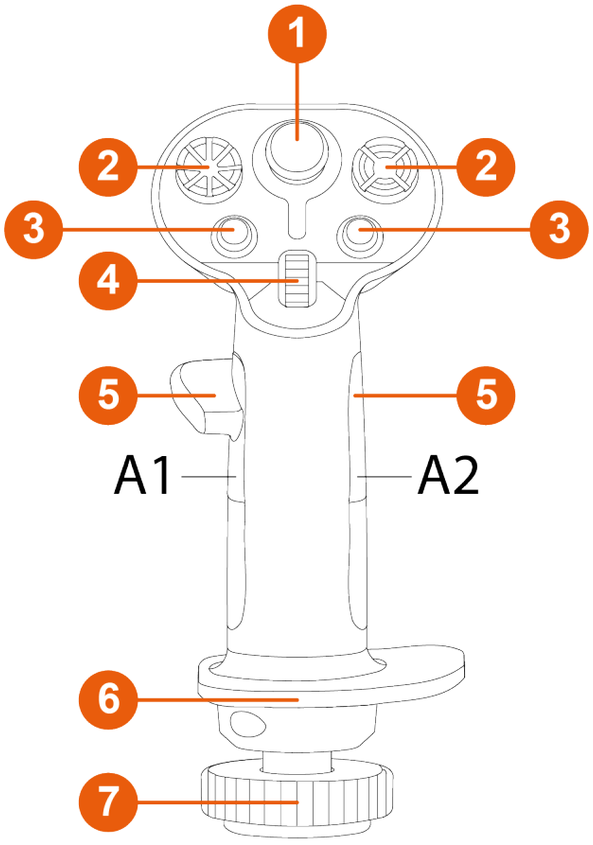

1 عصا صغيرة تناظرية

2 مفتاحان للتحكم في زاوية العرض متعددا الاتجاهات يتحركان في 8 اتجاهات

3 أزرار المهام

4 عجلة التمرير

5 مسندا إبهام (لليد اليمنى واليد اليسرى)

6 مسند معصم مناسب للاستخدام بكلتا اليدين

7 وظيفة التوجيه عن طريق تدوير مقبض عصا الطيران (قابل للقفل)

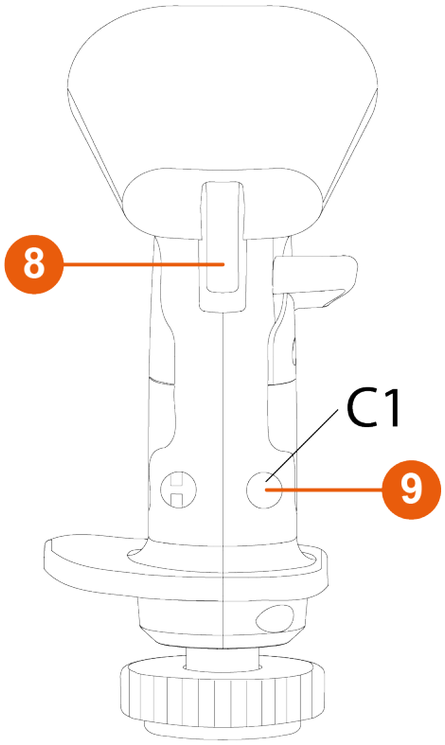

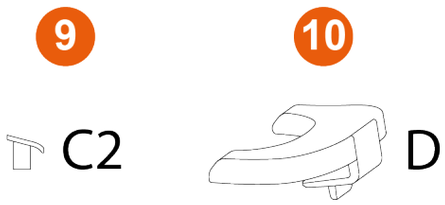

8 أزرار تحكم (تشمل زر تحكم مزدوج الموضع)

9 أزرار قابلة للإزالة

10 مهايئ ارتفاع قابل للإزالة (لليد اليمنى واليد اليسرى)

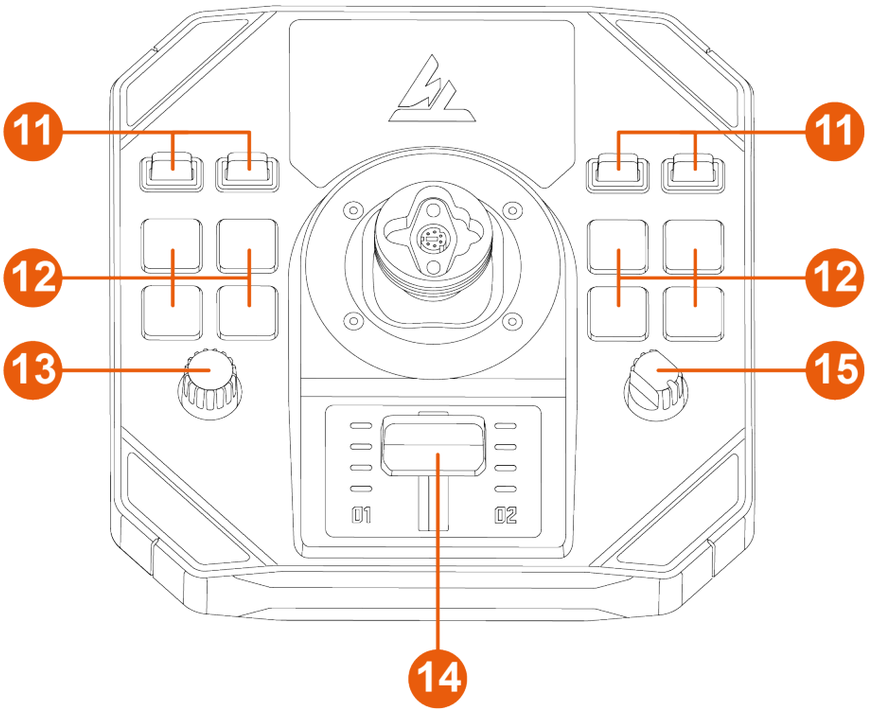

⓫ مفاتيح التبديل (وضعان)

⓬ أزرار المهام ذات الإضاءة الخلفية

⓭ زر التشفير

⓮ زر تحكم في الطاقة بمصابيح مؤشرة

⓯ محدد دوار (أربعة أوضاع)

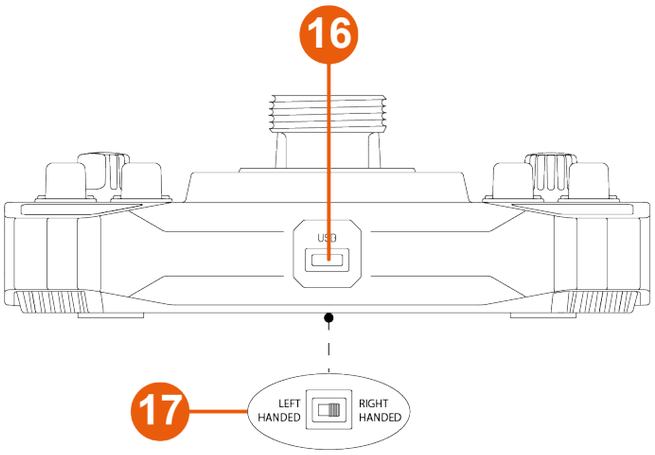

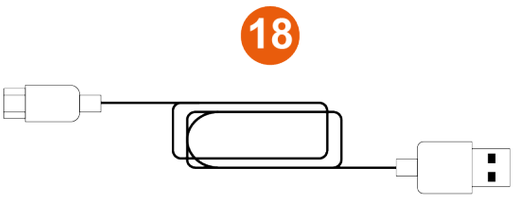

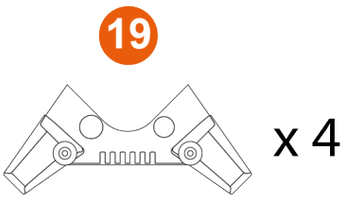

16 موصّل USB-C

17 مفتاح التحديد: LEFT HANDED (للاستخدام باليد اليُسرى) / RIGHT HANDED (للاستخدام باليد اليُمنى)

18 كابل USB-C – USB-A

19 دعامات الثبات

3. معلومات متعلقة بالاستخدام

الوثائق

قبل استخدام هذا المنتج، اقرأ هذه الوثائق بعناية مجددًا، واحتفظ بها للرجوع إليها مستقبلاً.

خطر التعرّض للقرص

عند استخدام عصا التحكم Sol-R 1 Flightstick، لا تضع أصابعك أبدًا في المسافة بين القاعدة ومحور مقبض عصا الطيران.

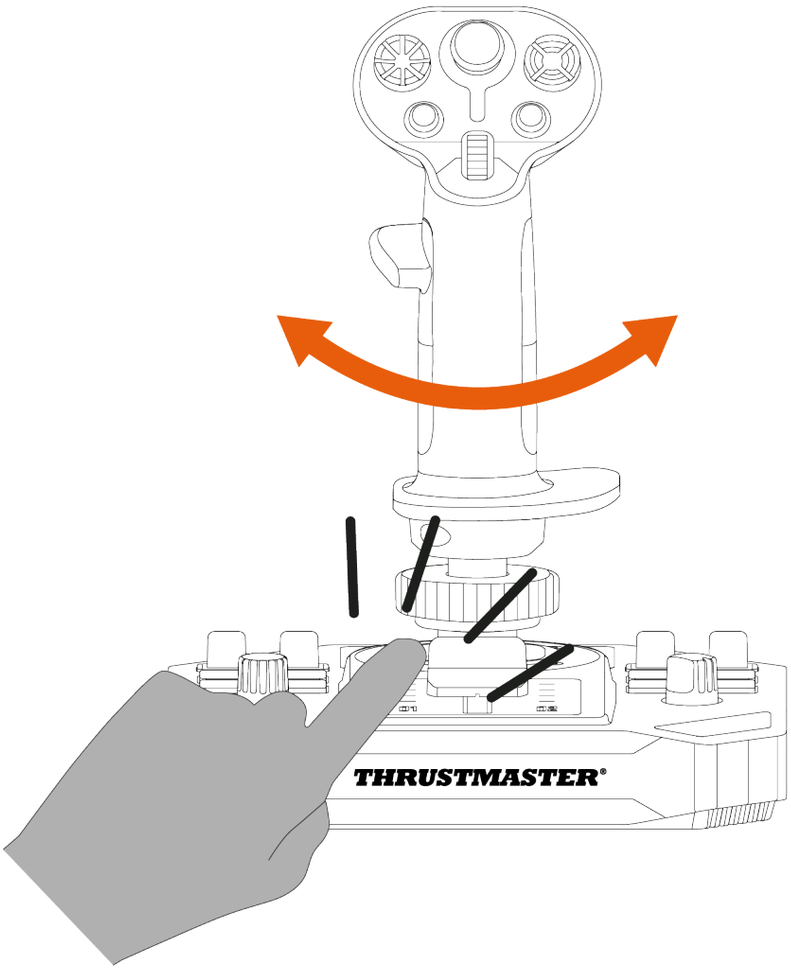

4. تجميع القطع

1. ضَعْ مقبض عصا الطيران على قاعدة. تأكد من وضع مقبض عصا الطيران بشكلٍ صحيح، كما هو موضح في الرسم التخطيطي أدناه.
2. أحكم ربط حلقة التثبيت.

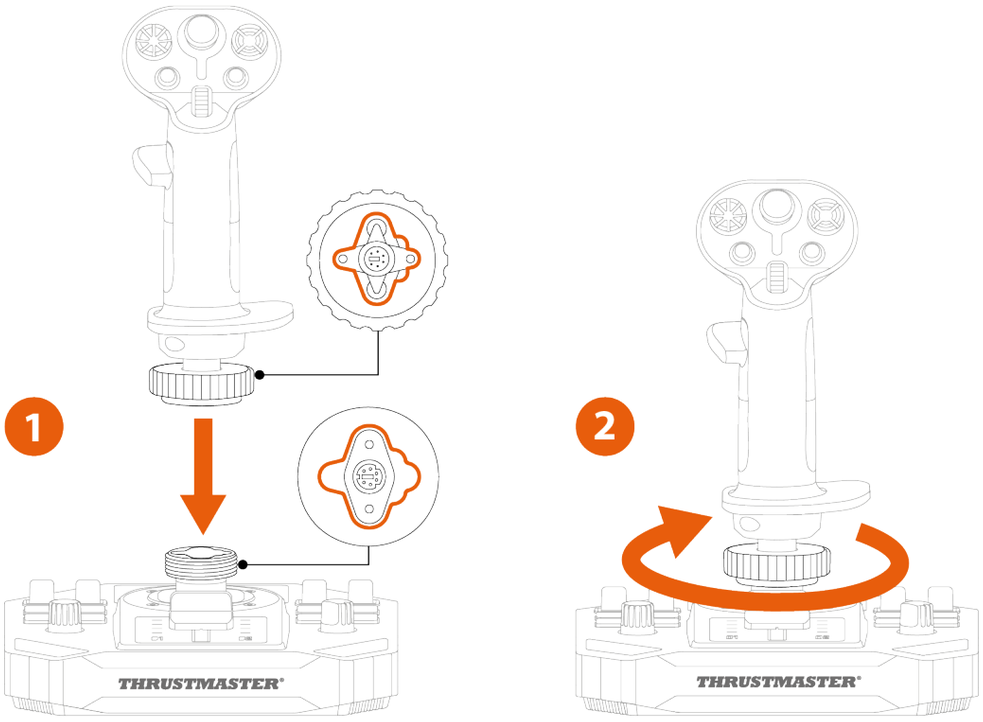

إذا شعرت بأي مقاومة، فلا تضغط بقوة. تأكد من محاذاة موصلات القاعدة ومقبض عصا الطيران بشكلٍ صحيح، كما هو موضح أعلاه. قد يؤدي عدم الالتزام بهذه التعليمات إلى تلف المنتجات.

3. *(اختياري)* ثبّت دعامات الثبات في الزوايا الأربع للقاعدة.

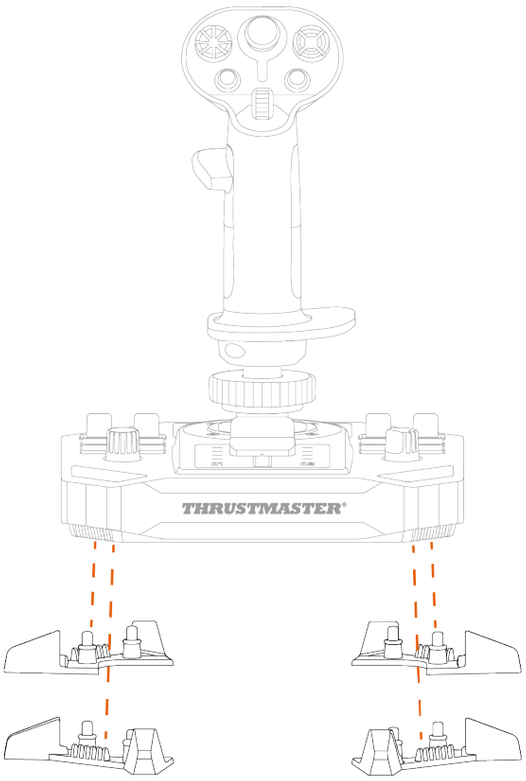

5. التثبيت على أجهزة الكمبيوتر

1. يُرجى زيارة:
https://support.thrustmaster.com/product/sol-r-1-flightstick.

2. قم بتنزيل وتثبيت برنامج التشغيل الخاص بأجهزة الكمبيوتر وواجهته المخصصة للوحة التحكم في نظام التشغيل Windows.

3. بمجرد تثبيت برنامج التشغيل الخاص بأجهزة الكمبيوتر، صِل عصا التحكم Sol-R 1 Flightstick بأحد منافذ USB الموجودة في جهاز الكمبيوتر الخاص بك باستخدام كابل USB-C – USB-A.

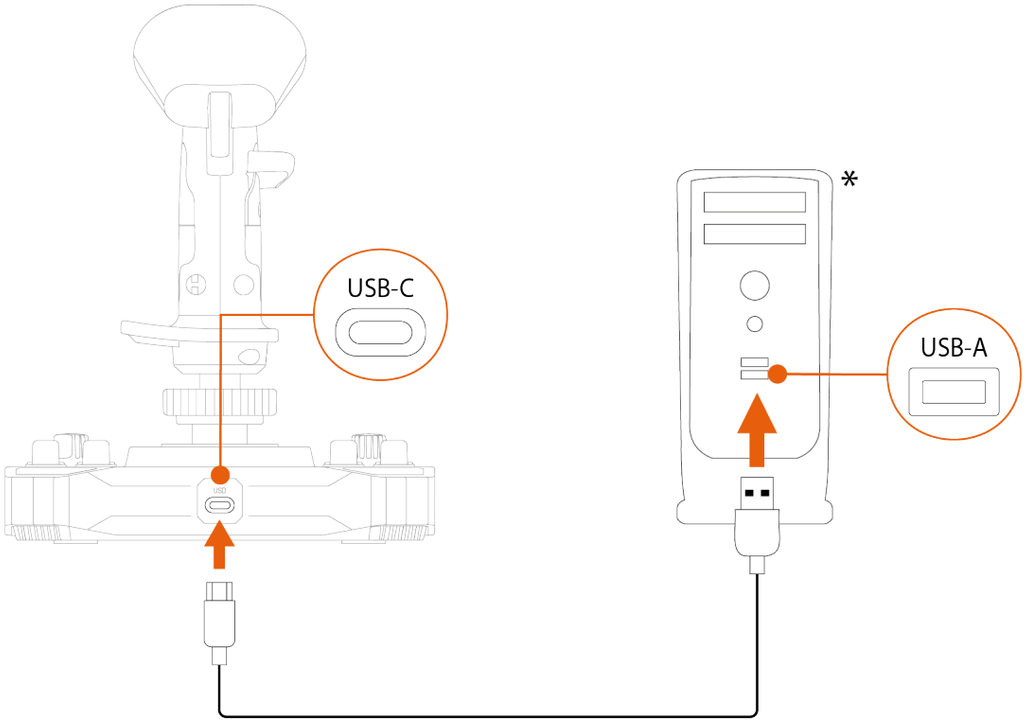

* غير مرفقة

لوحة التحكم

للوصول إلى لوحة التحكم، حدد **قائمة ابدأ**، واكتب **Control Panel** أو **لوحة التحكم** في شريط البحث، ثم انقر فوق **Control Panel** أو **لوحة التحكم** (في Windows® 10/11).

يتم عندئذ عرض مربع الحوار **وحدات التحكم في الألعاب**. يظهر الملحق على الشاشة باسم **Sol-R [R] Flightstick** أو **Sol-R [L] Flightstick** وتظهر الحالة **OK**.

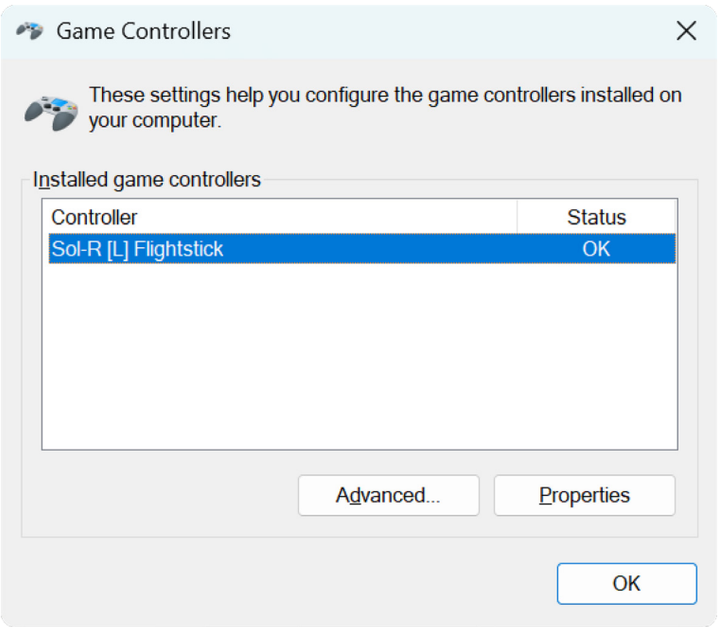

في مربع الحوار **وحدات التحكم في الألعاب**، انقر فوق **الخصائص** لعرض كافة الميزات واختبارها.

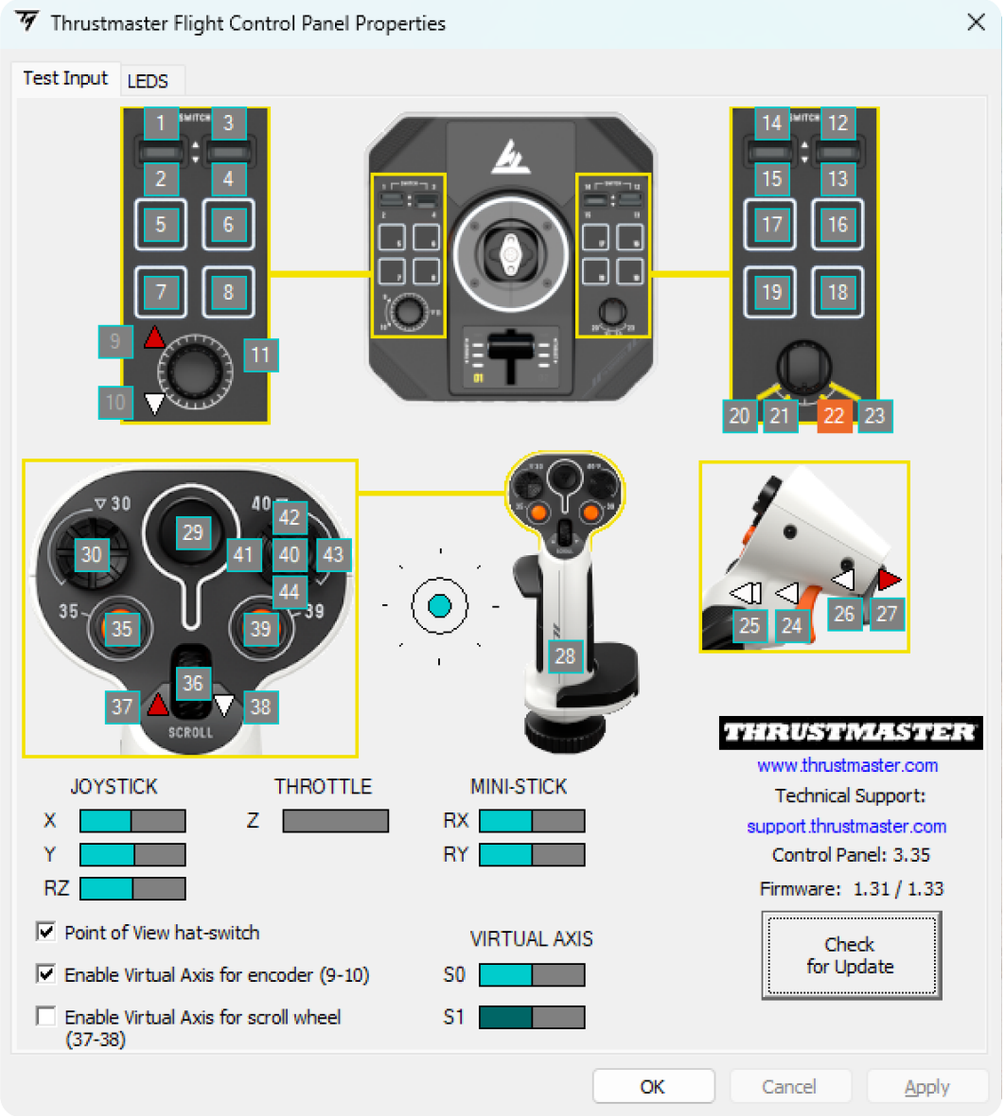

مصابيح LED قابلة للتخصيص

تتميز عصا التحكم Sol-R 1 Flightstick بوجود أحد عشر مصباح LED يمكن تخصيصها عبر لوحة التحكم.

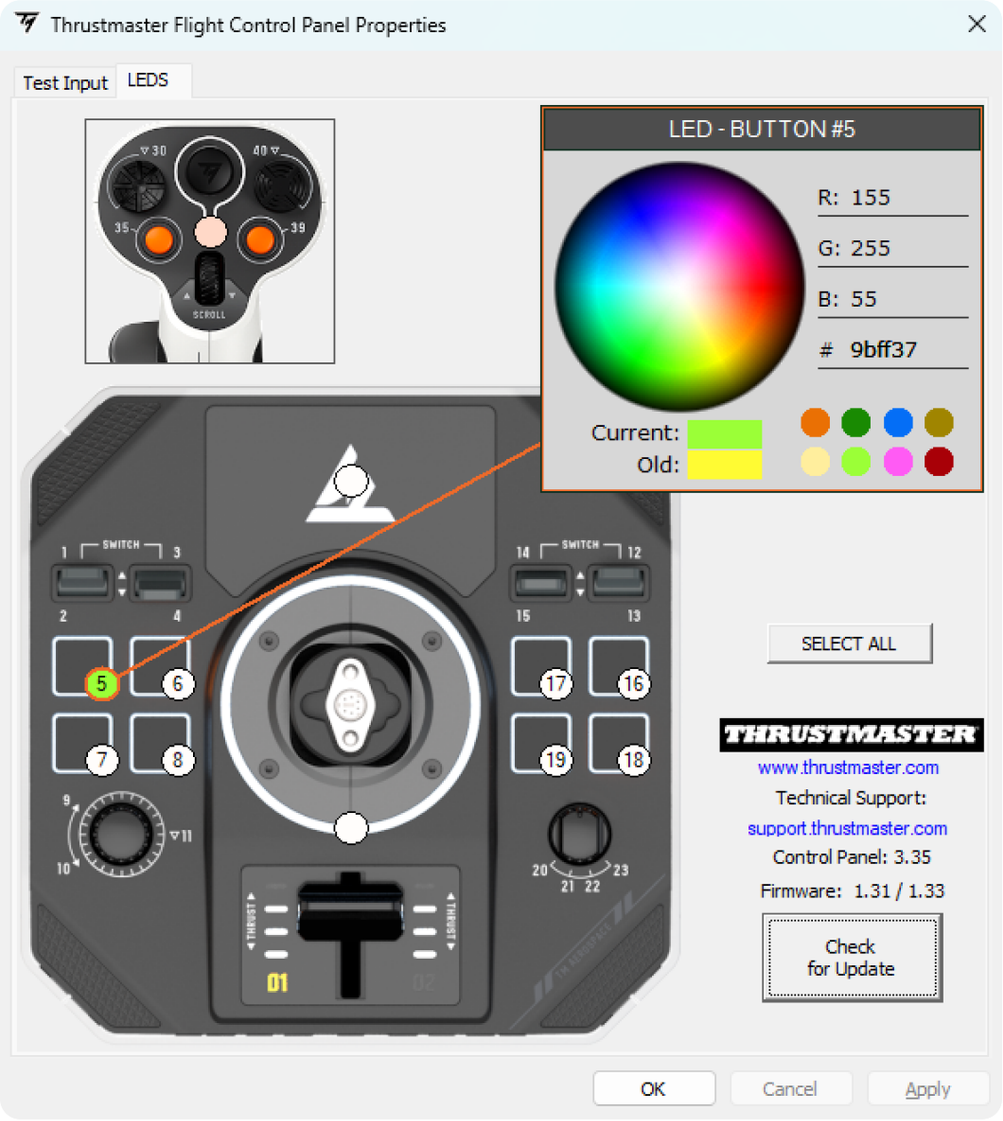

يمكنك تعيين لون مختلف لكل مصباح LED.

لتغيير لون مصابيح LED:

1. انتقل إلى **لوحة التحكم** للوصول إلى عصا التحكم Sol-R 1 Flightstick.
2. في مربع الحوار **وحدات التحكم في الألعاب**، انقر فوق **خصائص**.
3. في علامة التبويب **LEDS**، انقر فوق إحدى الدوائر الملونة لتحديد مصباح LED الذي تريد تغيير لونه.
4. استخدم عجلة الألوان أو لوحة الألوان المحددة سابقًا، أو أدخل رمز اللون (RGB أو HEX) لتغيير اللون.
5. انقر فوق **موافق** لحفظ التغيير.

عند تركيب مقبض عصا الطيران Sol-R على قاعدة AVA*، تُضيء منطقة العصا الصغيرة من الخلف ويمكنك تغيير اللون.

*تُباع منفصلة

المخطط

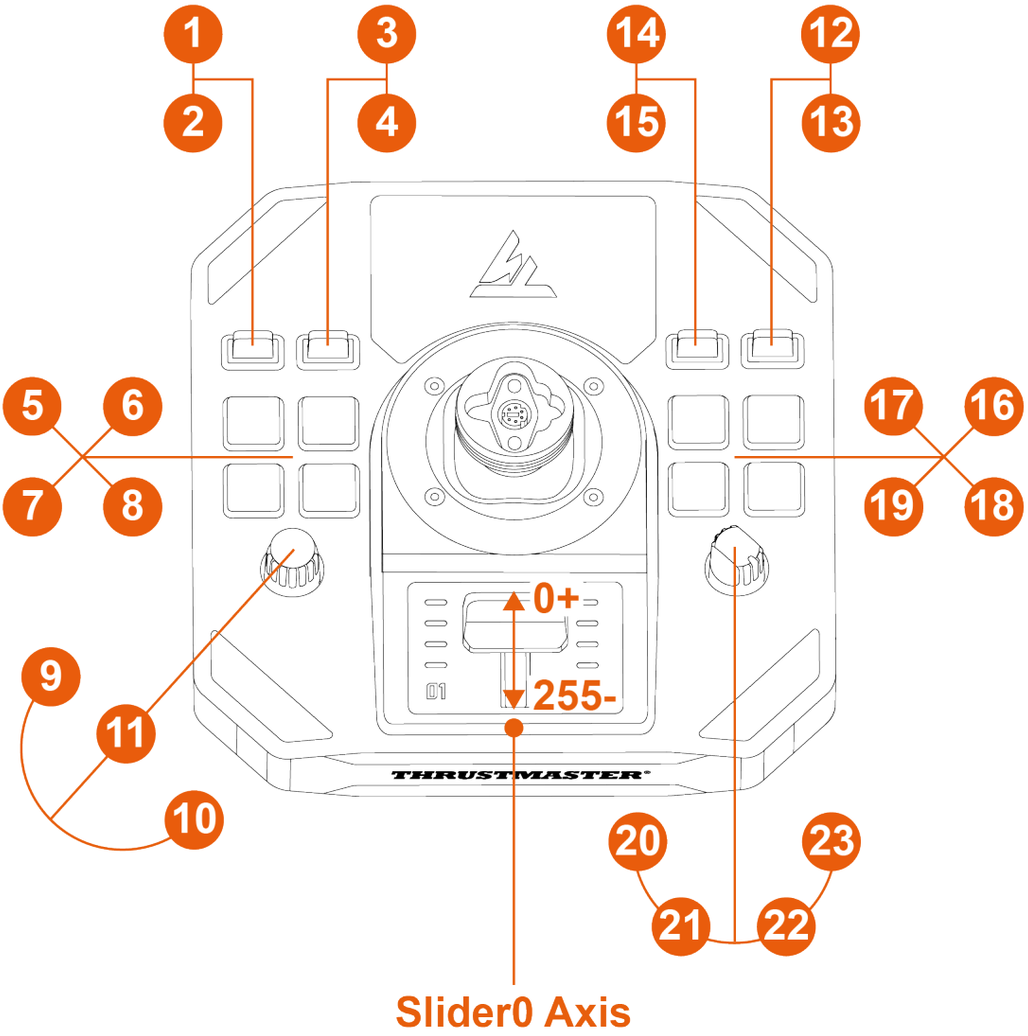
1
2
3
4
14
15
12
13
5
6
7
8
17
16
19
18
9
11
10
20
21
22
23
0+
255-
THRUSTMASTER
Slider0 Axis

وضع اليد اليمنى

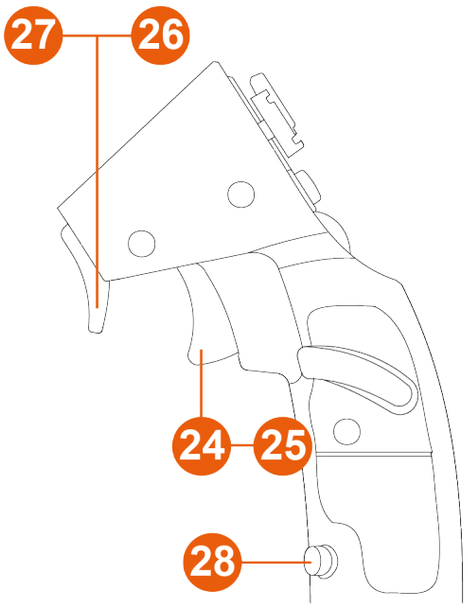

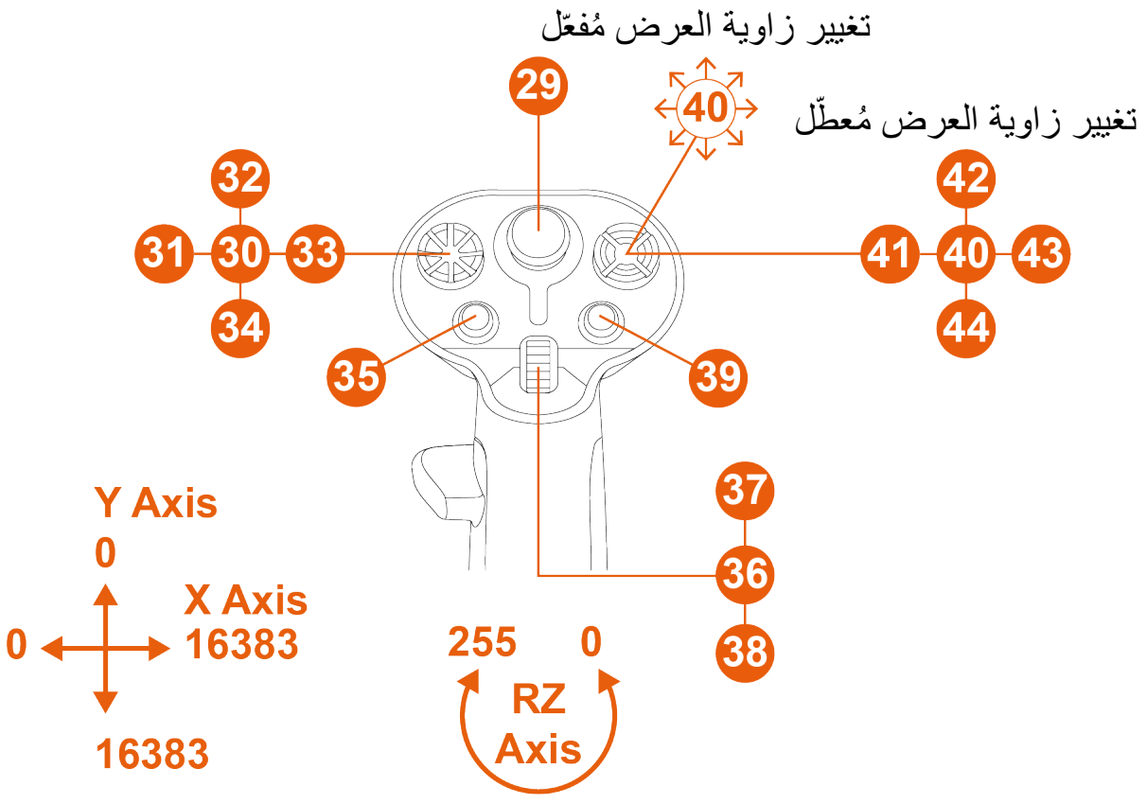

وضع اليد اليسرى

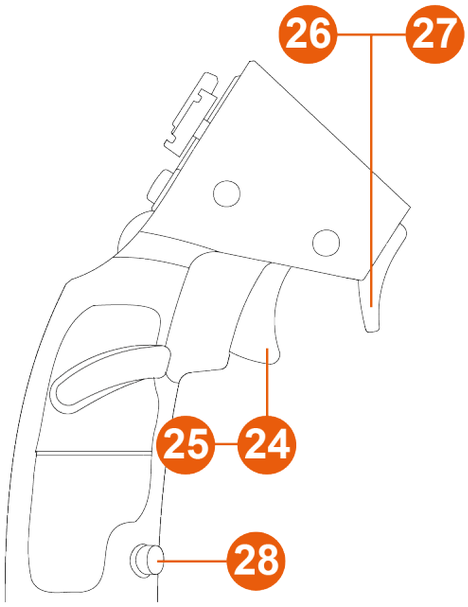

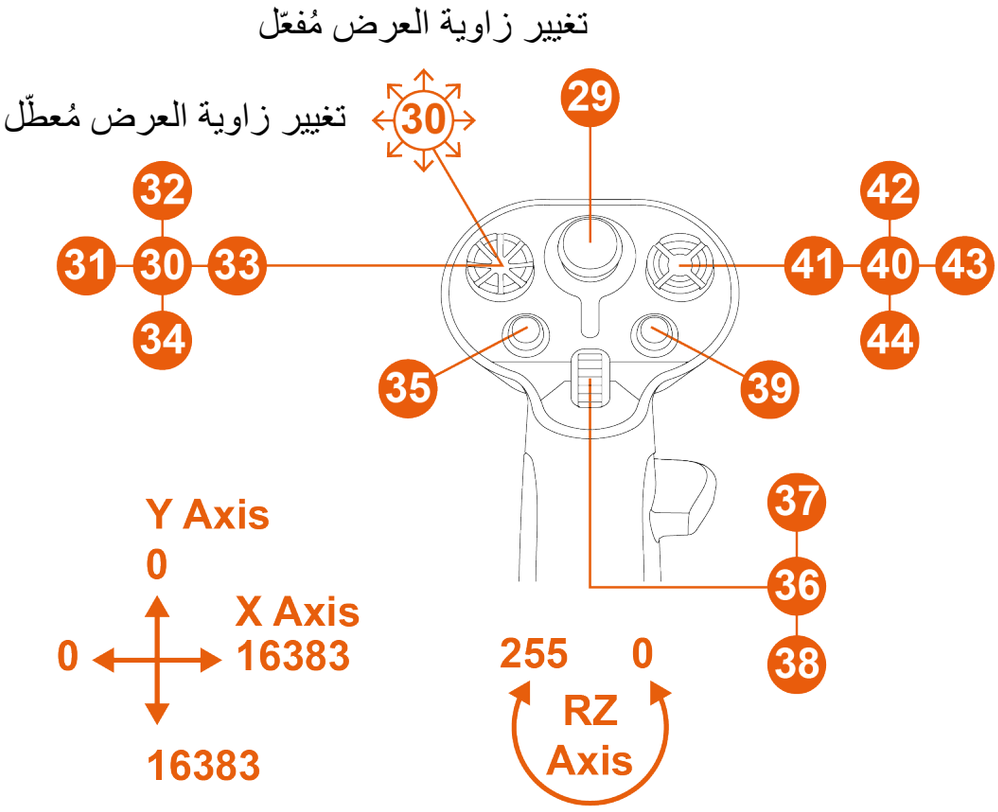

6. التركيب على حامل

يمكنك تركيب عصا التحكم Sol-R 1 Flightstick على أنواع مختلفة من الحوامل باستخدام مسامير M6 (غير مُرفقة) والنتوء اللولبية الموجودة على الجانب السفلي من القاعدة. داخل القاعدة، يجب ألا يتجاوز الحد الأقصى لطول البرغي 15 مم.

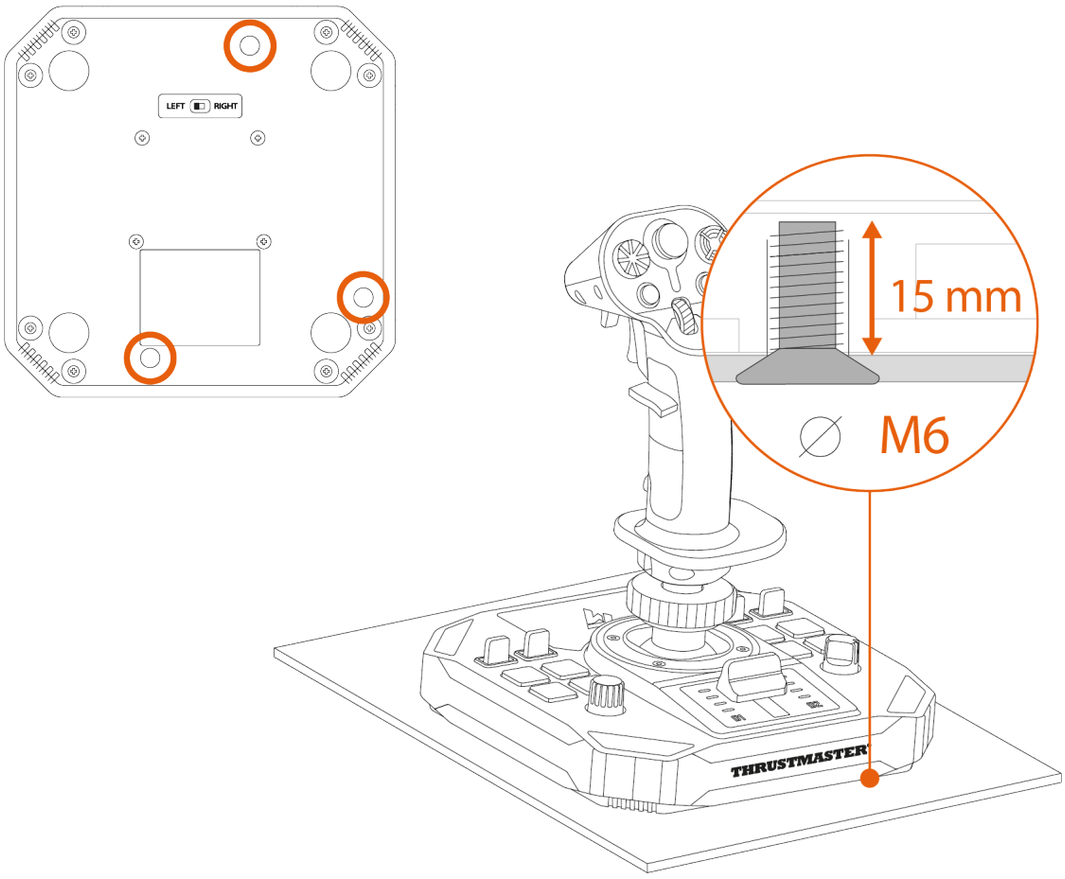

قبل كل استخدام، تأكد من ربط عصا التحكم Sol-R 1 Flightstick بشكل محكم في الحامل وفق التعليمات المحددة من قِبل الشركة المُصنّعة.

التركيب على حامل TM Flying Clamp*

لتثبيت عصا التحكم Sol-R 1 Flightstick على حامل TM Flying Clamp*، استخدم مسمارين M6 (عناصر غير مُرفقة).

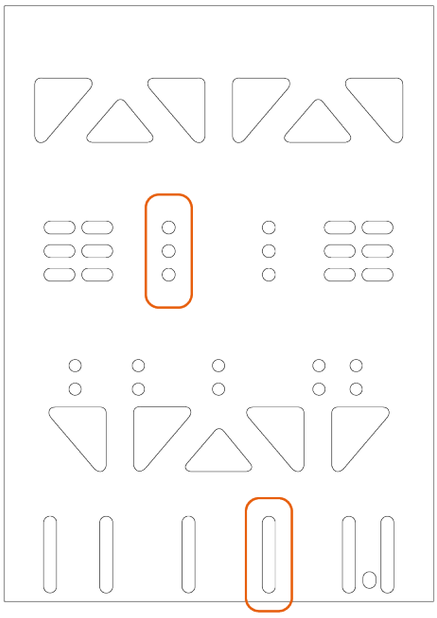

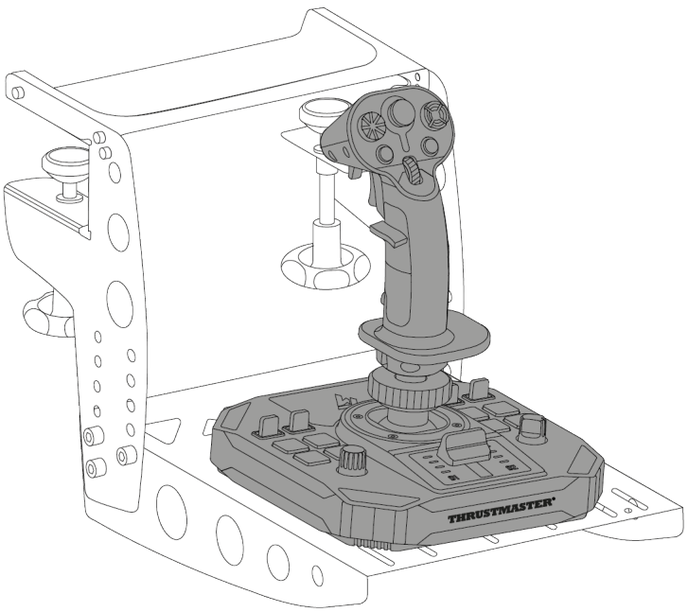

*تُباع منفصلة

التركيب على قمرة القيادة* أو أي حامل ثابت آخر*

لتثبيت عصا التحكم Sol-R 1 Flightstick على قمرة القيادة* أو حامل مكتب*، استخدم مسامير M6 (غير مُرفقة) والنتوء اللولبية الموجودة على الجانب السفلي من القاعدة.

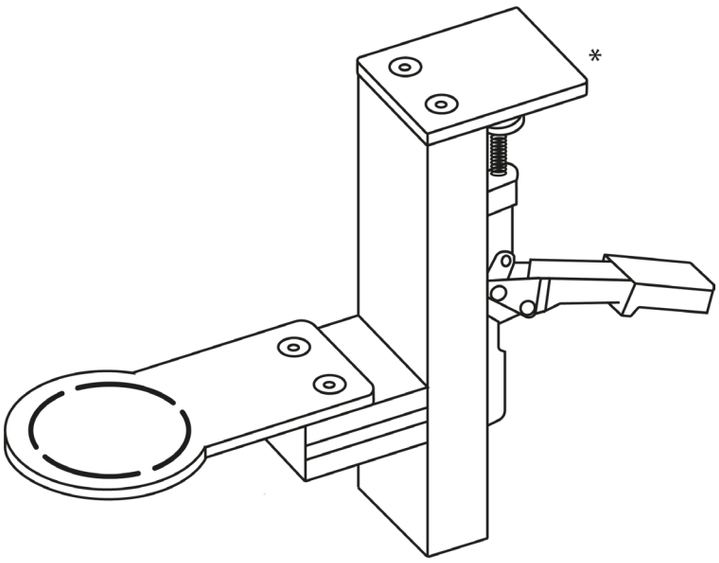

لتجنب إتلاف عصا التحكم Sol-R 1 Flightstick، يُرجى استشارة الشركة المُصَنِّعة لقمرة القيادة أو الدعم الفني لتحديد مدى توافق قمرة القيادة مع منتجات Thrustmaster.

*غير مرفقة

7. الميزات

زر التحكم في الطاقة

تتميز عصا التحكم Sol-R 1 Flightstick بزر تحكم في الطاقة يُسهّل التحكم في قوة دفع محرك المركبة الفضائية. وتساعدك المصابيح المؤشرة على أن تكون أكثر دقة.

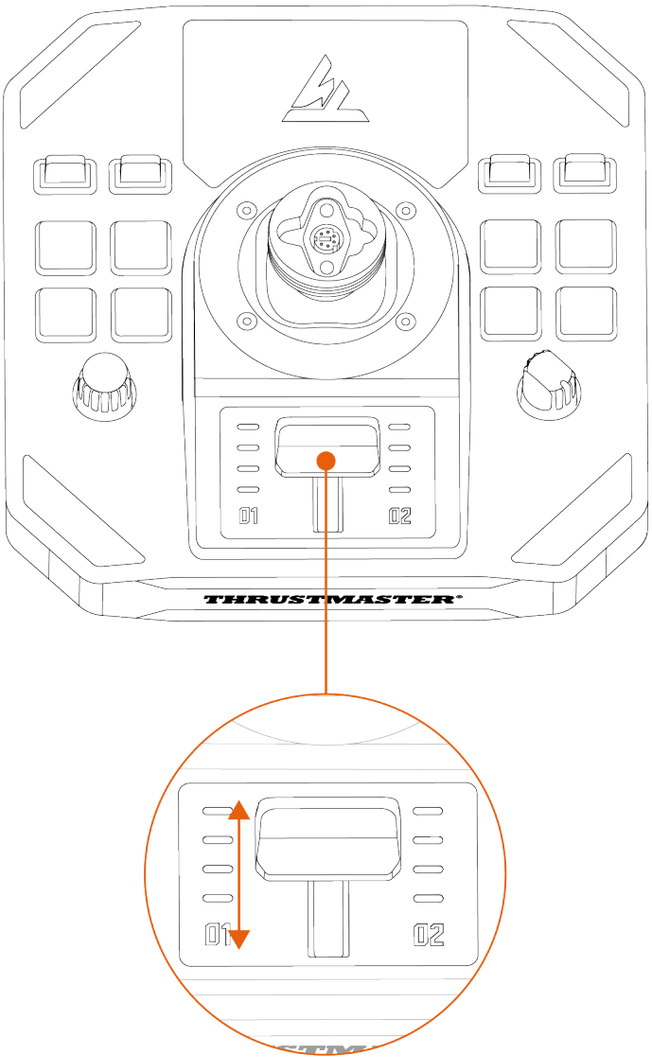

وظيفة التوجيه

تتميز عصا التحكم Sol-R 1 Flightstick بوظيفة توجيه يمكن الوصول إليها بتدوير مقبض عصا الطيران إلى اليسار أو اليمين.

في الطائرات، يستخدم الطيار الموجّه ببراعة لتدوير الطائرة حول محورها رأسياً (مما يجعل الطائرة تدور إلى اليمين أو إلى اليسار).

يمكن تعطيل هذه الوظيفة بقفل دوران المحور Z (زاوية الانحراف).

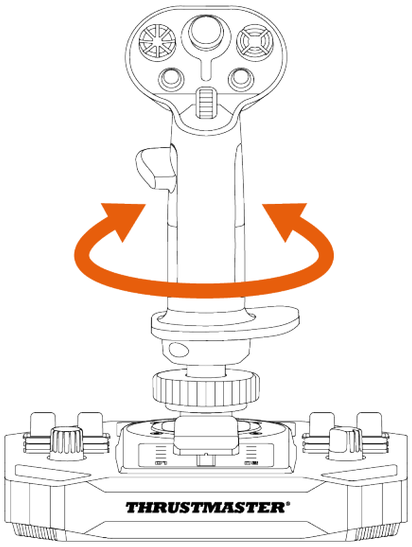

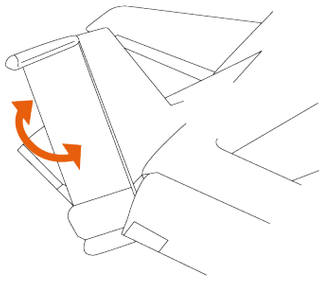

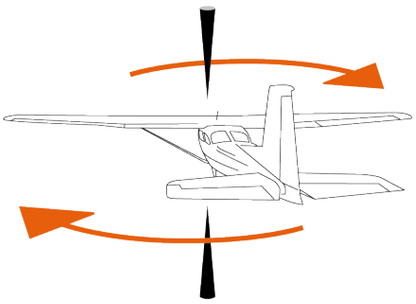

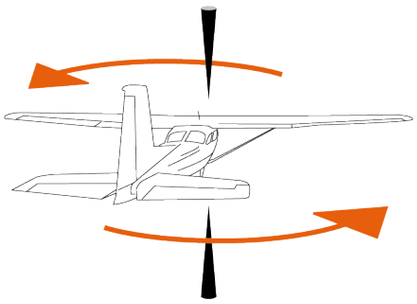

لقفل وظيفة التوجيه:

– باستخدام مفتاح سداسي مقاس 2 مم (غير مُرفق)، أحكم ربط المسمار السداسي الموجود أسفل مسند المعصم.

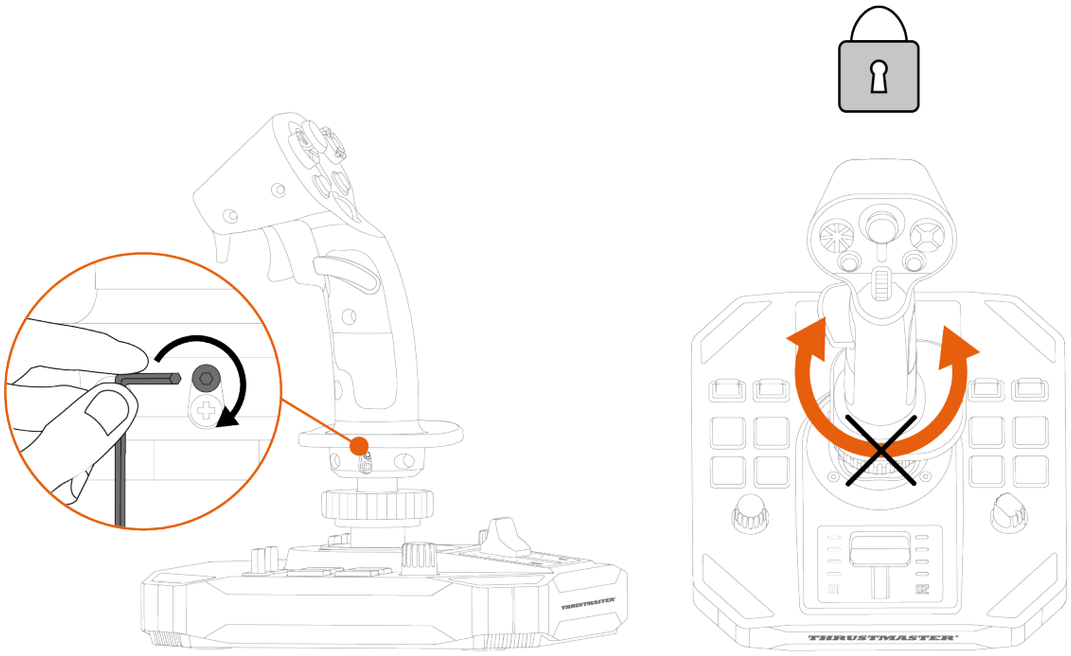

لفتح وظيفة التوجيه:

– باستخدام مفتاح سداسي مقاس 2 مم (غير مُرفق)، فك المسمار السداسي الموجود أسفل مسند المعصم.

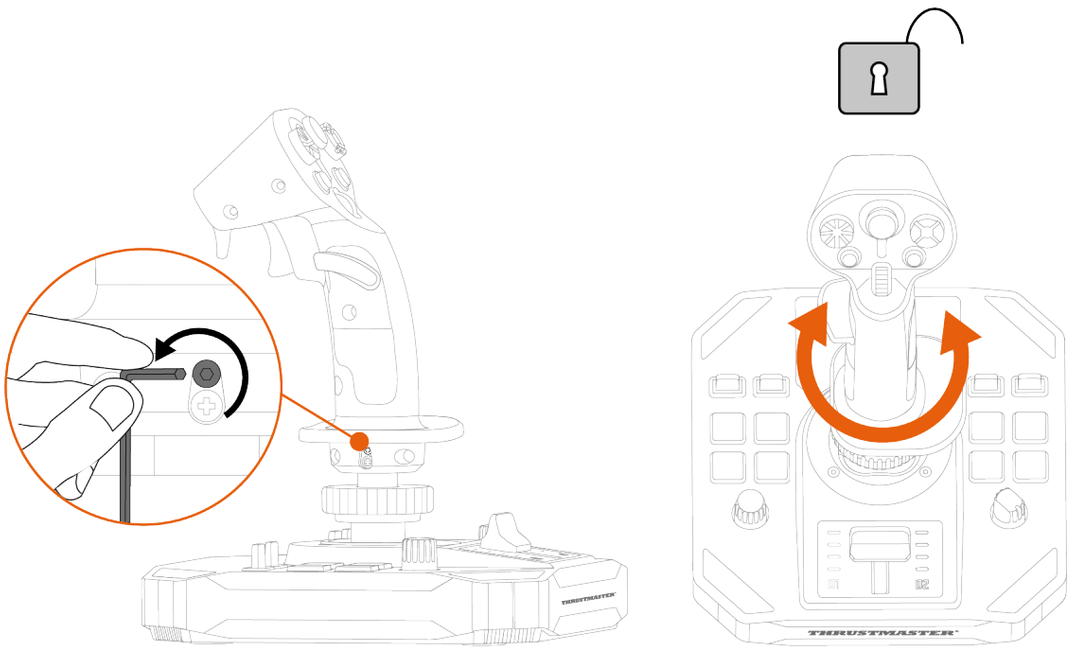

مفتاح التحكم في زاوية العرض متعدد الاتجاهات

تتميز عصا التحكم Sol-R 1 Flightstick بمفتاح تحكم في زاوية العرض متعدد الاتجاهات يتيح لك مراقبة ما يحدث حول مركبتك الفضائية (في الألعاب التي تسمح بذلك).

من قائمة تكوين اللعبة، يمكنك برمجة زوايا العرض المختلفة (العرض الخلفي، العرض الأيسر، العرض الأيمن، زوايا العرض الخارجية) على اتجاهات مفتاح التحكم في زوايا العرض متعددة الاتجاهات.

ويمكنك أيضًا الاحتفاظ بمفتاح التحكم في زاوية العرض متعدد الاتجاهات لاستخدامات أخرى (إطلاق النار، وما إلى ذلك).

وضع اليد اليسرى	وضع اليد اليمنى
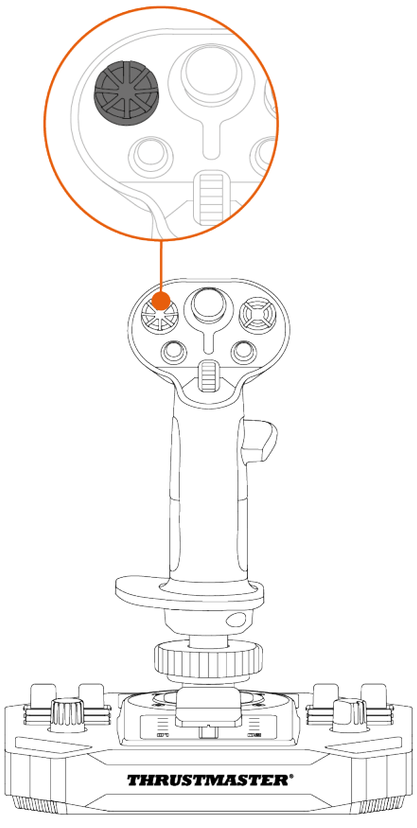	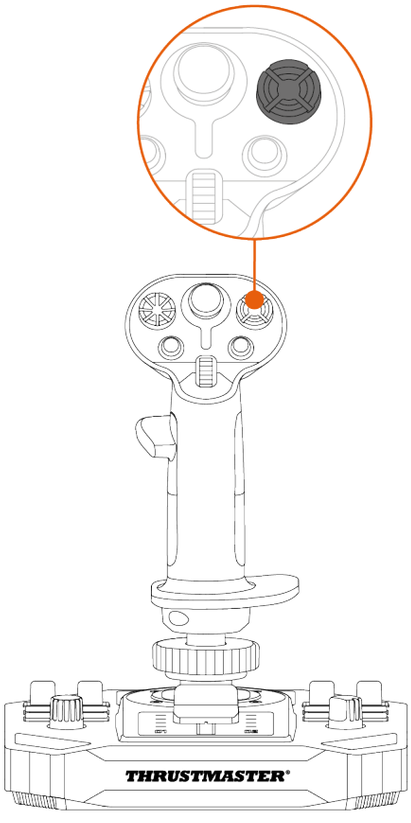

يُمكن تعطيل وظيفة زاوية العرض. ولكن، سيظل بإمكانك استخدام مفتاح التحكم في زاوية العرض متعدد الاتجاهات.

لتعطيل وظيفة زاوية العرض:

1. انتقل إلى **لوحة التحكم** للوصول إلى عصا التحكم Sol-R 1 Flightstick.
2. في مربع الحوار **وحدات التحكم في الألعاب**، انقر فوق **خصائص**.
3. في علامة التبويب **Test input** (إدخال الاختبار)، ألغِ تحديد (أي ألغِ اختيار) **Point of view hat-switch** (مفتاح التحكم في زاوية العرض).

وظيفة زاوية العرض (وضع اليد اليمنى)	
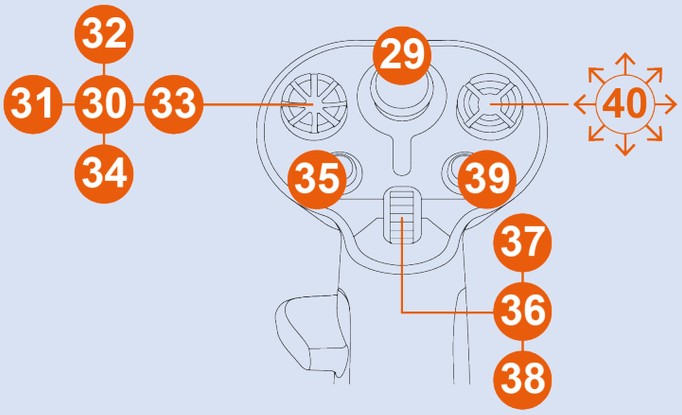	مُفعّل
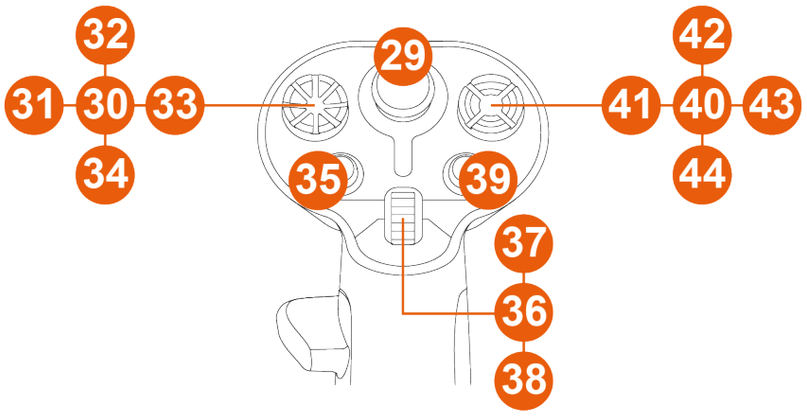	معطّل

وظيفة زاوية العرض (وضع اليد اليسرى)	
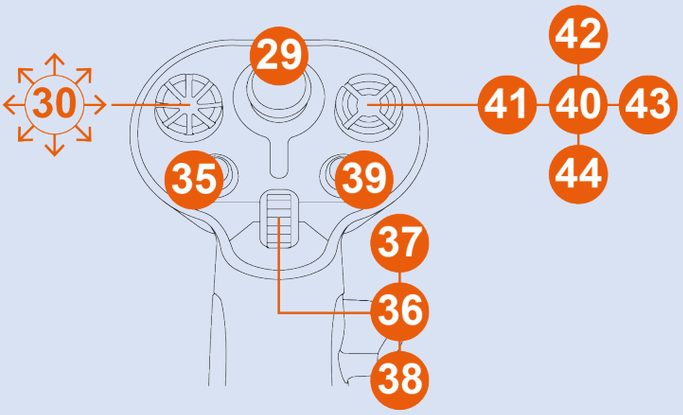	مُفعّل
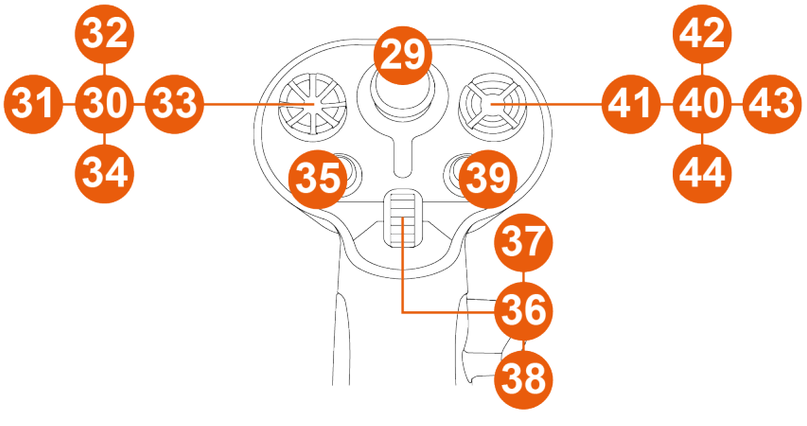	معطّل

8. تكوين مقبض عصا الطيران

وضع اليد اليمنى أو اليد اليسرى

عصا التحكم Sol-R 1 Flightstick قابلة للاستخدام بكلتا اليدين، وذلك للتكيف بشكل مثالي مع جميع اللاعبين (سواء كانوا يستخدمون اليد اليمنى أو اليد اليسرى).

ويتم تكوين عصا التحكم بشكلٍ افتراضي على وضع اليد اليمنى.

وضع اليد اليسرى	وضع اليد اليمنى
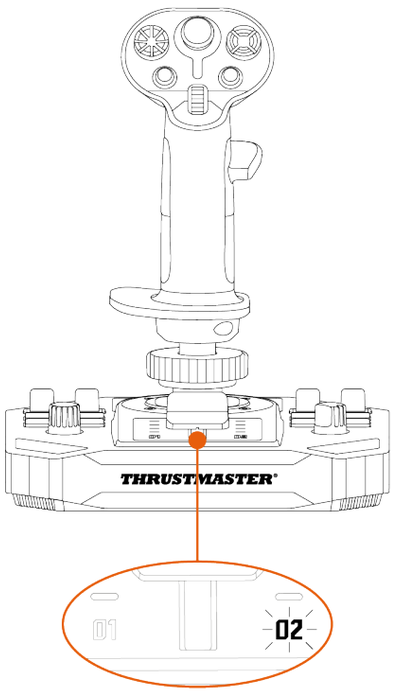	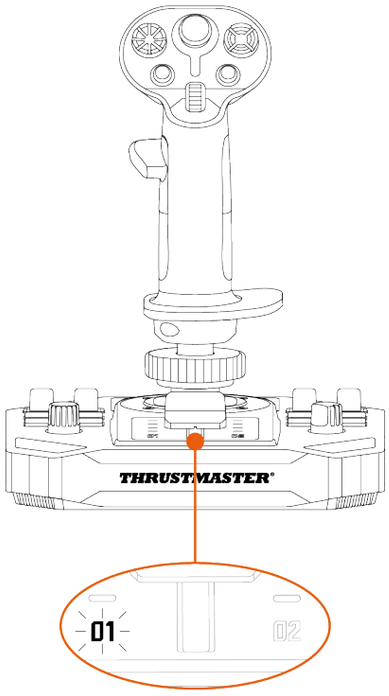

نفّذ إجراء التحويل من وضع اليد اليمنى إلى وضع اليد اليسرى (أو العكس) قبل توصيل عصا التحكم بالكمبيوتر الشخصي الخاص بك.

لتعيين عصا التحكم في وضع اليد اليسرى:

1. حرّك مفتاح التحديد الموجود على الجانب السفلي لقاعدة عصا التحكم ناحية LEFT HANDED (اليد اليُسرى).

يتم التعرف على عصا التحكم باسم Sol-R [L] Flightstick.

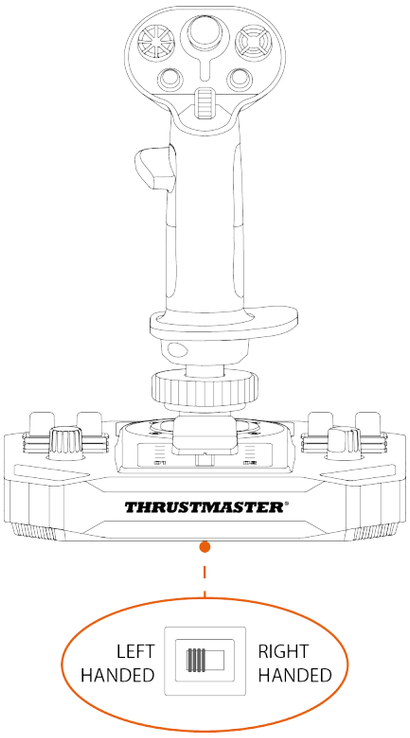

2. فك مسند إبهام اليد اليمنى (A1).

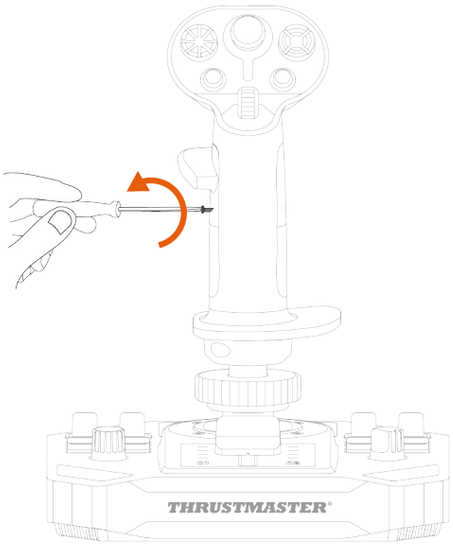

3.أزل كلا جزأي مسند إبهام اليد اليمنى (A1 وA2).

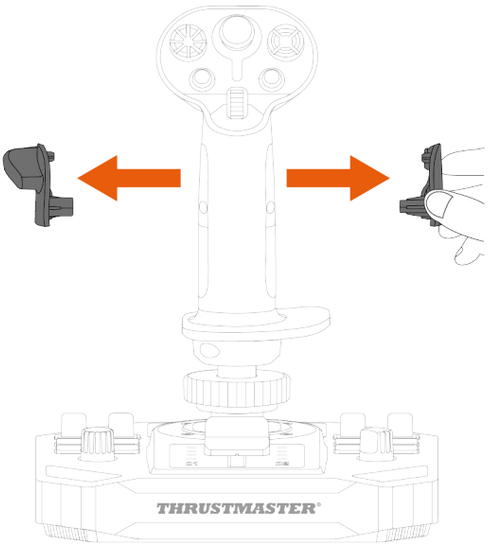

4.ضع كلا جزأي مسند إبهام اليد اليسرى (B1 وB2) على مقبض عصا الطيران.

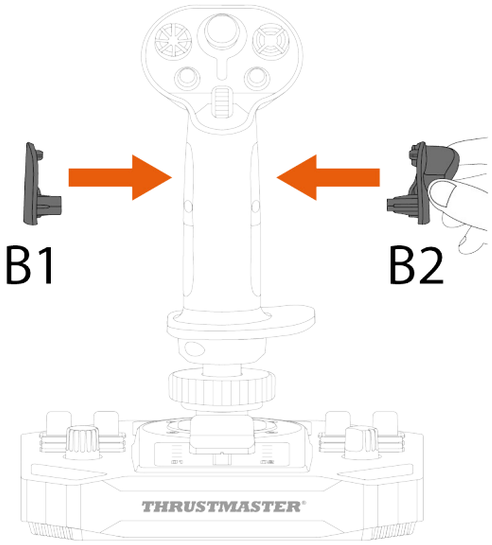

5.اربط مسند إبهام اليد اليسرى (B1).

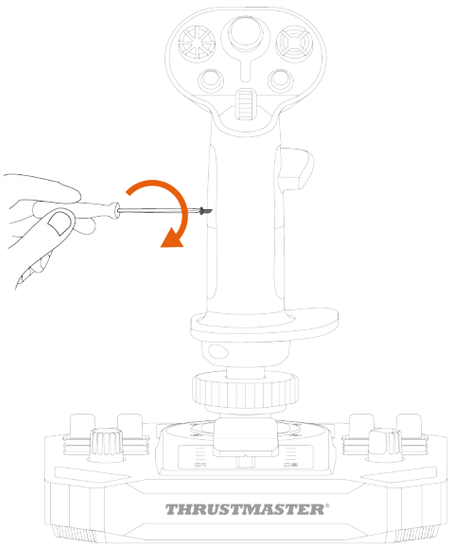

6.أزل الزر القابل للإزالة (C1 أو C2) الموجود على الجزء الخلفي من مقبض عصا الطيران.

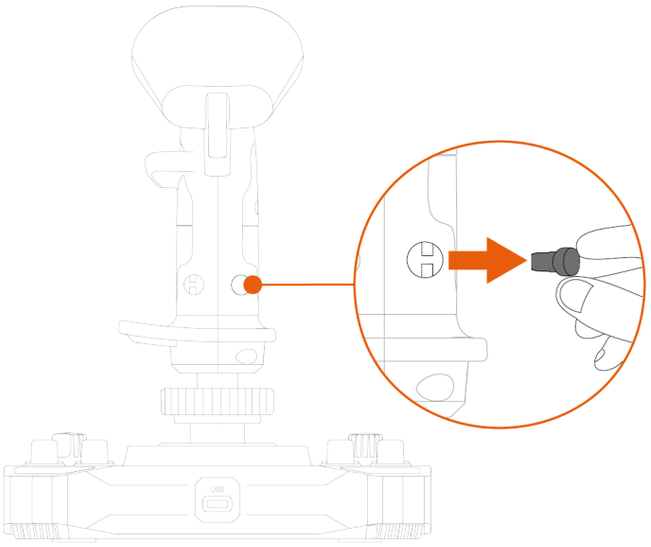

7.أدخل الزر القابل للإزالة الذي تفضله (C1 أوC2) أسفل مسند الإبهام B2.

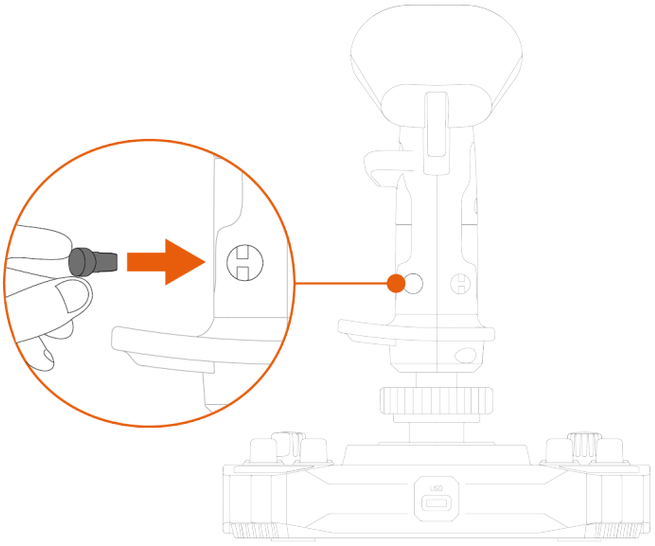

8.فك المسمارين اللذين يثبتان مسند المعصم في مكانه.

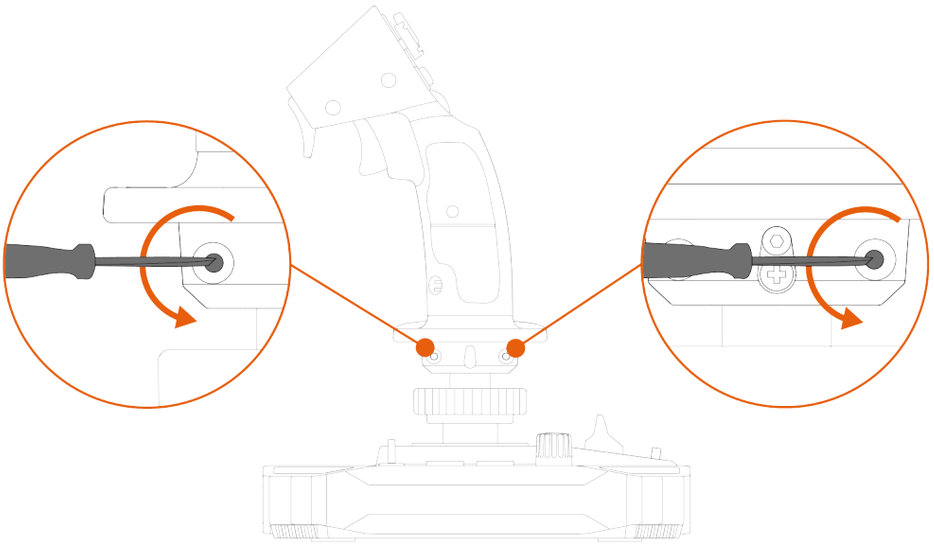

9. أزل جزأي مسند المعصم، ثم أعد وضعهما على مقبض عصا الطيران عن طريق عكس الأجزاء.

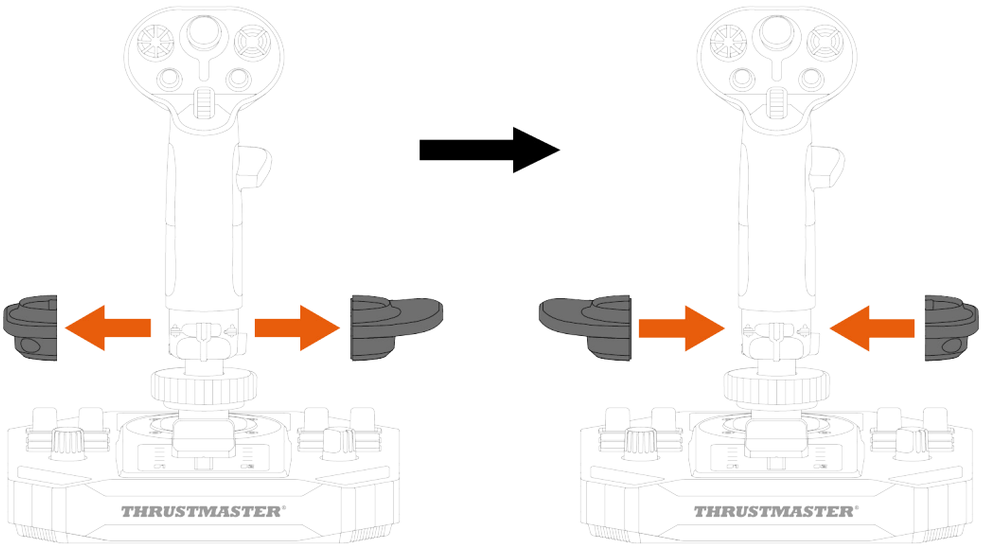

10. اربط المسمارين اللذين يثبتان مسند المعصم في مكانه.

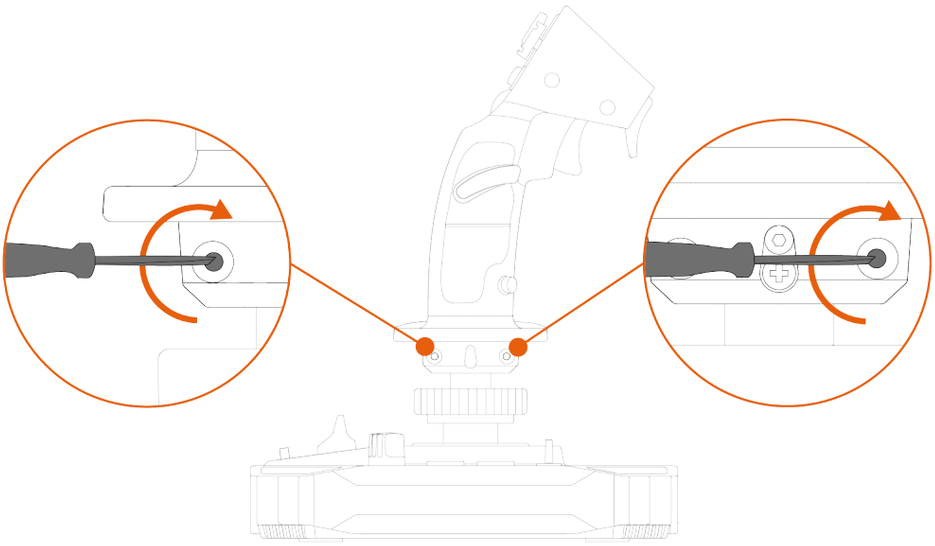

لتعيين عصا التحكم في وضع اليد اليمنى:

1. حرّك مفتاح التحديد الموجود على الجانب السفلي لقاعدة عصا التحكم ناحية RIGHT HANDED (اليد اليمنى).

يتم التعرف على عصا التحكم باسم Sol-R [R] Flightstick.

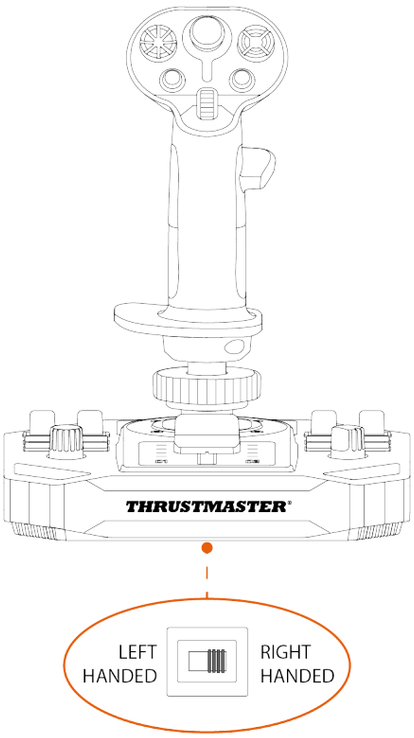

2. فك مسند إبهام اليد اليسرى (B1).

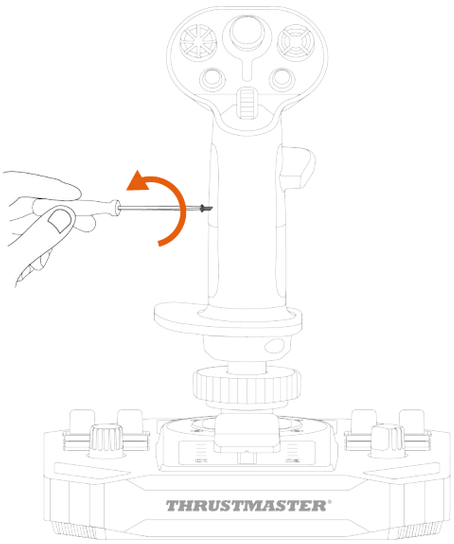

3.أزل كلا جزأي مسند إبهام اليد اليسرى (B1 وB2).

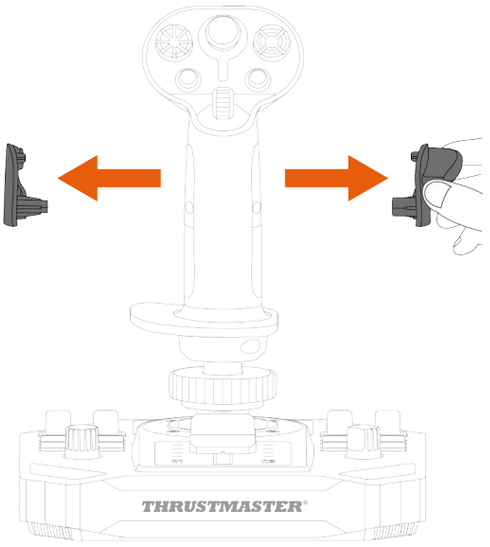

4.ضع كلا جزأي مسند إبهام اليد اليمنى (A1 وA2) على مقبض عصا الطيران.

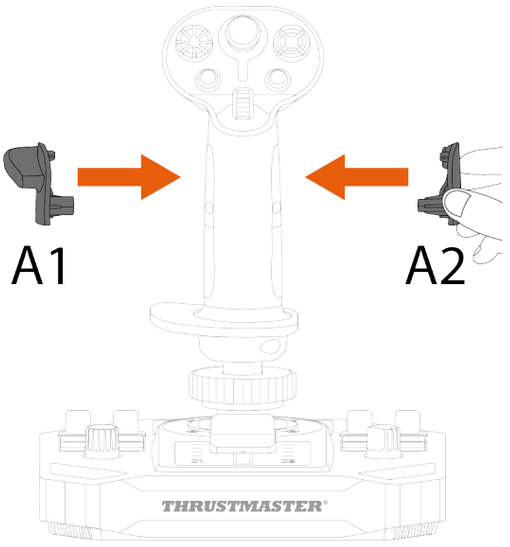

5.اربط مسند إبهام اليد اليمنى (A1).

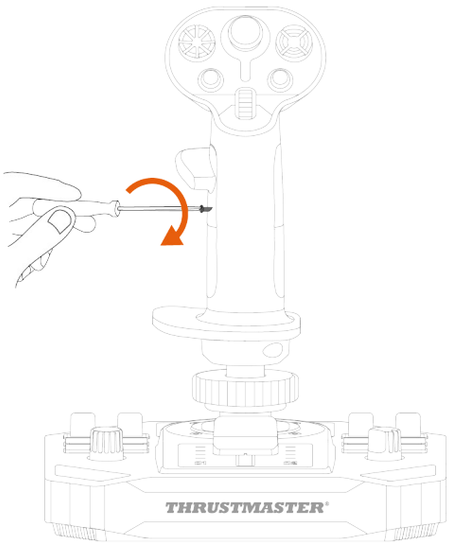

6.أزل الزر القابل للإزالة (C1 أو C2) الموجود على الجزء الخلفي من مقبض عصا الطيران.

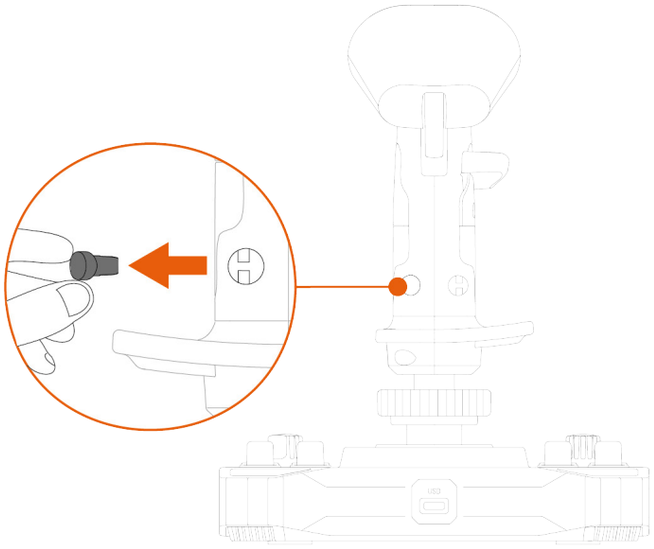

7. أدخل الزر القابل للإزالة الذي تفضله (C1 أو C2) أسفل مسند الإبهام A1.

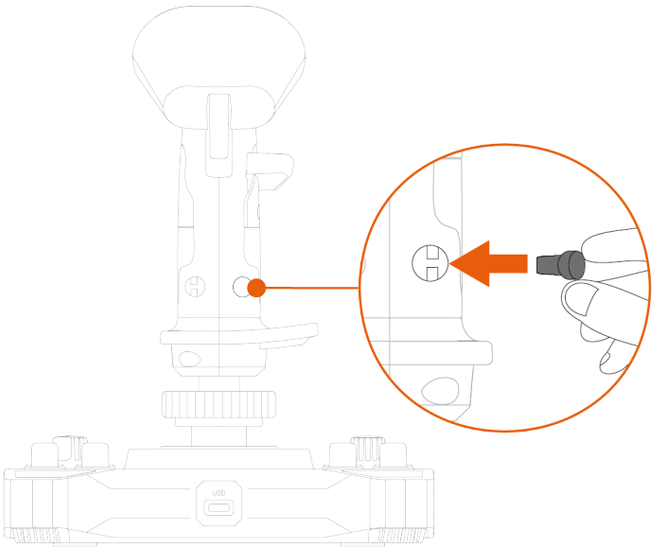

8. فك المسمارين اللذين يثبتان مسند المعصم في مكانه.

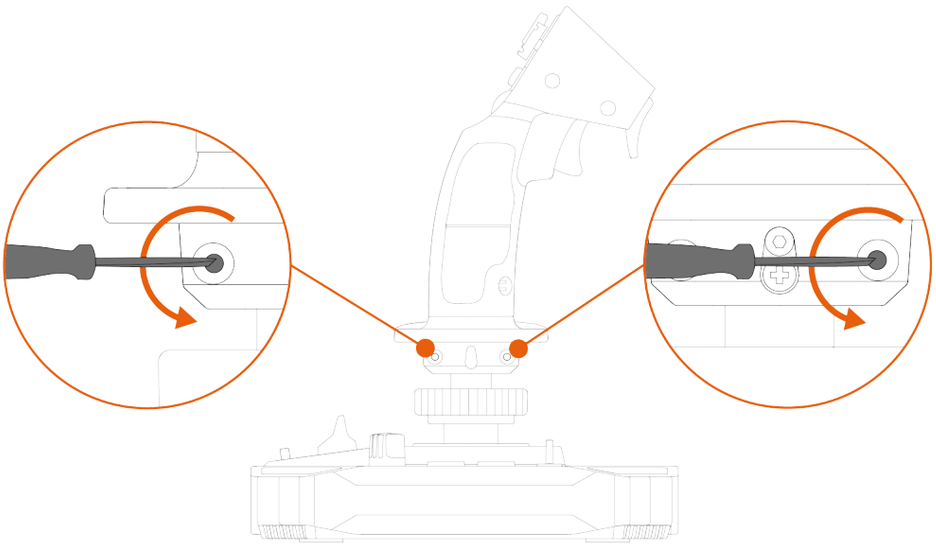

9. أزل جزأي مسند المعصم، ثم أعد وضعهما على مقبض عصا الطيران عن طريق عكس الأجزاء.

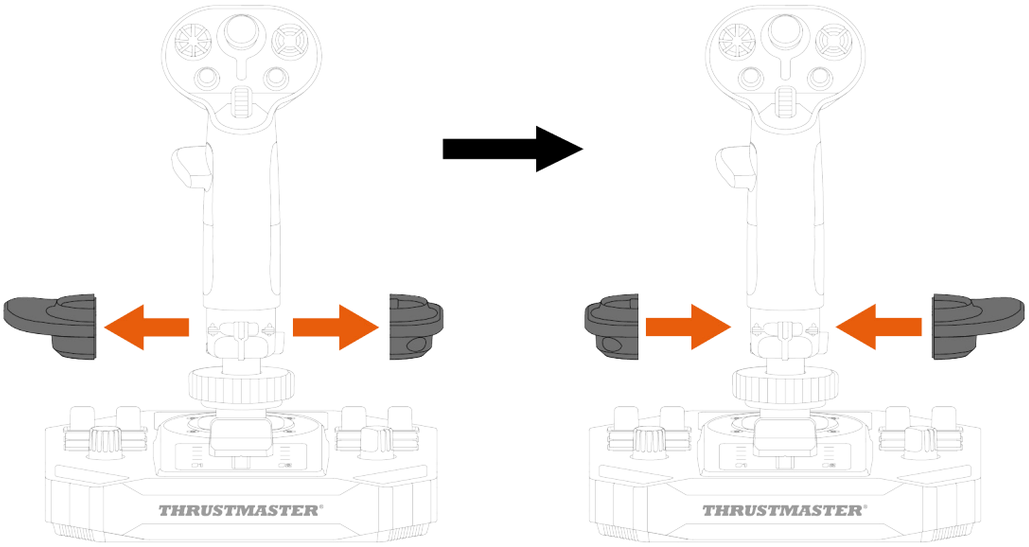

10. اربط المسمارين اللذين يثبتان مسند المعصم في مكانه.

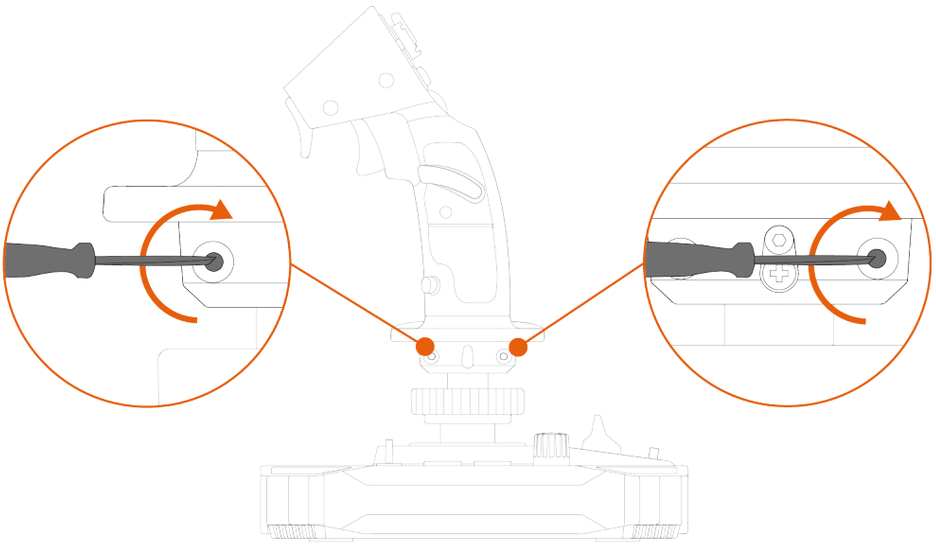

مهايئ الارتفاع

تتميز عصا التحكم Sol-R 1 Flightstick بمهايئ ارتفاع لرفع يدك عند الإمساك بمقبض عصا الطيران، لتحقيق قدر أكبر من الراحة.

من دون المهايئ	بالمهايئ
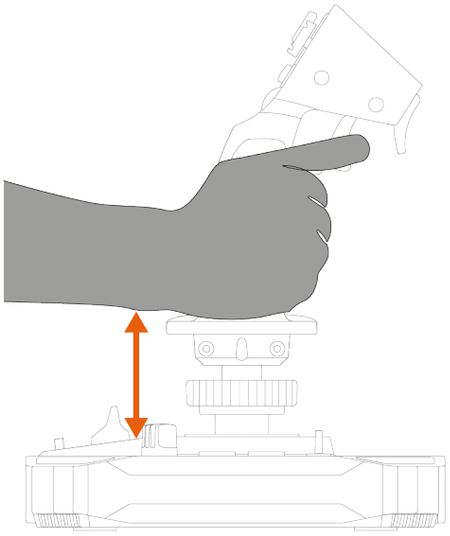	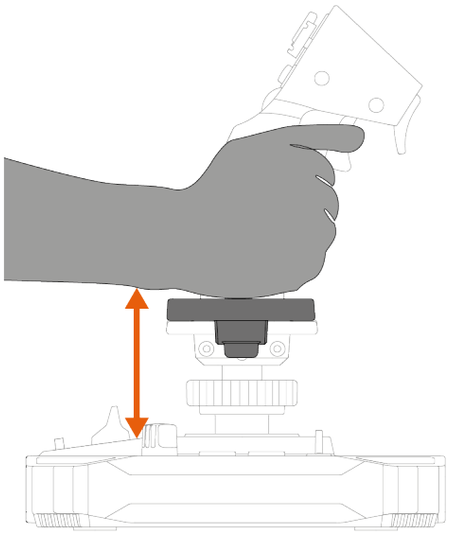

لتركيب مهايئ الارتفاع، ثبّته على مسند المعصم.

وضع اليد اليسرى	وضع اليد اليمنى
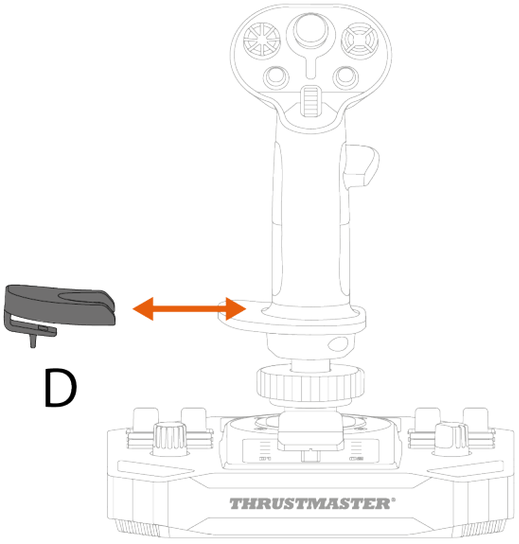	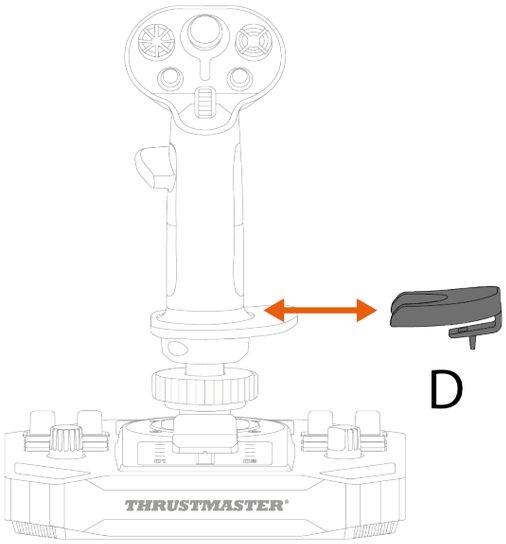

9. التوافق

تأكد من استخدام الملحقات المسموح بها فقط. قد يؤدي استخدام الملحقات غير المسموح بها إلى تلف المنتج وإبطال الضمان.

مقابض عصا الطيران

تتوافق قاعدة Sol-R مع مقابض عصا الطيران والملحقات الآتية:

– مقبض عصا الطيران F/A-18C Hornet™ HOTAS Add-On Grip *؛

– مقبض عصا الطيران Viper Grip – HOTAS Add-On Grip * (F16-C Viper HOTAS Add-On Grip سابقًا)؛

– المهايئ AVA Offset Adapter *؛

– مقابض عصا الطيران التي سيتم إطلاقها في المستقبل من Thrustmaster*.

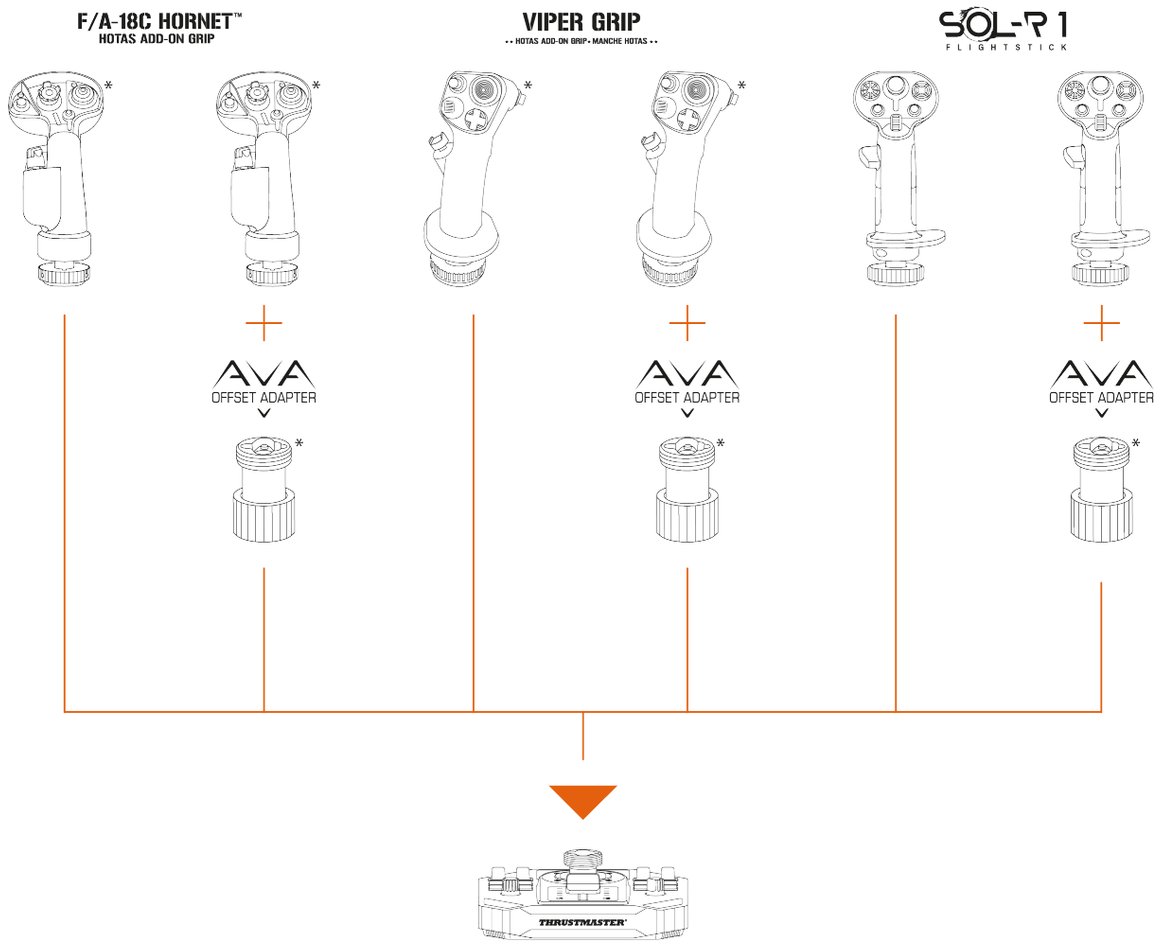

*تُباع منفصلة

القاعدة

يتوافق مقبض عصا الطيران Sol-R مع القاعدة AVA*.

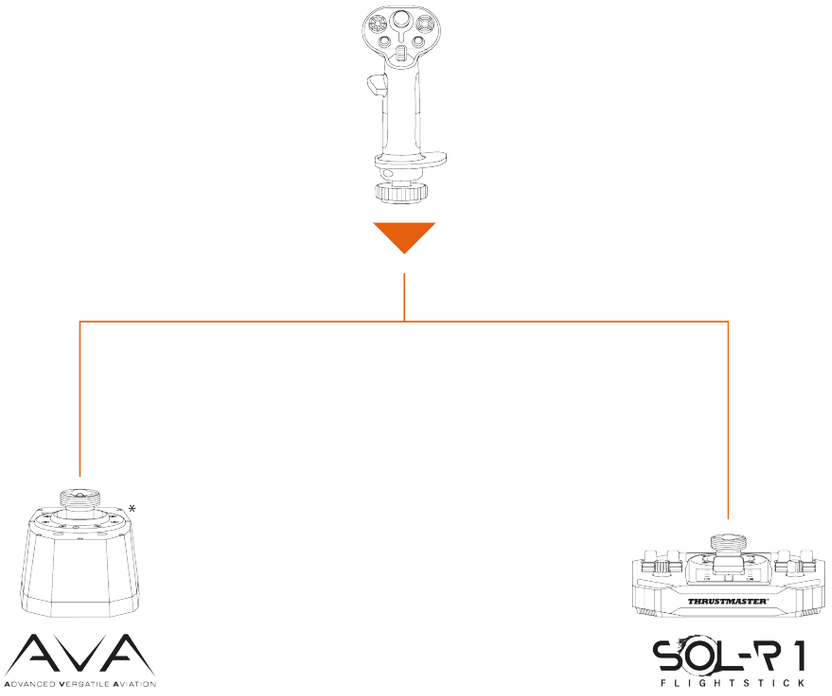

*تُباع منفصلة

الموجهات

تتوافق عصا التحكم Sol-R 1 Flightstick مع أنظمة دواسات الموجه الآتية:

- TFRP T.Flight Rudder Pedals*

- TPR: Thrustmaster Pendular Rudder*.

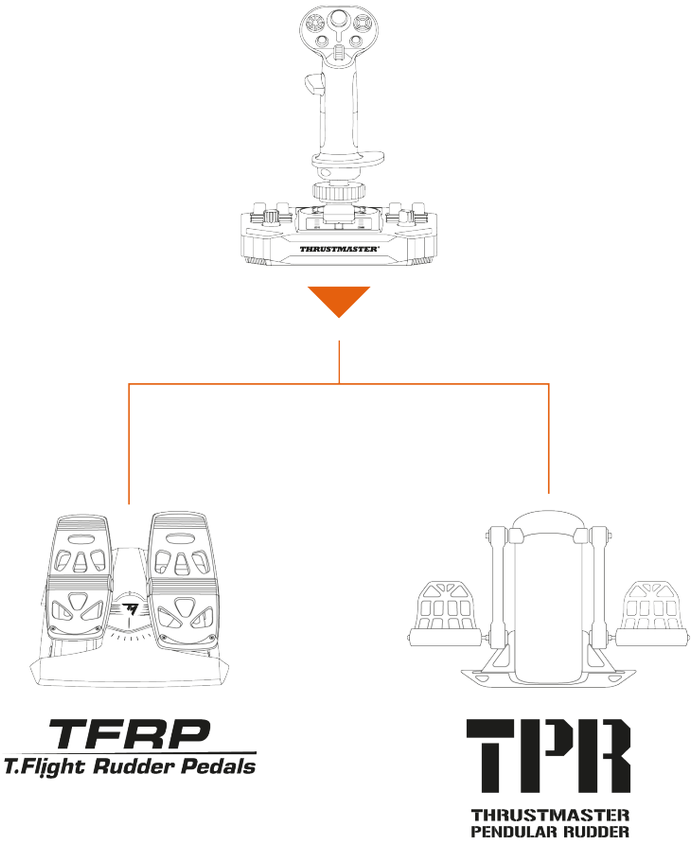

- يجب توصيل TFRP وTPR بجهاز الكمبيوتر الخاص بك عبر USB.
- يتوافق TFRP وTPR مع جميع الألعاب التي تدعم إدخالات USBالمتعددة والموجهات.

*تُباع منفصلة

10. برنامج البرمجة المتقدمة T.A.R.G.E.T

T.A.R.G.E.T (Thrustmaster Advanced pRogramming Graphical EdiTor) عبارة عن مجموعة برامج مبتكرة، عالية الأداء تتيح التحسينات لمعظم وحدات التحكم في الطيران Thrustmaster، ومشاركة الحسابات مع مجتمع Thrustmaster.

التثبيت

1. تفضل بزيارة:
https://support.thrustmaster.com/product/sol-r-1-flightstick.
2. من قسم **Software** (البرامج)، نزّل برنامج البرمجة المتقدمة T.A.R.G.E.T وثبّته.

الميزات الأساسية

– مختلف التكوينات الممكنة للمحاور.

– تتوفر مستويات متعددة للبرمجة: Basic وAdvanced وScript.

– استخدام مبدأ السحب والإفلات.

– القدرة على الجمع بين عصا التحكم Sol-R 1 Flightstick وملحقات محاكاة الطيران الأخرى من Thrustmaster (Hotas Cougar* وT.16000M FCS* وTWCS* وTFRP* و MFD Cougar Pack* و مجموعة TCA* و مجموعة Viper* و مجموعة AVA* — التي تتوافق جميعها أيضًا مع T.A.R.G.E.T)؛ ما يسمح بالتعرف عليها جميعًا كجهاز USB واحد.

– الوصول إلى ملفات التعريف المتقدمة التي يُنشئها مجتمع Thrustmaster.

*تُباع منفصلة

11. الأسئلة الشائعة والدعم الفني

هل لديك أسئلة تتعلق بعصا التحكم Sol-R 1 Flightstick أو تواجه مشكلات فنية؟ إذا كان الأمر كذلك، فتفضل بزيارة الموقع الإلكتروني للدعم الفني لشركة Thrustmaster:

https://support.thrustmaster.com/product/sol-r-1-flightstick.

1. *لا تعمل عصا التحكم الخاصة بي بشكلٍ جيد، أو يبدو أنه قد تمت معايرتها بشكل غير صحيح.*

- أوقف تشغيل جهاز الكمبيوتر الخاص بك، ثم افصل عصا التحكم ثم أعد توصيلها، وأعد تشغيل جهاز الكمبيوتر الخاص بك ثم ابدأ اللعبة مرة أخرى.
- عند توصيل عصا التحكم، تأكد من إبقاء مقبض عصا الطيران في المنتصف وتجنب تحريكه، لتجنب أي مشكلات في المعايرة.

2. *يتعذر عليّ تكوين عصا التحكم*

- انتقل إلى قائمة لعبتك وحدد **الخيارات > أذرع التحكم > لوحة الألعاب** أو **عصا التحكم**. ثم اختر التكوين الأكثر ملاءمة، أو كوّن خيارات عصا التحكم بالكامل.
- للحصول على مزيد من المعلومات، يُرجى الرجوع إلى دليل المستخدم أو قسم المساعدة عبر الإنترنت الخاص باللعبة.

3. عصا التحكم حسّاسة أكثر مما ينبغي، أو غير حسّاسة بشكلٍ كاف.

– تتميز عصا التحكم Sol-R 1 Flightstick بمعايرة ذاتية تلقائية تُجرى بعد بضع حركات على المحاور المختلفة.

– انتقل إلى قائمة لعبتك وحدد **الخيارات > أذرع التحكم > لوحة الألعاب** أو **عصا التحكم**. ثم اضبط حساسية عصا التحكم والمناطق غير الفعالة إذا كانت هذه الخيارات متاحة.

4. عصا التحكم الخاصة بي لا تعمل

– لكي تعمل عصا التحكم Sol-R 1 Flightstick بشكل صحيح مع ألعاب الفيديو، تحتاج إلى تحديث البرامج الثابتة الخاصة بها.

لتحديث البرامج الثابتة، تفضل بزيارة

https://support.thrustmaster.com/product/sol-r-1-flightstick.

حدّد **Drivers** (برامج التشغيل) واتبع التعليمات، التي تشمل عملية التنزيل والتثبيت.

THRUSTMASTER®

SOL-R 1

FLIGHTSTICK

PC (Windows® 10/11)

ユーザーズマニュアル

本製品を**取り付ける前**、**使用する前**、および**メンテナンスする前**に、このマニュアルに記載されている指示を**よくお読みください**。安全に関する注意事項を必ず守ってください。これらの指示に従わない場合、事故や破損の原因となります。このマニュアルは、後で参照できるように保管しておいてください。

目次

1. パッケージ内容.....6

2. 技術仕様.....7

3. 使用に関する情報.....11

4. 組み立て.....13

5. PC で使用する.....15

コントロールパネル.....16

マッピング.....20

6. サポートへの取り付け.....23

TM Flying Clamp への取り付け.....24*

*コックピット*または別の固定サポート*への取り付け.....25*

7. 特長.....26

スロットル.....26

ラダー機能.....27

多方向視点ハットスイッチ.....29

8. フライトスティックグリップの設定.....32

右利きモードまたは左利きモード.....32

高さアダプター.....43

9. 互換性.....44

フライトスティックグリップ.....45

ベース.....46

ラダー.....47

10. T.A.R.G.E.T 高機能プログラミングソフトウェア ..48

インストール.....48

主な特長 49

11. FAQ とテクニカルサポート.....50

SOL-R 1

FLIGHTSTICK

Sol-R 1 Flightstick ジョイスティックで、真にユニークな恒星体験をお楽しみください: 宇宙での戦闘や探索にプレイヤーを誘います。

このマニュアルは、Sol-R 1 Flightstick を最適な条件で設置および使用するのに役立ちます。離陸の前に、説明書と警告をよく読んでください。これらの情報は、製品の楽しさを最大限に引き出すために役立ちます。

ファームウェアのアップデート

Sol-R 1 Flightstick ジョイスティックをゲームで正常に動作させるには、ファームウェアを更新する必要があります。

アップデートを実行するには、以下のサイトにアクセスしてください:

https://support.thrustmaster.com/product/sol-r-1-flightstick

[**ドライバ**]を選択し、ダウンロードおよびセットアップ手順にしたがってください。

1. パッケージ内容

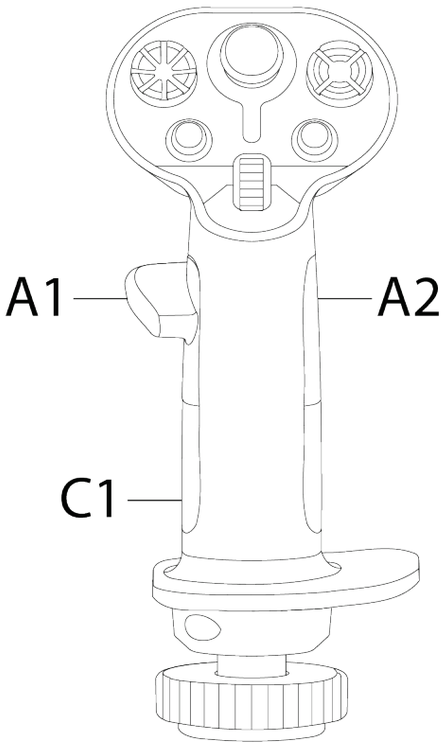

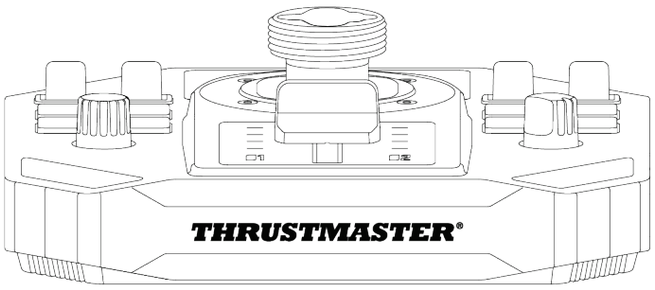

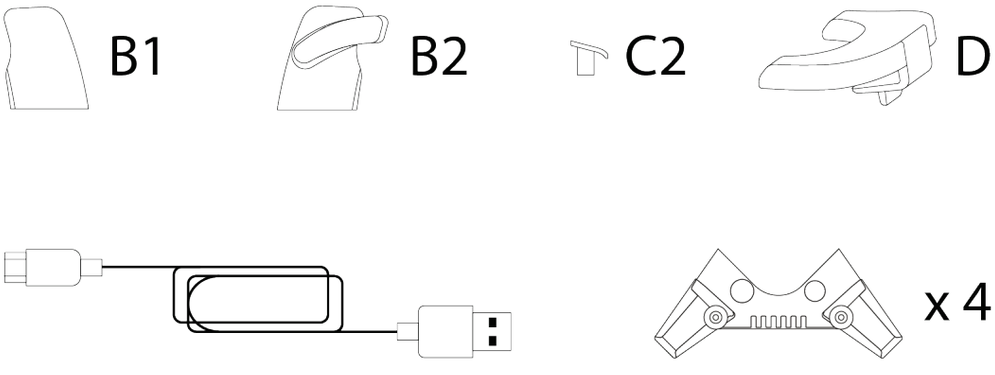

2. 技術仕様

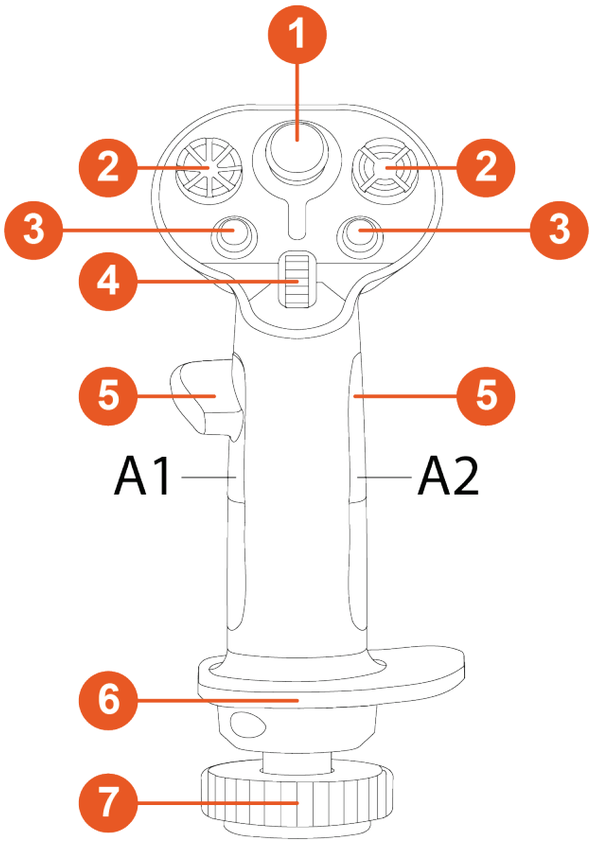

❶ アナログミニスティック

❷ 8-WAY 多方向視点ハットスイッチ

❸ アクションボタン

❹ スクロールホイール

❺ サムレスト（右利き用と左利き用）

❻ 両手利き対応リストレスト

❼ フライトスティックグリップを回転させることによるラダー機能（ロック可能）

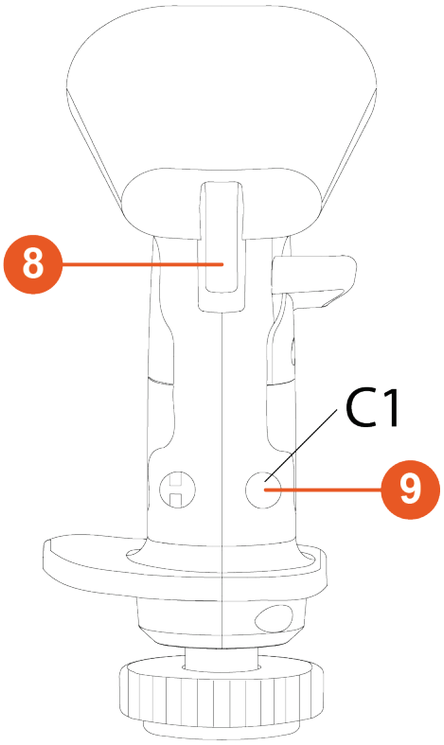

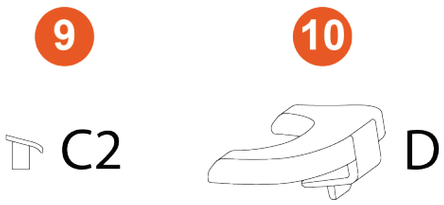

❽ トリガー（デュアルポジショントリガー 1 個を含む）

❾ 取り外し可能ボタン

❿ 取り外し可能高さアダプター（右利きと左利き）

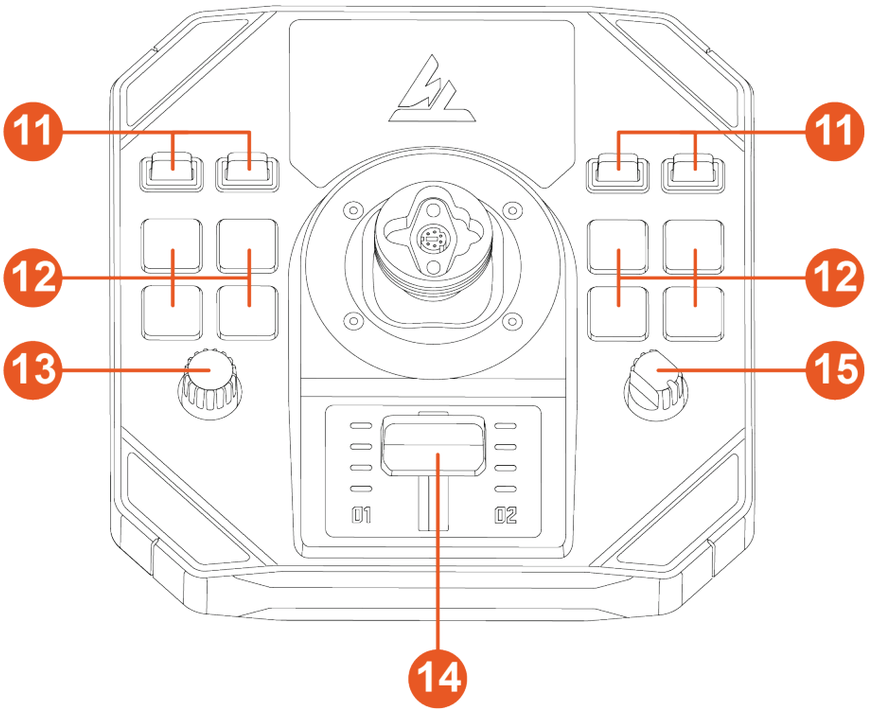

⓫ トグルスイッチ（2 ポジション）

⓬ バックライト付きアクションボタン

⓭ エンコーダー

⓮ インジケータランプ付きスロットル

⓯ ロータリーセレクタ（4 ポジション）

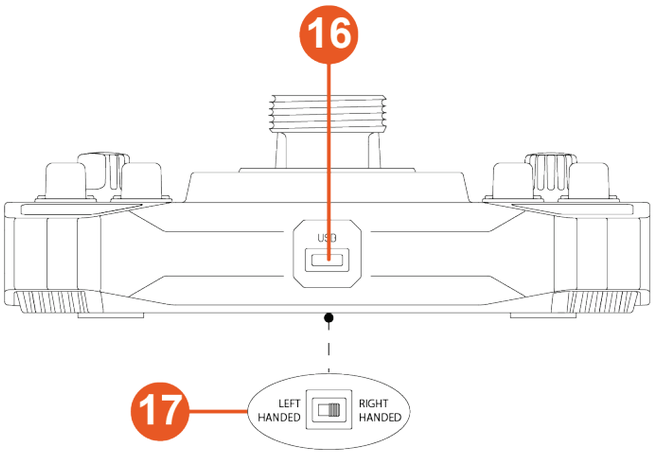

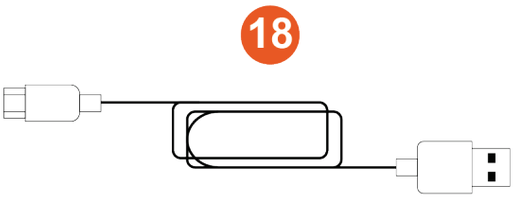

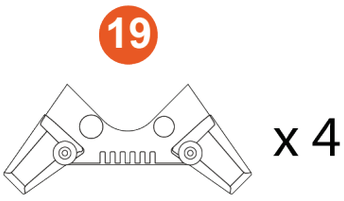

⓰ USB-C コネクター

⓱ セレクタースイッチ: LEFT HANDED（左利き）/RIGHT HANDED (右利き)

⓲ USB-A – USB-C ケーブル

⓳ 安定用サポート

3. 使用に関する情報

ドキュメント

本製品をお使いになる前に、このドキュメントをもう一度よくお読みになり、後で参照できるように保管しておいてください。

挟まれ危険

Sol-R 1 Flightstick ジョイスティックを使用する際は、ベースとフライトスティックグリップの軸の隙間に指を絶対に入れないでください。

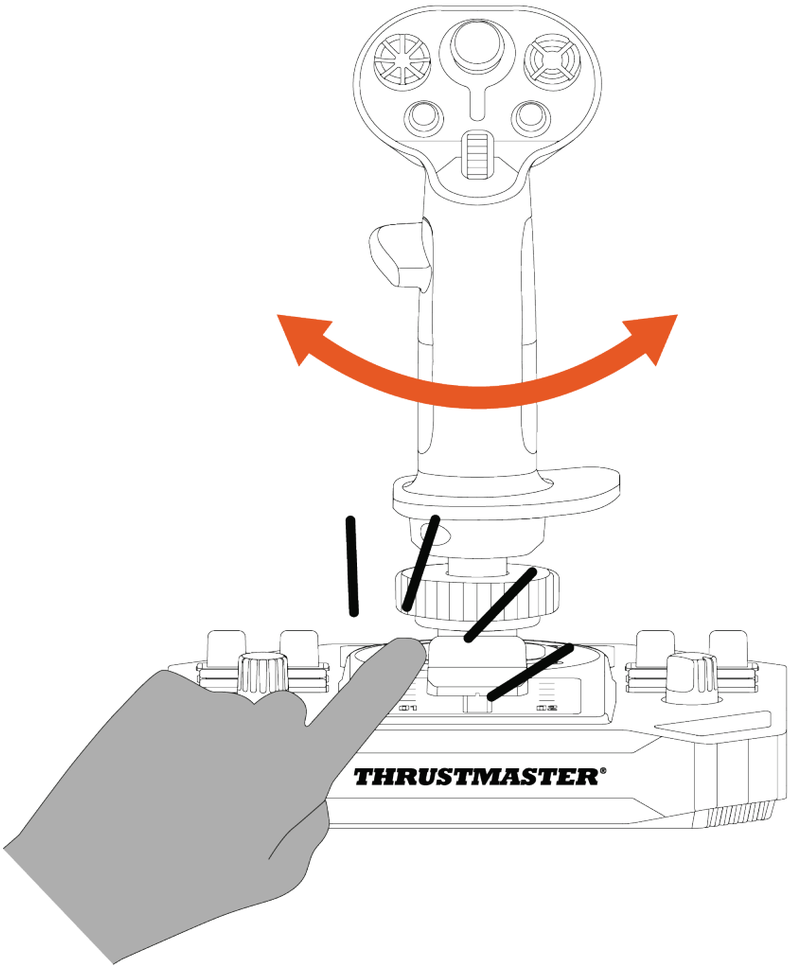

4. 組み立て

1. フライトスティックグリップをベースの上に配置します。以下の図に示すように、フライトスティックグリップが適切な位置にあることを確認してください。
2. クランプリングを締めます。

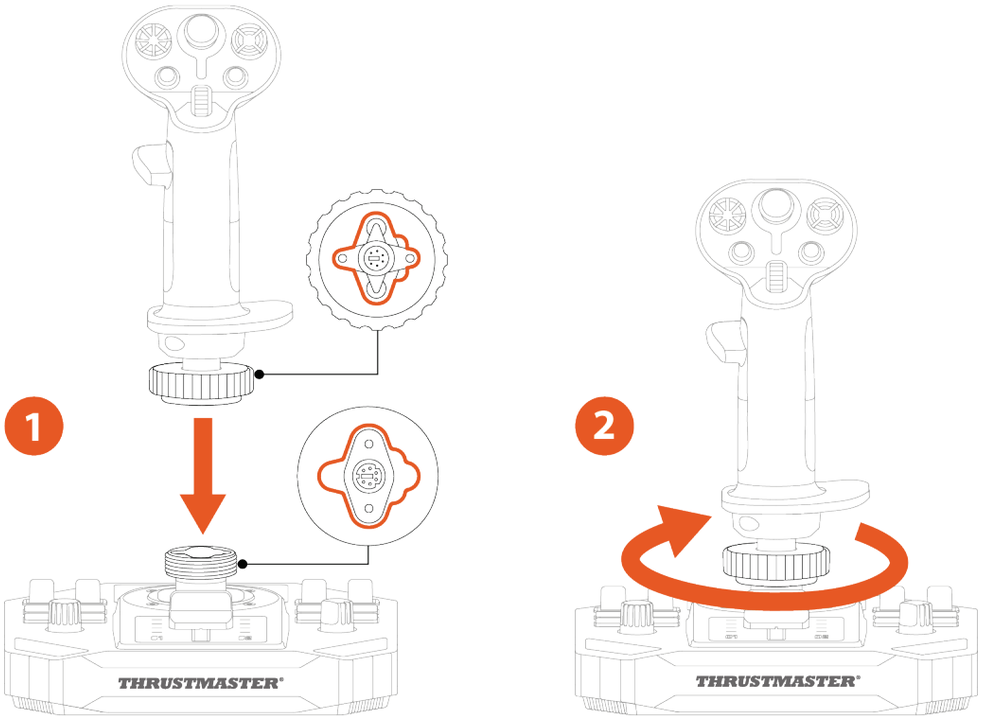

抵抗を感じたら、無理に押し込まないでください。 上図のように、ベースとフライトスティックグリップのコネクターが適切に位置合わせされていることを確認してください。 この指示に従わないと、製品が損傷する可能性があります。

3. *(オプション)* 安定用サポートをベースの 4 つの隅に取り付けます。

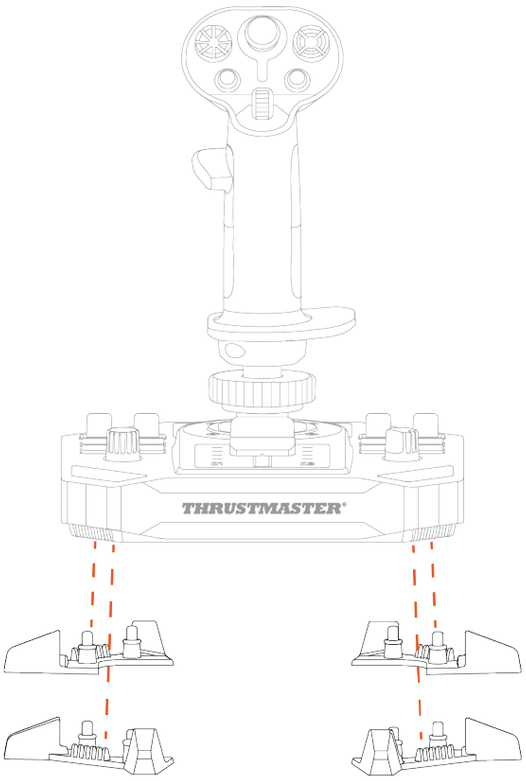

5. PC で使用する

1. 以下のサイトにアクセスしてください:
   https://support.thrustmaster.com/product/sol-r-1-flightstick
2. PC 用ドライバと、Windows コントロールパネル用のカスタムインターフェイスをダウンロードしてインストールします。
3. PC ドライバがインストールされたら、USB-A → USB-C ケーブルを使用して、Sol-R 1 Flightstick ジョイスティックを PC のいずれかの USB ポートに接続します。

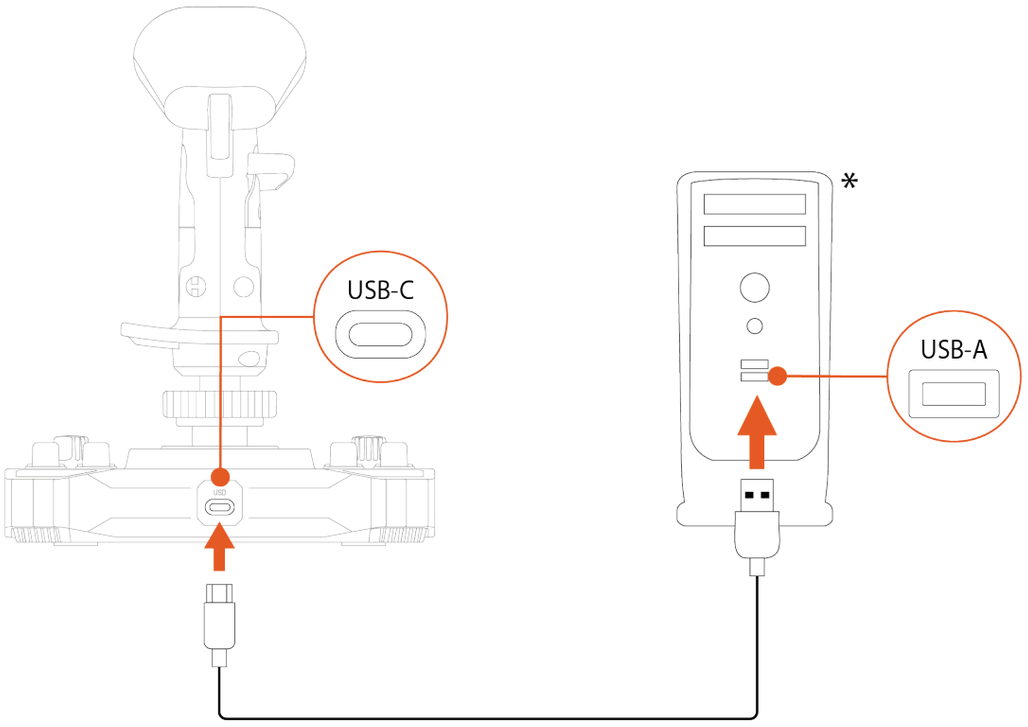

*付属していません

コントロールパネル

コントロールパネルにアクセスするには、「**スタート**」を選択し、検索バーに「**Control Panel**」または「**コントロールパネル**」と入力して、[**Control Panel**] または [**コントロールパネル**] (Windows® 10/11) をクリックします。

「**ゲーム コントローラー**」ダイアログボックスが表示されます。デバイスは画面上に **Sol-R [R] Flightstick** または **Sol-R [L] Flightstick** という名前で **OK** ステータスとともに表示されます。

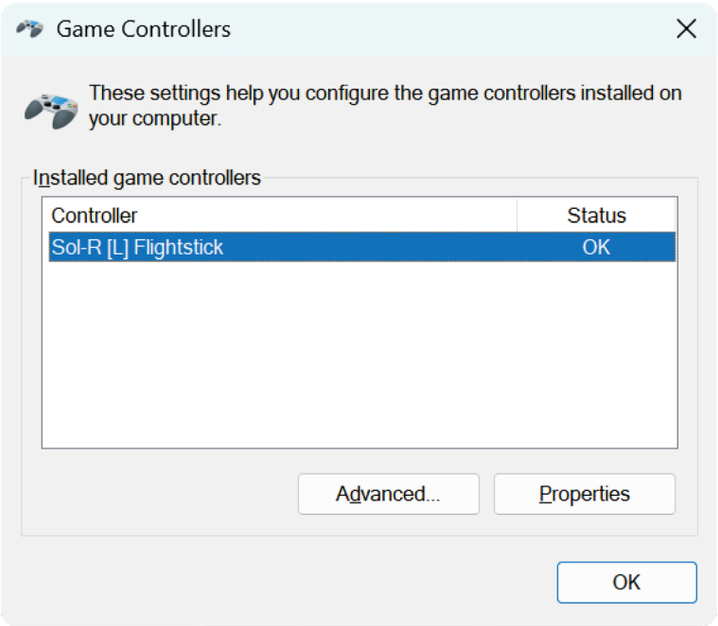

「ゲーム コントローラー」ダイアログボックスで [プロパティ] をクリックして、すべての機能を表示・テストします。

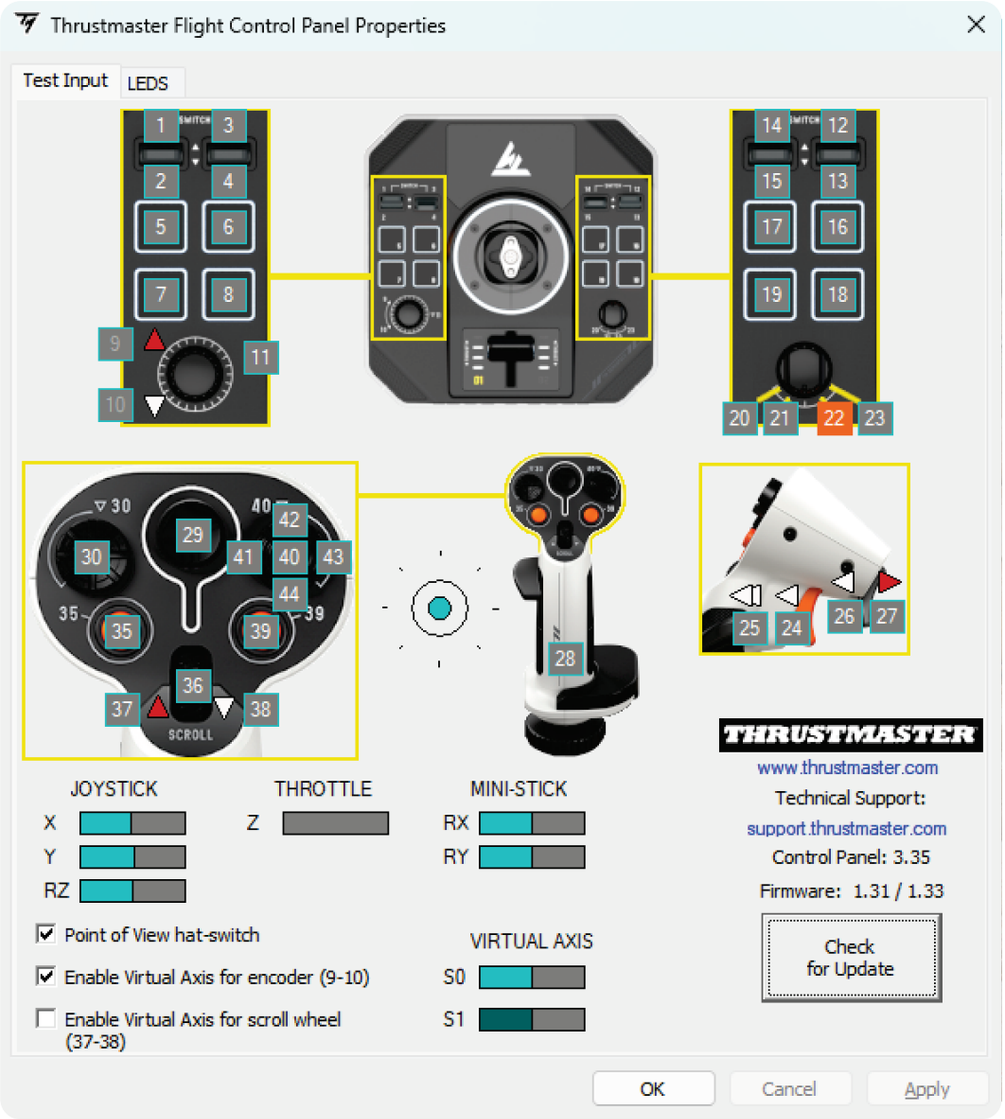

カスタマイズ可能な LED

Sol-R 1 Flightstick ジョイスティックには 11 個の LED が搭載されており、コントロールパネルからカスタマイズすることができます。

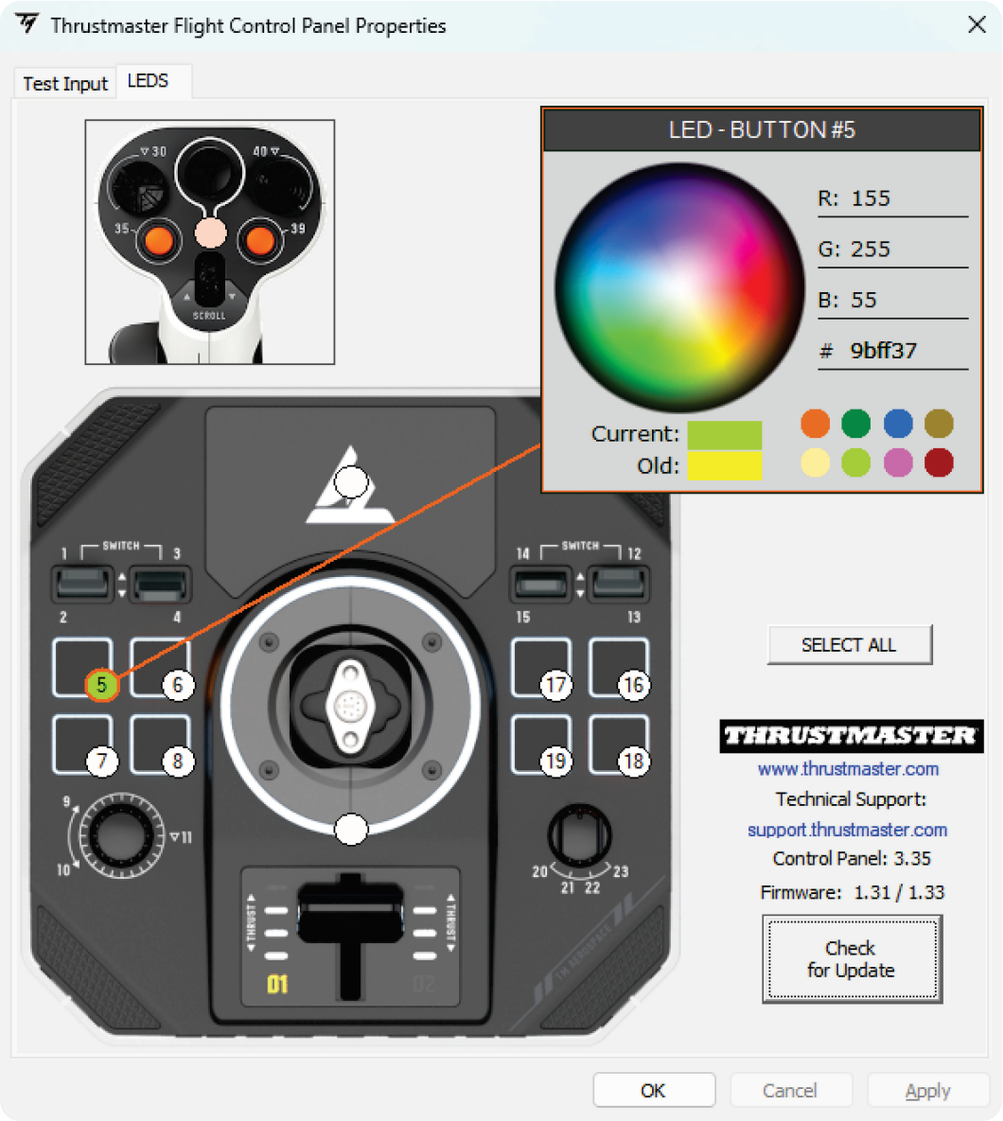

各 LED に異なる色を割り当てることができます。

LED の色を変更するには:

1. Sol-R 1 Flightstick ジョイスティックの **コントロールパネル** に移動します。
2. **「ゲーム コントローラー」**ダイアログボックスで、**[プロパティ]** をクリックします。
3. **「LED」**タブで、色付きの円のいずれかをクリックして、変更する LED を選択します。
4. カラーホイールまたは定義済みカラーのパレットを使用するか、カラーコード (RGB または HEX) を入力して色を変更します。
5. **[OK]** をクリックして変更を保存します。

Sol-R フライトスティックグリップを AVA ベース* に取り付けると、ミニスティックのエリアがバックライト付きになり、色を変更できるようになります。

** 別売品*

マッピング

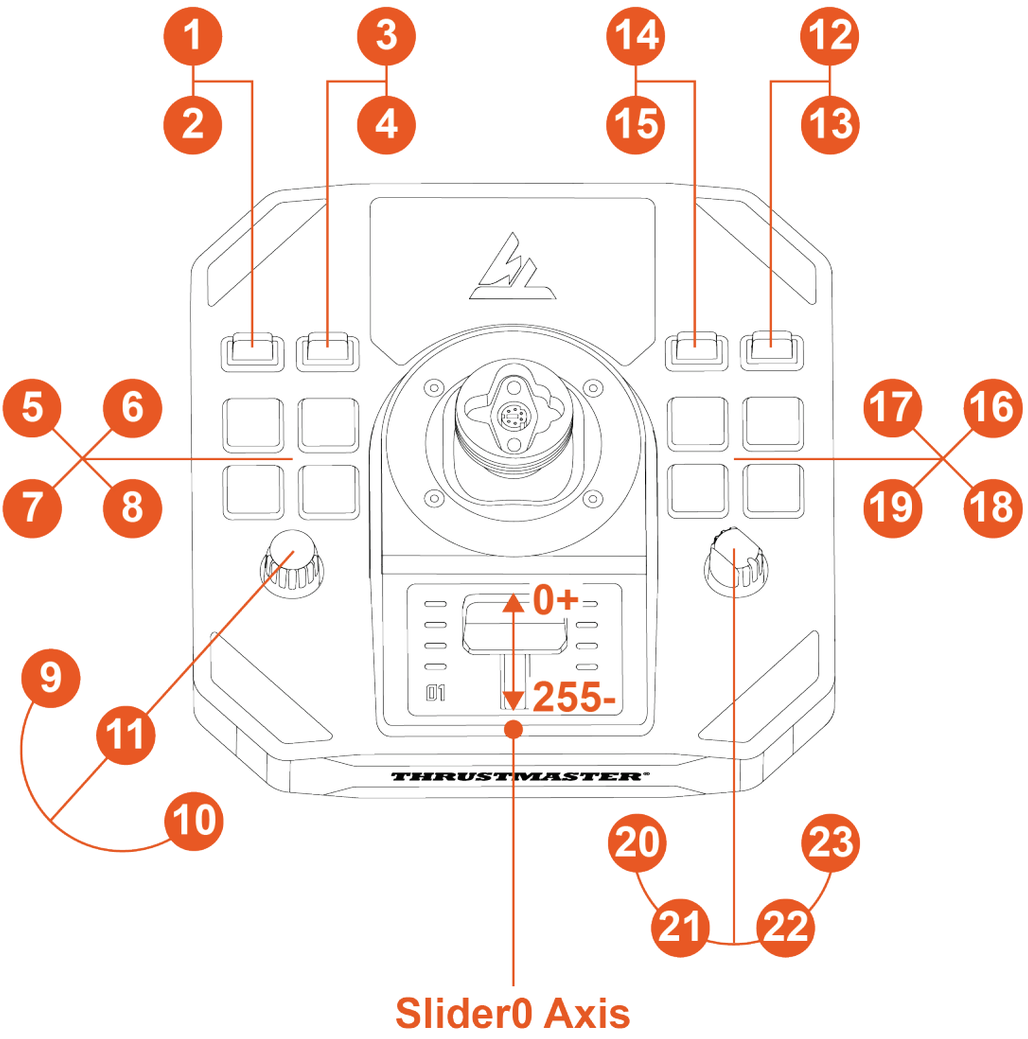
1
2
3
4
14
15
12
13
5
6
7
8
17
16
19
18
9
11
10
20
21
22
23
0+
255-
01
THRUSTMASTER
Slider0 Axis

右利きモード

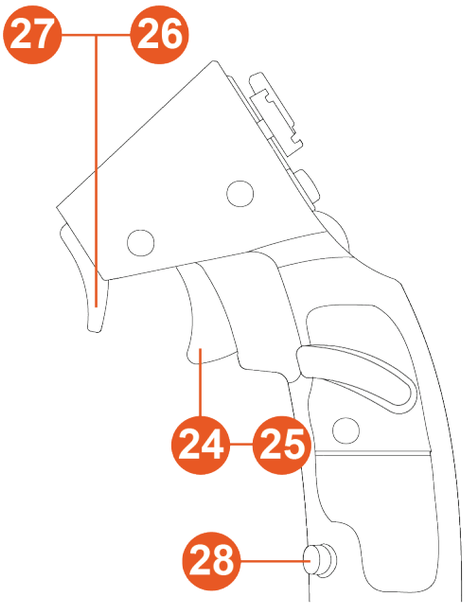
27
26
24
25
28

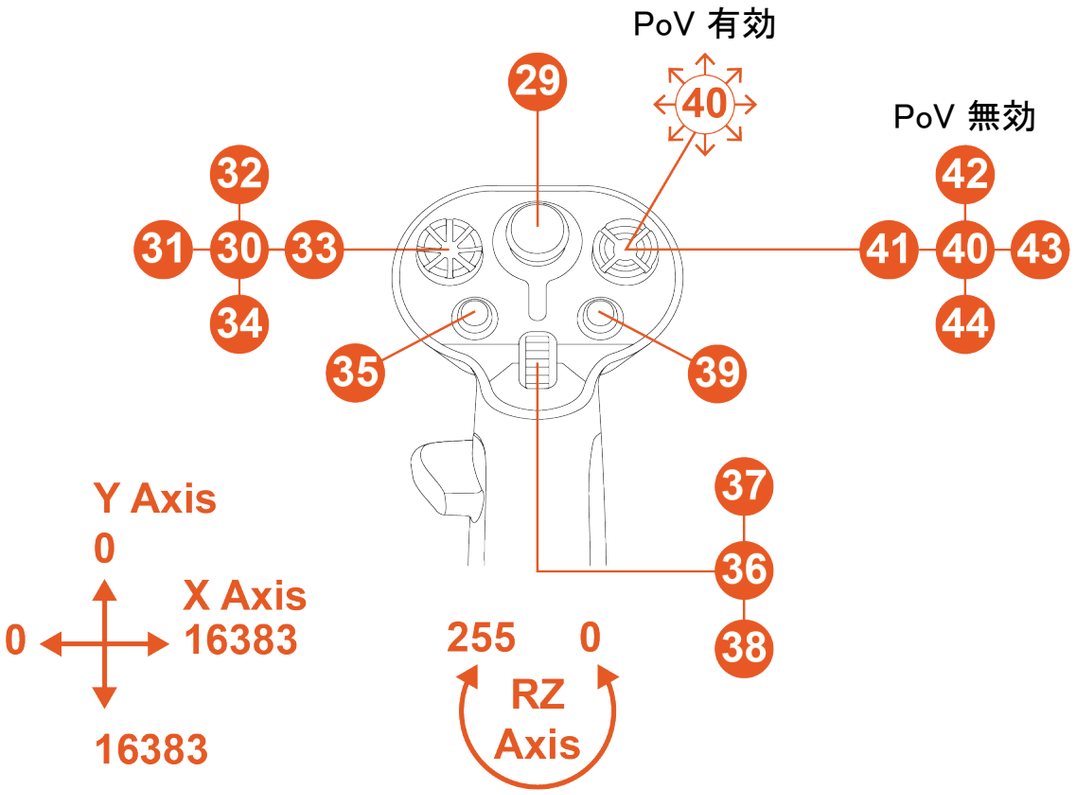
PoV 有効
PoV 無効
29
40
32
31
30
33
34
35
39
41
40
43
42
44
37
36
38
Y Axis
0
X Axis
0
16383
16383
255
0
RZ
Axis

左利きモード

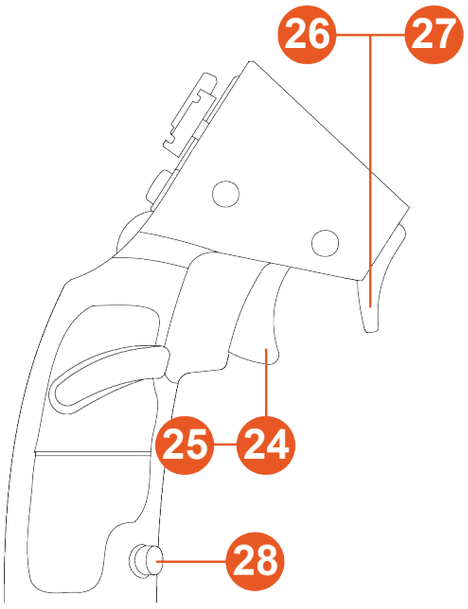
26
27
25
24
28

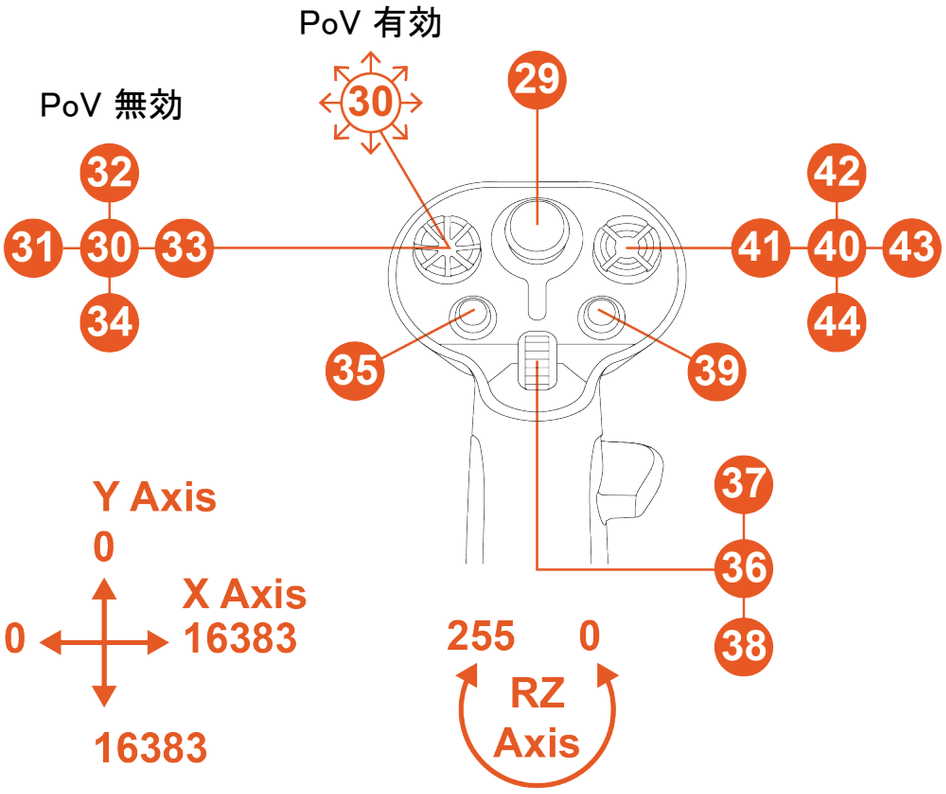
PoV 有効
PoV 無効
30
29
32
31
30
33
34
42
41
40
43
44
35
39
37
36
38
Y Axis
0
X Axis
0
16383
16383
255
0
RZ
Axis

6. サポートへの取り付け

Sol-R 1 Flightstick ジョイスティックは、M6 ねじ（付属していません）とベース底面にあるねじ山を使って、さまざまな種類のサポートに取り付けることできます。 ベース内部で、ねじの最大長が 15mm を超えないようにしてください。

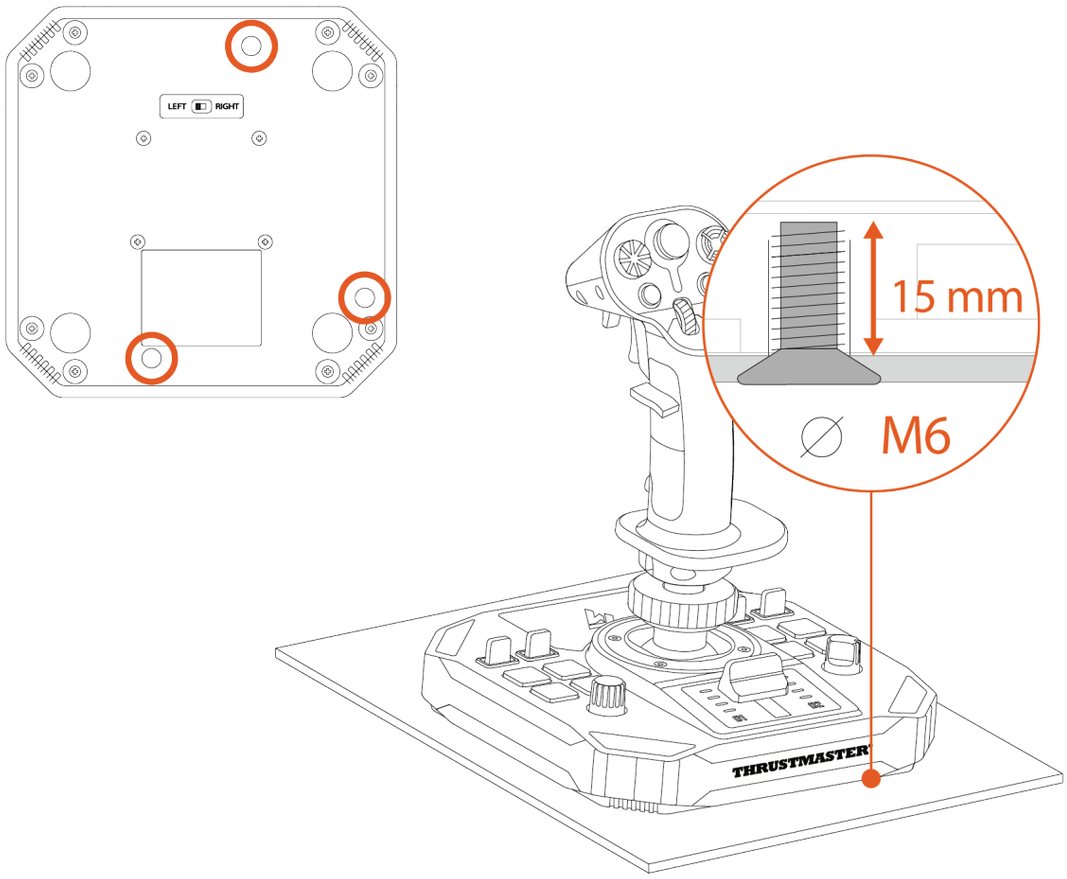

毎回使用する前に、製造元の指定する指示に従って Sol-R 1 Flightstick ジョイスティックがサポートに正しく取り付けられていることを確認してください。

TM Flying Clamp への取り付け*

Sol-R 1 Flightstick ジョイスティックを TM Flying Clamp サポート*に取り付けるには、2 本の M6 ねじ（付属していません）を使用します。

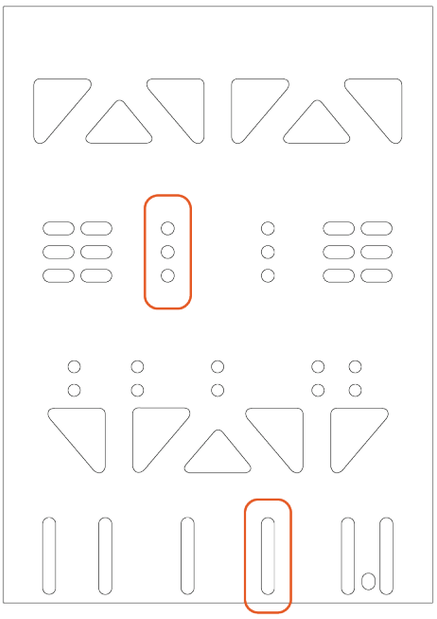

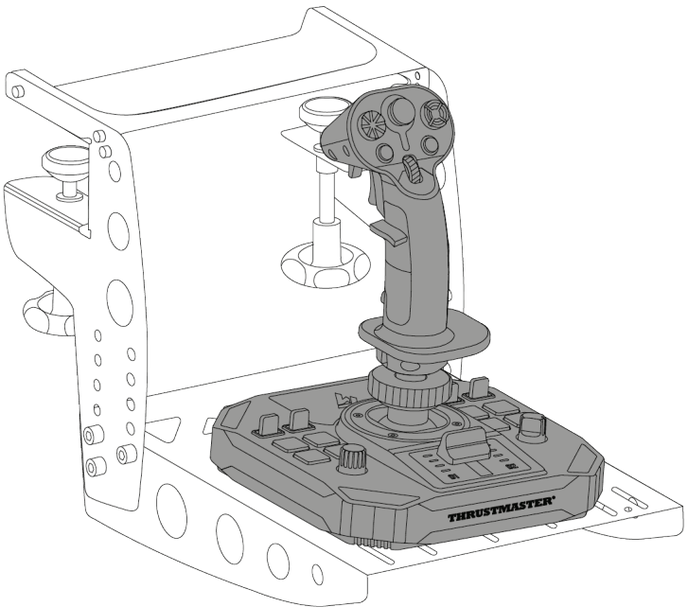

**別売品*

*コックピット*または別の固定サポート*への取り付け*

Sol-R 1 Flightstick ジョイスティックをコックピット*またはデスク サポート*に取り付けるには、M6 ねじ（付属していません）とベース底面にあるねじ山を使用します。

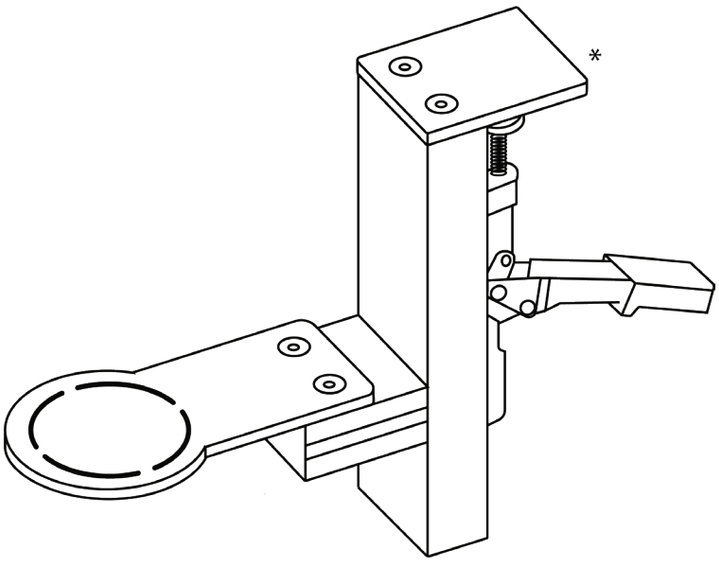

Sol-R 1 Flightstick ジョイスティックの損傷を防ぐために、コックピットと Thrustmaster 製品の互換性をコックピットのメーカーまたはテクニカルサポートにご確認ください。

*付属していません

7. 特長

スロットル

Sol-R 1 Flightstick ジョイスティックは、宇宙船エンジンの推力を簡単に制御できるスロットルを備えています。インジケータランプにより、より正確な操作が可能になります。

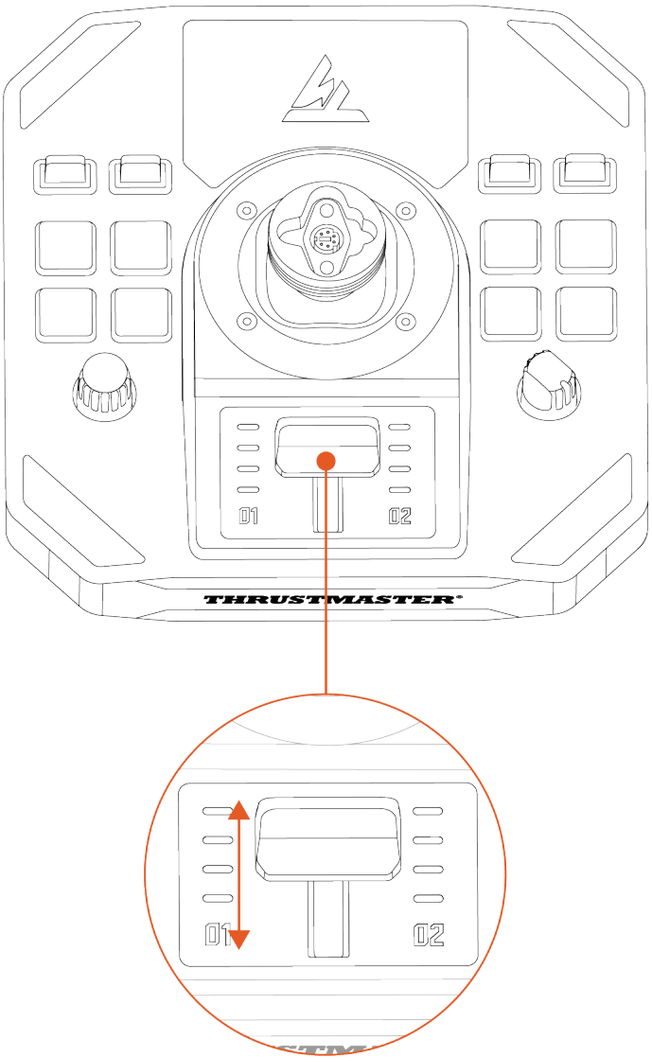

ラダー機能

Sol-R 1 Flightstick ジョイスティックにはラダー機能があり、フライトスティックグリップを左右に回転させることでアクセスできます。

パイロットはラダーを操作することで機体を垂直軸で旋回（つまり機体が右または左に曲がること）できます。

この機能は、Z 軸の回転（ヨー）をロックすることで無効にできます。

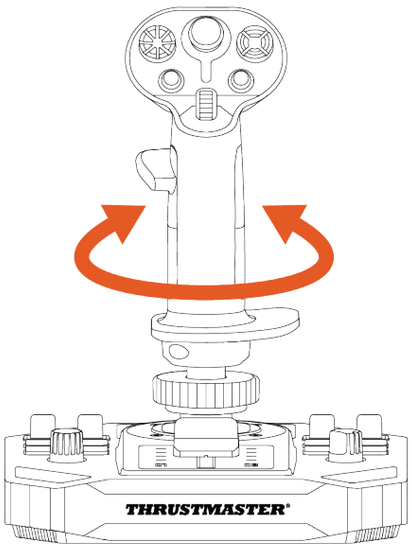

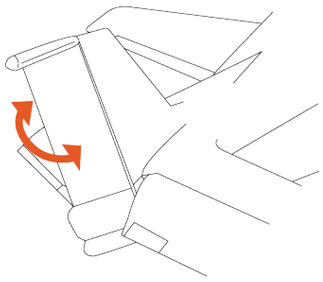

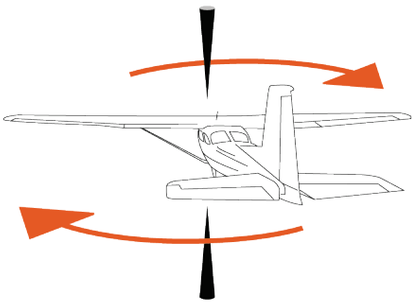

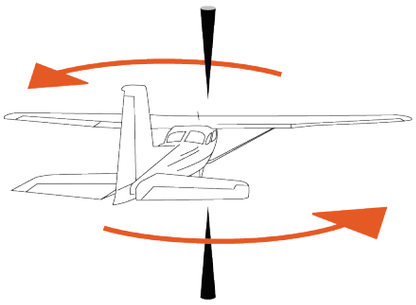

ラダー機能をロックするには:

– 2 mm 六角レンチ（付属していません）を使用して、リストレストの下にある六角ねじを締めます。

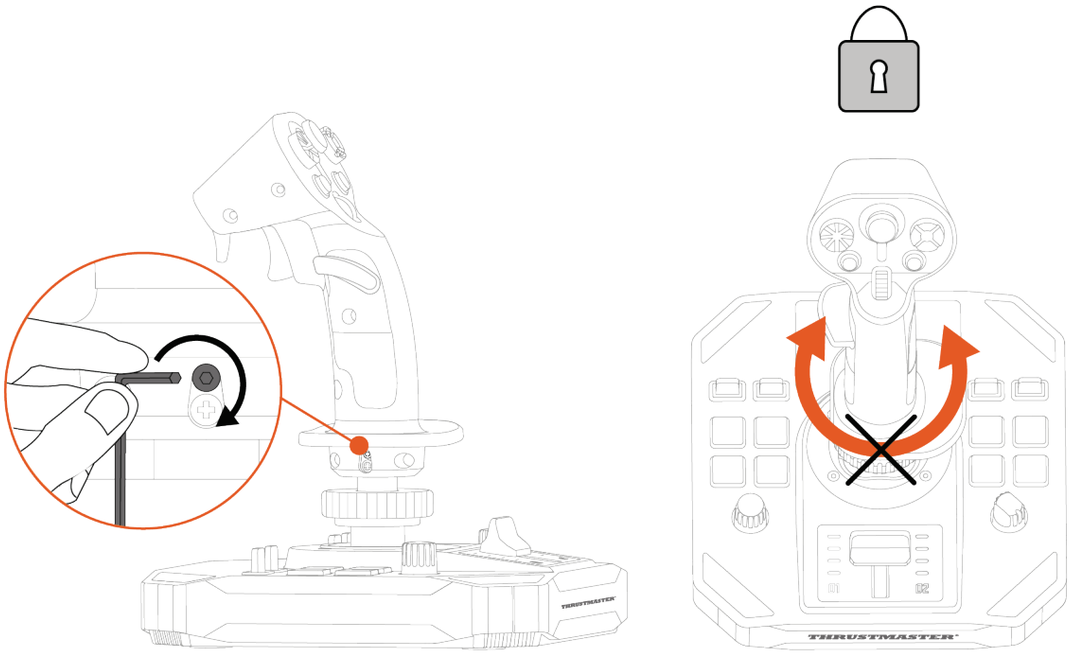

ラダー機能のロックを解除するには:

– 2 mm 六角レンチ（付属していません）を使用して、リストレストの下にある六角ねじを緩めます。

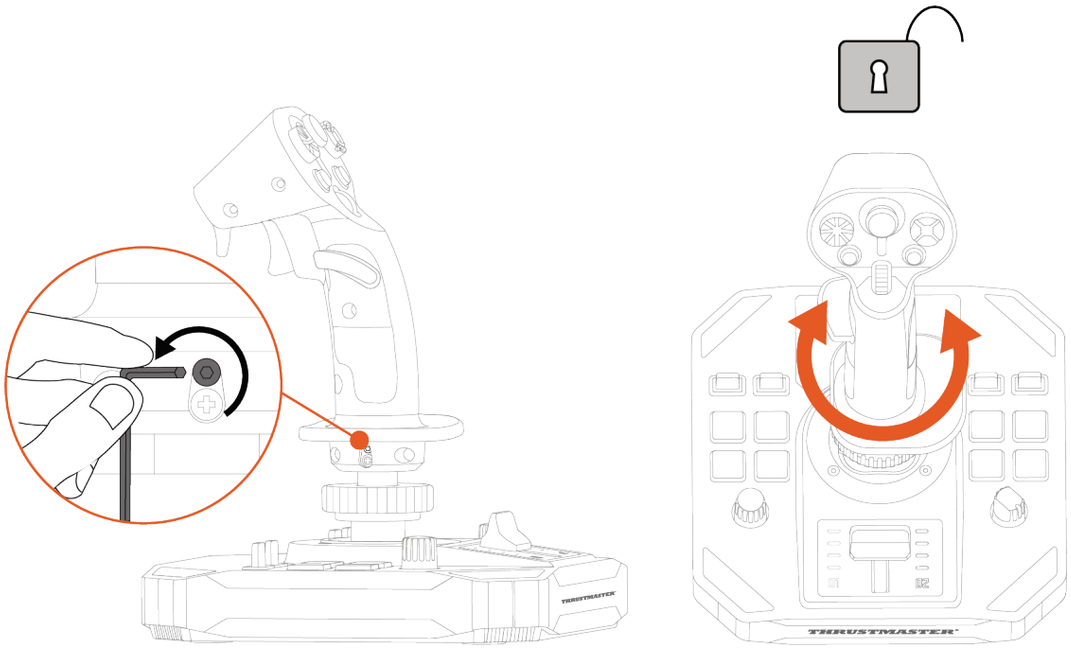

多方向視点ハットスイッチ

Sol-R 1 Flightstick ジョイスティックには、多方向視点ハットスイッチが搭載されており、宇宙船の周りで何が起こっているかを監視できます（対応ゲームのみ）。

ゲームの設定メニューから、多方向視点ハットスイッチの各方向に、さまざまなビュー（リアビュー、左側ビュー、右側ビュー、外部ビュー）をプログラミングできます。

また、多方向視点ハットスイッチを他のアクション（発射など）用に予約することもできます。

左利きモード	右利きモード
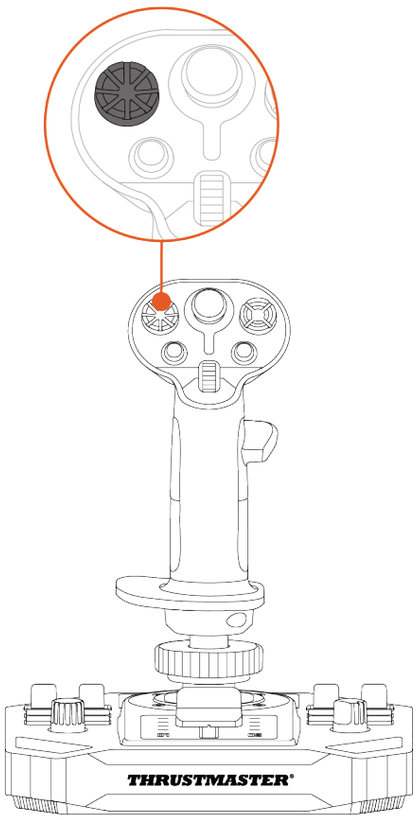	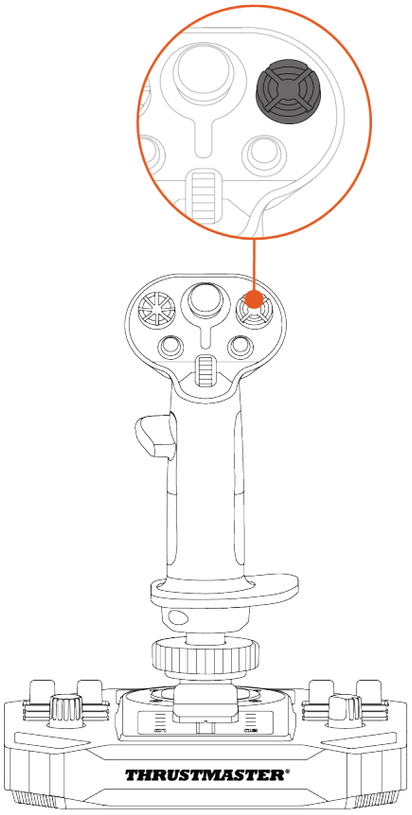

視点機能は無効にすることができます。しかし、 多方向ハットスイッチは引き続き使用できます。

視点機能を無効にするには:

1. Sol-R 1 Flightstick ジョイスティックの **コントロールパネル** に移動します。
2. **「ゲーム コントローラー」**ダイアログボックスで、**[プロパティ]** をクリックします。
3. **Test input** (テスト入力) タブで、**Point of view hat-switch** (視点ハットスイッチ) のチェックを外します (= 選択解除)。

視点機能（右利きモード）	
有効	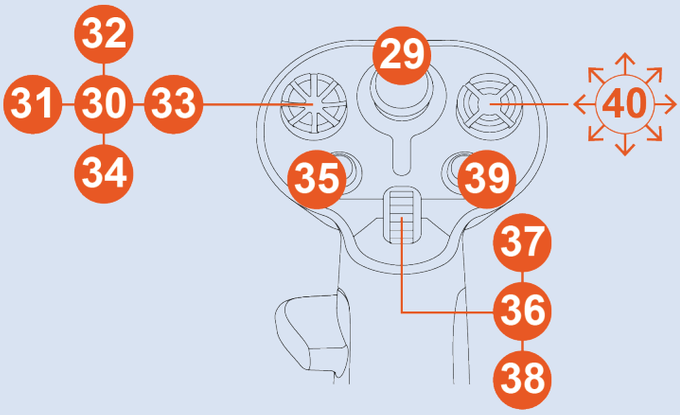
無効	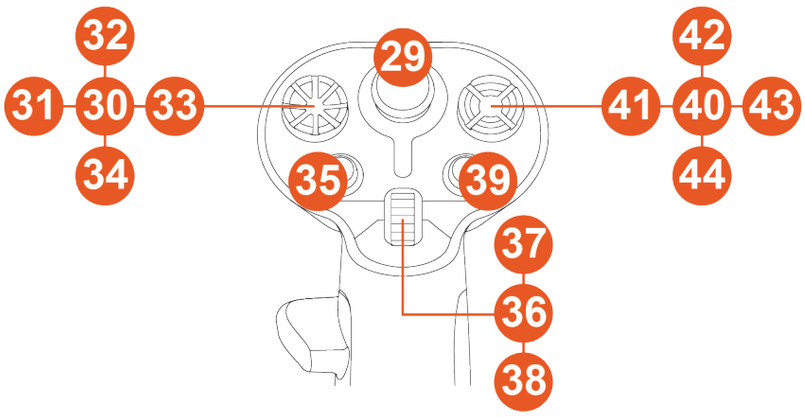

視点機能（左利きモード）	
有効	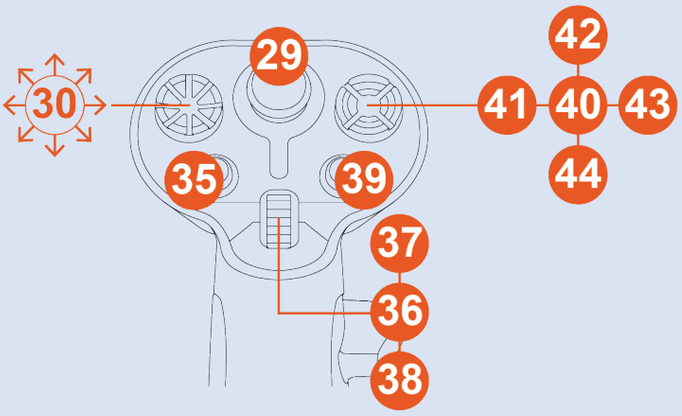
無効	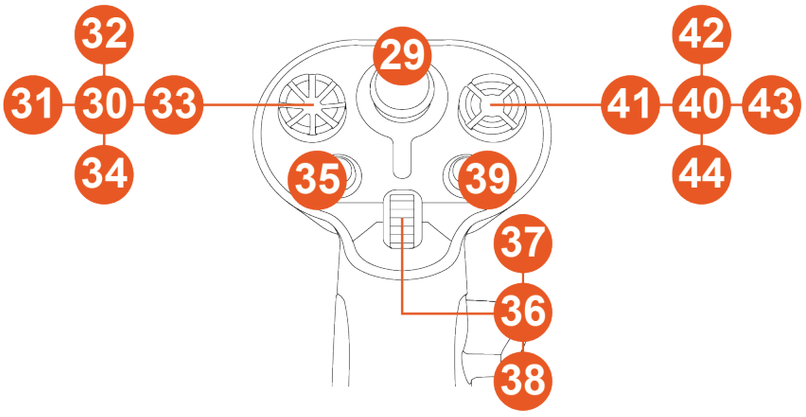

8. フライトスティックグリップの設定

右利きモードまたは左利きモード

Sol-R 1 Flightstick ジョイスティックは、右利き、左利きを問わず、すべてのゲーマーに完璧に適応するよう、両手利き対応となっています。

デフォルトでは、ジョイスティックは右利きモードで設定されています。

左利きモード	右利きモード
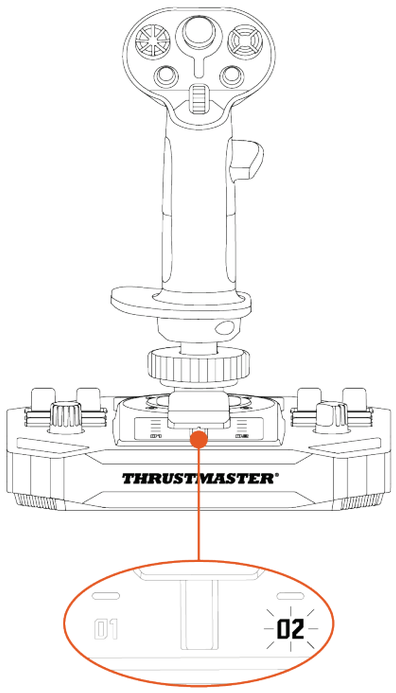	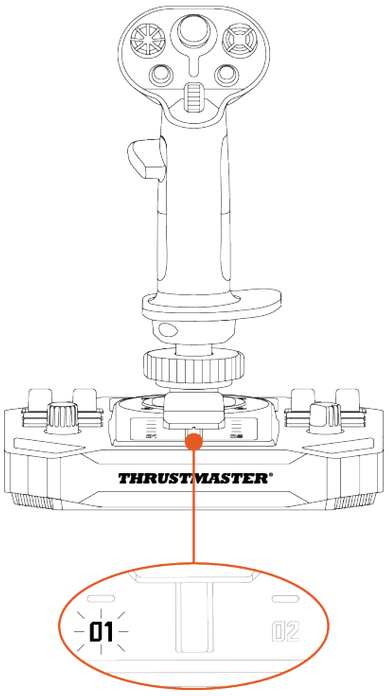

ジョイスティックを PC に接続する前に、右利きモードから左利きモード（またはその逆）に切り替える手順を実行してください。

ジョイスティックを左利きモードに設定するには:

1. ジョイスティックのベース底面にあるセレクタースイッチを LEFT HANDED (左利き) に設定します。

   ジョイスティックは Sol-R [L] Flightstick という名前で認識されます。

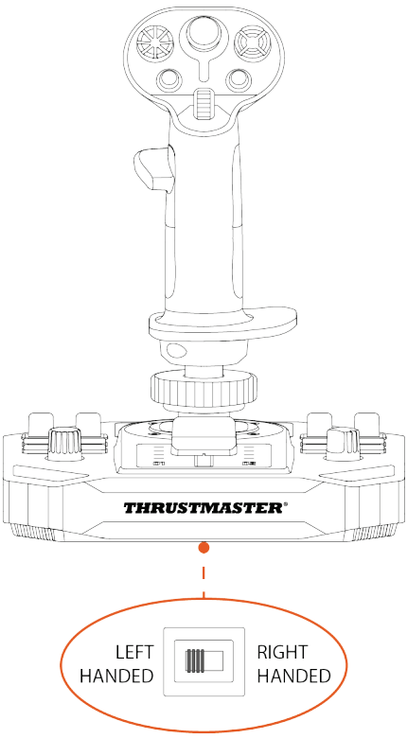

2. 右手サムレスト (A1) のねじを外します。

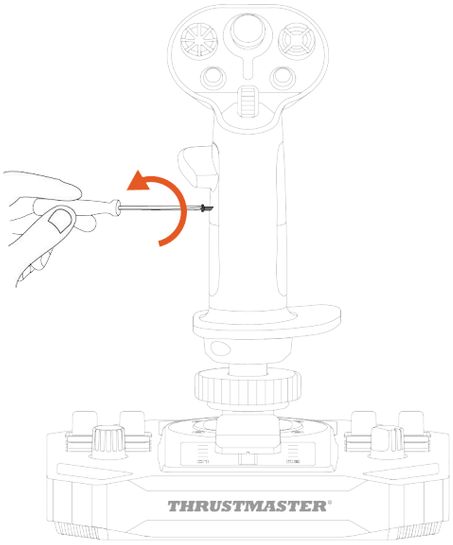

3. 右手サムレストの両方のパーツ (A1 と A2) を取り外します。

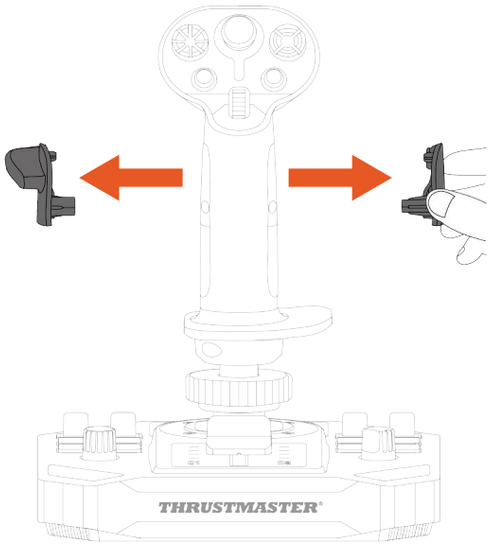

4. 左手サムレストの両方のパーツ (B1 と B2) をフライトスティックグリップに置きます。

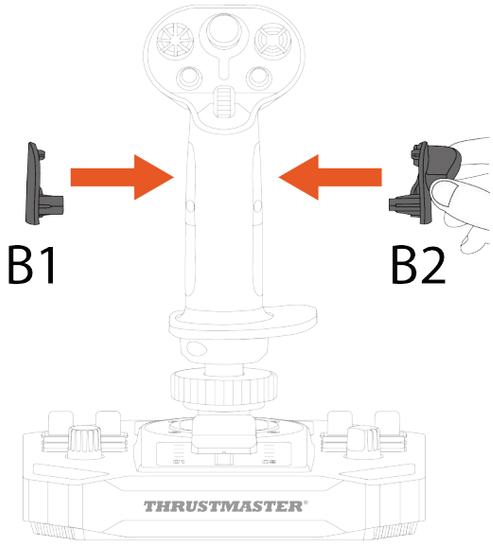

5. 左手サムレスト (B1) のねじを取り付けます。

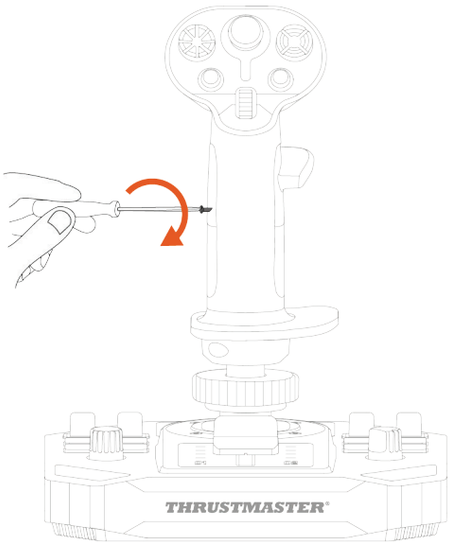

6. フライトスティックグリップの背面にある取り外し可能ボタン (C1 または C2) を取り外します。

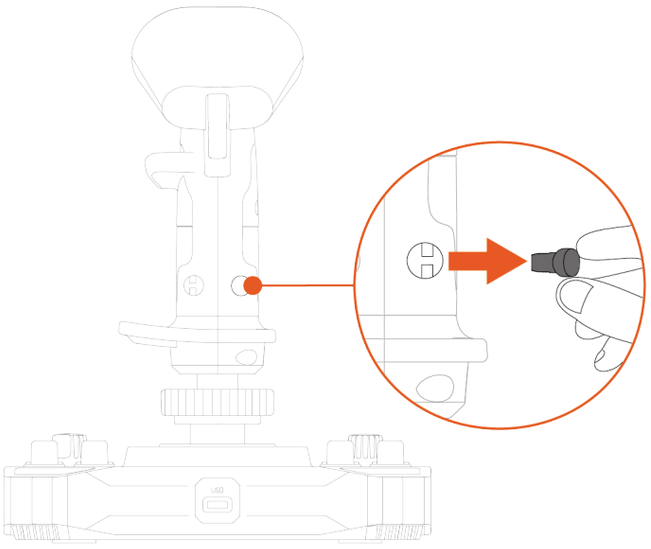

7. お好みの取り外し可能ボタン（C1 または C2）を B2 サムレストの下に挿入します。

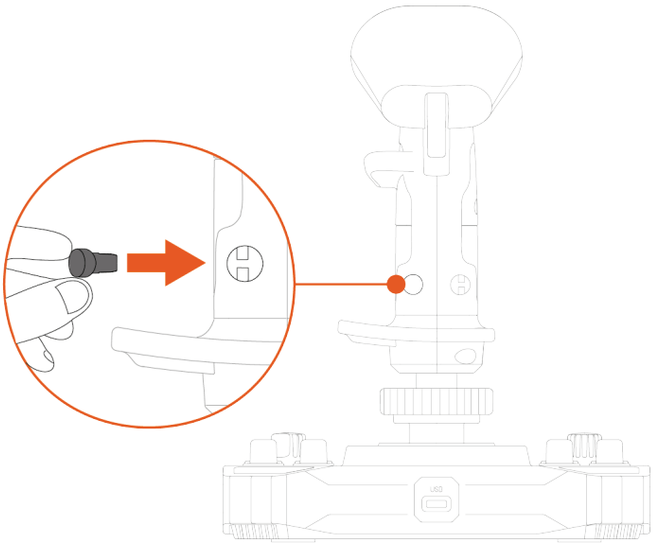

8. リストレストを固定している 2 本のねじを外します。

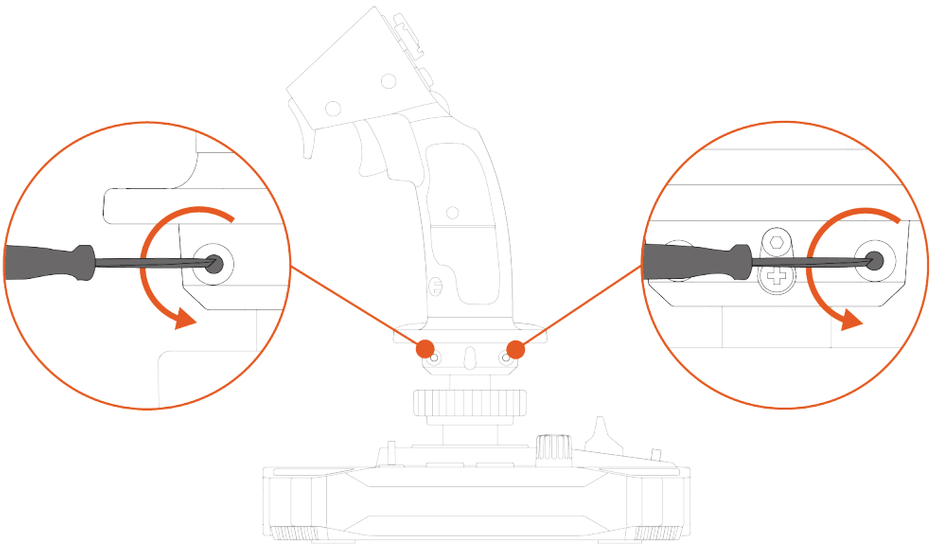

9. リストレストの 2 つのパーツを取り外し、パーツを反転させてフライトスティックグリップ上に再配置します。

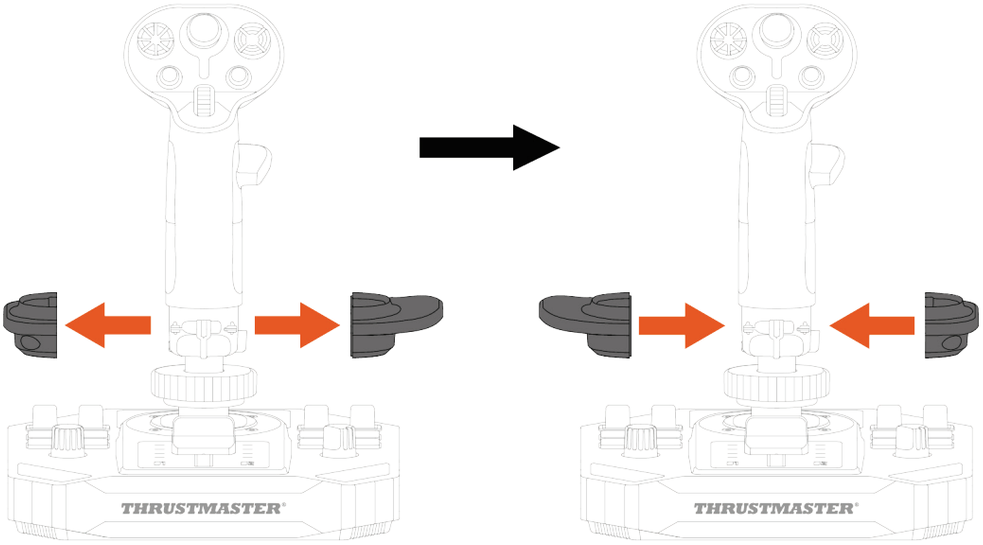

10. リストレストを固定する 2 本のねじを締めます。

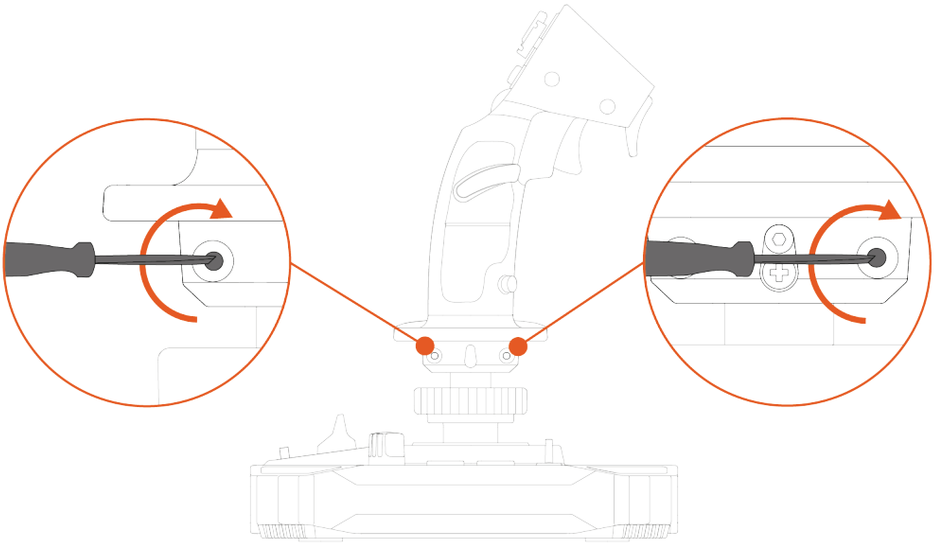

ジョイスティックを右利きモードに設定するには:

1. ジョイスティックのベース底面にあるセレクタースイッチを RIGHT HANDED (右利き) に設定します。

   ジョイスティックは Sol-R [R] Flightstick という名前で認識されます。

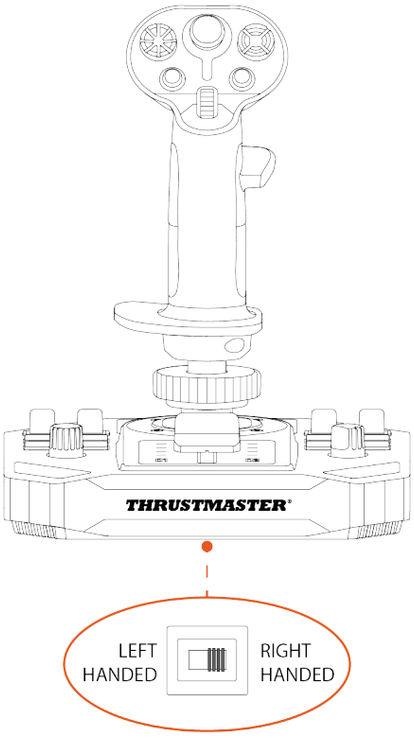

2. 左手サムレスト (B1) のねじを外します。

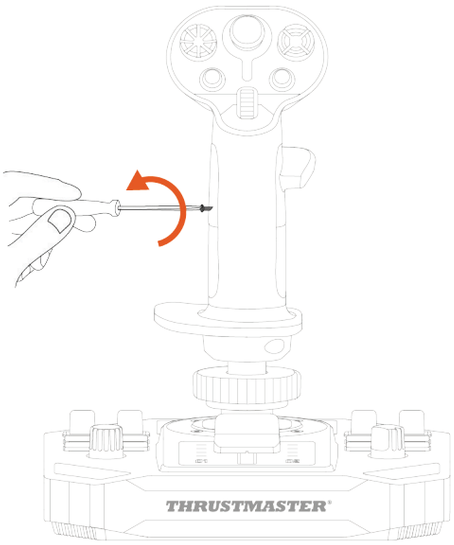

3. 左手サムレストの両方のパーツ (B1 と B2) を取り外します。

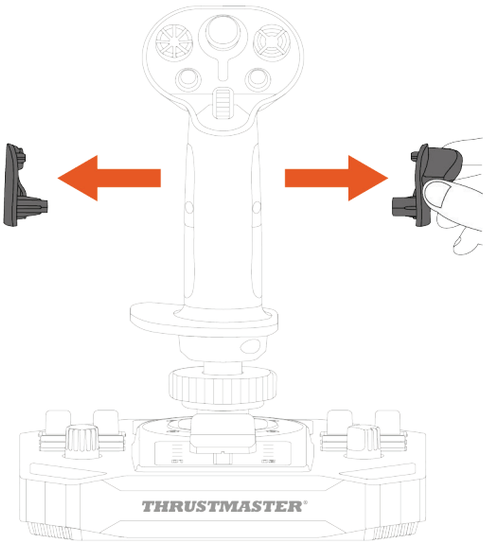

4. 右手サムレストの両方のパーツ (A1 と A2) をフライトスティックグリップに置きます。

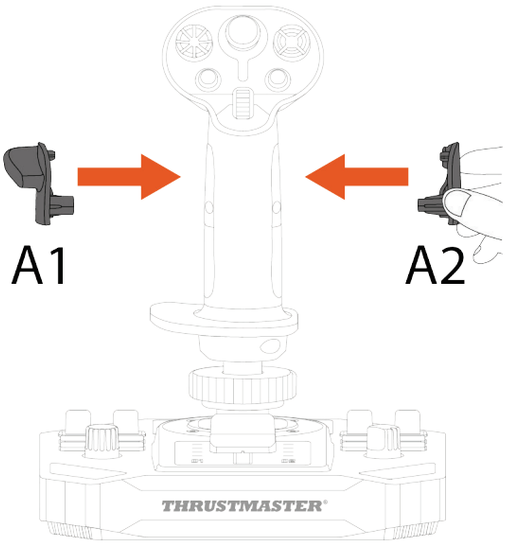

5. 右手サムレスト (A1) のねじを取り付けます。

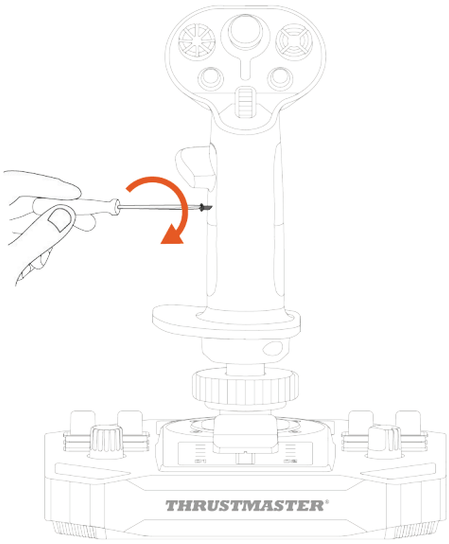

6. フライトスティックグリップの背面にある取り外し可能ボタン (C1 または C2) を取り外します。

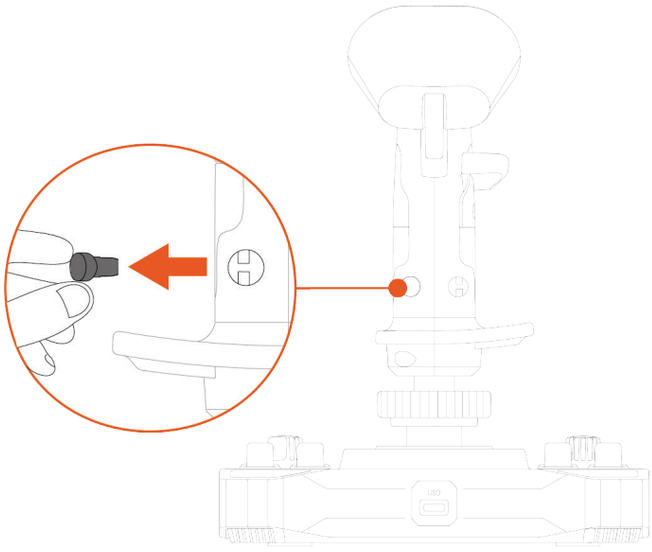

7. お好みの取り外し可能ボタン（C1 または C2）を A1 サムレストの下に挿入します。

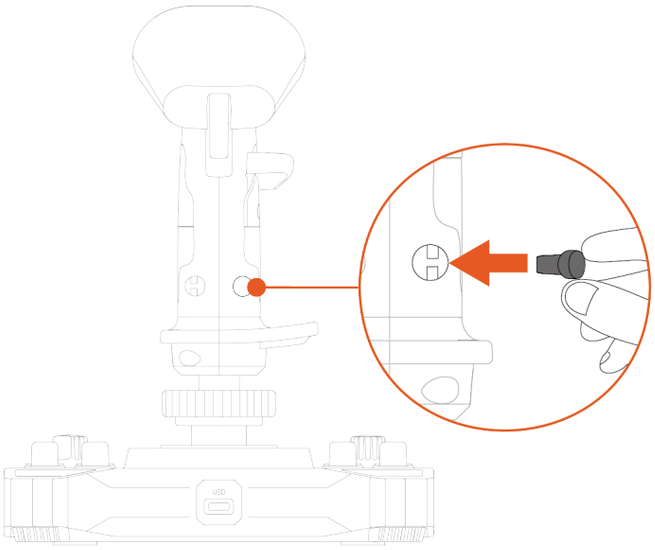

8. リストレストを固定している 2 本のねじを外します。

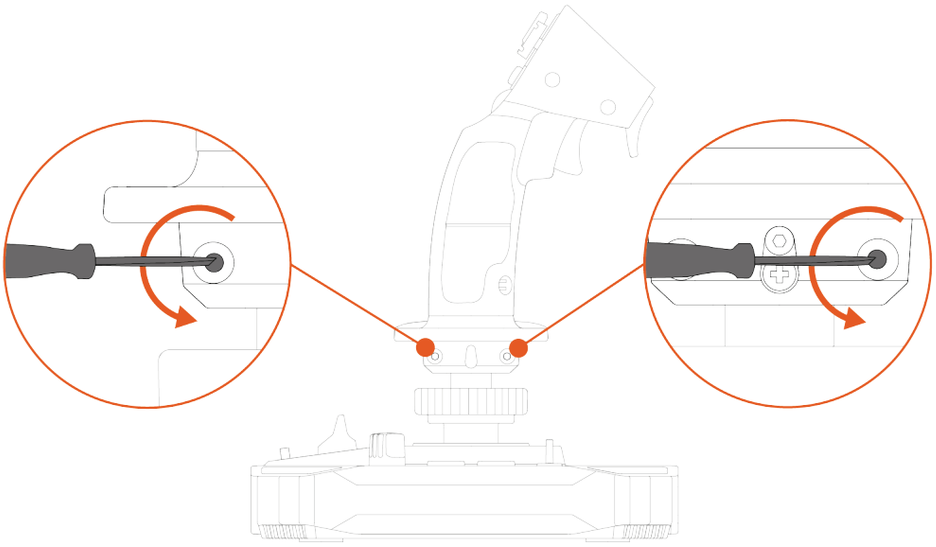

9. リストレストの 2 つのパーツを取り外し、パーツを反転させてフライトスティックグリップ上に再配置します。

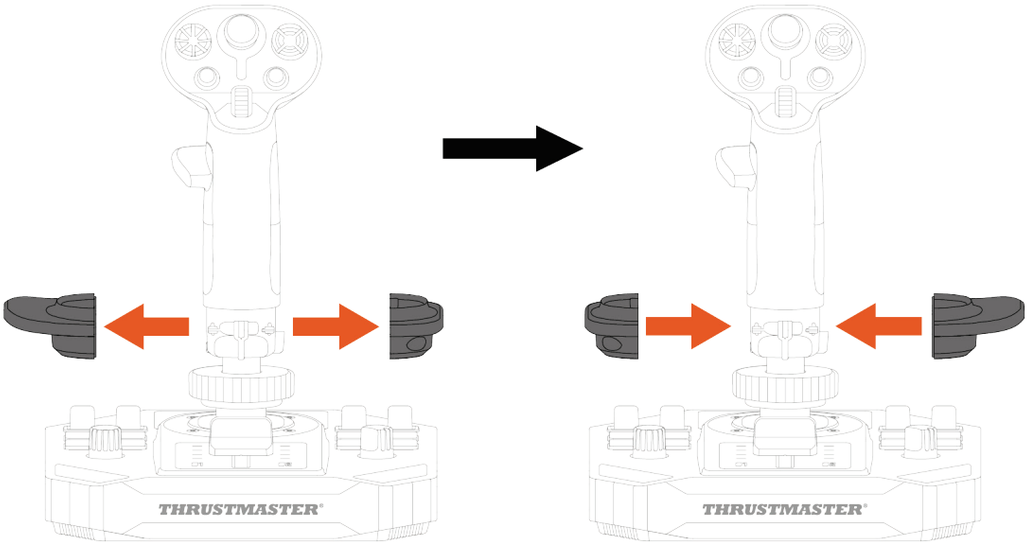

10. リストレストを固定する 2 本のねじを締めます。

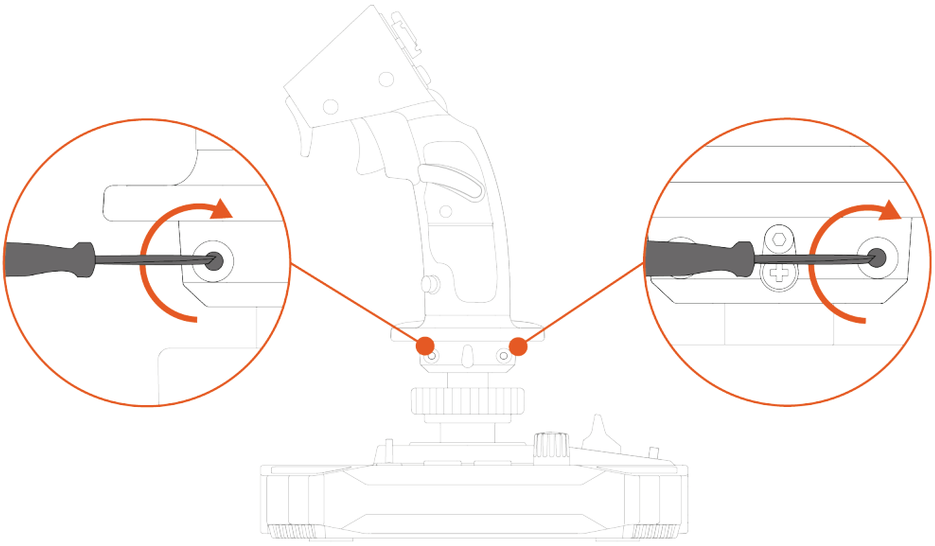

高さアダプター

Sol-R 1 Flightstick ジョイスティックには、フライトスティックグリップを握る際に手の高さを調整できる高さアダプターが付いているため、より快適に操作できます。

アダプターなし	アダプターあり
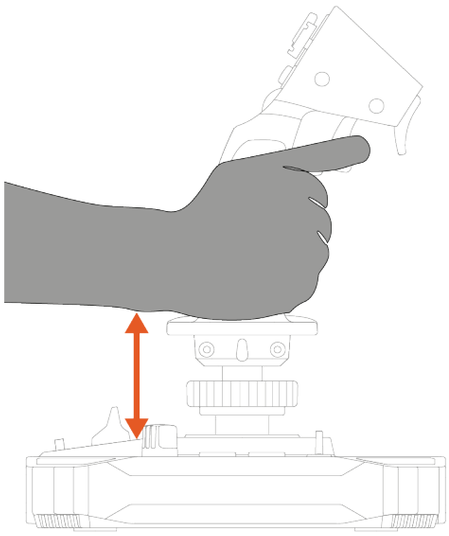	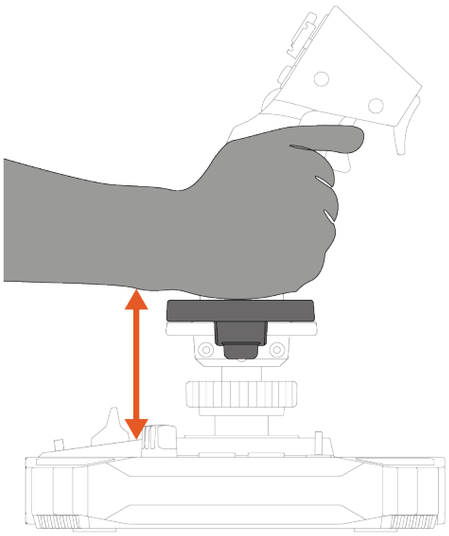

高さアダプターを取り付ける際は、リストレストにクリップで留めます。

左利きモード	右利きモード
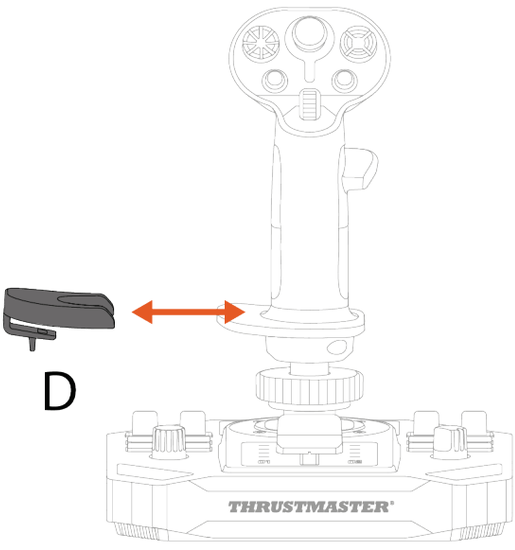	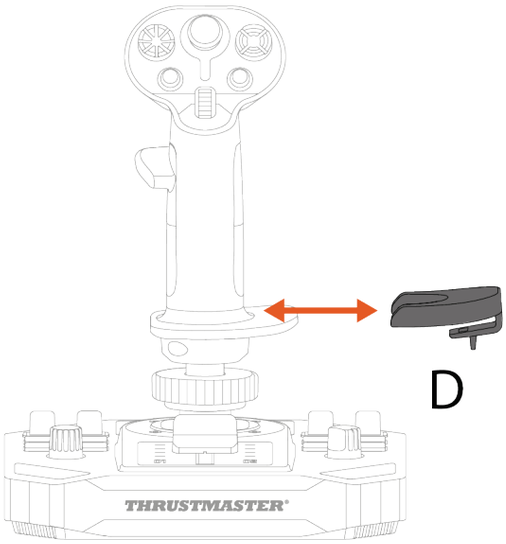

9. 互換性

アクセサリーは必ず正規品をご使用ください。正規品以外をご使用になると、製品が破損し、保証が無効になる場合があります。

フライトスティックグリップ

Sol-R ベースは、以下のフライトスティックグリップおよびアクセサリーと互換性があります:

- F/A-18C Hornet™ HOTAS Add-On Grip フライトスティックグリップ*
- Viper Grip - HOTAS Add-On Grip フライトスティックグリップ* (旧 F16-C Viper HOTAS Add-On Grip)
- AVA Offset Adapter アダプター*
- 今後リリースされる Thrustmaster フライトスティックグリップ*

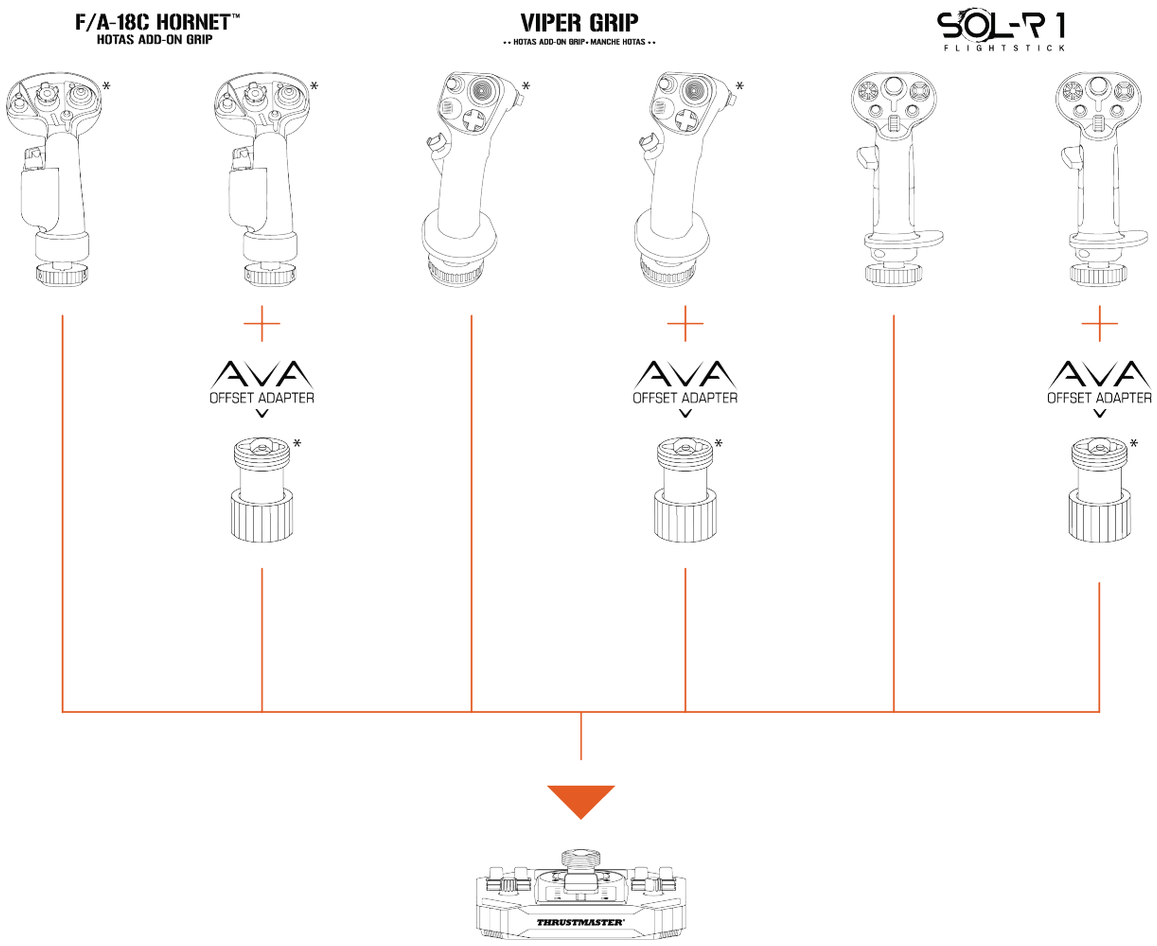

*別売品

ベース

Sol-R フライトスティックグリップは AVA ベース*と互換性があります。

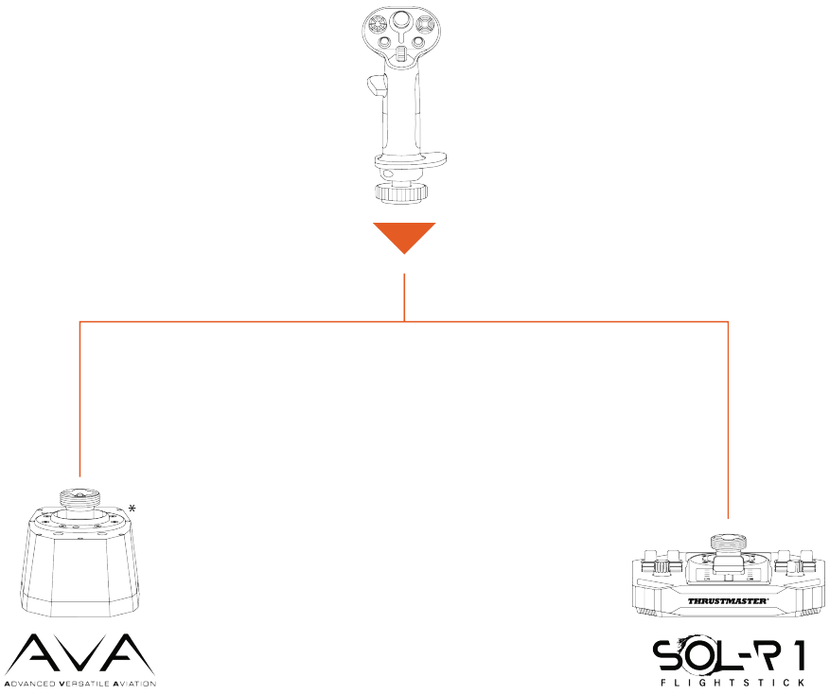

*別売品

ラダー

Sol-R 1 Flightstick ジョイスティックは、次のラダーペダルシステムと互換性があります:

- TFRP T.Flight Rudder Pedals*
- TPR: Thrustmaster Pendular Rudder*

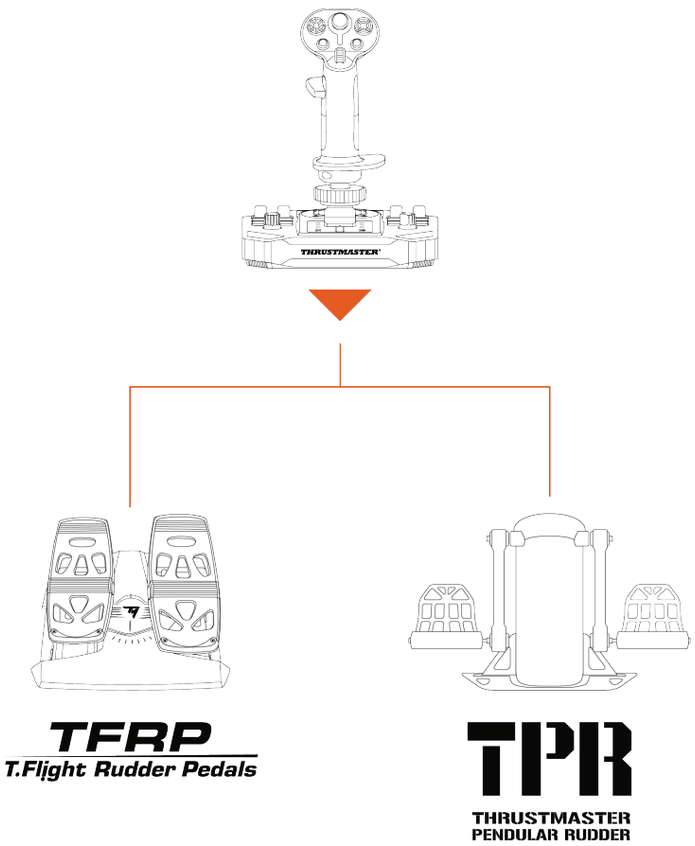

- TFRP と TPR は、USB 経由で PC に接続する必要があります。
- TFRP と TPR は、マルチ USB とラダーをサポートするすべてのゲームにおいて互換性があります。

**別売品*

10. T.A.R.G.E.T 高機能プログラミングソフトウェア

T.A.R.G.E.T（Thrustmaster Advanced pRogramming Graphical EdiTor）は、ほとんどの Thrustmaster フライトコントローラーの改良と、Thrustmaster コミュニティとのプロファイルの共有を可能にする、革新的な高性能ソフトウェアスイートです。

インストール

1. 以下のサイトにアクセスしてください:
   https://support.thrustmaster.com/product/sol-r-1-flightstick
2. **「ソフトウェア」**セクションで、T.A.R.G.E.T 高機能プログラミングソフトウェアをダウンロードし、インストールします。

主な特長

- 軸の多彩な設定が可能。
- 複数のプログラミングレベルを搭載: Basic、Advanced、Script。
- ドラッグアンドドロップで操作可能。
- Sol-R 1 Flightstick ジョイスティックを他の Thrustmaster 製フライトシミュレーター用アクセサリー (Hotas Cougar*、T.16000M FCS*、TWCS*、TFRP*、MFD Cougar Pack*、TCA シリーズ*、VIPER シリーズ*、AVA シリーズ* - これらはすべて T.A.R.G.E.T とも互換性あり) と組み合わせて、1 台の USB デバイスとして認識させることが可能。
- Thrustmaster コミュニティのメンバーらによって作成された高度なプロファイルを利用可能。

*別売品

11. FAQ とテクニカルサポート

Sol-R 1 Flightstick ジョイスティックについてご質問がおありですか、それとも技術的な問題が発生していますか？そのような場合は、Thrustmaster テクニカルサポートのウェブサイトにアクセスしてください：

https://support.thrustmaster.com/product/sol-r-1-flightstick

1. ジョイスティックが正常に動作していないか、正しくキャリブレーションされていない。

– PC の電源を切り、ジョイスティックを取り外してから再び接続し、PC の電源を再起動してゲームをもう一度起動します。

– ジョイスティックを接続する際は、キャリブレーションの問題を避けるため、フライトスティックグリップを中央に保ち、動かさないようにしてください。

2. ジョイスティックを設定できない。

– ゲームのメニューにアクセスし、**オプション/コントローラー/ゲームパッド** または **ジョイスティック** を選択します。次に、最も適切な設定を選択するか、ジョイスティックのオプションを最初から再設定します。

– 詳しくは、ゲームのユーザーズマニュアルまたはオンラインヘルプを参照してください。

3. ジョイスティックの感度が強すぎる、もしくは弱すぎる。

– Sol-R 1 Flightstick は、各軸が数回動いた後に自動調整されます。

– ゲームのメニューにアクセスし、**オプション/コントローラー/ゲームパッド** または **ジョイスティック** を選択します。次に、ジョイスティックの感度およびデッドゾーンを調整します (これらのオプションが利用可能な場合)。

4. ジョイスティックが動作しない。

– Sol-R 1 Flightstick ジョイスティックをゲームで正常に動作させるには、ファームウェアを更新する必要があります。

ファームウェアを更新するには、以下にアクセスします:

https://support.thrustmaster.com/product/sol-r-1-flightstick

[**ドライバ**]を選択し、ダウンロードおよびセットアップ手順にしたがってください。

THRUSTMASTER®

SOL-R 1

FLIGHTSTICK

PC (Windows® 10/11)

用户手册

在安装本产品**之前**、以任何方式使用本产品**之前**以及对其执行任何维护**之前**，请**仔细阅读**本手册提供的说明。请务必遵守安全说明。不遵守这些说明可能导致事故和/或损坏。请保留本手册，以便您日后查阅说明。

目录

1. 包装清单 6

2. 技术特性 7

3. 用法信息 11

4. 组装 13

5. 安装到 PC 上 15

控制面板 16

映射 20

6. 安装到支架上 23

安装到 TM Flying Clamp 上 24*

*安装在驾驶舱*中或另一个固定支架上* 25*

7. 功能 26

节流阀 26

方向舵功能 27

多向视角苦力帽开关 29

8. 配置飞行摇杆把手 **32**

右利手或左利手模式 ***32***

高度适配器 ***43***

9. 兼容性 **44**

飞行摇杆把手 ***45***

底座 ***46***

方向舵 ***47***

10. T.A.R.G.E.T 高级编程软件 **48**

安装 ***48***

主要功能 ***49***

11. 常见问题解答和技术支持 **50**

SOL-R 1

FLIGHTSTICK

借助 Sol-R 1 Flightstick 摇杆，享受闪耀的星际体验：它将陪伴您领略太空战斗与探索的精髓。

本手册将帮助您安装 Sol-R 1 Flightstick 并让其运行在最佳条件下。在开始起飞之前，请务必仔细阅读以下说明和警告：它们将帮助您尽情享受您的产品。

更新固件

为使 Sol-R 1 Flightstick 摇杆能在视频游戏中正确工作，您需要更新其固件。

要执行更新，请访问

http://support.thrustmaster.cn/product/sol-r-1-flightstick

选择**驱动程序**，按照说明（包括下载和安装程序）进行操作。

1. 包装清单

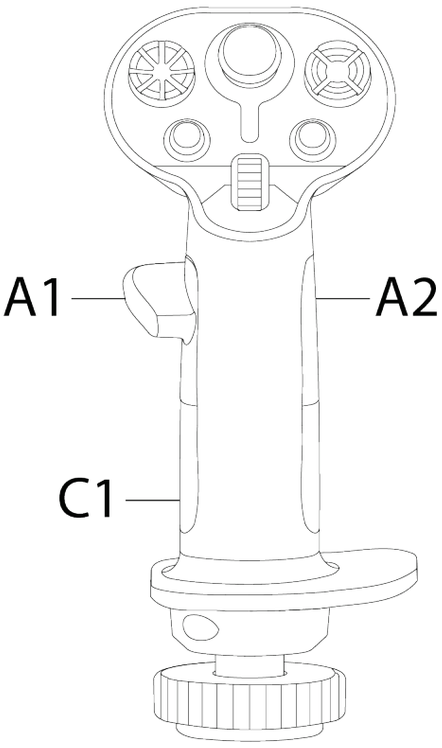

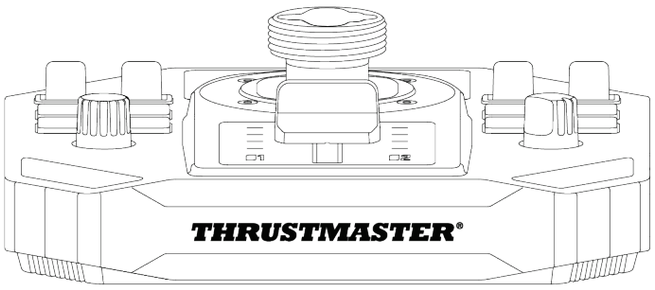

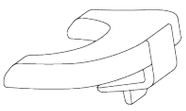

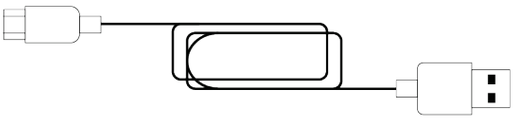

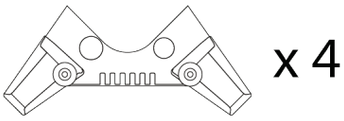

2. 技术特性

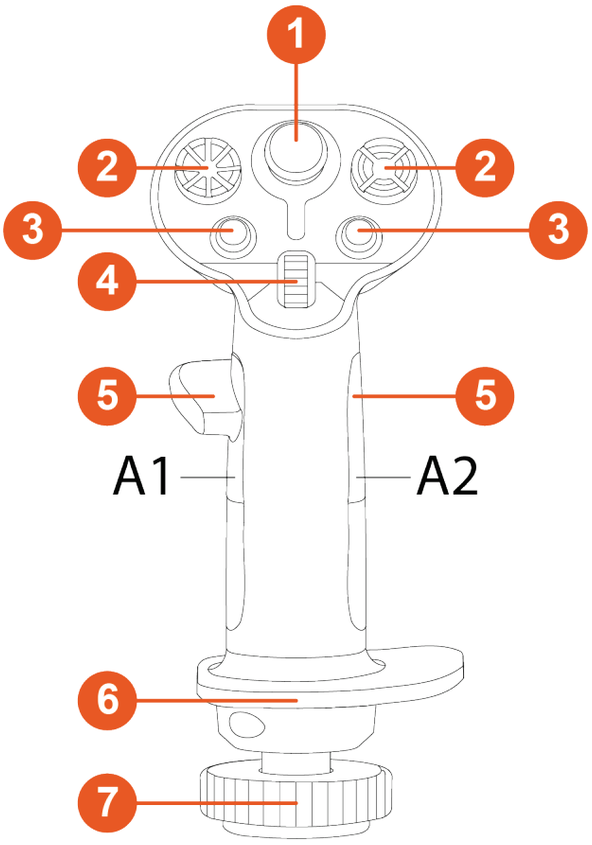

1. 模拟迷你操纵杆
2. 八向视角苦力帽开关
3. 操作按钮
4. 滚轮
5. 拇指托（右利手和左利手）
6. 左右手通用的腕托
7. 方向舵功能，（通过旋转飞行摇杆把手，可锁定）

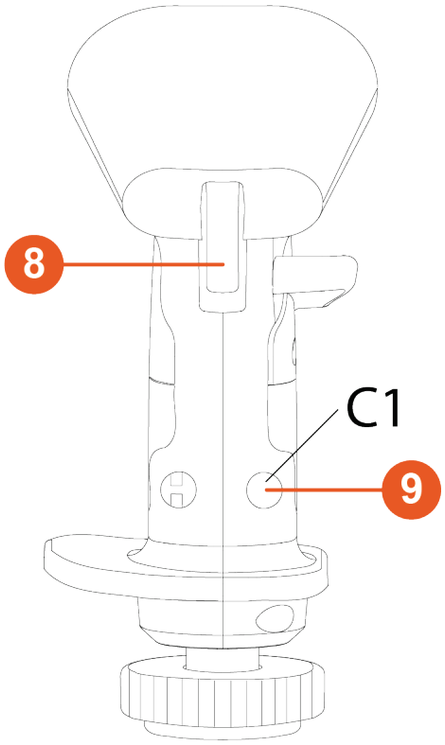

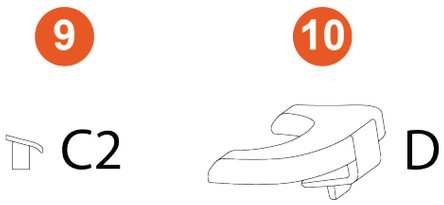

❽ 扳机（包含一个双挡位扳机）

❾ 可拆卸的按钮

❿ 可拆卸的高度适配器（右利手和左利手）

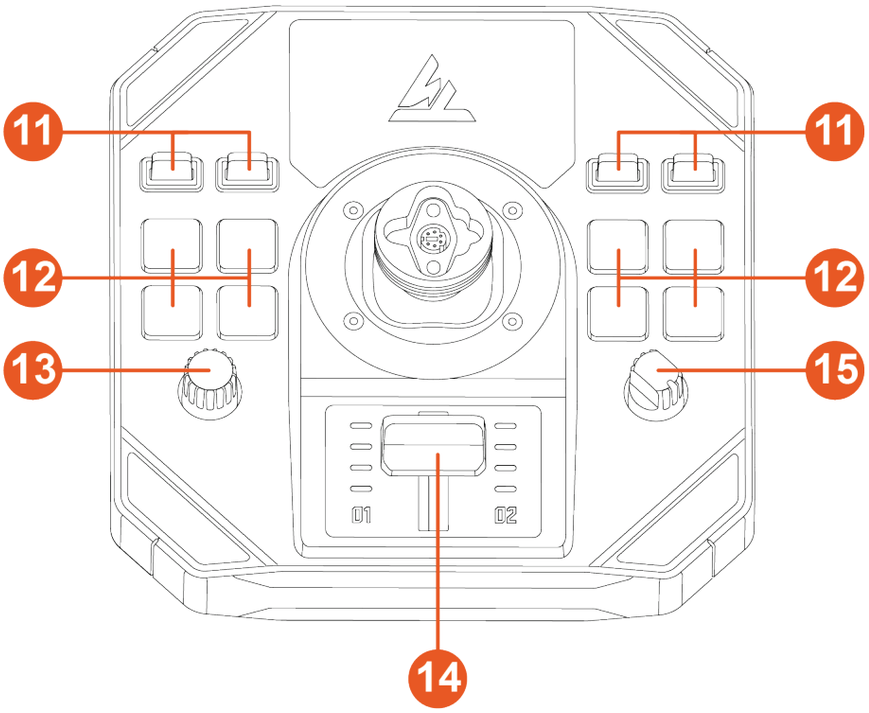

⓫ 拨码开关（两个挡位）

⓬ 背光操作按钮

⓭ 编码器

⓮ 带有指示灯的节流阀

⓯ 旋钮式选择器（四个挡位）

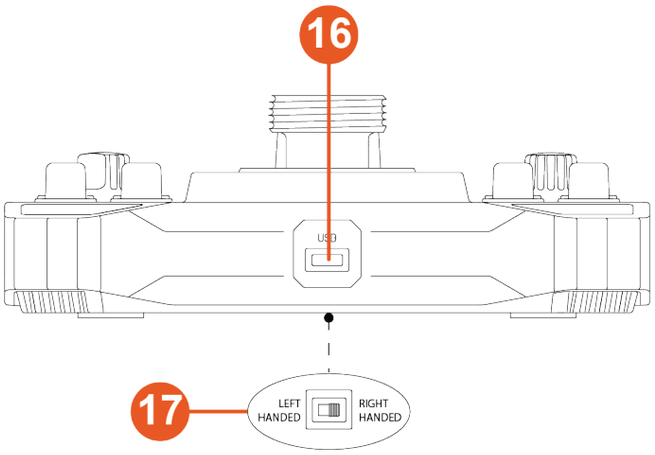

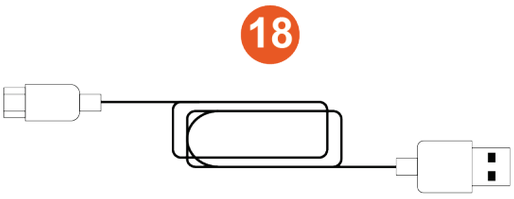

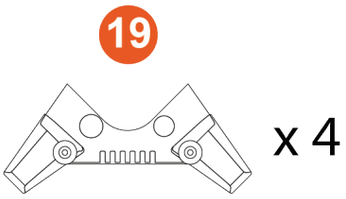

⑯ USB-C 接口

⑰ 选择器开关：LEFT HANDED （左利手） / RIGHT HANDED （右利手）

⑱ USB-A – USB-C 电缆

⑲ 稳定支架

3. 用法信息

文档

在使用本产品之前，请仔细重读本文档，并妥善保存以备日后参考。

夹伤危险

使用 Sol-R 1 Flightstick 摇杆时，切勿将您的手指置于底座和飞行摇杆把手的轴之间的间隙区域。

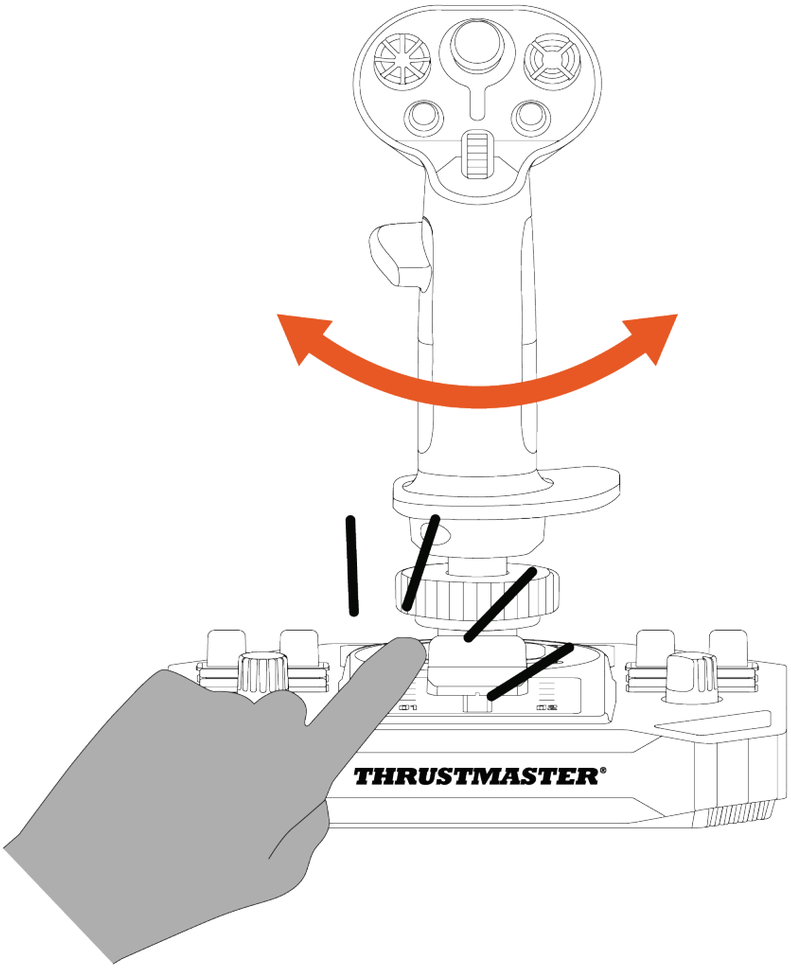

4. 组装

1. 将飞行摇杆把手置于底座上。确保飞行摇杆把手的安放位置正确无误，如下图所示。
2. 拧紧夹环。

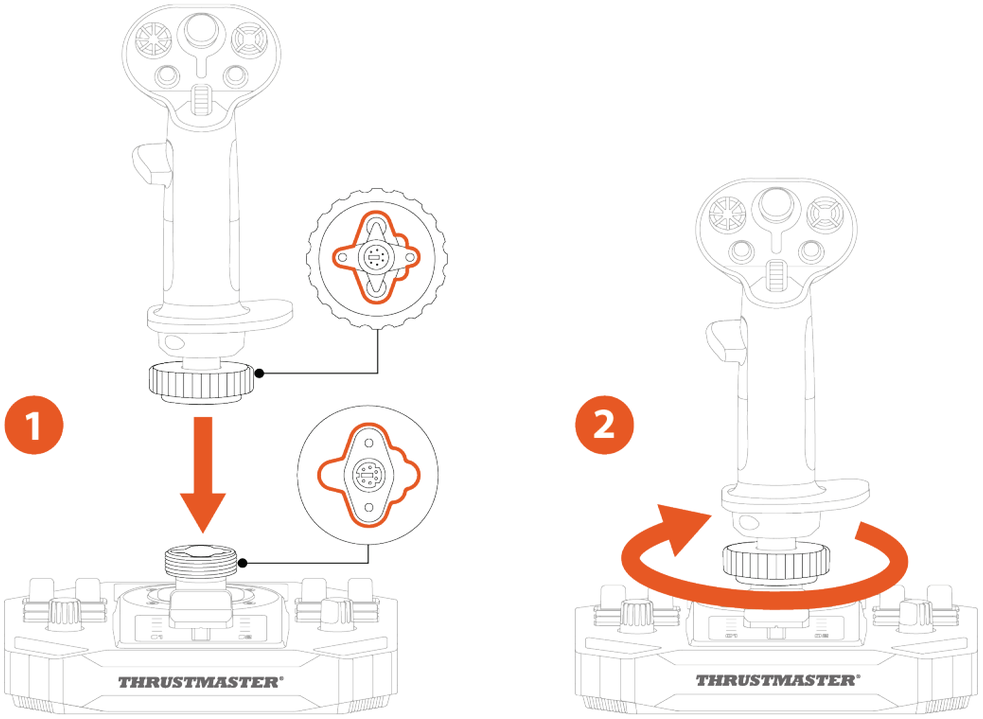

如果您感觉有阻力，请勿用强力。确保底座接头与飞行摇杆把手正确对齐，如上图所示。若未遵守本说明，可能会导致损坏本产品。

3. *（可选）*将稳定支架夹在底座的四角。

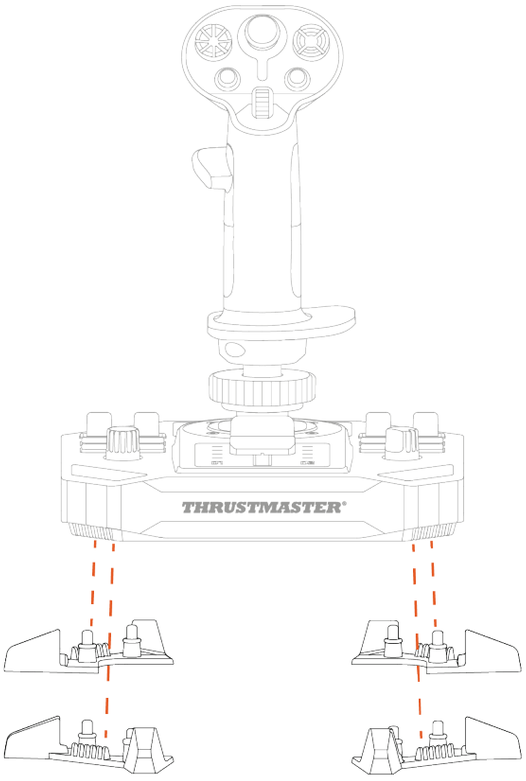

5. 安装到 PC 上

1. 请访问：
   http://support.thrustmaster.cn/product/sol-r-1-flightstick
2. 下载并安装 PC 驱动程序及其基于 Windows 控制面板的自定义界面。
3. 安装 PC 驱动程序之后，使用 USB-A – USB-C 电缆将 Sol-R 1 Flightstick 摇杆连接到 PC 上的某个 USB 端口。

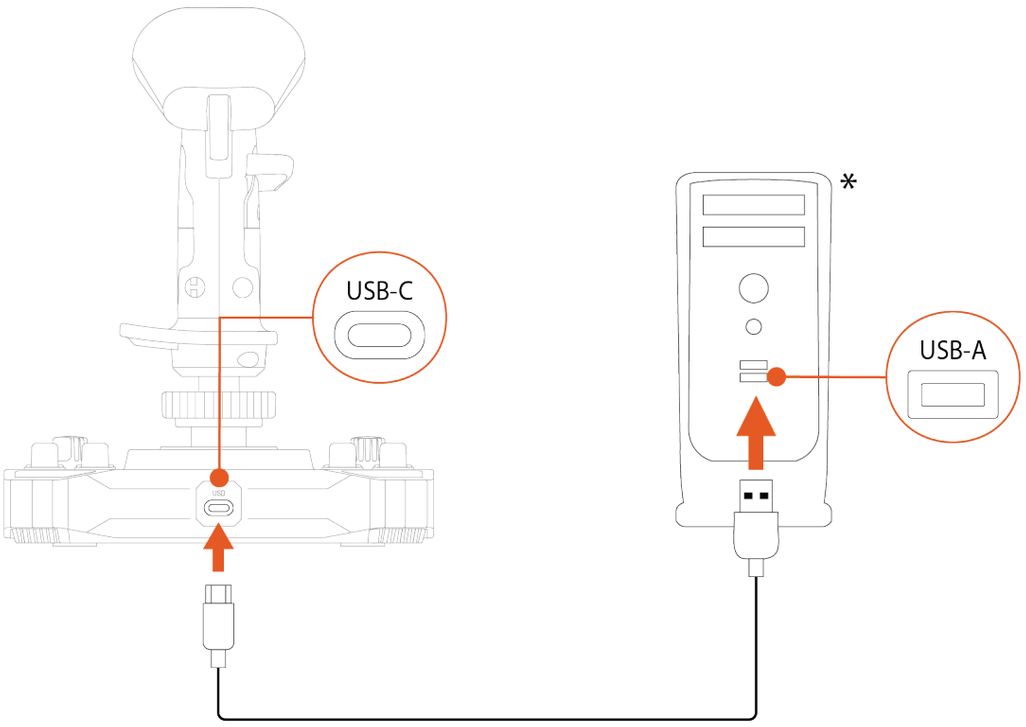

** 未随附*

控制面板

要访问控制面板，请选择**开始**，在搜索栏中键入 **Control Panel** 或**控制面板**，然后单击 **Control Panel** 或**控制面板**（在 Windows® 10/11 中）。

此时将显示**游戏控制器**对话框。该配件将出现在屏幕上，其名称显示为 **Sol-R [R] Flightstick** 或 **Sol-R [L] Flightstick**，状态为**正常**。

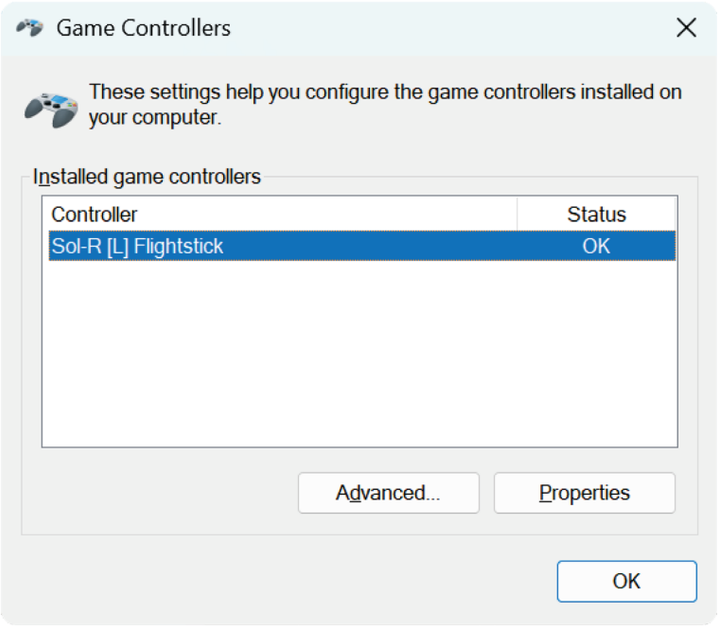

在**游戏控制器**对话框中，点击**属性**可测试和查看所有功能。

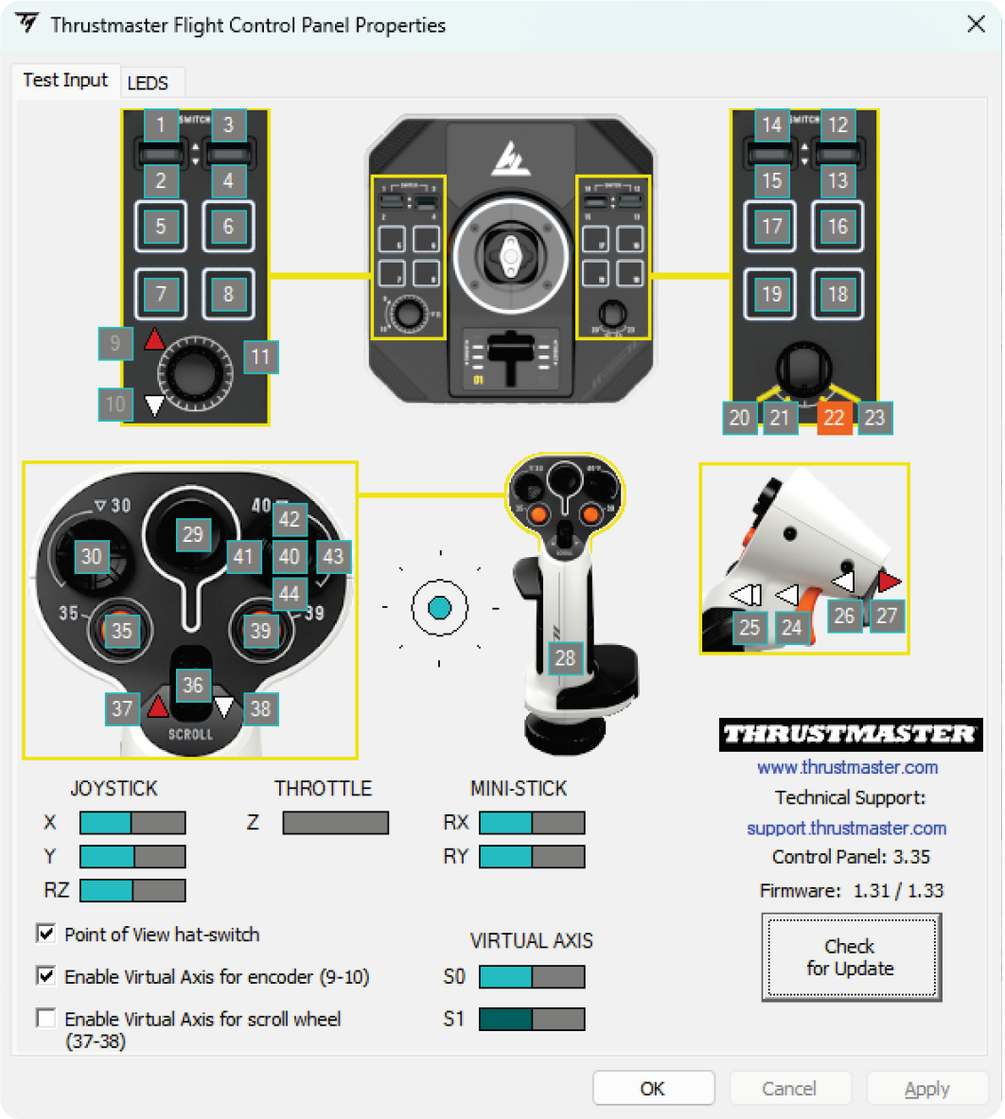

可定制的 LED

Sol-R 1 Flightstick 摇杆配备 11 个可通过控制面板进行定制的 LED。

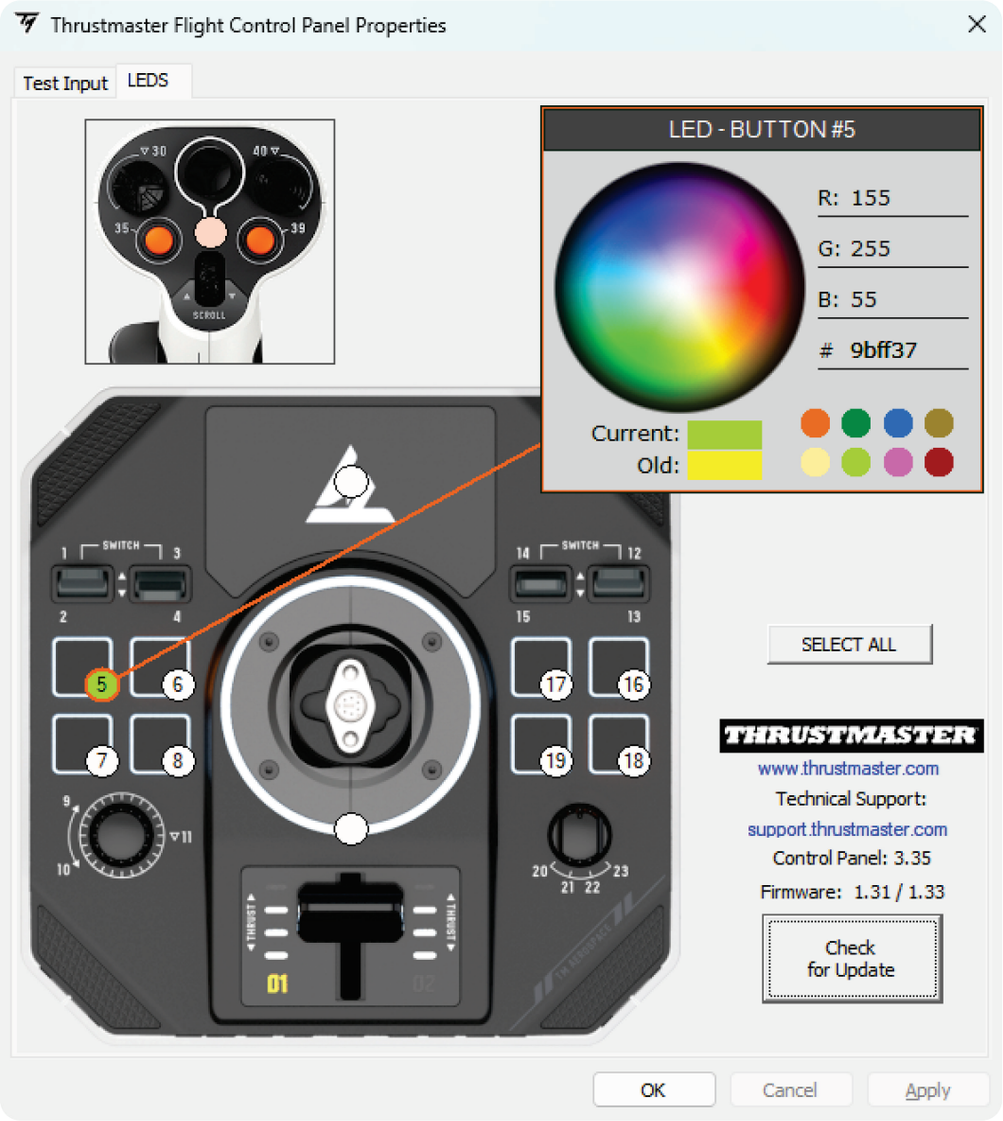

您可以为每个 LED 分配一种不同的颜色。

要改变 LED 的颜色，请：

1. 转至 Sol-R 1 Flightstick 摇杆的控制面板。
2. 在**游戏控制器**对话框中，点击**属性**。
3. 在 **LEDS** 选项卡中，单击彩色圆环之一，以选择您要改变颜色的 LED。
4. 使用颜色滚轮或预定义调色盘，或者输入颜色代码（RGB 或 HEX），以改变颜色。
5. 单击**确定**，保存更改。

当将 Sol-R 飞行摇杆把手安装在 AVA 底座*上时，迷你操纵杆区域的背光灯将会亮起，您可以改变背光灯的颜色。

*另售

映射

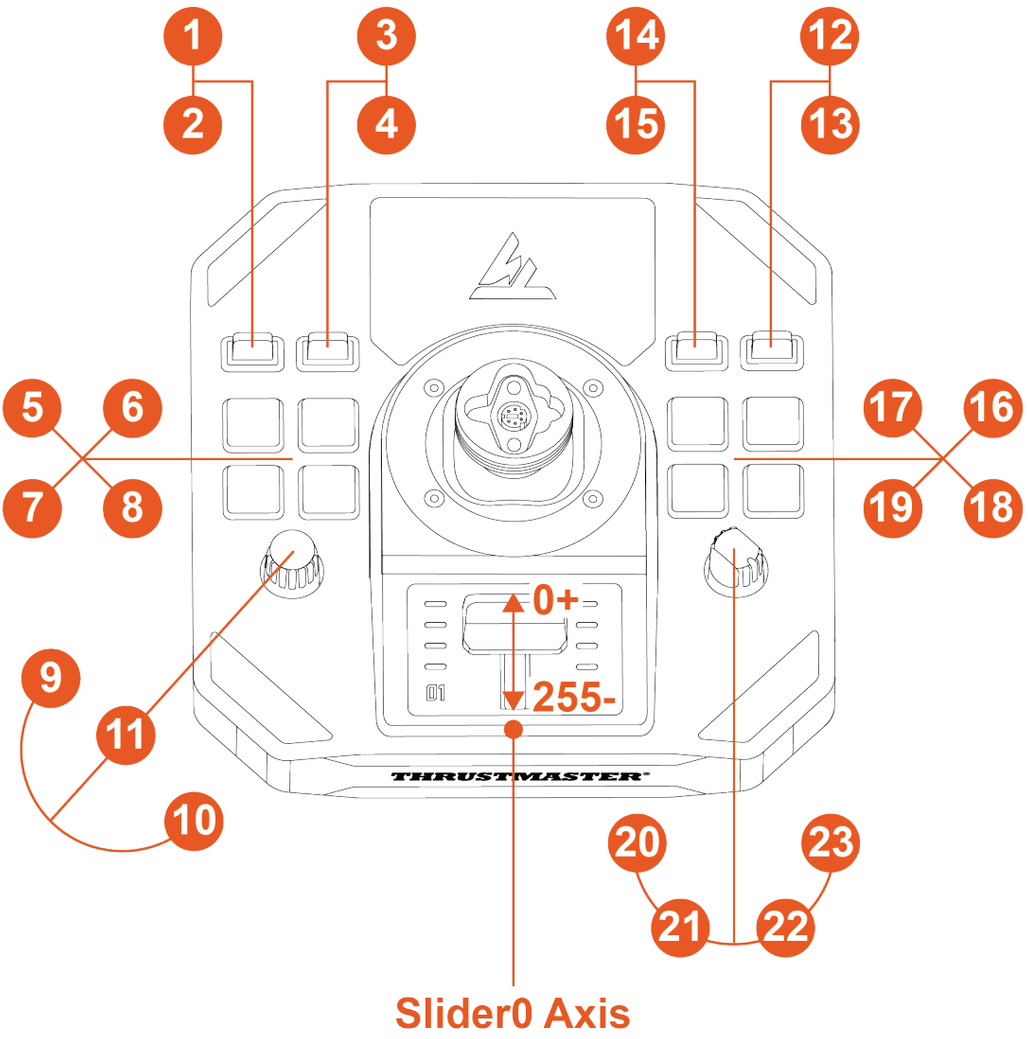
1
2
3
4
14
15
12
13
5
6
7
8
17
16
19
18
9
11
10
20
21
22
23
0+
255-
01
THRUSTMASTER
Slider0 Axis

右利手模式

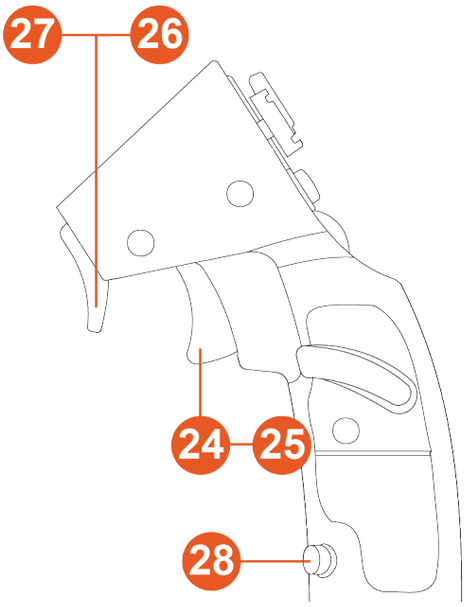
27
26
24
25
28

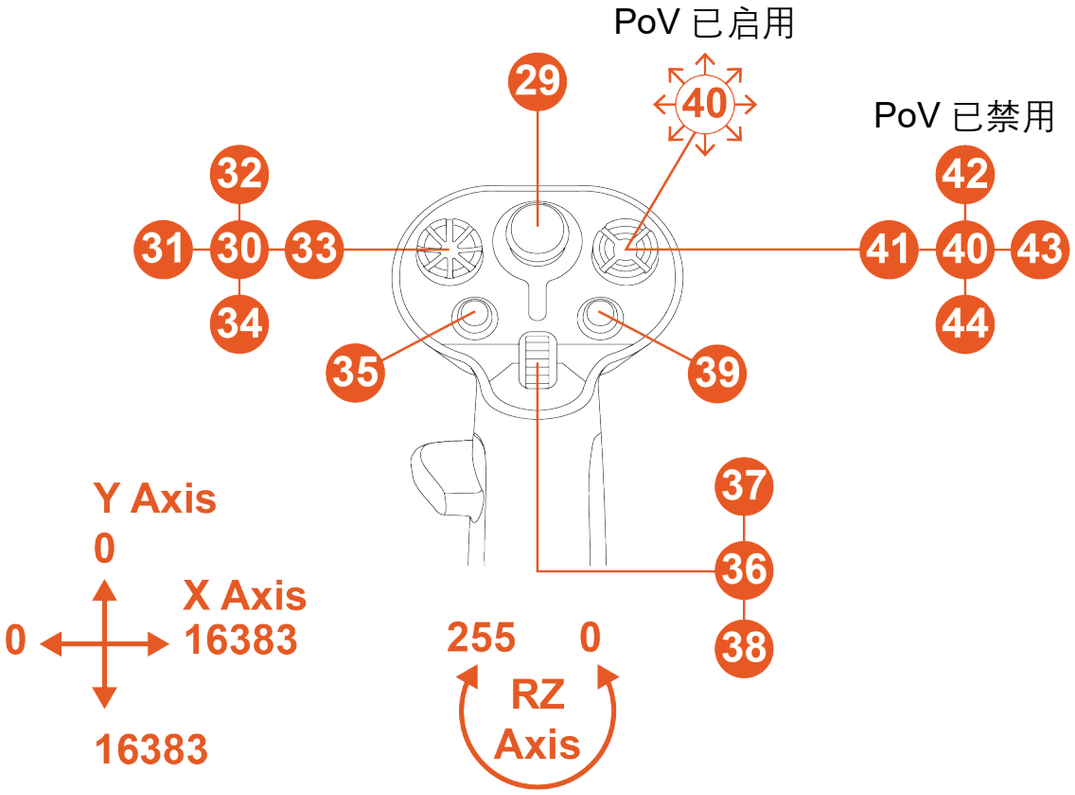
PoV 已启用
PoV 已禁用
29
40
32
31
30
33
34
35
39
42
41
40
43
44
37
36
38
Y Axis
0
X Axis
0
16383
16383
255
0
RZ
Axis

左利手模式

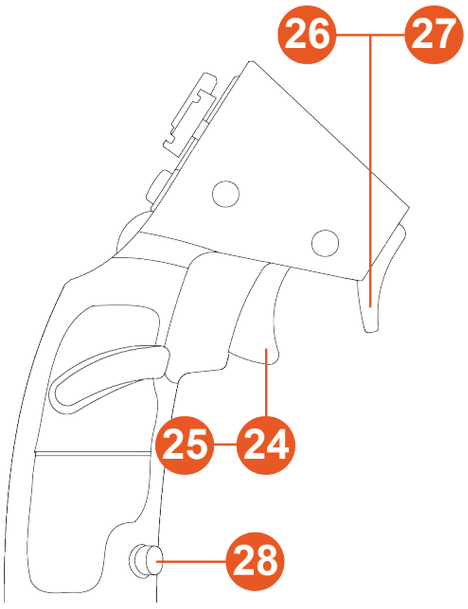
26
27
25
24
28

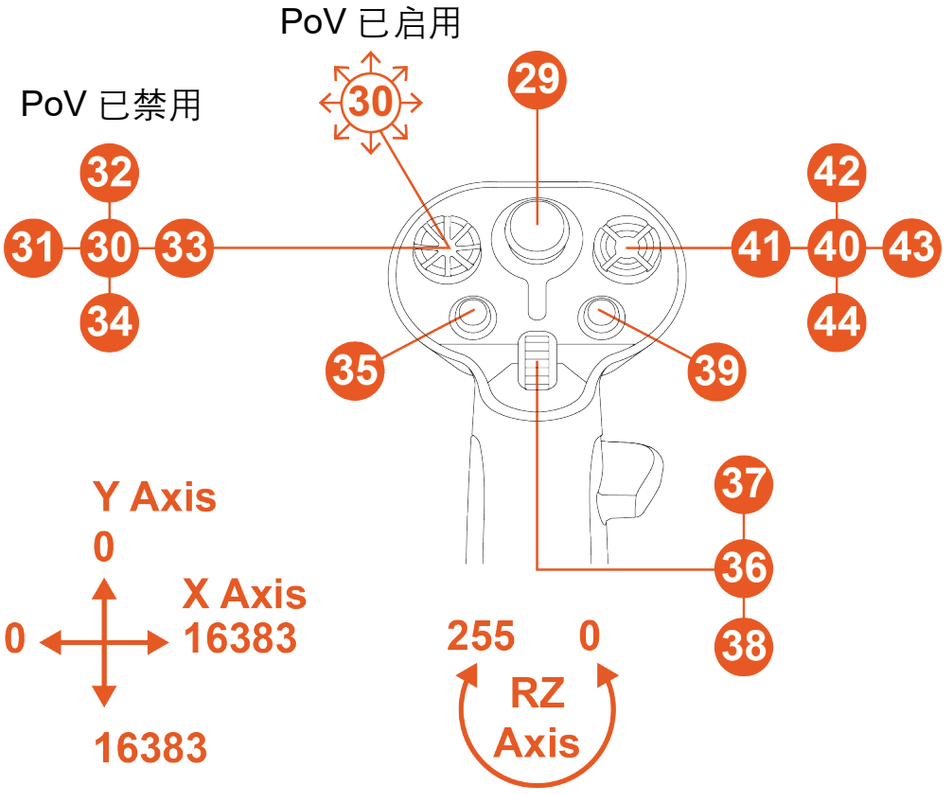
PoV 已启用
PoV 已禁用
30
29
32
31
30
33
34
42
41
40
43
44
35
39
37
36
38
Y Axis
0
X Axis
0
16383
16383
255
0
RZ
Axis

6. 安装到支架上

您可以使用 M6 螺丝（未随附）以及位于底座底部的螺纹将 Sol-R 1 Flightstick 摇杆安装到不同类型的支架上。螺丝伸入底座内部的最大长度不得超过 15 mm。

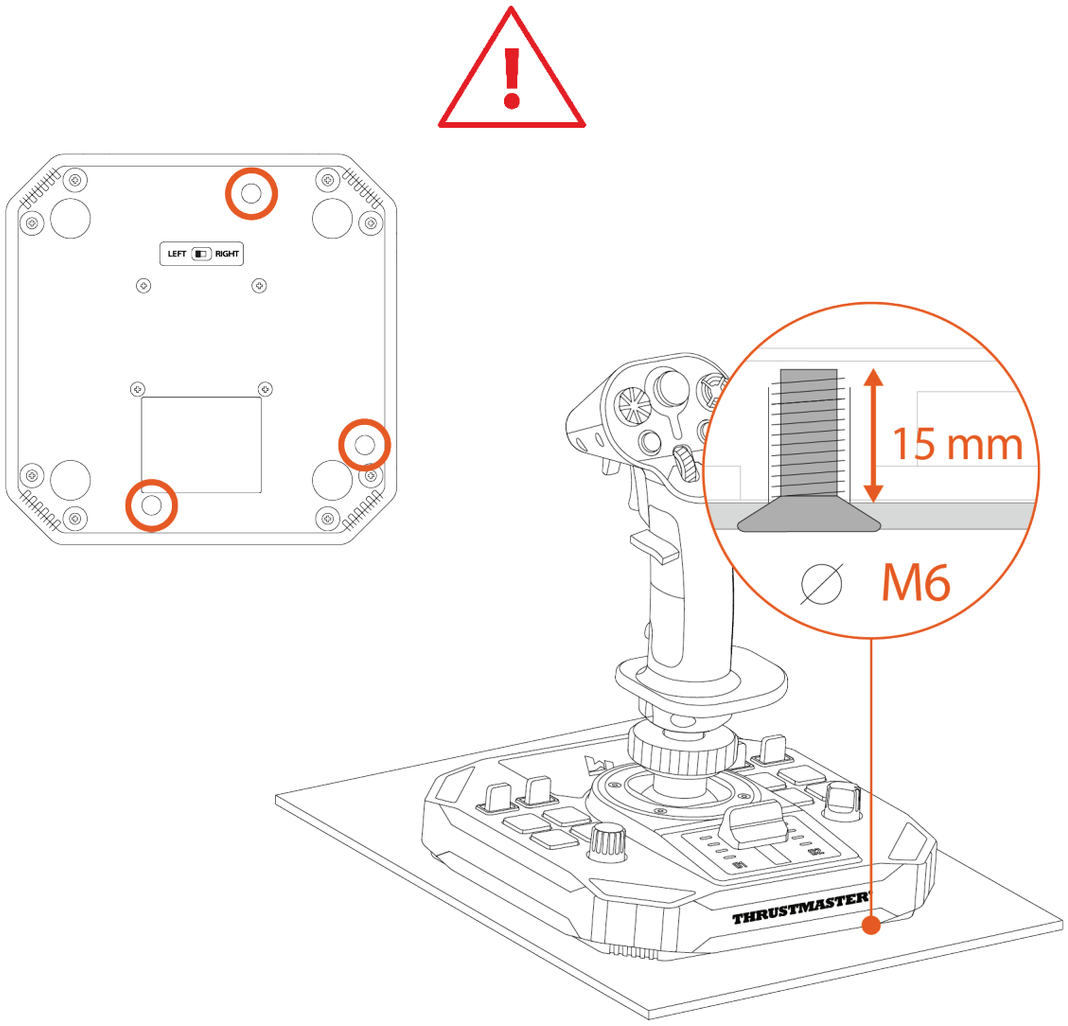

在每次使用之前，请确保 Sol-R 1 Flightstick 摇杆按照制造商规定的说明正确连接到支架上。

安装到 TM Flying Clamp 上*

要将 Sol-R 1 Flightstick 摇杆安装到 TM Flying Clamp 支架*上，请使用两颗 M6 螺丝（未随附）。

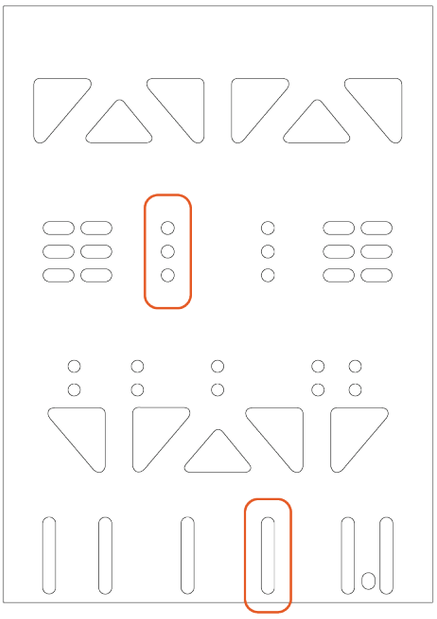

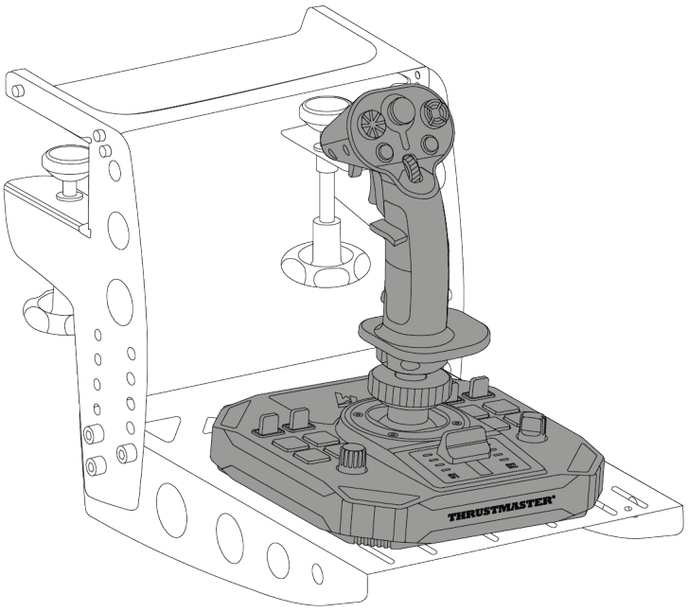

**另售*

*安装在驾驶舱*中或另一个固定支架上**

要将 Sol-R 1 Flightstick 摇杆安装到驾驶舱*或桌面支架*上，请使用 M6 螺丝以及底座底部的螺纹。

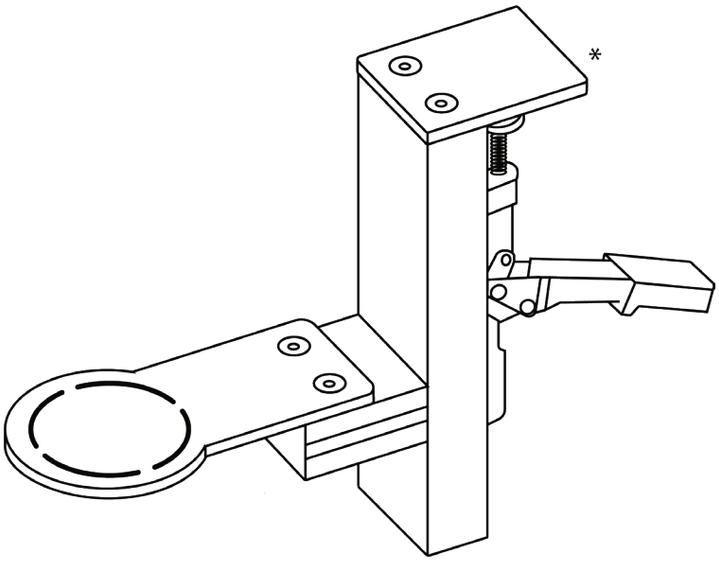

为避免损坏 Sol-R 1 Flightstick 摇杆，请咨询驾驶舱制造商或技术支持，以确定驾驶舱与 Thrustmaster（图马思特）产品的兼容性。

** 未提供*

7. 功能

节流阀

Sol-R 1 Flightstick 摇杆配备一个节流阀，使其可以轻松控制您的太空飞船引擎推力。指示灯有助于提高操纵的精度。

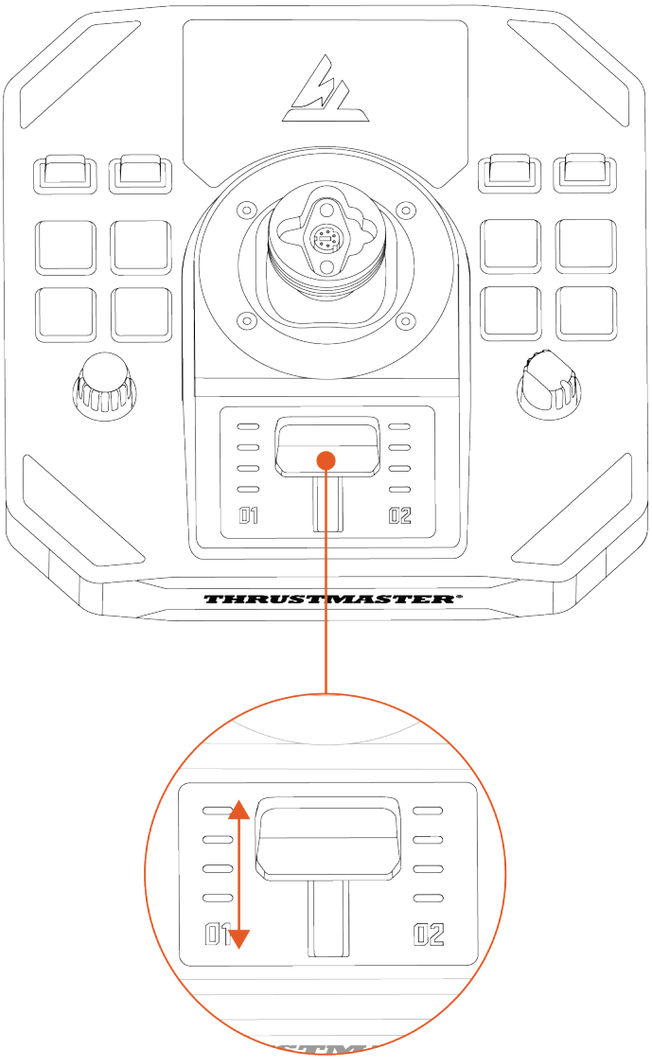

方向舵功能

Sol-R 1 Flightstick 摇杆配备方向舵功能，可通过向左或向右旋转飞行摇杆把手进行控制。

类似于飞机上飞行员通过操纵方向舵使飞机围绕其垂直轴旋转（让飞机可以左右旋转）。

此功能可通过锁定 Z 轴（偏航）的旋转功能予以禁用。

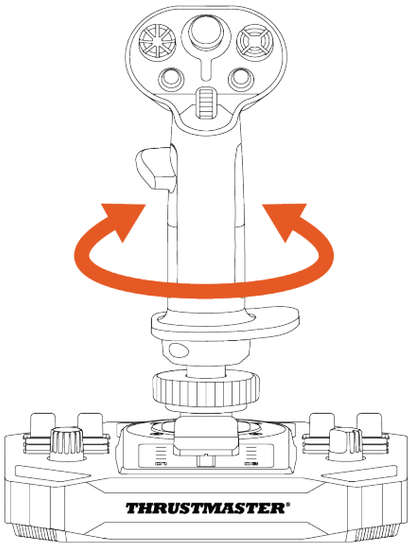

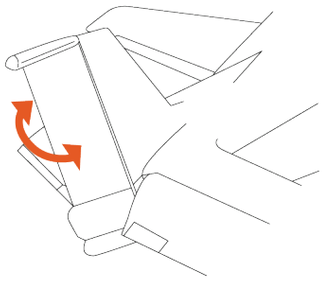

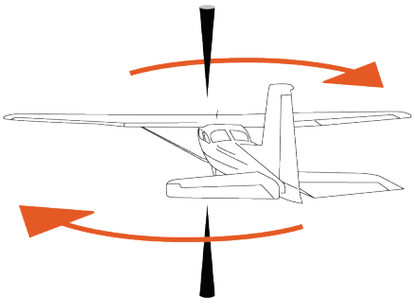

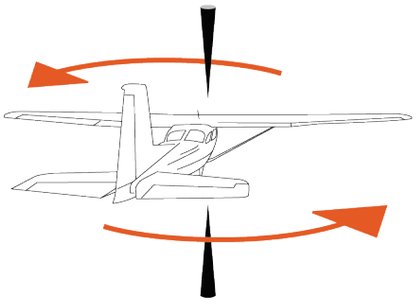

要锁定方向舵功能，请：

– 使用一个 2 mm 内六角扳手（未随附），拧紧位于腕托下方的六角螺丝。

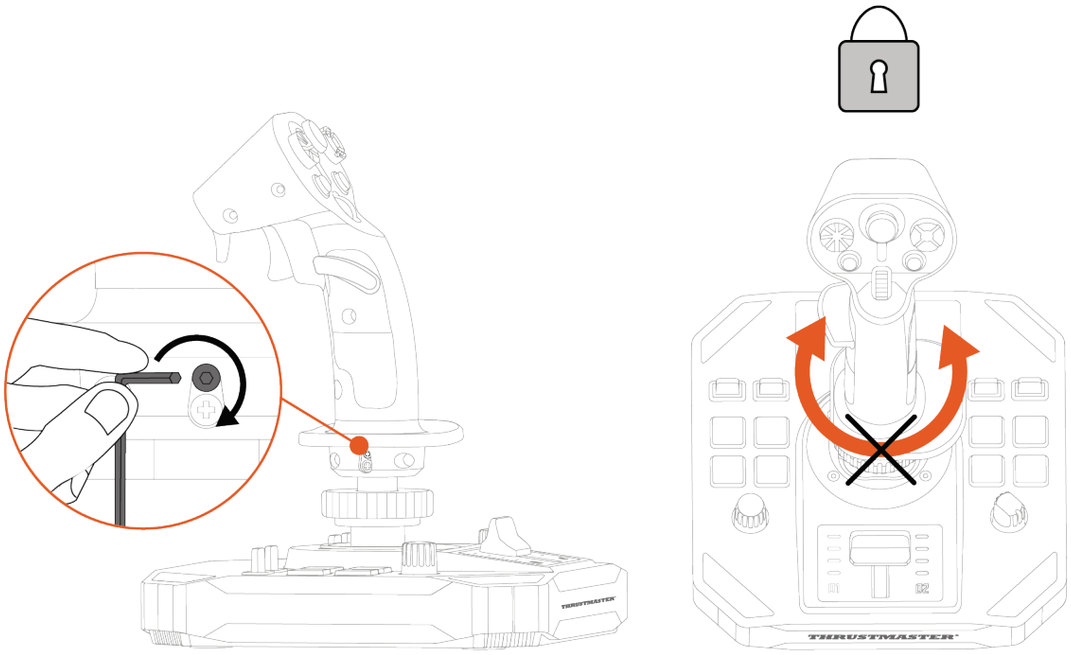

要解锁方向舵功能，请：

– 使用一个 2 mm 内六角扳手（未随附），拧松位于腕托下方的六角螺丝。

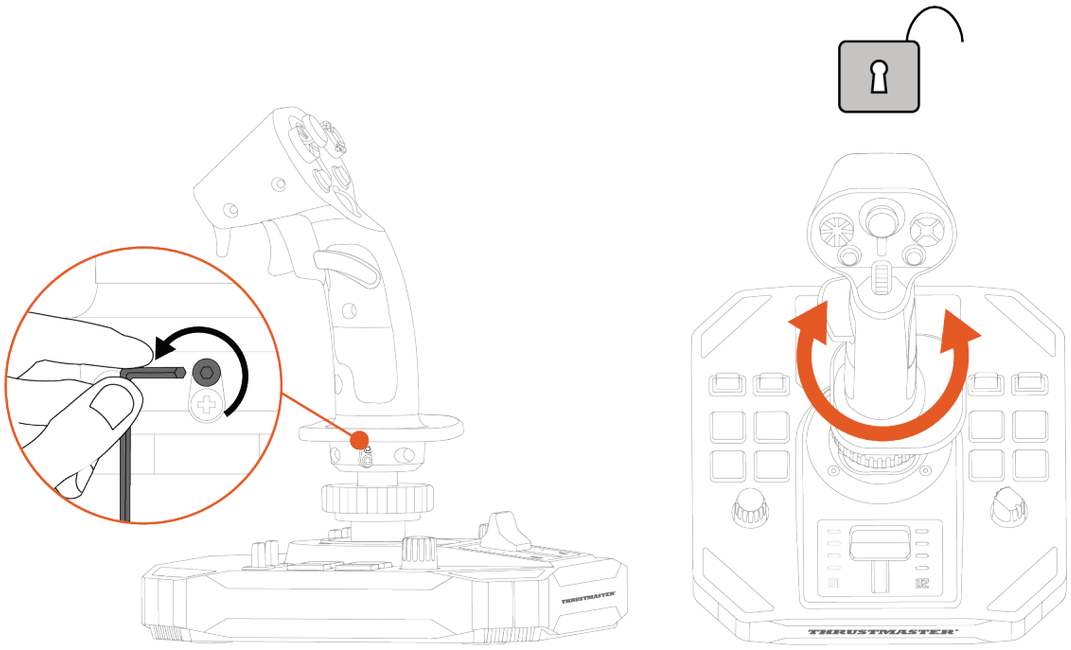

多向视角苦力帽开关

Sol-R 1 Flightstick 摇杆配备一个多向视角苦力帽开关，可用于监控太空飞船周围的动态（在支持此功能的游戏中）。

在游戏的配置菜单中，您可以将各个视图（后视图、左视图、右视图及外部视图）编程到多向视角苦力帽开关的相应方向上。

您还可以将多向视角苦力帽开关留作他用（射击等）。

左利手模式	右利手模式
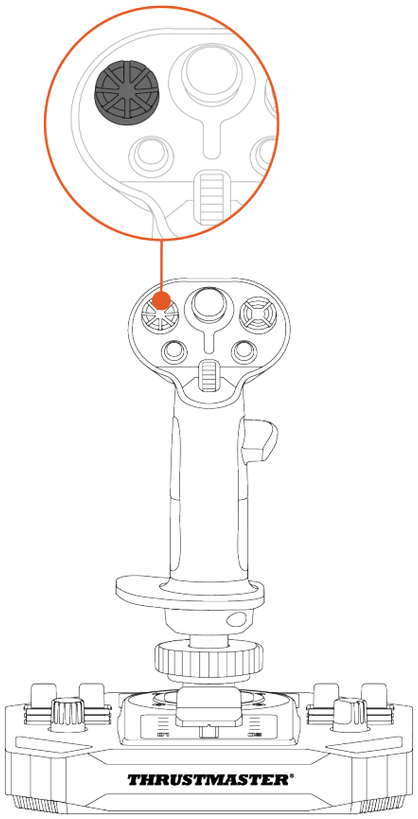	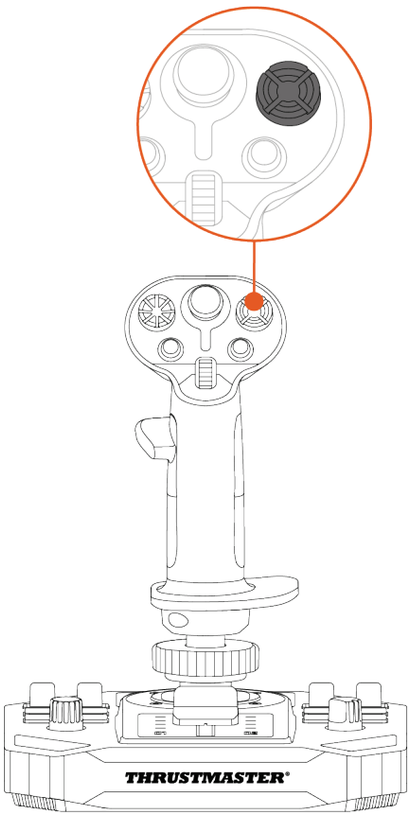

可以禁用视角功能。然而，仍可使用多向苦力帽开关。

要禁用视角功能，请：

1. 转至 Sol-R 1 Flightstick 摇杆的控制面板。
2. 在**游戏控制器**对话框中，点击**属性**。
3. 在 **Test input**（测试输入）选项卡中，取消勾选（即取消选中）**Point of view hat-switch**（视角苦力帽开关）。

视角功能（右利手模式）	
已启用	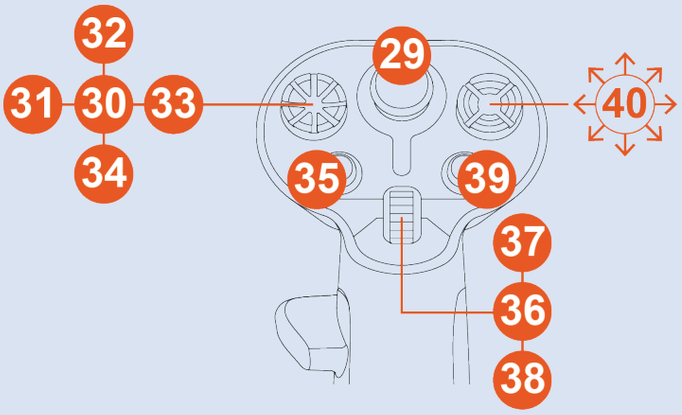
已禁用	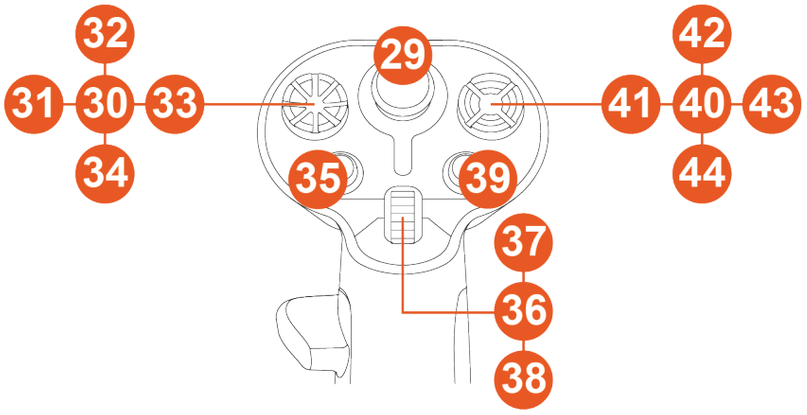

视角功能（左利手模式）	
已启用	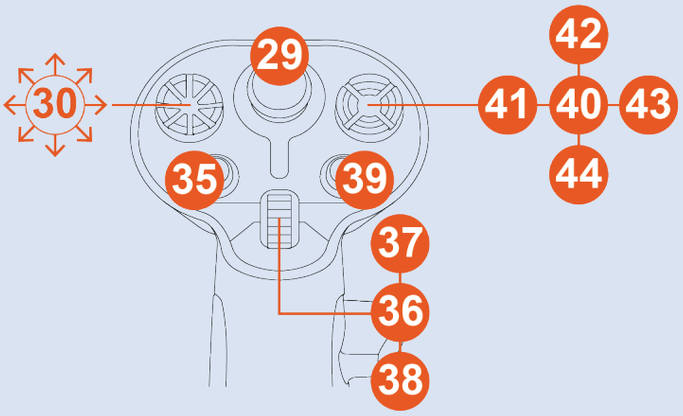
已禁用	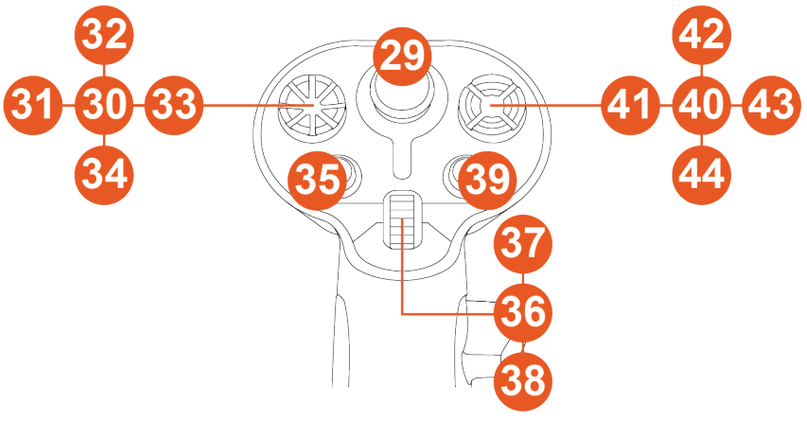

8. 配置飞行摇杆把手

右利手或左利手模式

Sol-R 1 Flightstick 摇杆是左右手通用的，旨在完美适应所有玩家（无论是右利手还是左利手）的需求。

默认情况下，本摇杆被配置为右利手模式。

左利手模式	右利手模式
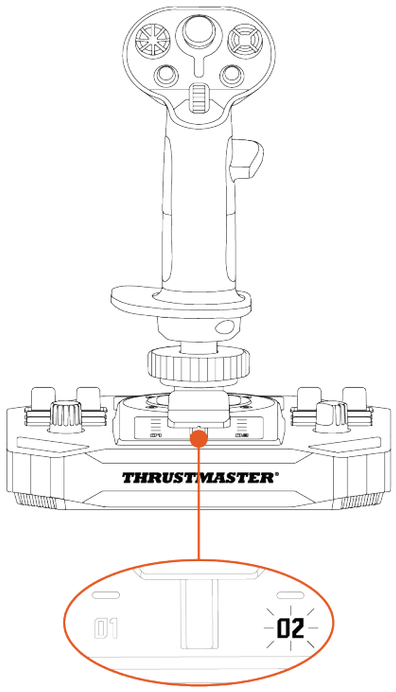	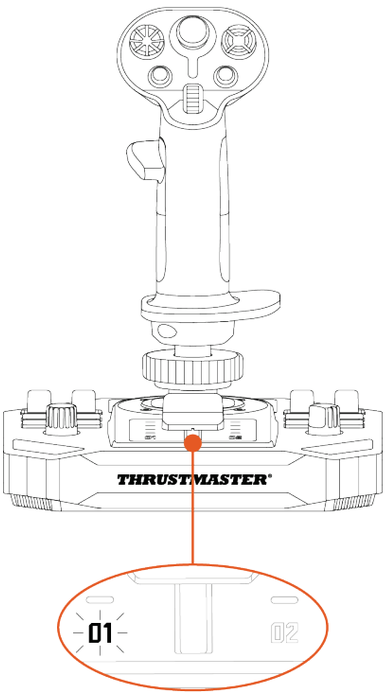

在将摇杆连接到 PC 之前，执行此程序，以从右利手模式切换为左利手模式（或者反之）。

要将摇杆设置为左利手模式，请：

1. 将摇杆底座下方的选择器开关设置为 LEFT HANDED（左利手）。

   此摇杆的名称将被识别为 Sol-R [L] Flightstick。

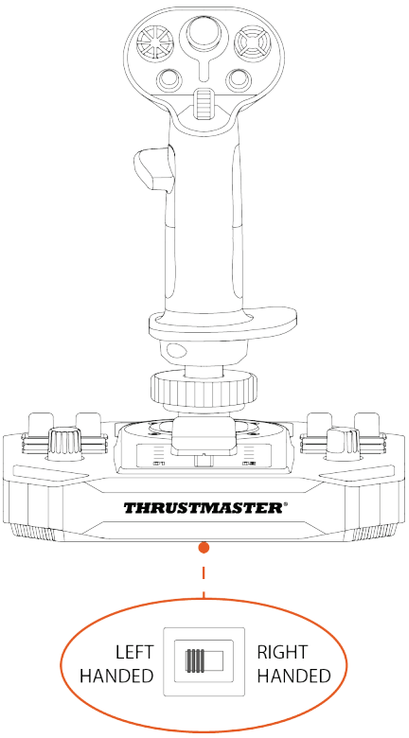

2. 拧松右手拇指托 (A1)。

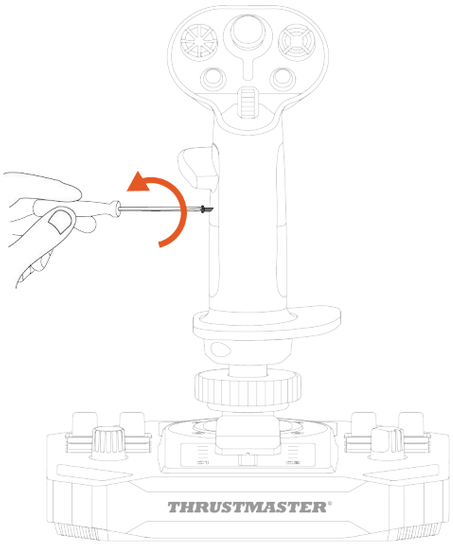

3. 卸下右手拇指托的两个部分（A1 和 A2）。

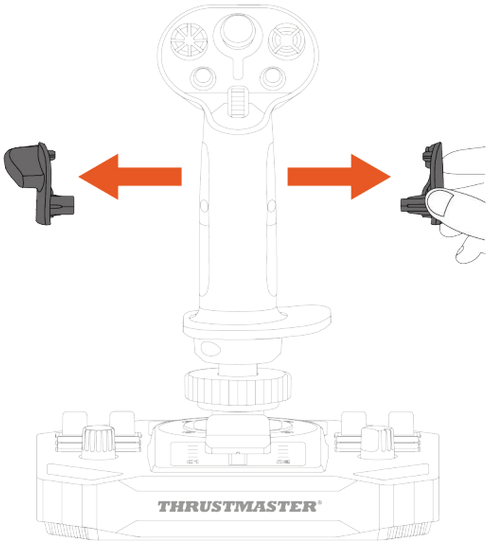

4. 将左手掌托的两个部分（B1 和 B2）置于飞行摇杆把手上。

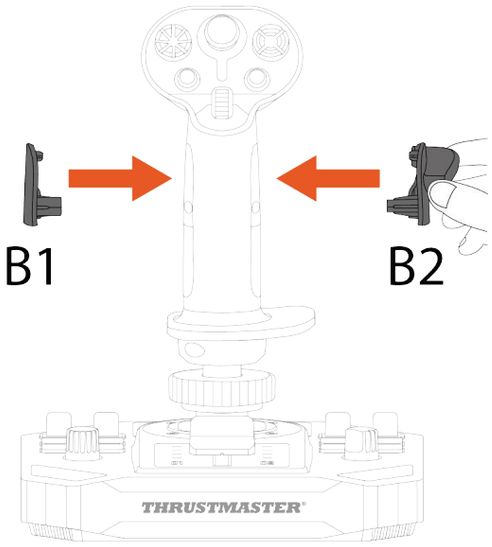

5. 拧紧左手拇指托 (B1)。

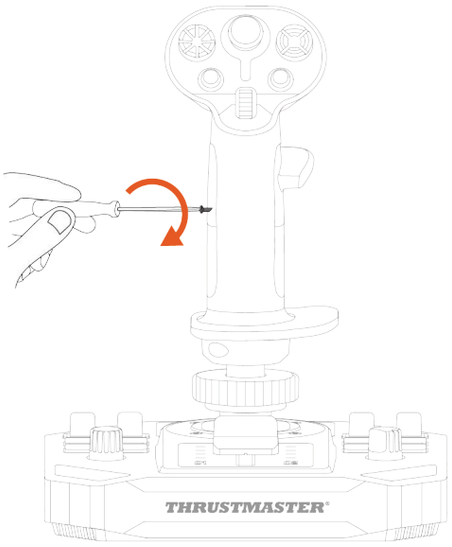

6. 卸下位于飞行摇杆把手背部的可拆卸按钮（C1 或 C2）。

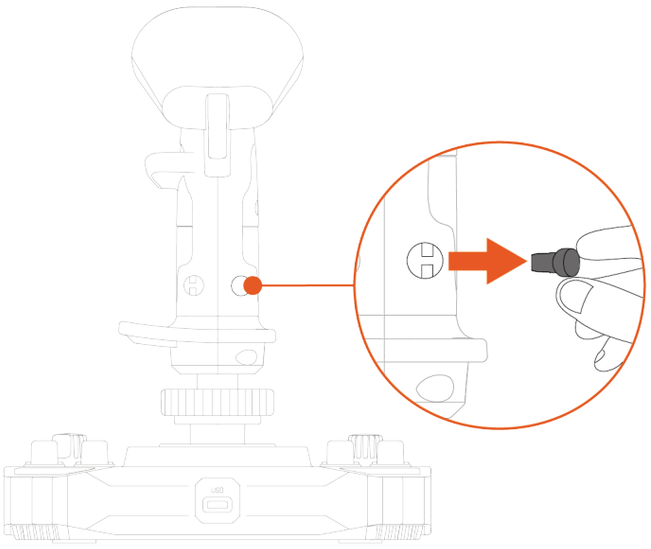

7. 将您偏好的可拆卸按钮（C1 或 C2）插入到 B2 拇指托的下方。

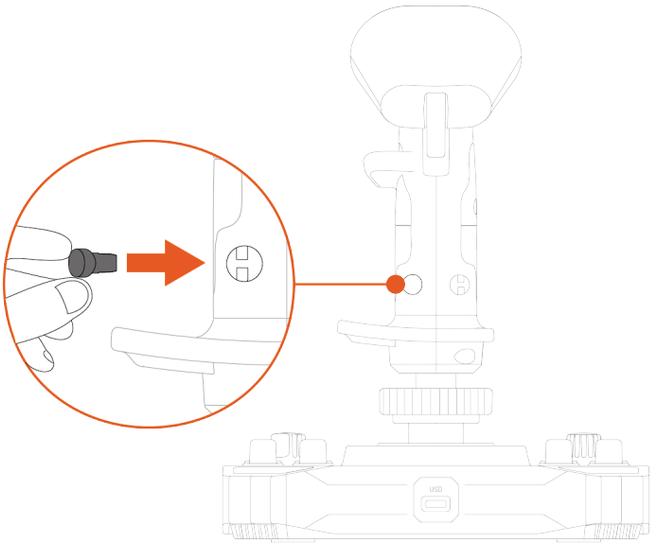

8. 拧松用于固定腕托的两颗螺丝。

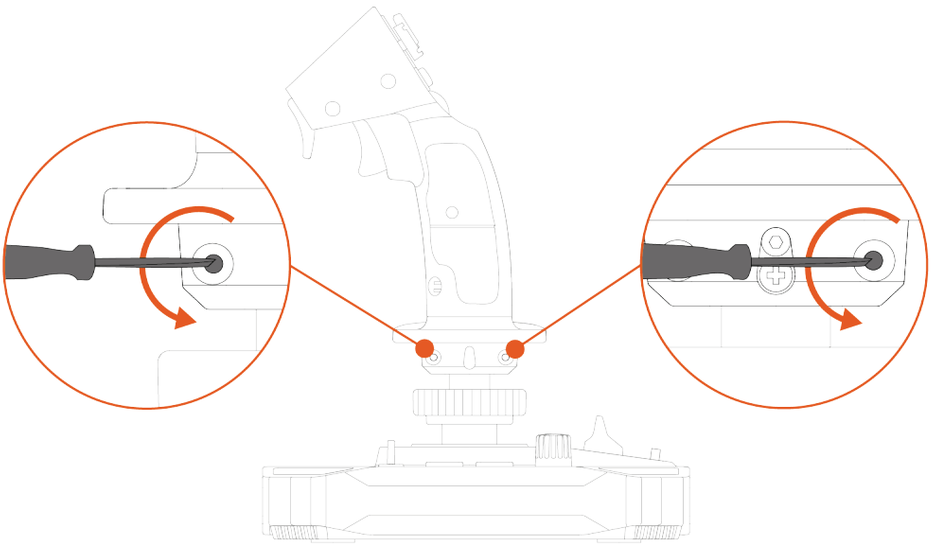

9. 卸下腕托的两个部分，然后对调它们的位置，将其重新置于飞行摇杆把手上。

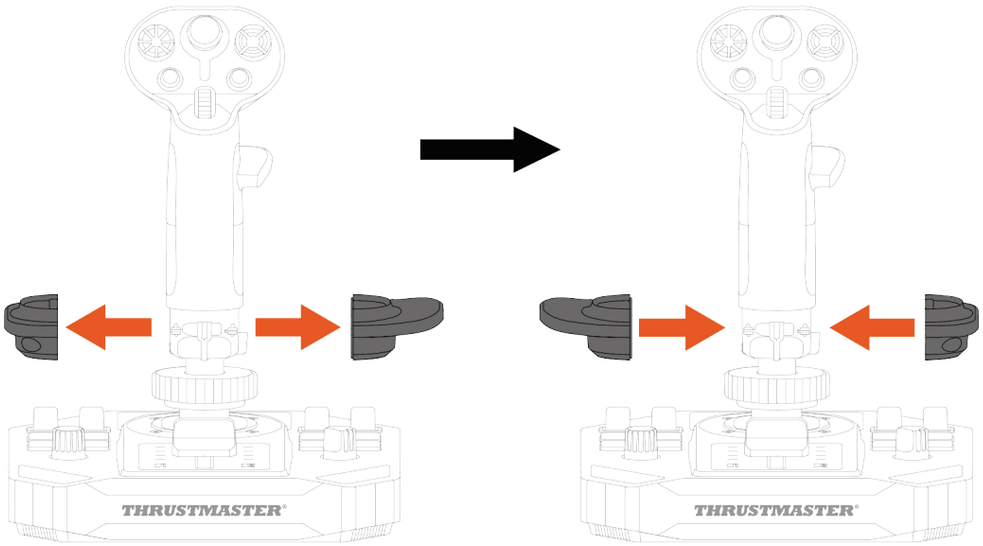

10. 拧紧用于固定腕托的两颗螺丝。

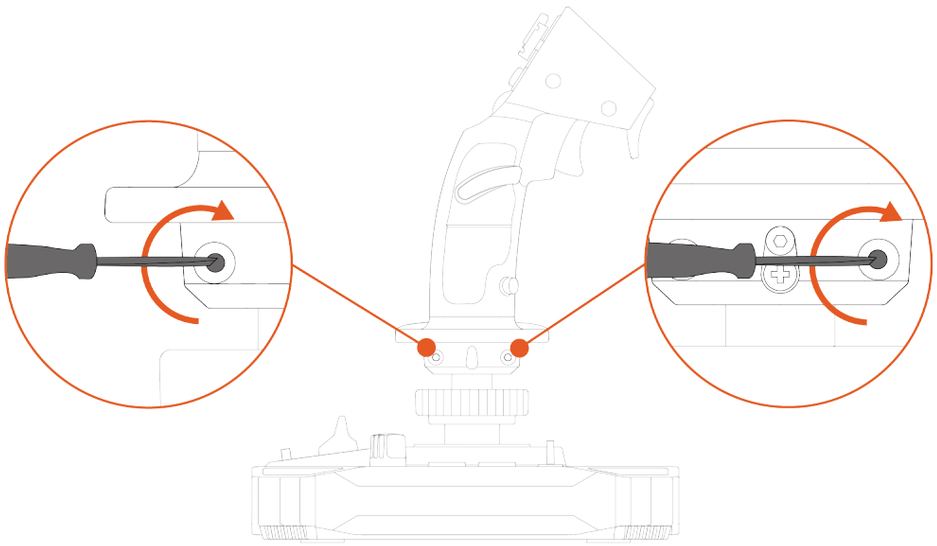

要将摇杆设置为右利手模式，请：

1. 将摇杆底座下方的选择器开关设置为 RIGHT HANDED（右利手）。

   此摇杆的名称将被识别为 Sol-R [R] Flightstick。

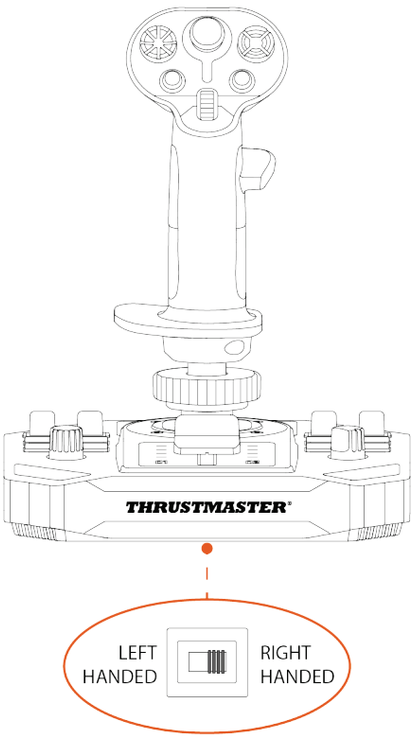

2. 拧松左手拇指托 (B1)。

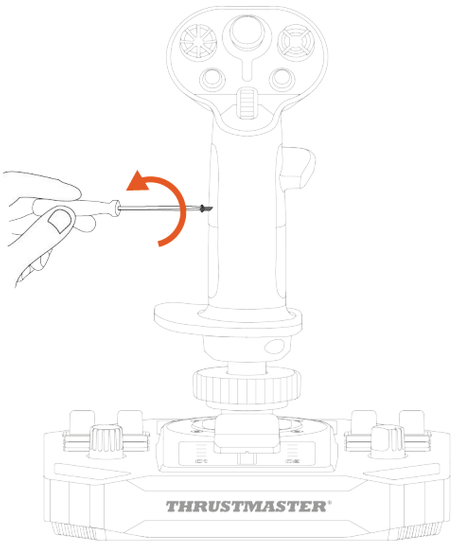

3. 卸下左手拇指托的两个部分（B1 和 B2）。

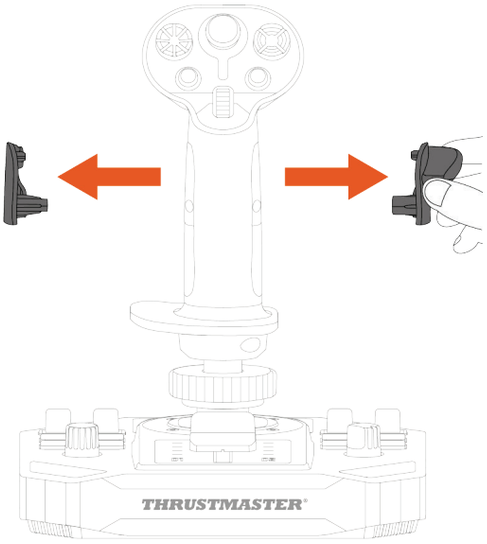

4. 将右手掌托的两个部分（A1 和 A2）置于飞行摇杆把手上。

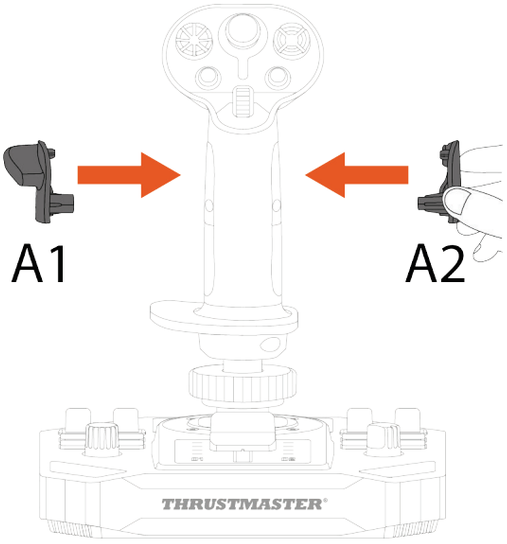

5. 拧紧右手拇指托 (A1)。

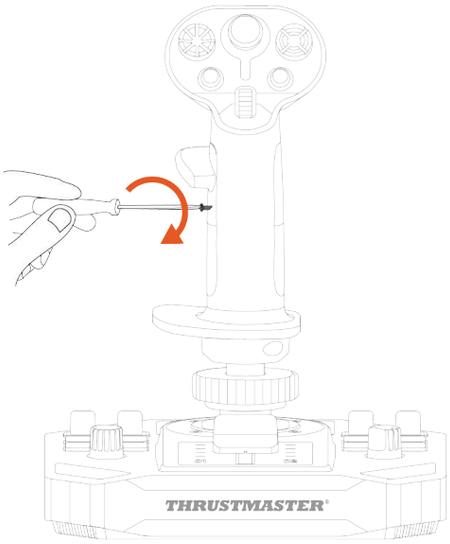

6. 卸下位于飞行摇杆把手背部的可拆卸按钮（C1 或 C2）。

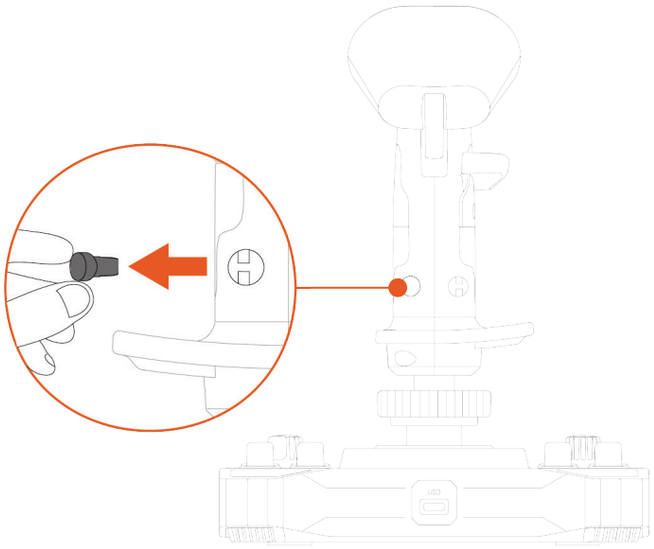

7. 将您偏好的可拆卸按钮（C1 或 C2）插入到 A1 拇指托的下方。

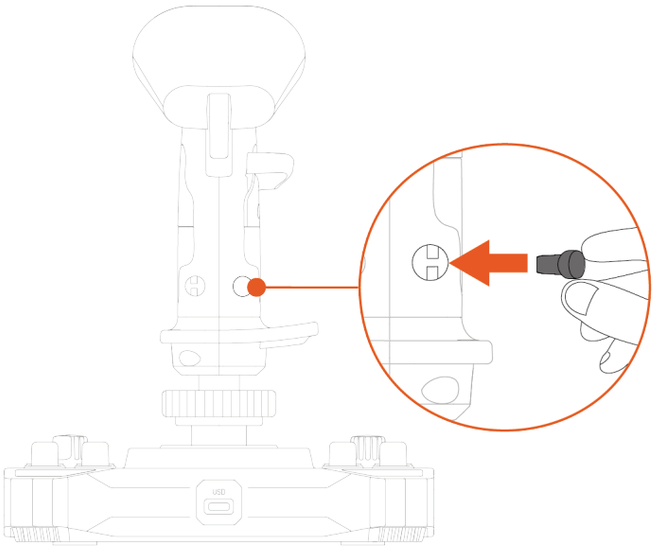

8. 拧松用于固定腕托的两颗螺丝。

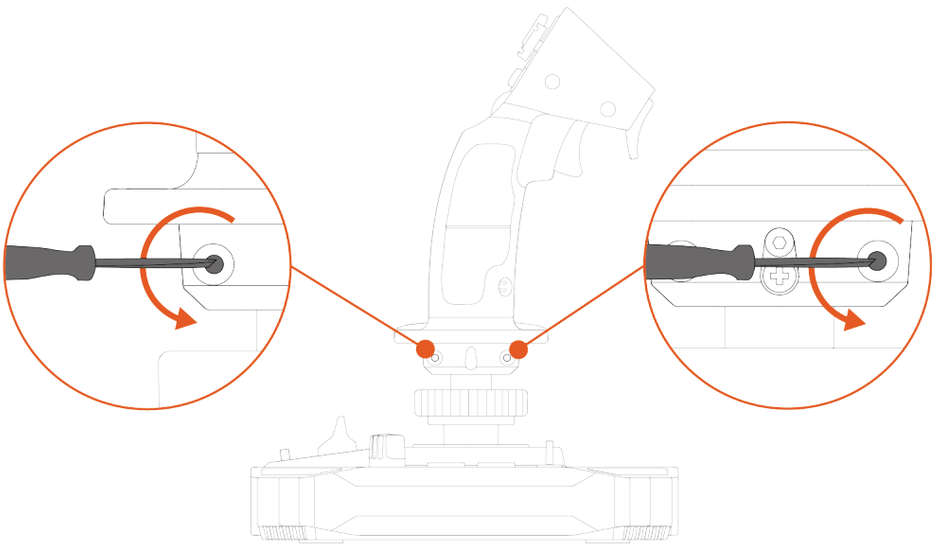

9. 卸下腕托的两个部分，然后对调它们的位置，将其重新置于飞行摇杆把手上。

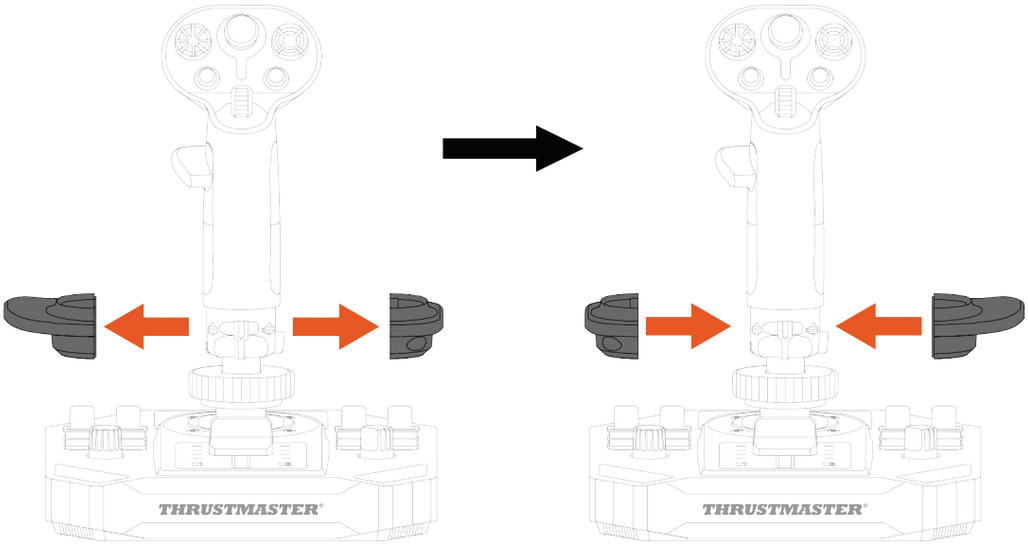

10. 拧紧用于固定腕托的两颗螺丝。

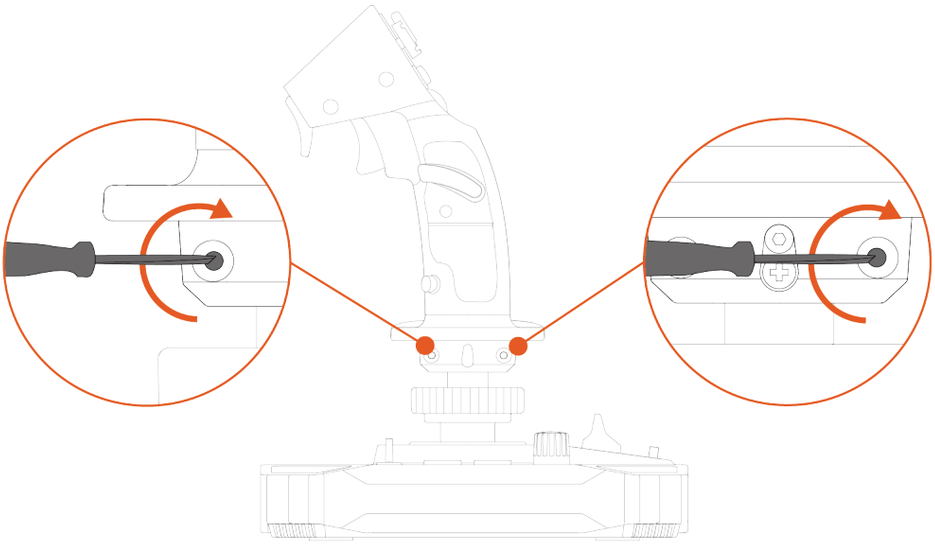

高度适配器

Sol-R 1 Flightstick 摇杆配备一个高度适配器，用于在您持握飞行摇杆把手时抬高您的手部位置，以获得更出色的舒适度。

未安装适配器	已安装适配器
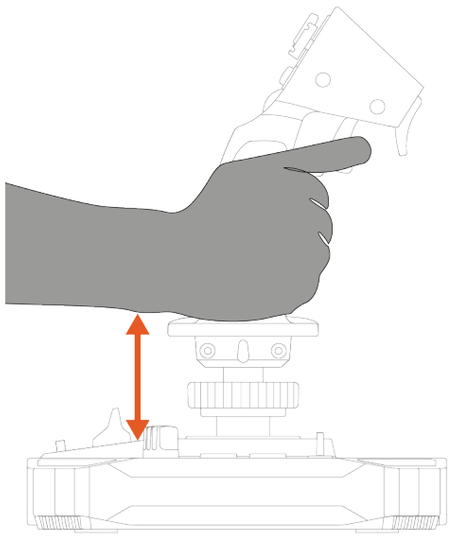	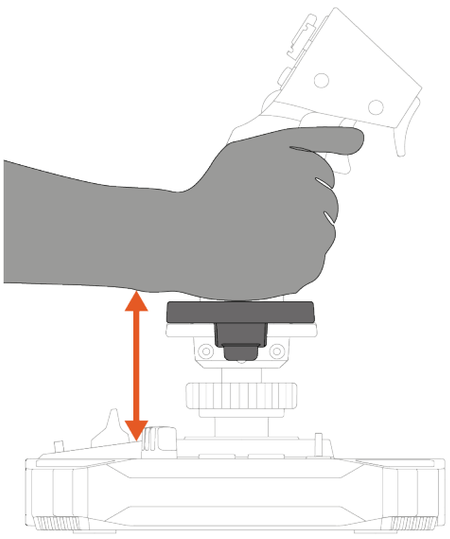

要安装高度适配器，请将其夹到腕托上。

左利手模式	右利手模式
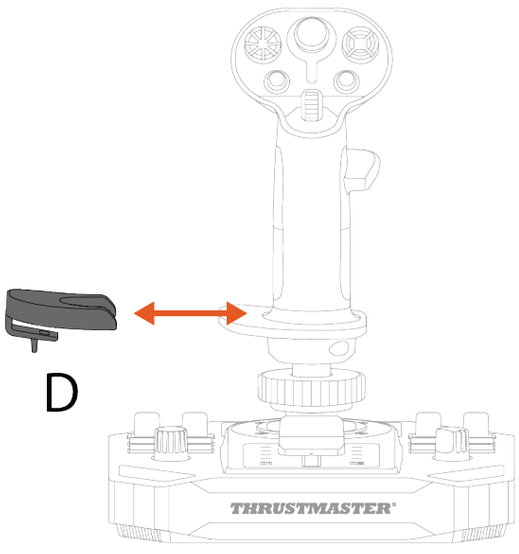	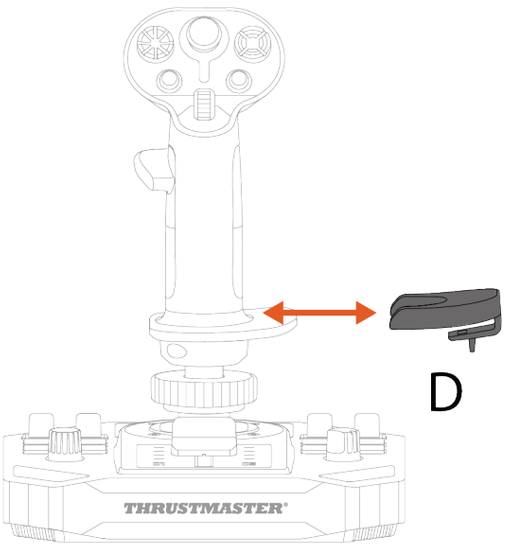

9. 兼容性

确保仅使用授权的配件。使用未经授权的配件可能会损坏产品并导致保修失效。

飞行摇杆把手

Sol-R 底座兼容以下飞行摇杆把手和配件：

- F/A-18C Hornet™ HOTAS Add-On Grip 飞行摇杆把手*；
- Viper Grip – HOTAS Add-On Grip 飞行摇杆把手*（原名 F16-C Viper HOTAS Add-On Grip）；
- AVA Offset Adapter 适配器*；
- 未来的 Thrustmaster（图马思特）飞行摇杆把手*。

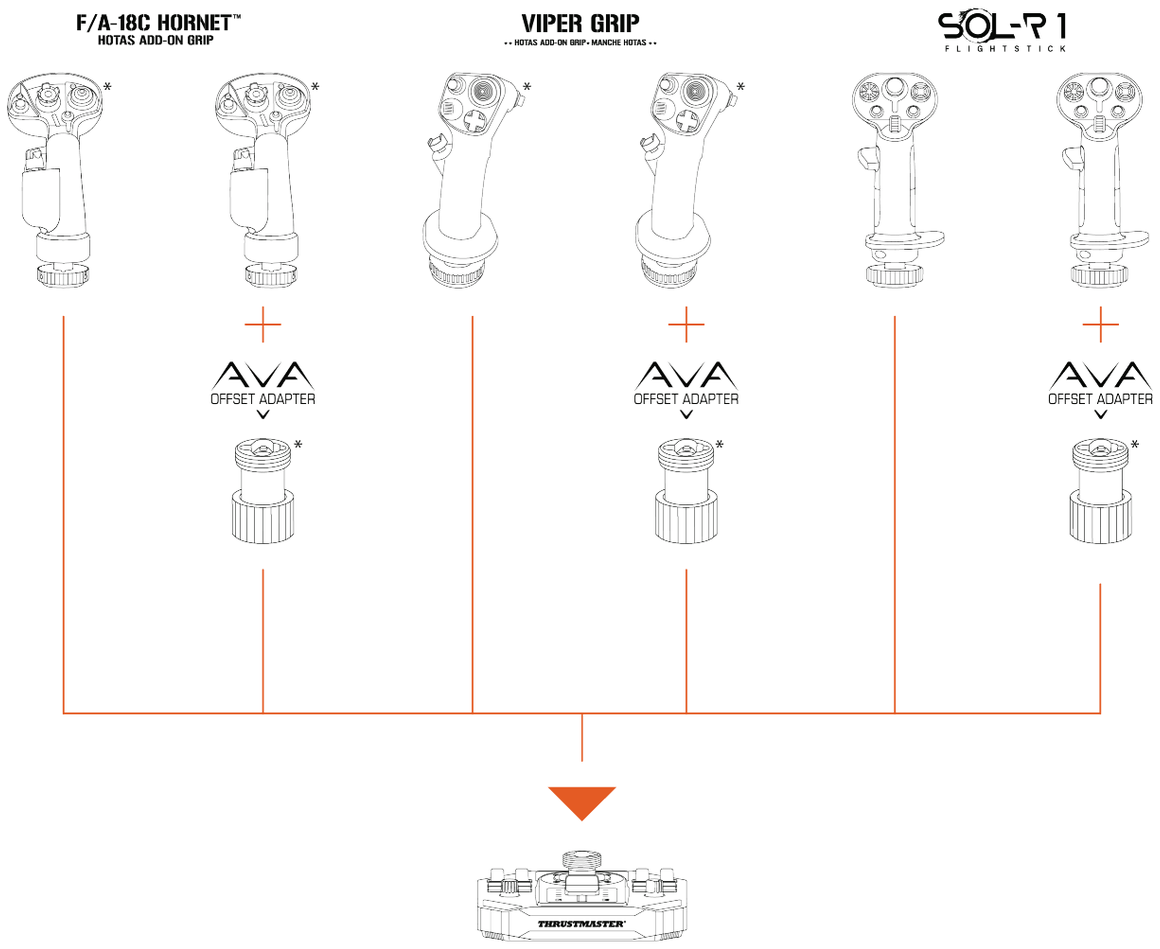

*另售

底座

Sol-R 飞行摇杆把手兼容 AVA 底座*。

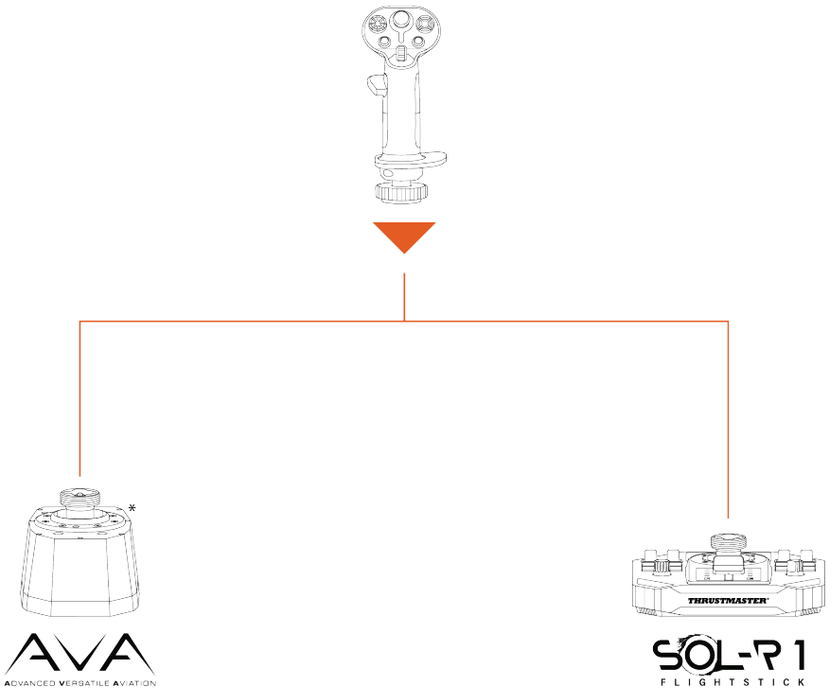

*另售

方向舵

Sol-R 1 Flightstick 摇杆兼容以下方向舵踏板系统：

– TFRP T.Flight Rudder Pedals*；

– TPR:Thrustmaster（图马思特）Pendular Rudder*。

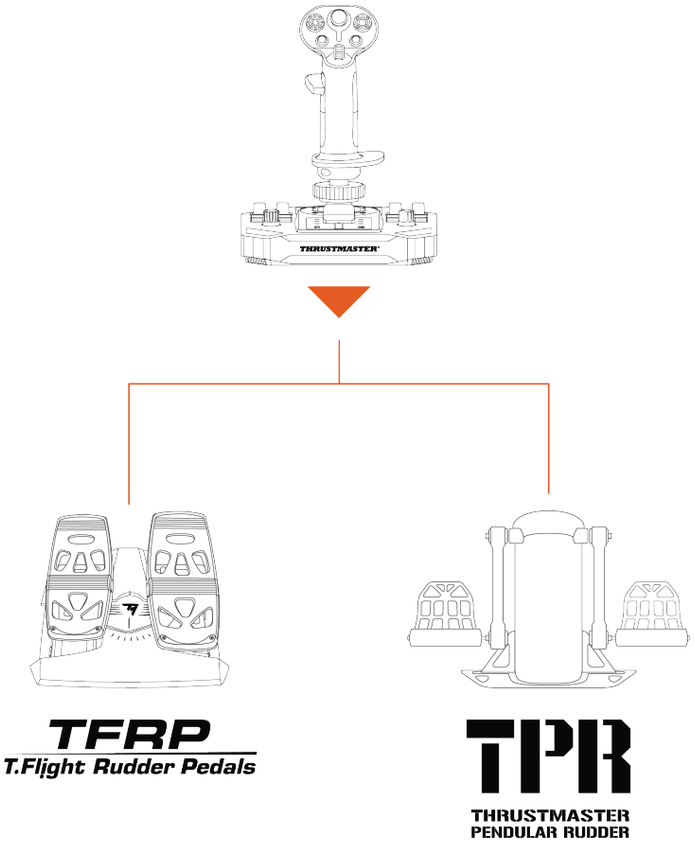

– TFRP 和 TPR 必须通过 USB 连接到 PC。

– TFRP 和 TPR 均兼容所有支持多 USB 和方向舵的游戏。

*另售

10. T.A.R.G.E.T 高级编程软件

T.A.R.G.E.T (Thrustmaster Advanced pRogramming Graphical EdiTor) 是一款创新的高性能软件套件，可进一步提升大多数 Thrustmaster（图马思特）飞行控制器的性能，支持用户与 Thrustmaster（图马思特）社区分享配置文件。

安装

1. 访问：
   http://support.thrustmaster.cn/product/sol-r-1-flightstick
2. 在**软件**部分，下载并安装 T.A.R.G.E.T 高级编程软件。

主要功能

– 各种可能的轴配置

– 支持多种编程级别：Basic、Advanced 与 Script。

– 采用“拖放”原则。

– 可将 Sol-R 1 Flightstick 摇杆与其他 Thrustmaster（图马思特）飞行模拟配件（Hotas Cougar*、T.16000M FCS*、TWCS*、TFRP*、MFD Cougar Pack*、TCA 系列*、VIPER 系列*和 AVA 系列*，所有这些设备也兼容 T.A.R.G.E.T）组合使用，使其可被识别为单个 USB 设备。

– 访问由 Thrustmaster（图马思特）社区创建的高级配置文件。

**另售*

11. 常见问题解答和技术支持

您对 Sol-R 1 Flightstick 摇杆是否有任何疑问，或者您是否遇到任何技术问题？若有的话，请访问 Thrustmaster（图马思特）技术支持网站：**http://support.thrustmaster.cn/product/sol-r-1-flightstick**

1. *我的摇杆无法正常工作，或似乎校准不当*

– 关闭 PC 电源，断开摇杆连接，然后重新连接摇杆，重启 PC 并再次启动您的游戏。

– 连接摇杆时，确保飞行摇杆把手居中并避免移动它，以防出现任何校准问题。

2. *我无法配置我的摇杆*

– 访问游戏菜单并选择**选项 > 控制器 > 游戏手柄**或**摇杆**。然后选择最适当的配置，或重新配置摇杆选项。

– 有关详细信息，请参阅游戏的用户手册或联机帮助。

3. *我的摇杆太灵敏或不够灵敏*

– Sol-R 1 Flightstick 在不同的轴上移动几次之后会自动执行自校准。

– 访问游戏菜单并选择**选项 > 控制器 > 游戏手柄**或**摇杆**。然后调整摇杆的灵敏度和盲区（如果这些选项可用）。

4. *我的摇杆无法正常工作*

– 为使 Sol-R 1 Flightstick 摇杆能在视频游戏中正确工作，您需要更新其固件。

要执行固件更新，请访问：

http://support.thrustmaster.cn/product/sol-r-1-flightstick

选择**驱动程序**，按照说明（包括下载和安装程序）进行操作。

THRUSTMASTER®

SOL-R 1

FLIGHTSTICK

PC (Windows® 10/11)

使用者手冊

在安裝本產品之前、以任何方式使用本產品之前以及對其執行任何維護之前，請**仔細閱讀**本手冊提供的說明。請務必遵守安全說明。不遵守這些說明可能導致事故和/或損壞。請保留本手冊，以便您日後查閱說明。

目錄

1. 包裝清單 **6**

2. 技術特性 **7**

3. 用法資訊 **11**

4. 組裝 **13**

5. 安裝到 **PC** 上 **15**

控制台 ***16***

對應 ***20***

6. 安裝到支架上 **23**

安裝到 ***TM Flying Clamp**** *上* ***24***

*安裝在駕駛艙*中或另一個固定支架上** ***25***

7. 功能 **26**

節流閥 ***26***

方向舵功能 ***27***

多向視角苦力帽開關 ***29***

8. 設定飛行搖桿把手 **32**

右利手或左利手模式 ***32***

高度配接器 ***43***

11. 相容性 **44**

飛行搖桿把手 ***45***

底座 ***46***

方向舵 ***47***

8. T.A.R.G.E.T 進階編程軟體 **48**

安裝 ***48***

主要功能 ***49***

9. 常見問題解答和技術支援 **50**

SOL-R 1

FLIGHTSTICK

借助 Sol-R 1 Flightstick 搖桿，享受閃耀的星際體驗：它將陪伴您領略太空戰鬥與探索的精髓。

本手冊將引導您安裝 Sol-R 1 Flightstick 並讓其運作在最佳條件下。在開始起飛之前，請務必仔細閱讀以下說明和警告：它們將助力您盡情享受您的產品。

更新韌體

為使 Sol-R 1 Flightstick 搖桿能在視訊遊戲中正確工作，您需要更新其韌體。

要執行更新，請瀏覽

https://support.thrustmaster.com/product/sol-r-1-flightstick。

選取 **Drivers**（驅動程式），按照說明（包括下載和安裝程式）進行操作。

1. 包裝清單

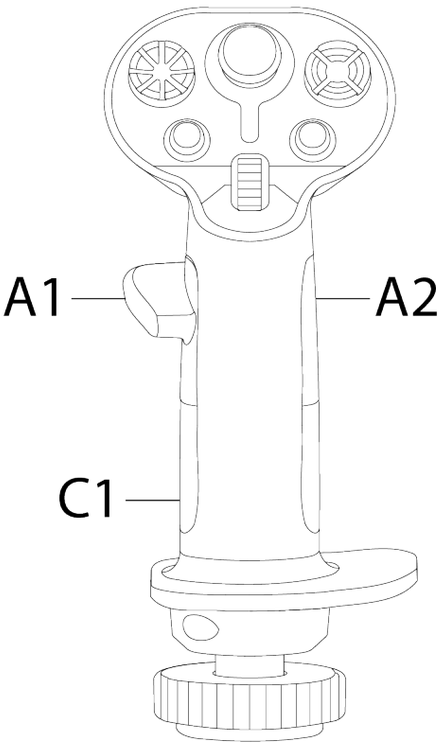

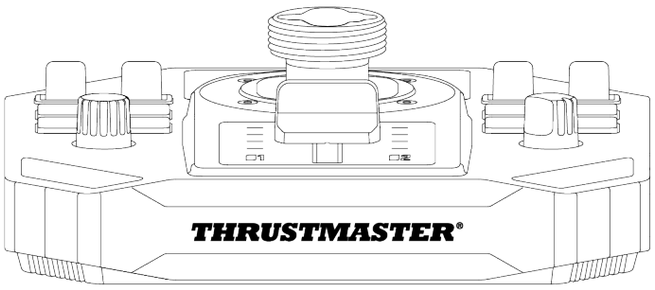

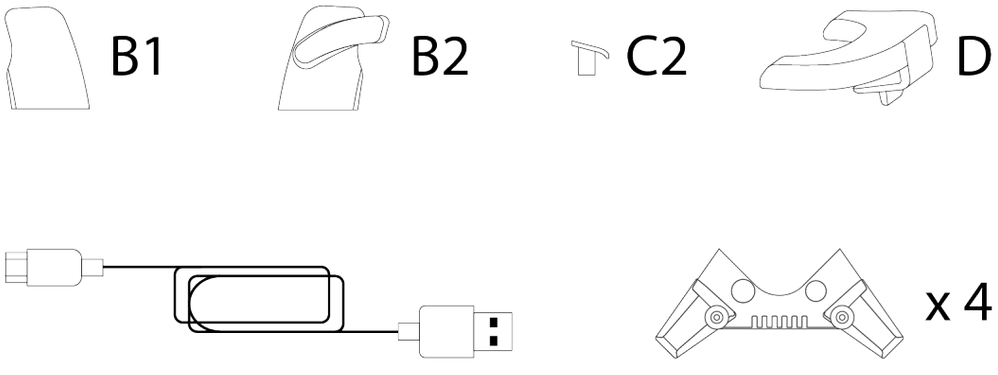

2. 技術特性

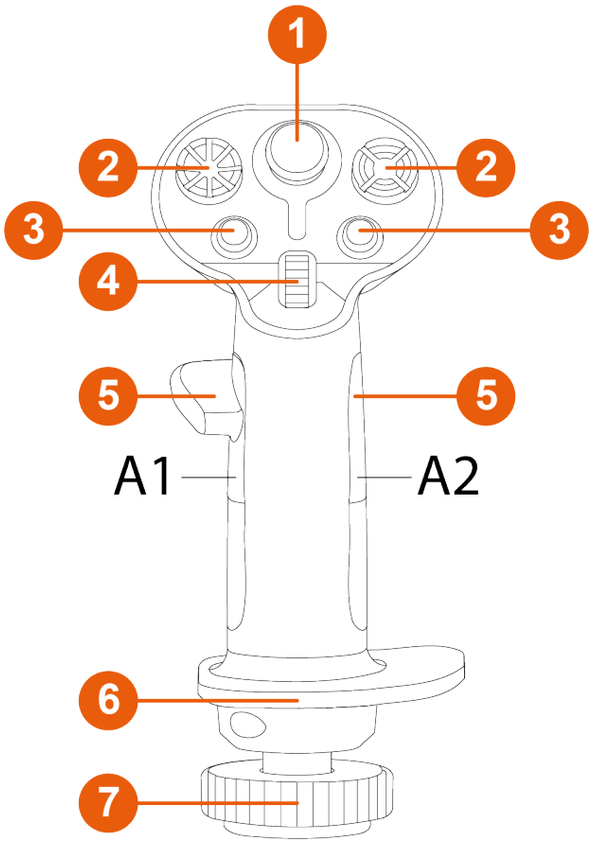

❶ 模擬迷你操作桿

❷ 八向視角苦力帽開關

❸ 操作按鈕

❹ 滾輪

❺ 拇指托（右利手和左利手）

❻ 左右手通用的腕托

❼ 方向舵功能，（透過旋轉飛行搖桿把手，可鎖定）

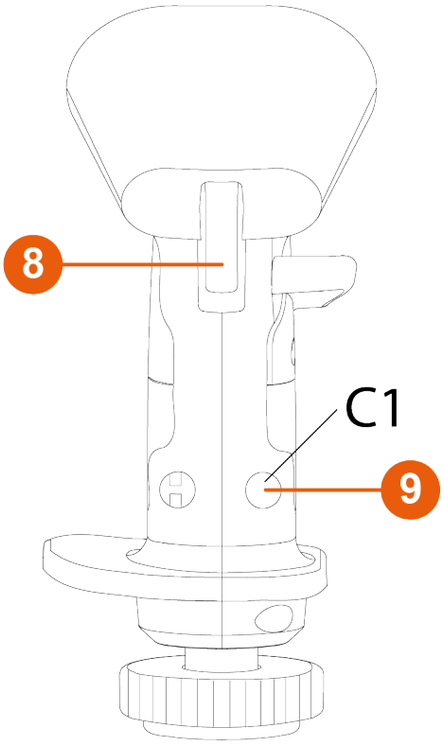

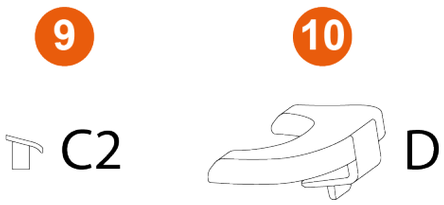

❽ 扳機（包含一個雙擋位扳機）

❾ 可拆卸的按鈕

❿ 可拆卸的高度配接器（右利手和左利手）

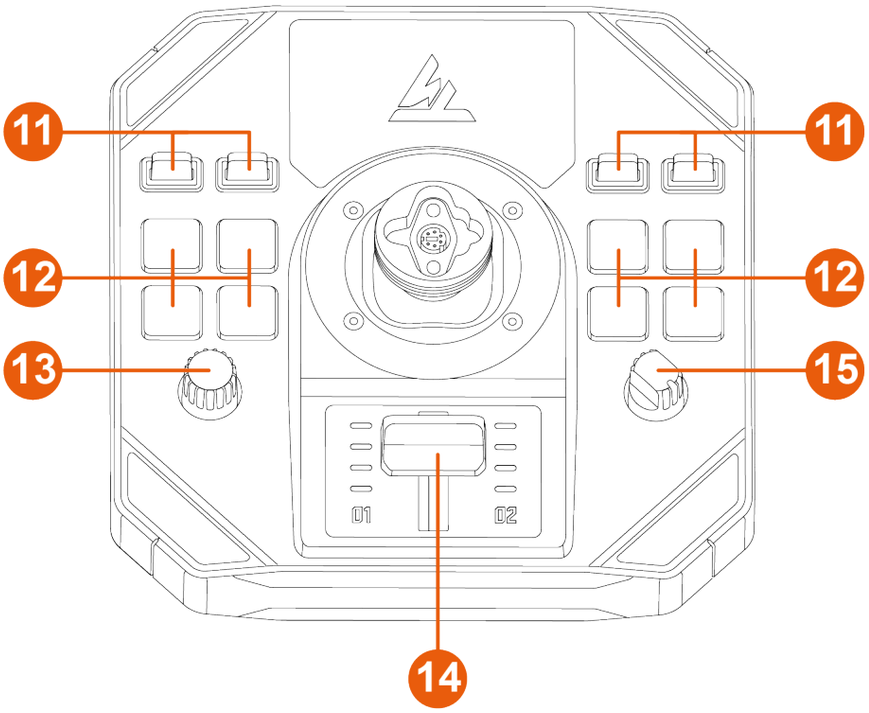

⓫ 撥碼開關（兩個擋位）

⓬ 背光操作按鈕

⓭ 編碼器

⓮ 帶有指示燈的節流閥

⓯ 旋鈕式選取器（四個擋位）

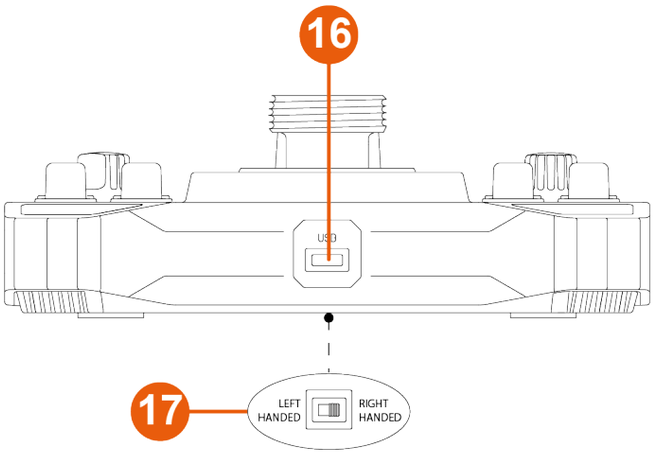

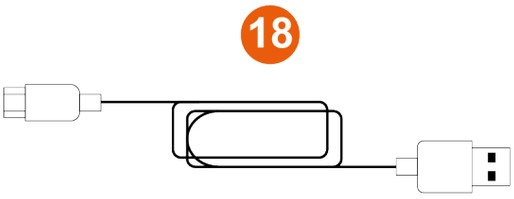

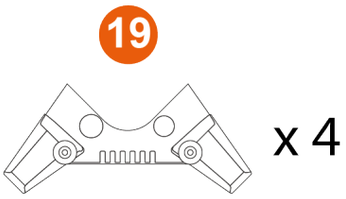

⑯ USB-C 介面

⑰ 選取器開關：LEFT HANDED（左利手） / RIGHT HANDED（右利手）

⑱ USB-A – USB-C 連接線

⑲ 穩定支架

3. 用法資訊

文件

在使用本產品之前，請仔細重讀本文件，並妥善儲存以備日後參考。

夾傷危險

使用 Sol-R 1 Flightstick 搖桿時，切勿將您的手指置於底座和飛行搖桿把手的軸之間的間隙區域。

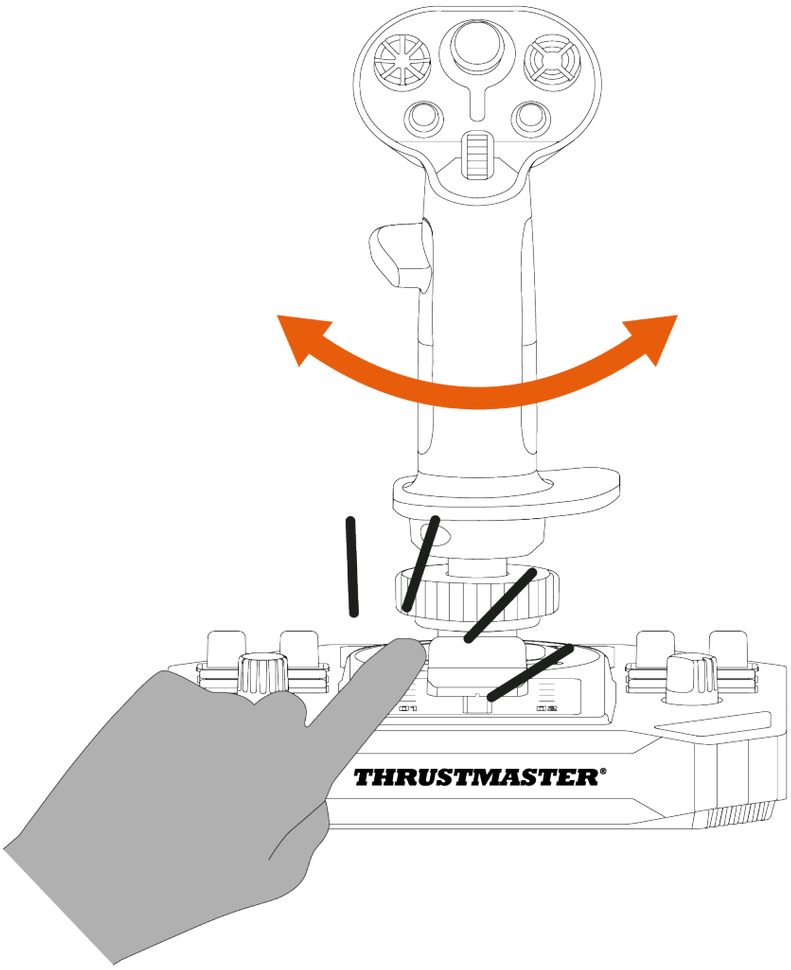

4. 組裝

1. 將飛行搖桿把手置於底座上。確保飛行搖桿把手的安放位置正確無誤，如下圖所示。
2. 擰緊夾環。

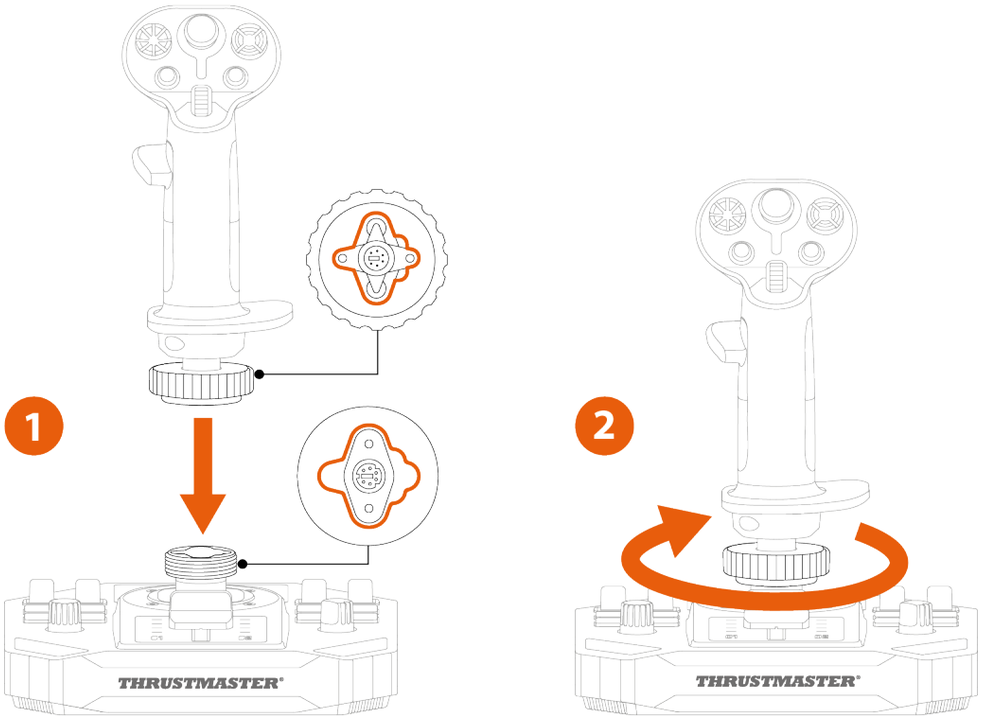

如果您感覺有阻力，請勿用強力。確保底座接頭與飛行搖桿把手正確對齊，如上圖所示。若未遵守本說明，可能會導致損壞本產品。

3. *（可選）*將穩定支架夾在底座的四角。

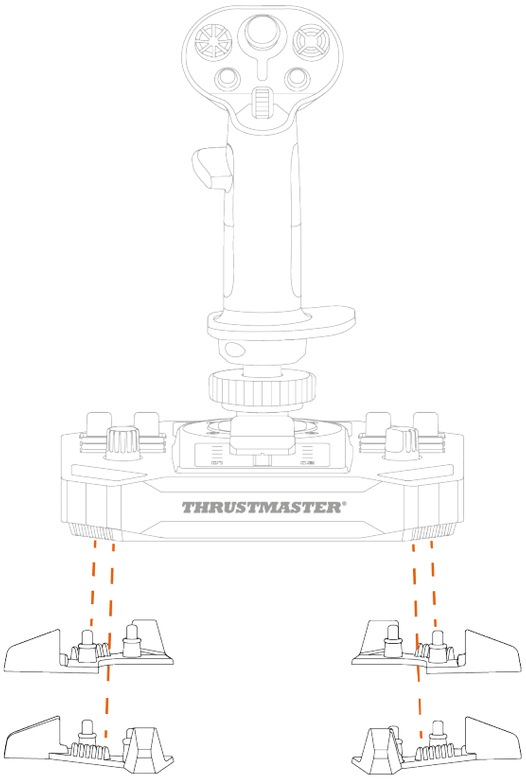

5. 安裝到 PC 上

1. 請瀏覽：
   https://support.thrustmaster.com/product/sol-r-1-flightstick。
2. 下載並安裝 PC 驅動程式及其基於 Windows 控制台的自訂介面。
3. 安裝 PC 驅動程式之後，使用 USB-A – USB-C 連接線將 Sol-R 1 Flightstick 搖桿連接到 PC 上的某個 USB 埠。

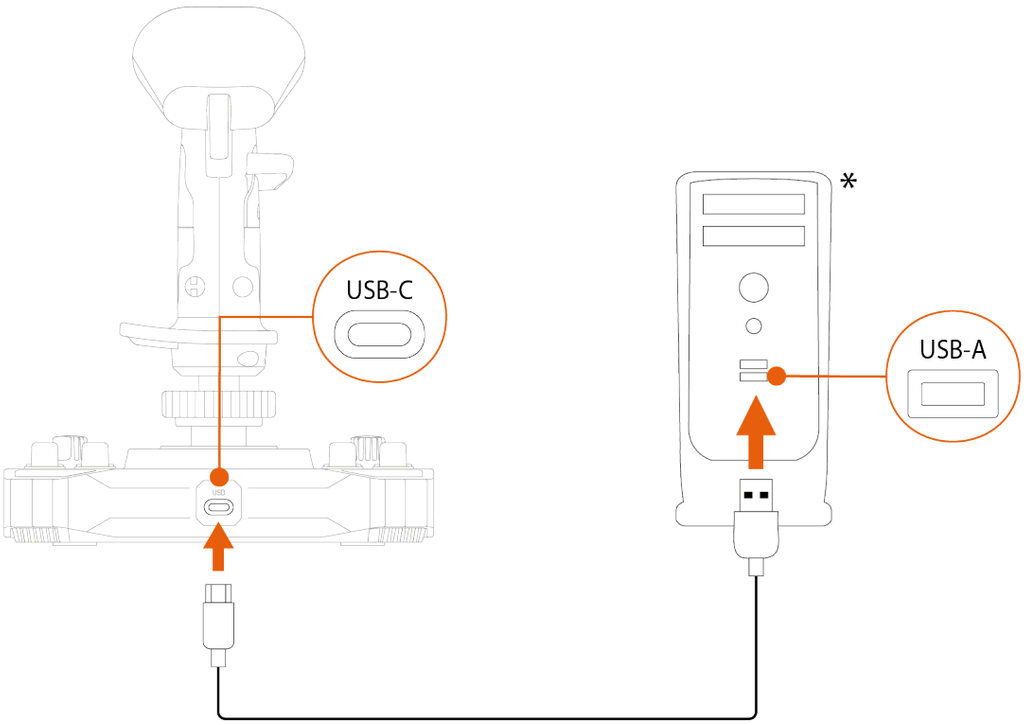

** 未隨附*

控制台

要存取控制面板，請選取**開始**，在搜尋列中鍵入 **Control Panel** 或**控制台**，然後按一下 **Control Panel** 或**控制台**（在 Windows® 10/11 中）。

此時將顯示**遊戲控制器**對話方塊。該配件將出現在螢幕上，其名稱顯示為 **Sol-R [R] Flightstick** 或 **Sol-R [L] Flightstick**，狀態為**正常**。

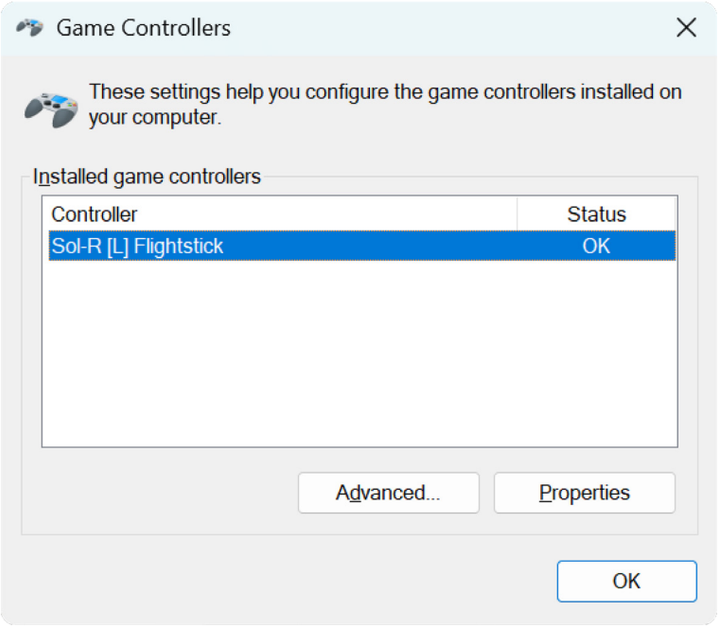

在**遊戲控制器**對話方塊中，按一下**內容**可測試和檢視所有功能。

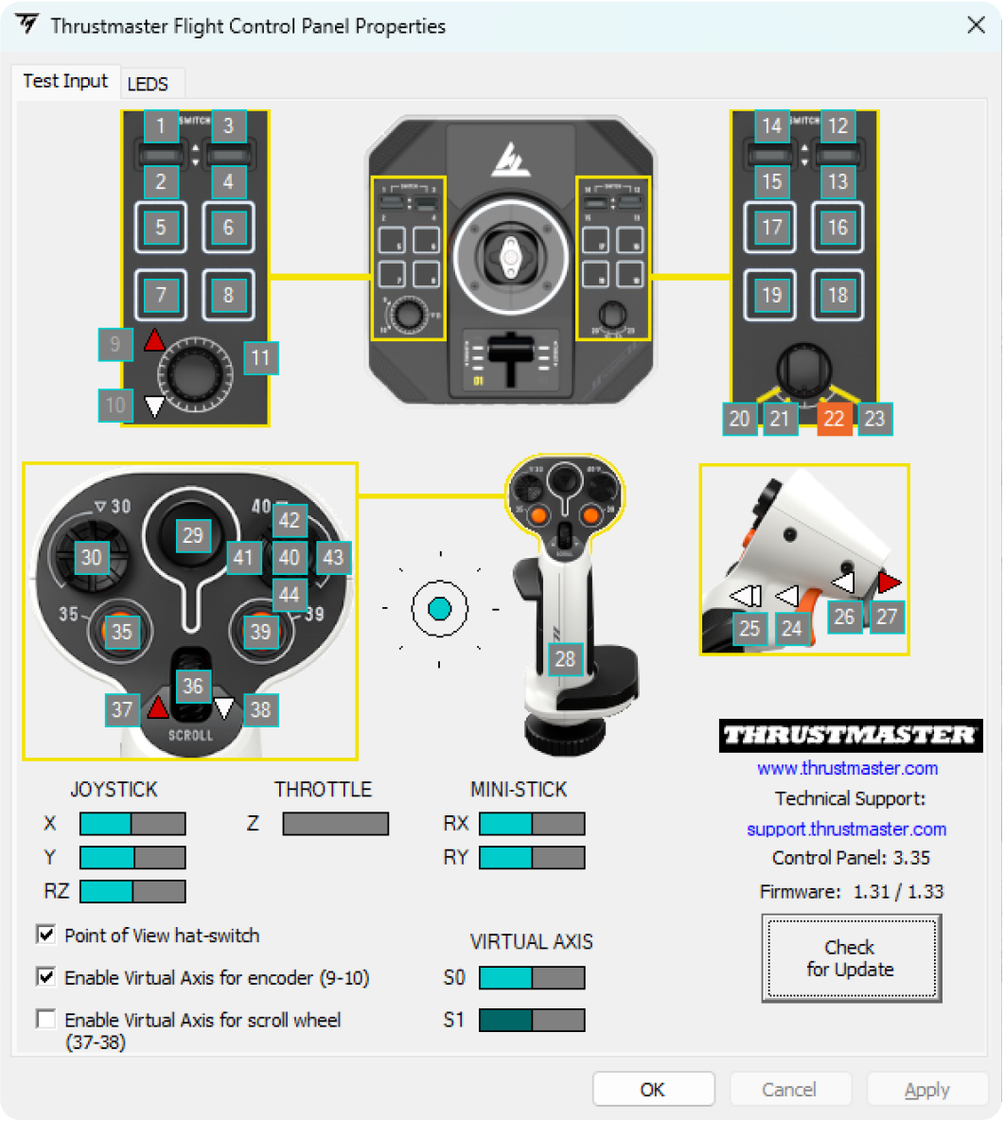

可自訂的 LED

Sol-R 1 Flightstick 搖桿配備 11 個可透過控制台進行自訂的 LED。

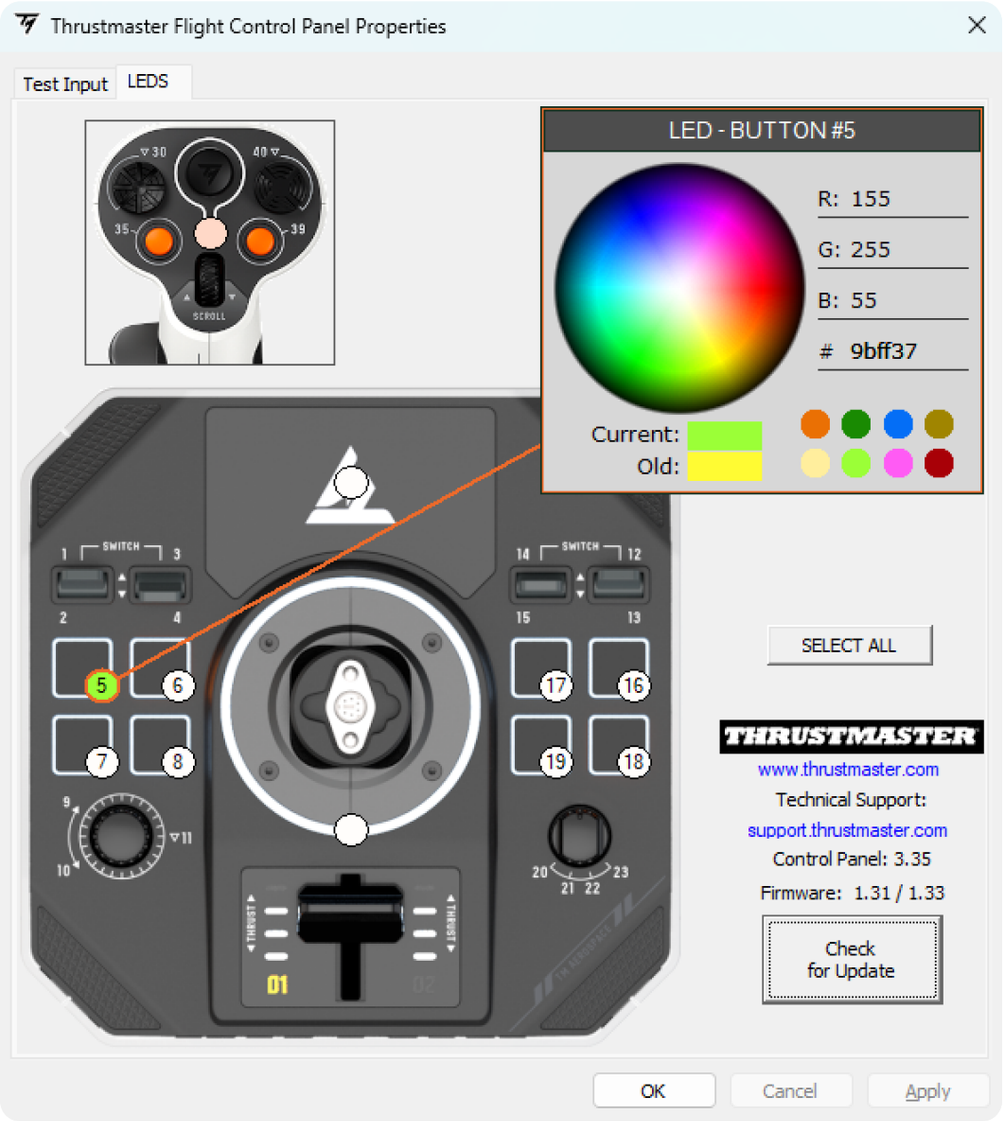

您可以為每個 LED 分配一種不同的顏色。

要改變 LED 的顏色，請：

1. 前往 Sol-R 1 Flightstick 搖桿的控制台。
2. 在**遊戲控制器**對話方塊中，按一下**內容**。
3. 在 **LEDS** 索引標籤中，按一下彩色圓環之一，以選取您要改變顏色的 LED。
4. 使用顏色滾輪或預定義調色盤，或者輸入顏色代碼（RGB 或 HEX），以改變顏色。
5. 按一下**確定**，儲存變更。

當將 Sol-R 飛行搖桿把手安裝在 AVA 底座*上時，迷你操作桿區域的背光燈將會亮起，您可以改變背光燈的顏色。

*另售

對應

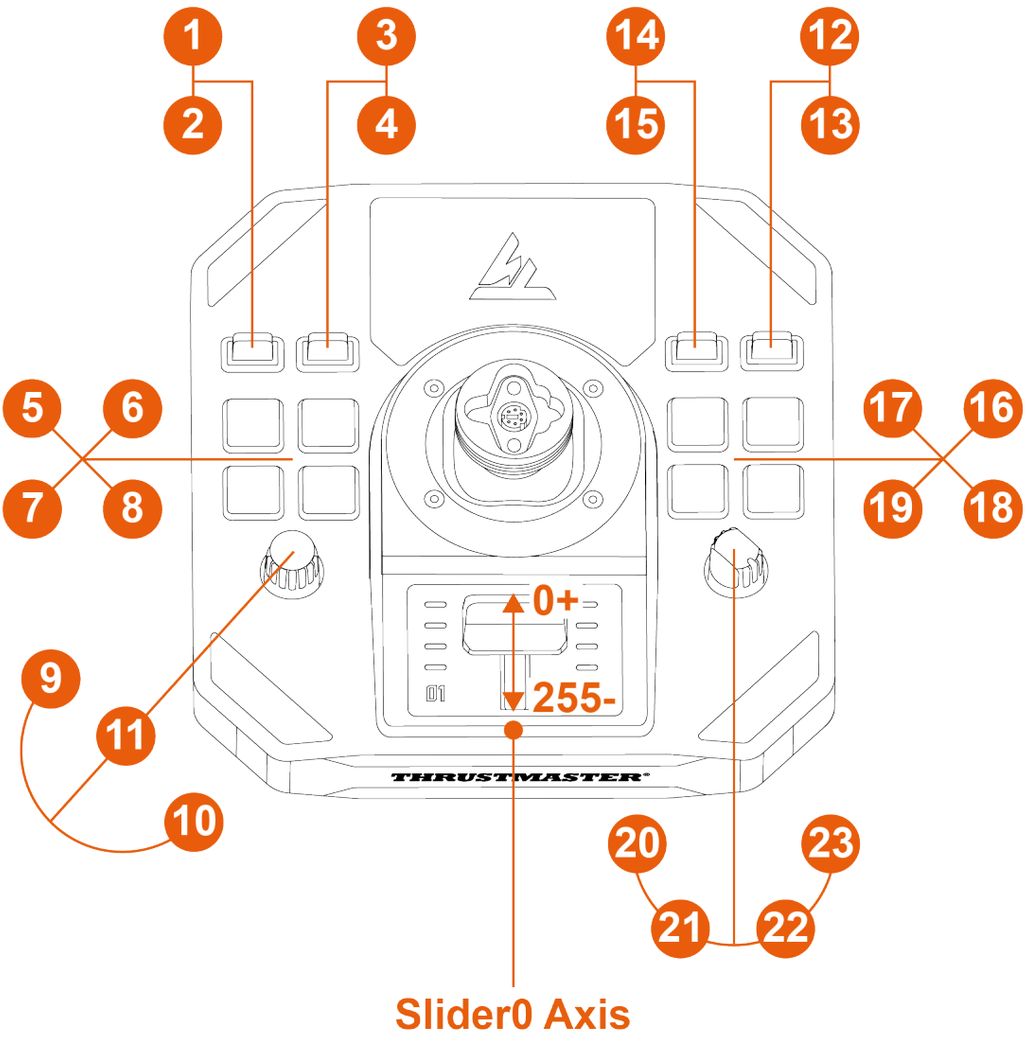
1
2
3
4
14
15
12
13
5
6
7
8
17
16
19
18
9
11
10
20
21
22
23
0+
255-
THRUSTMASTER
Slider0 Axis

右利手模式

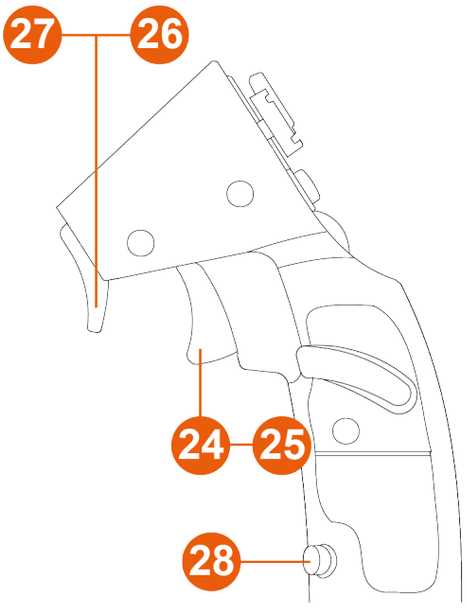
27
26
24
25
28

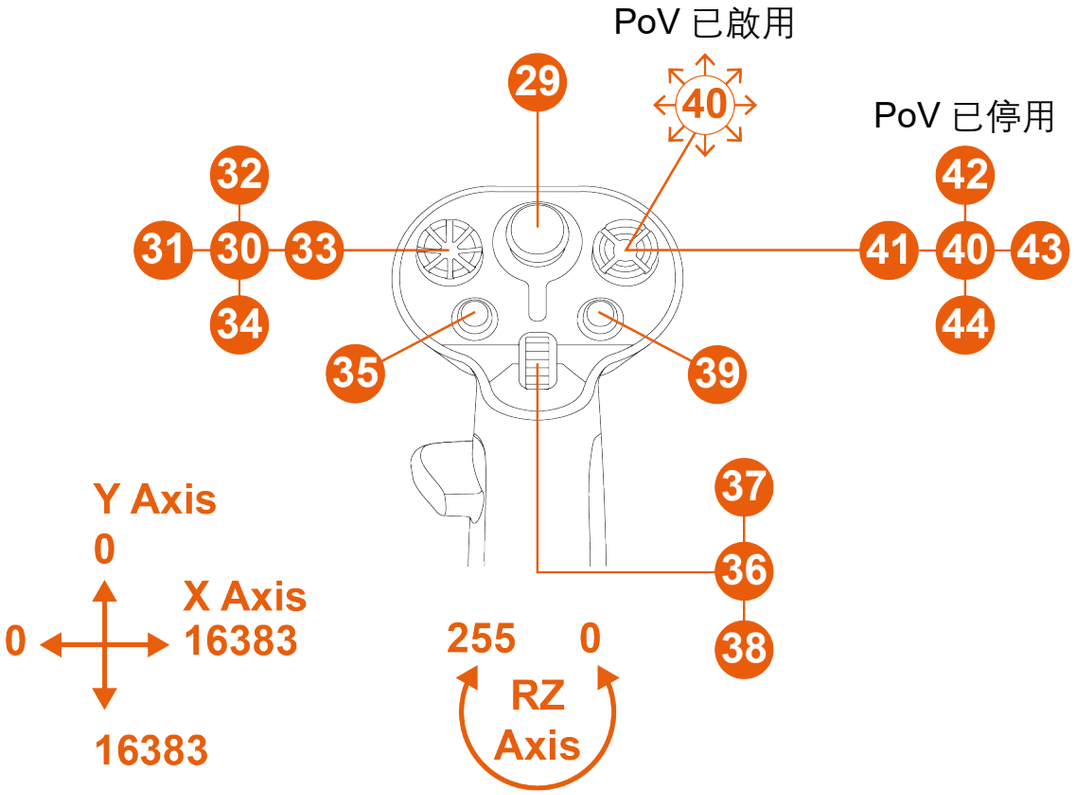
PoV 已啟用
PoV 已停用
29
40
32
31
30
33
34
35
39
42
41
40
43
44
37
36
38
Y Axis
0
X Axis
0
16383
16383
255
0
RZ
Axis

左利手模式

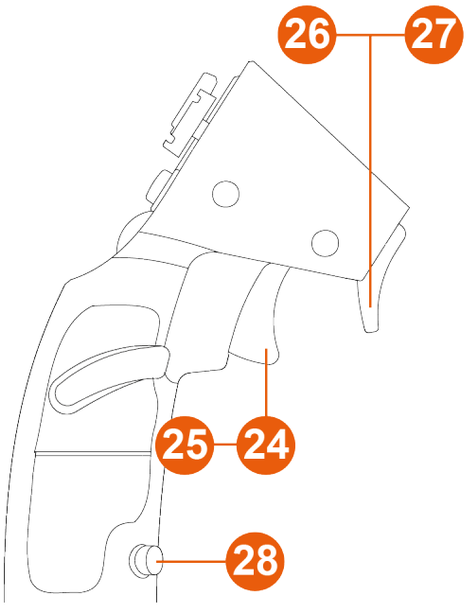
26
27
25
24
28

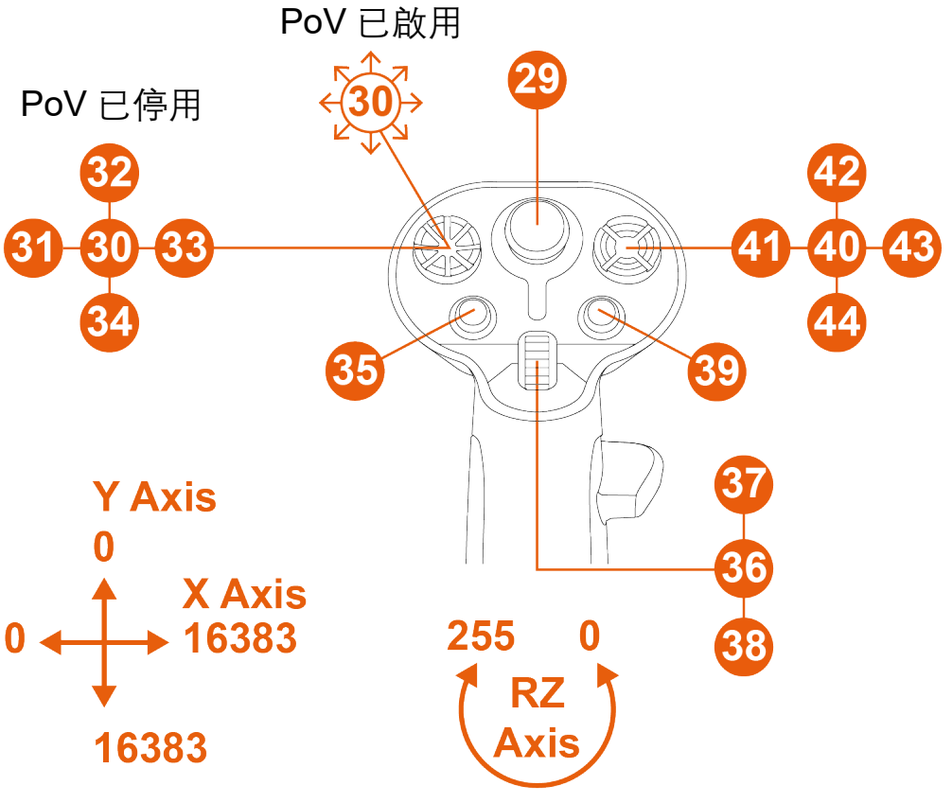
PoV 已啟用
PoV 已停用
30
29
32
31
30
33
34
42
41
40
43
44
35
39
37
36
38
Y Axis
0
X Axis
16383
0
16383
255
0
RZ
Axis

6. 安裝到支架上

您可以使用 M6 螺絲（未隨附）以及位於底座底部的螺紋將 Sol-R 1 Flightstick 搖桿安裝到不同類型的支架上。螺絲伸入底座內部的最大長度不得超過 15 mm。

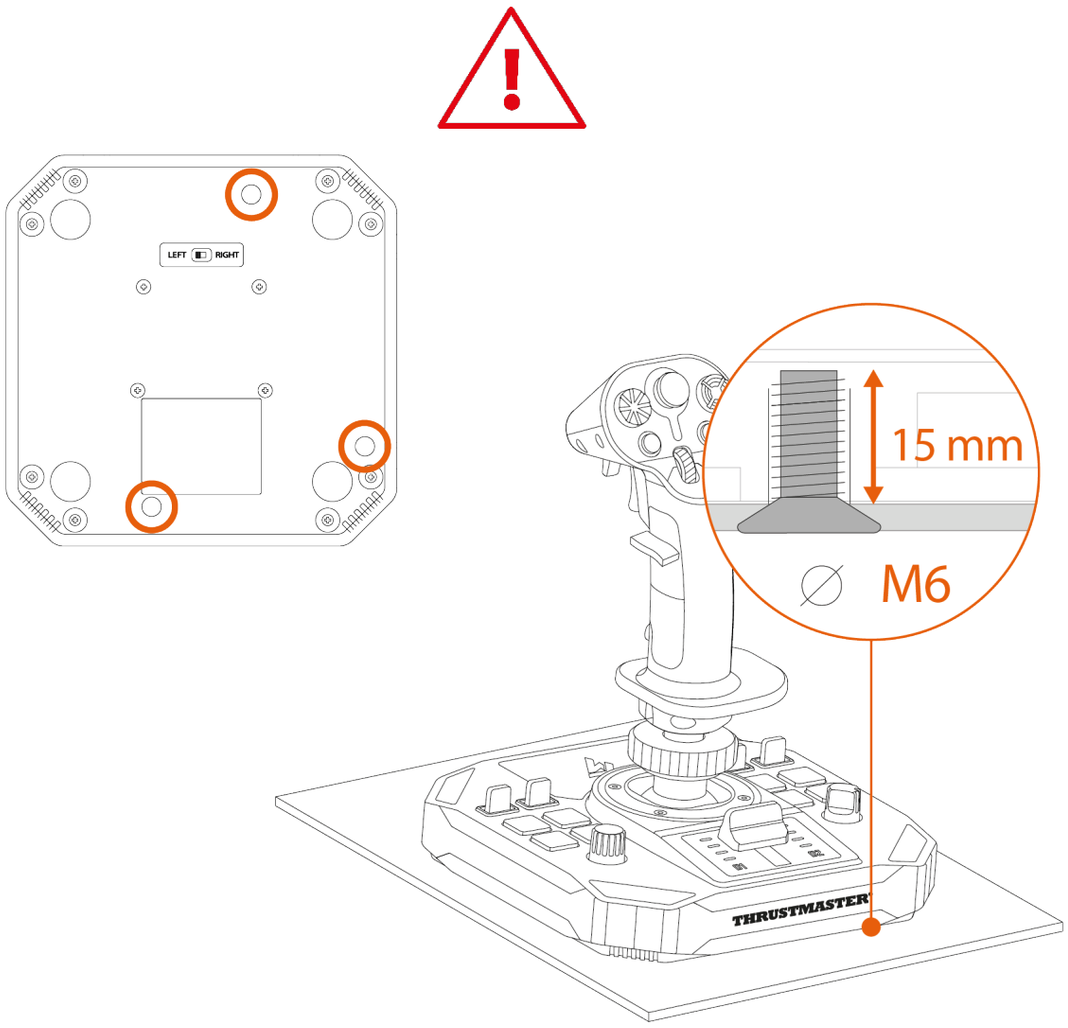

在每次使用之前，請確保 Sol-R 1 Flightstick 搖桿按照製造商規定的說明正確連接到支架上。

安裝到 TM Flying Clamp 上*

要將 Sol-R 1 Flightstick 搖桿安裝到 TM Flying Clamp 支架*上，請使用兩顆 M6 螺絲（未隨附）。

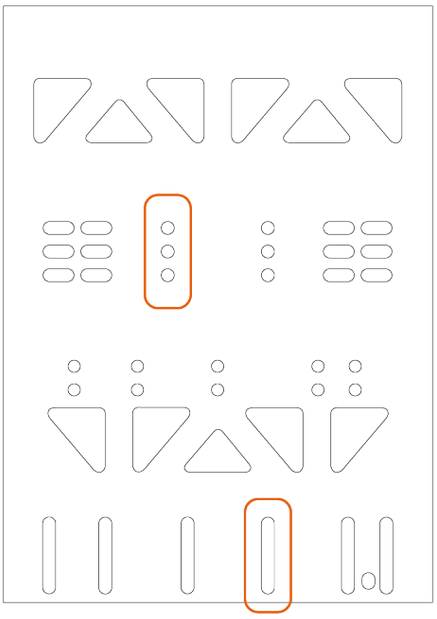

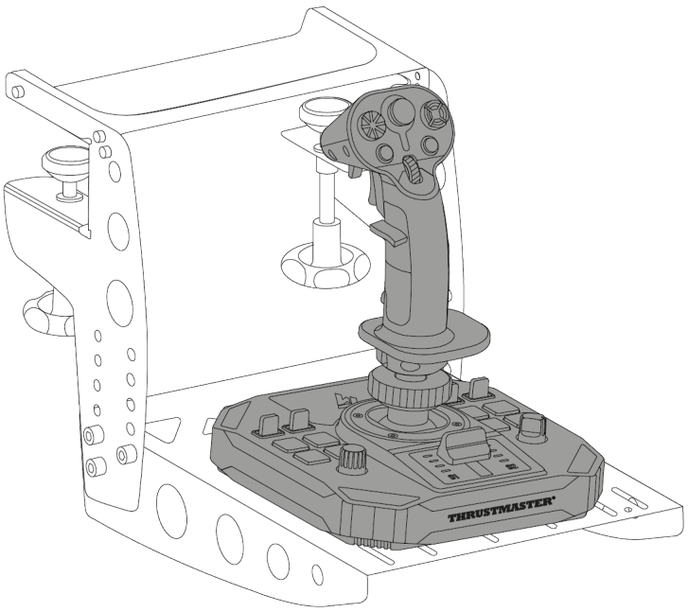

**另售*

*安裝在駕駛艙*中或另一個固定支架上**

要將 Sol-R 1 Flightstick 搖桿安裝到駕駛艙*或桌面支架*上，請使用 M6 螺絲以及底座底部的螺紋。

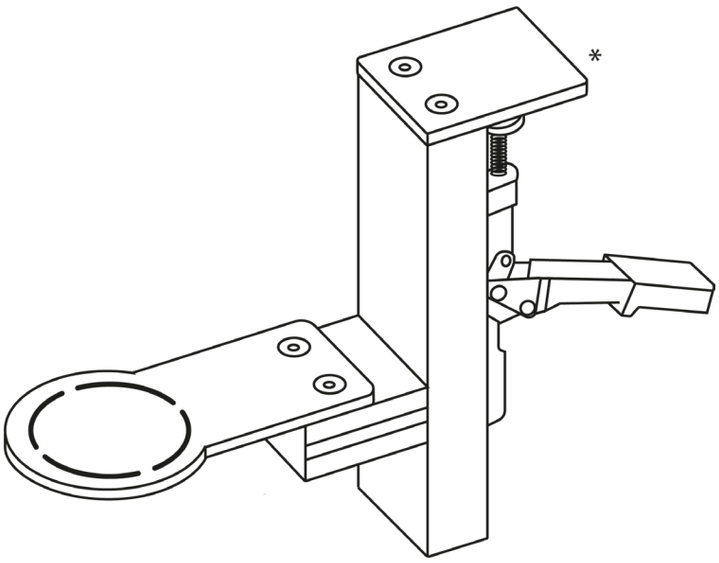

為避免損壞 Sol-R 1 Flightstick 搖桿，請諮詢駕駛艙製造商或技術支援，以確定駕駛艙與 Thrustmaster（圖馬思特）產品的相容性。

** 未提供*

7. 功能

節流閥

Sol-R 1 Flightstick 搖桿配備一個節流閥，使其可以輕鬆控制您的太空飛船引擎推力。指示燈有助於提高操縱的精度。

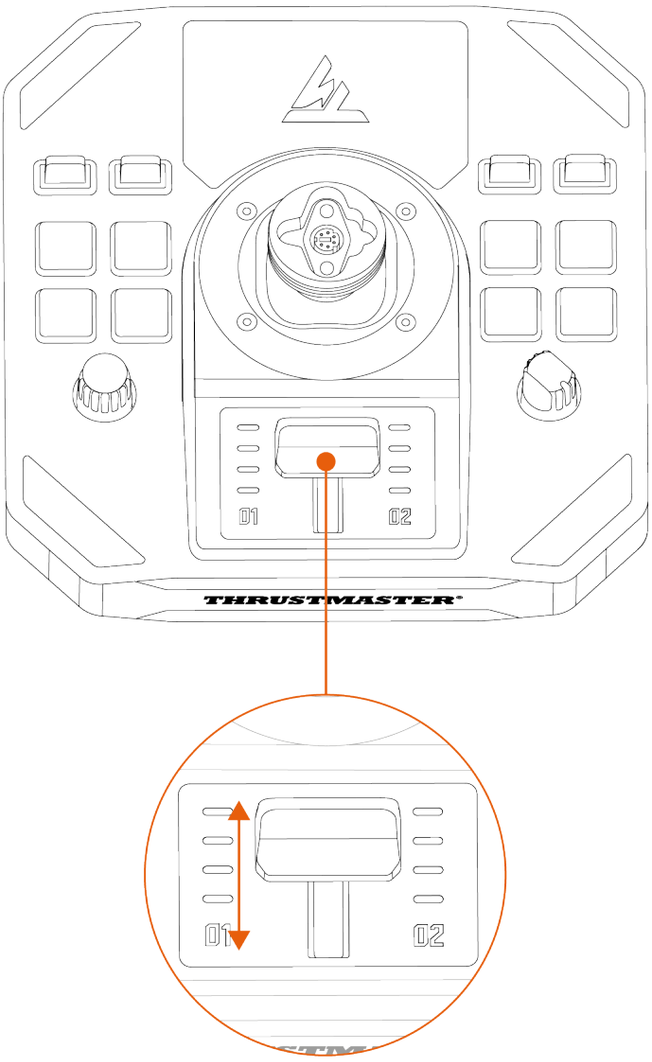

方向舵功能

Sol-R 1 Flightstick 搖桿配備方向舵功能，可透過向左或向右旋轉飛行搖桿把手進行控制。

類似于飛機上飛行員透過操縱方向舵使飛機圍繞其垂直軸旋轉（讓飛機可以左右旋轉）。

此功能可透過鎖定 Z 軸（偏航）的旋轉功能予以停用。

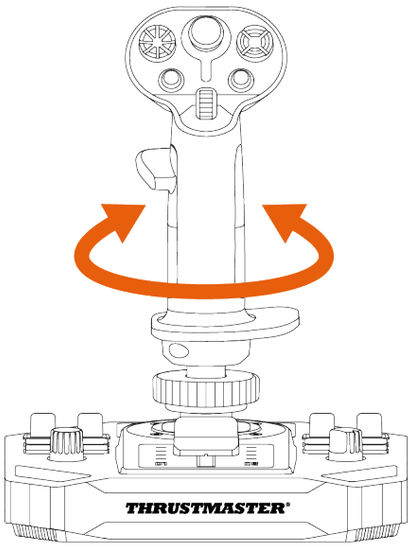

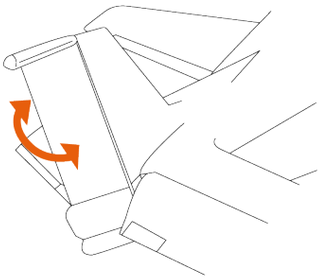

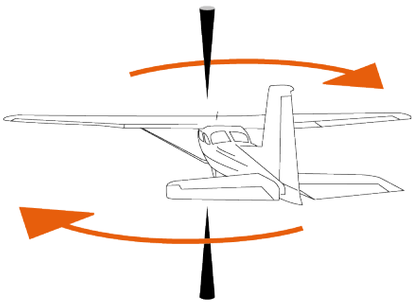

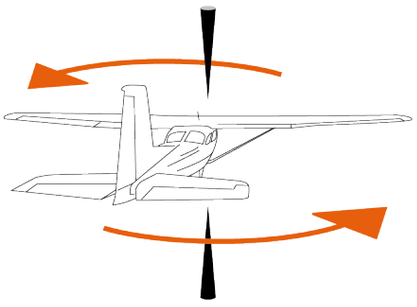

要鎖定方向舵功能，請：

– 使用一個 2 mm 內六角扳手（未隨附），擰緊位於腕托下方的六角螺絲。

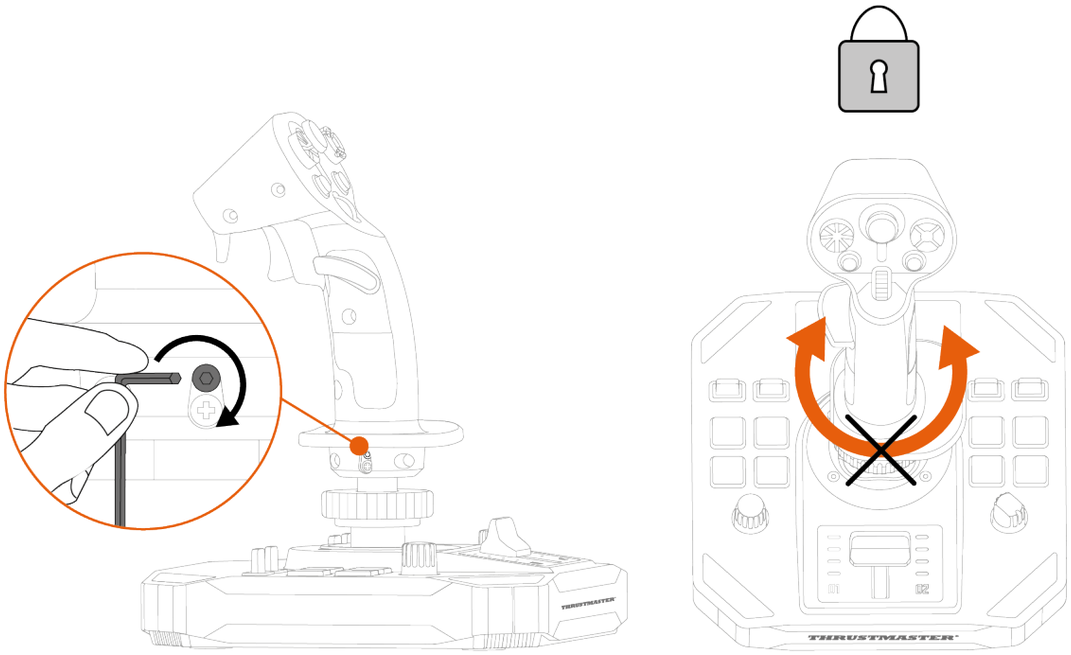

要解鎖方向舵功能，請：

– 使用一個 2 mm 內六角扳手（未隨附），擰松位於腕托下方的六角螺絲。

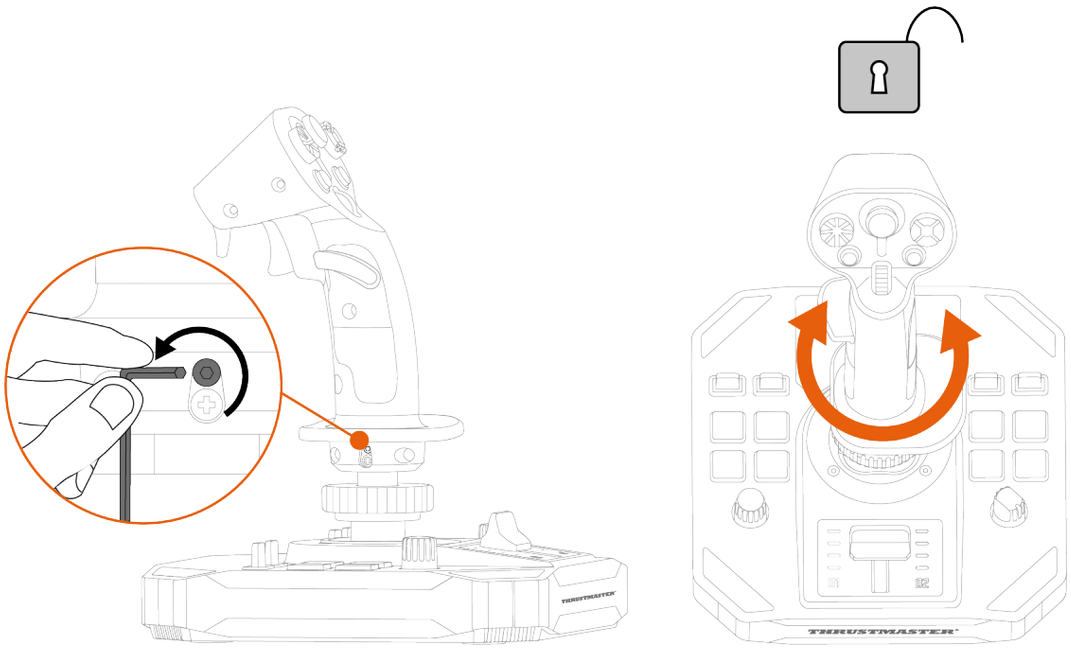

多向視角苦力帽開關

Sol-R 1 Flightstick 搖桿配備一個多向視角苦力帽開關，可用於監控太空飛船周圍的動態（在支援此功能的遊戲中）。

在遊戲的設定功能表中，您可以將各個視圖（後視圖、左視圖、右視圖及外部視圖）編程到多向視角苦力帽開關的相應方向上。

您還可以將多向視角苦力帽開關留作他用（射擊等）。

左利手模式	右利手模式
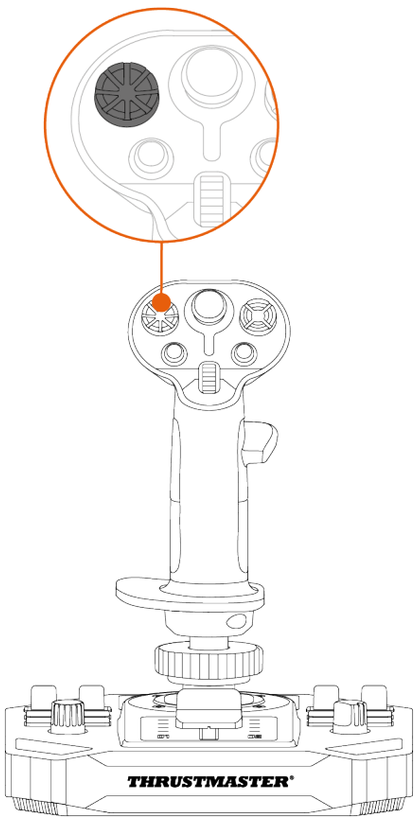	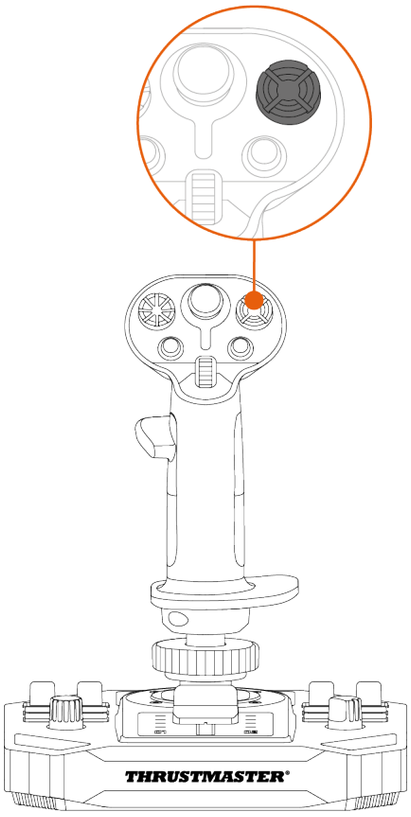

可以停用視角功能。然而，仍可使用多向苦力帽開關。

要停用視角功能，請：

1. 前往 Sol-R 1 Flightstick 搖桿的控制台。
2. 在**遊戲控制器**對話方塊中，按一下**內容**。
3. 在 **Test input**（測試輸入）索引標籤中，取消勾選（即取消選中）**Point of view hat-switch**（視角苦力帽開關）。

視角功能（右利手模式）	
已啟用	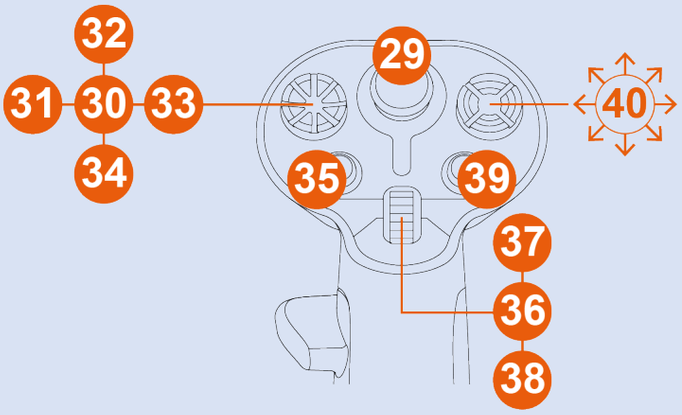
已停用	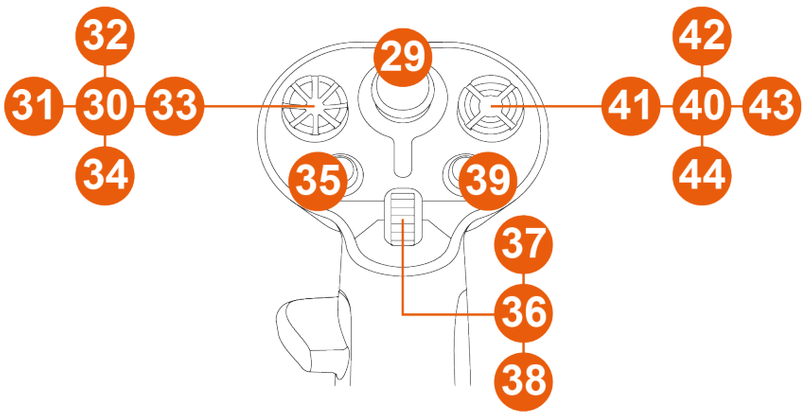

視角功能（左利手模式）	
已啟用	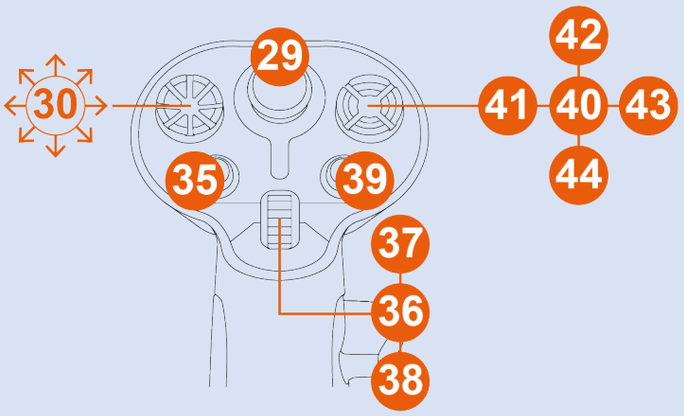
已停用	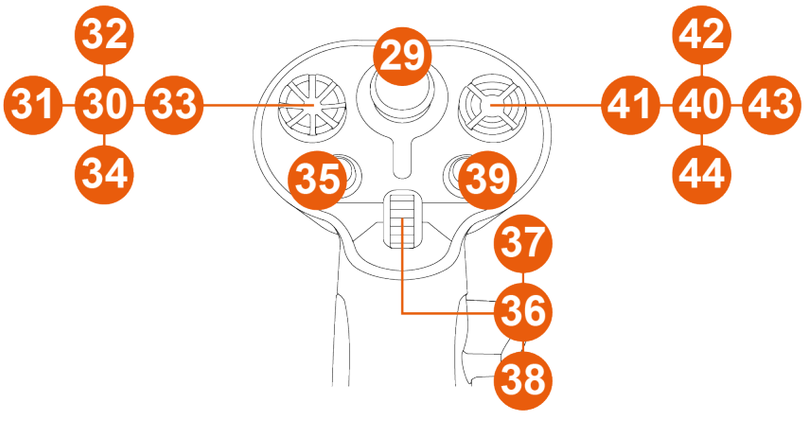

8. 設定飛行搖桿把手

右利手或左利手模式

Sol-R 1 Flightstick 搖桿是左右手通用的，旨在完美適應所有玩家（無論是右利手還是左利手）的需求。

預設情況下，本搖桿被設定為右利手模式。

左利手模式	右利手模式
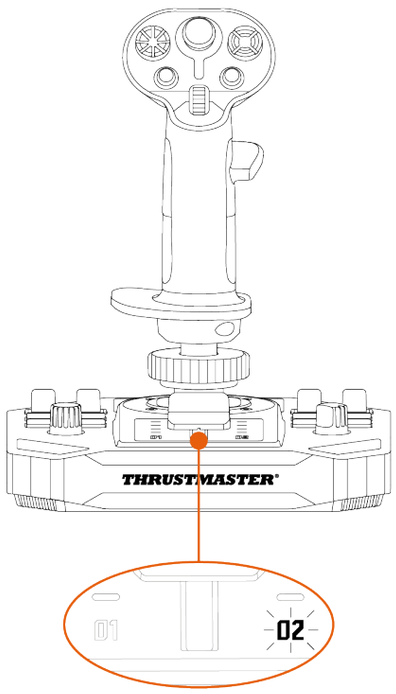	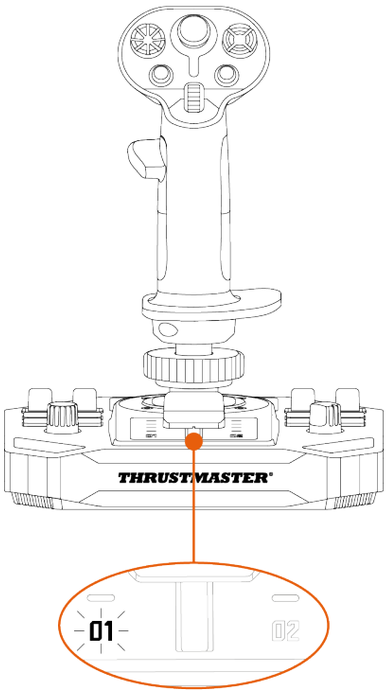

在將搖桿連接到 PC 之前，執行此程式，以從右利手模式切換為左利手模式（或者反之）。

要將搖桿設定為左利手模式，請：

1. 將搖桿底座下方的選取器開關設定為 LEFT HANDED（左利手）。

   此搖桿的名稱將被識別為 Sol-R [L] Flightstick。

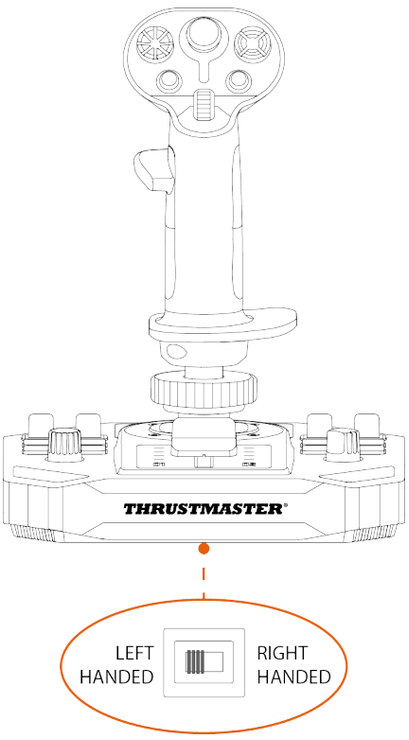

2. 擰松右手拇指托 (A1)。

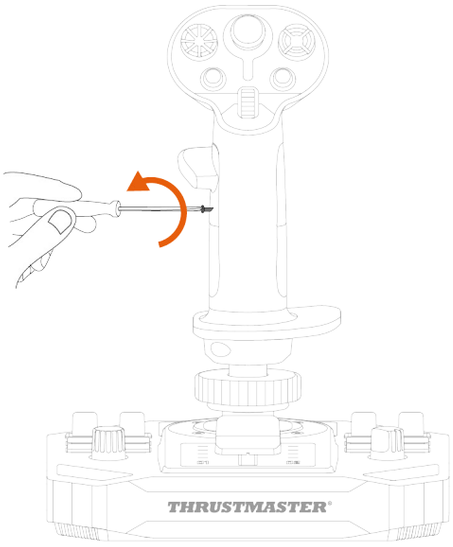

3. 卸下右手拇指托的兩個部分（A1 和 A2）。

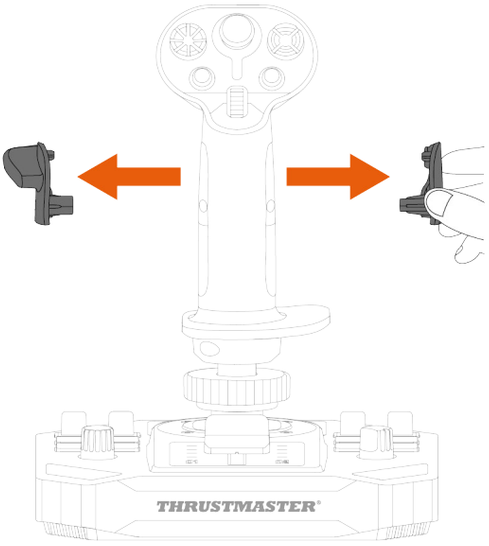

4. 將左手掌托的兩個部分（B1 和 B2）置於飛行搖桿把手上。

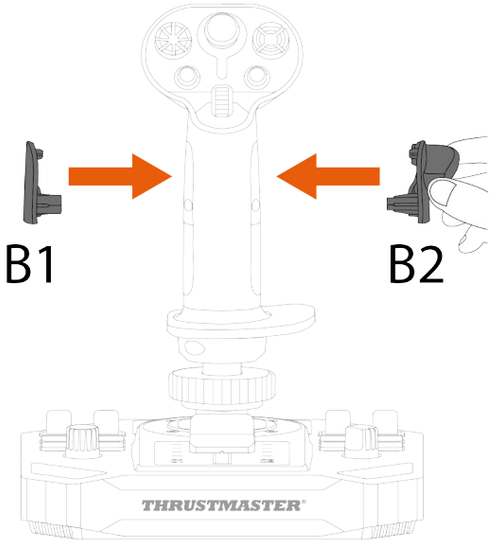

5. 擰緊左手拇指托 (B1)。

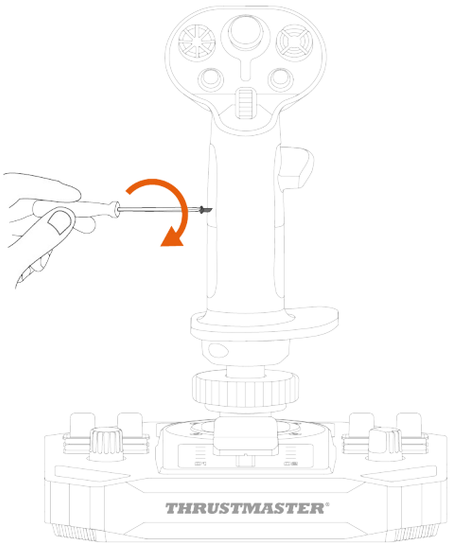

6. 卸下位於飛行搖桿把手背部的可拆卸按鈕（C1 或 C2）。

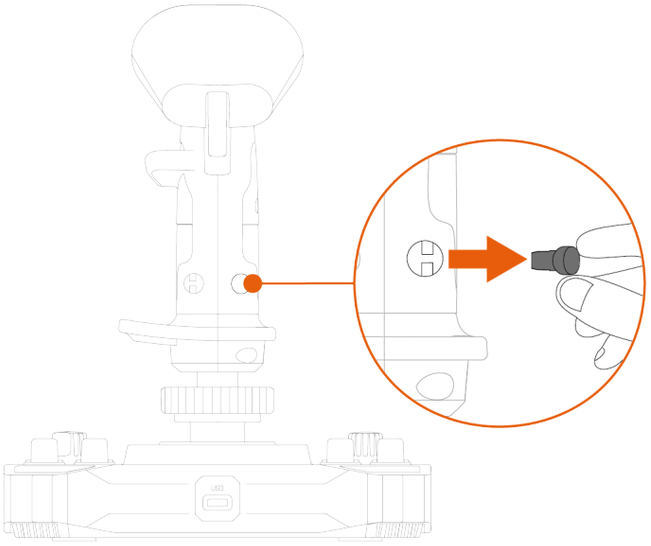

7. 將您偏好的可拆卸按鈕（C1 或 C2）插入到 B2 拇指托的下方。

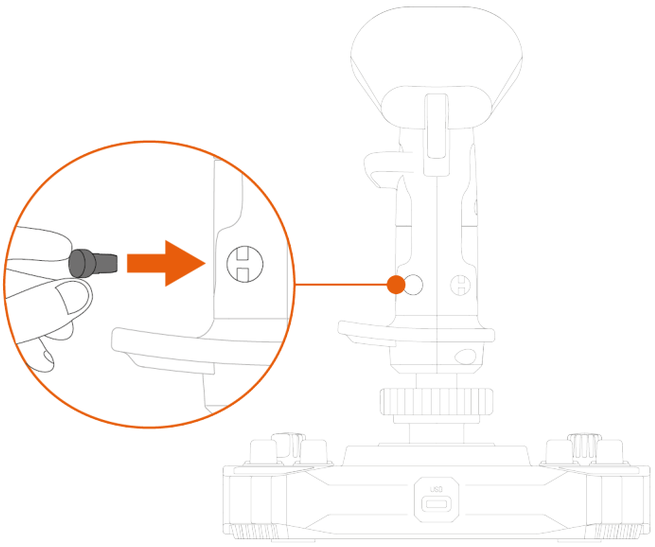

8. 擰松用於固定腕托的兩顆螺絲。

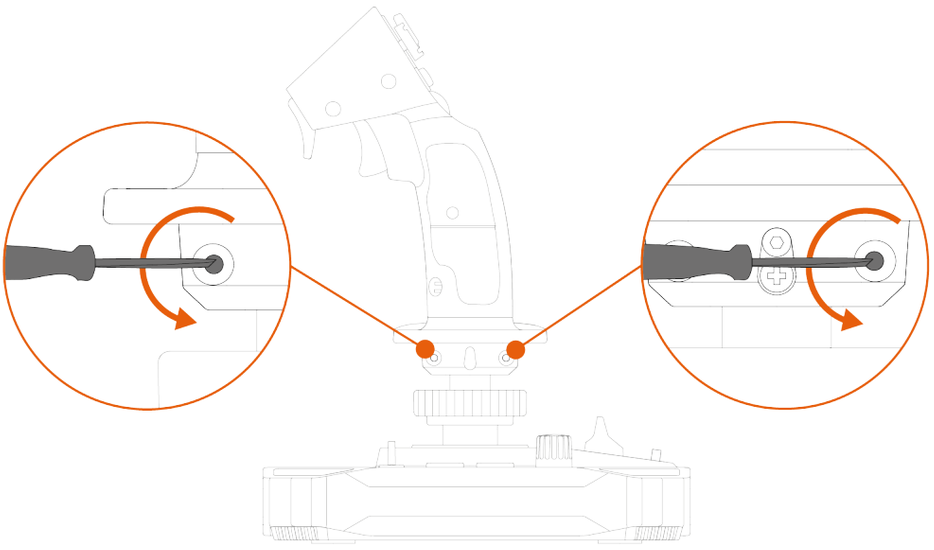

9. 卸下腕托的兩個部分，然後對調它們的位置，將其重新置於飛行搖桿把手上。

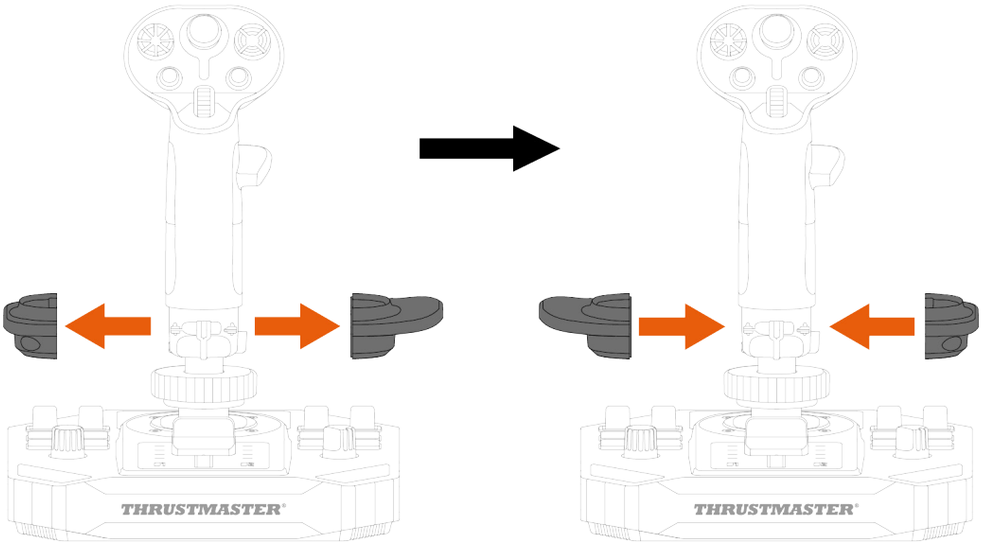

10. 擰緊用於固定腕托的兩顆螺絲。

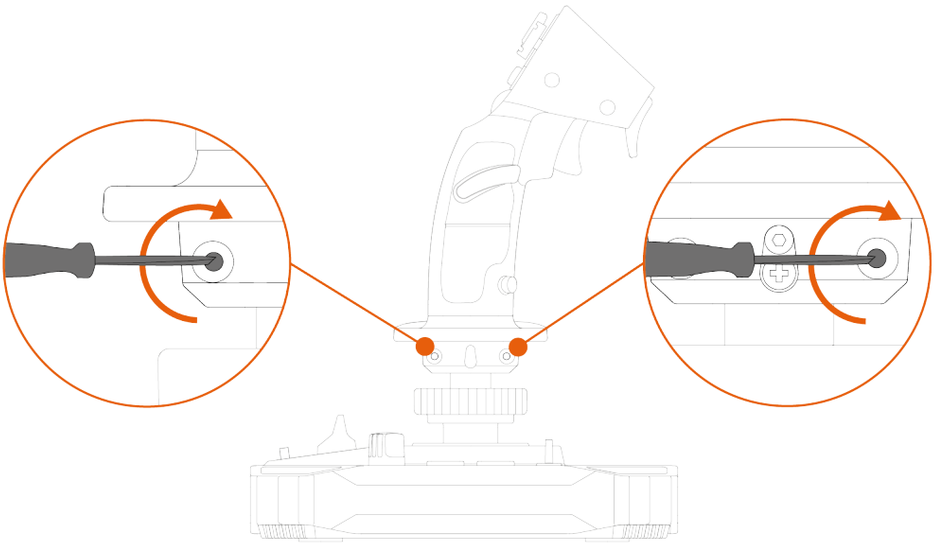

要將搖桿設定為右利手模式，請：

1. 將搖桿底座下方的選取器開關設定為 RIGHT HANDED（右利手）。

   此搖桿的名稱將被識別為 Sol-R [R] Flightstick。

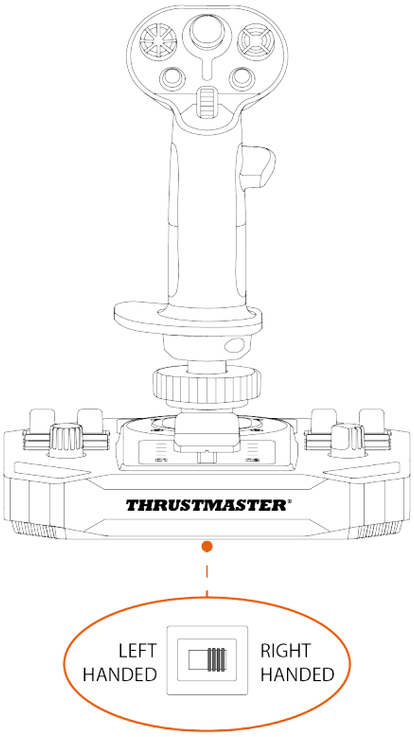

2. 擰松左手拇指托 (B1)。

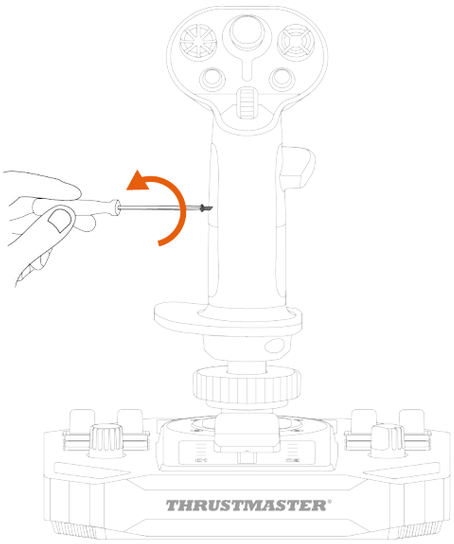

3. 卸下左手拇指托的兩個部分（B1 和 B2）。

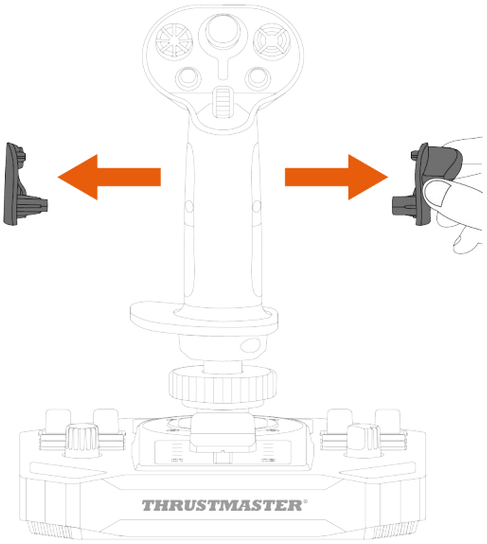

4. 將右手掌托的兩個部分（A1 和 A2）置於飛行搖桿把手上。

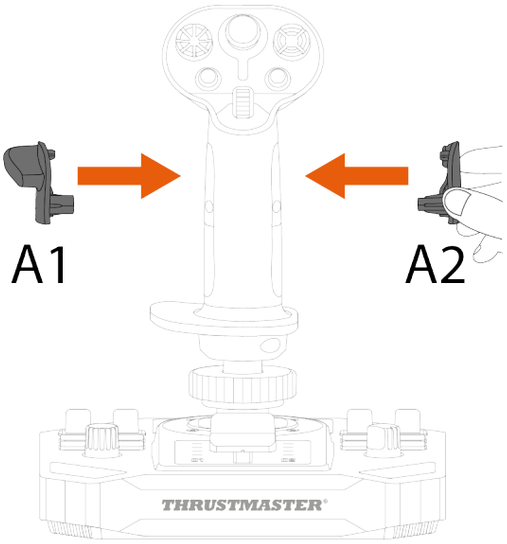

5. 擰緊右手拇指托 (A1)。

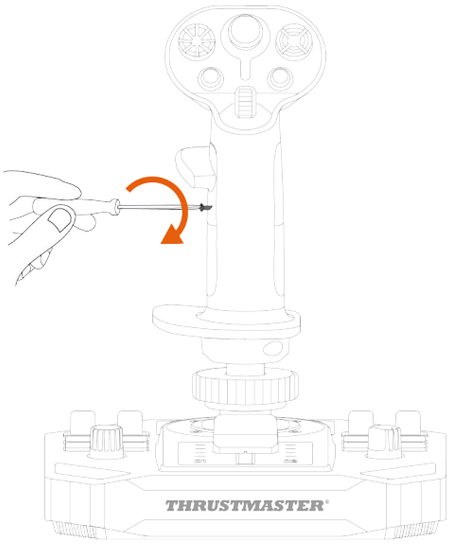

6. 卸下位於飛行搖桿把手背部的可拆卸按鈕（C1 或 C2）。

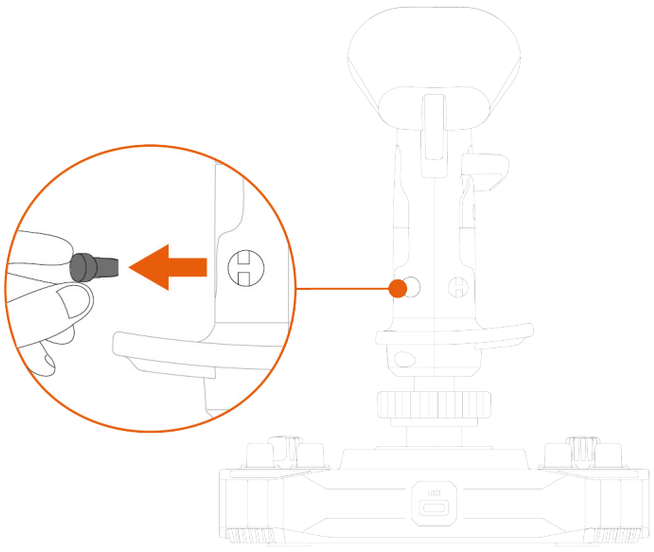

7. 將您偏好的可拆卸按鈕（C1 或 C2）插入到 A1 拇指托的下方。

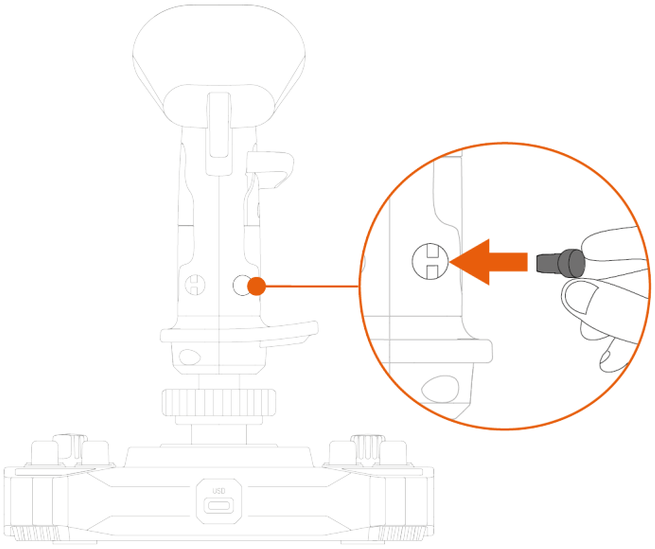

8. 擰松用於固定腕托的兩顆螺絲。

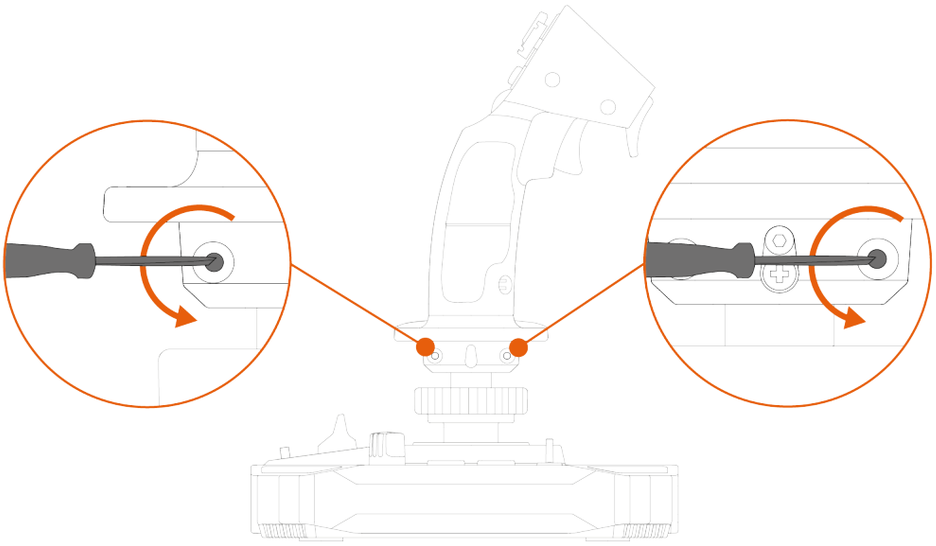

9. 卸下腕托的兩個部分，然後對調它們的位置，將其重新置於飛行搖桿把手上。

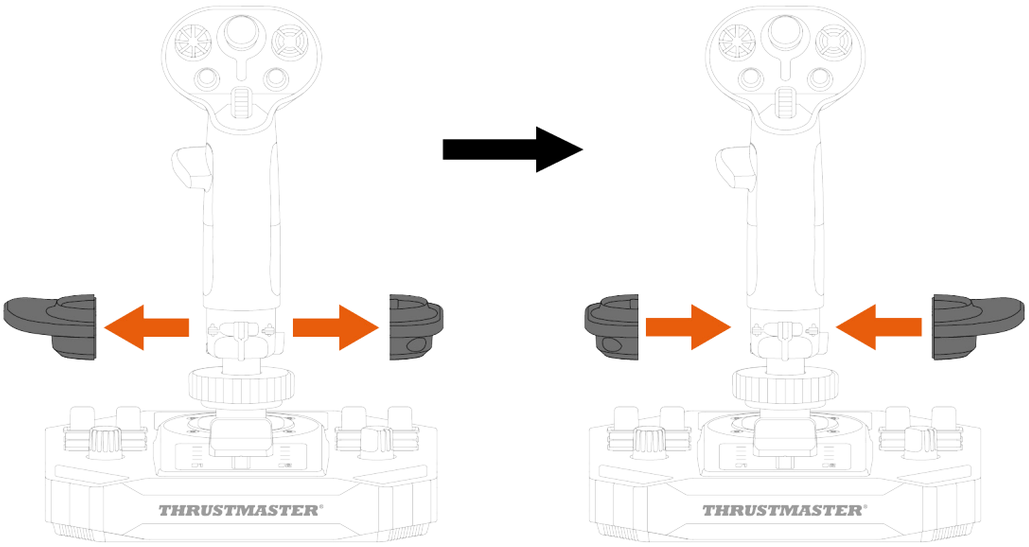

10. 擰緊用於固定腕托的兩顆螺絲。

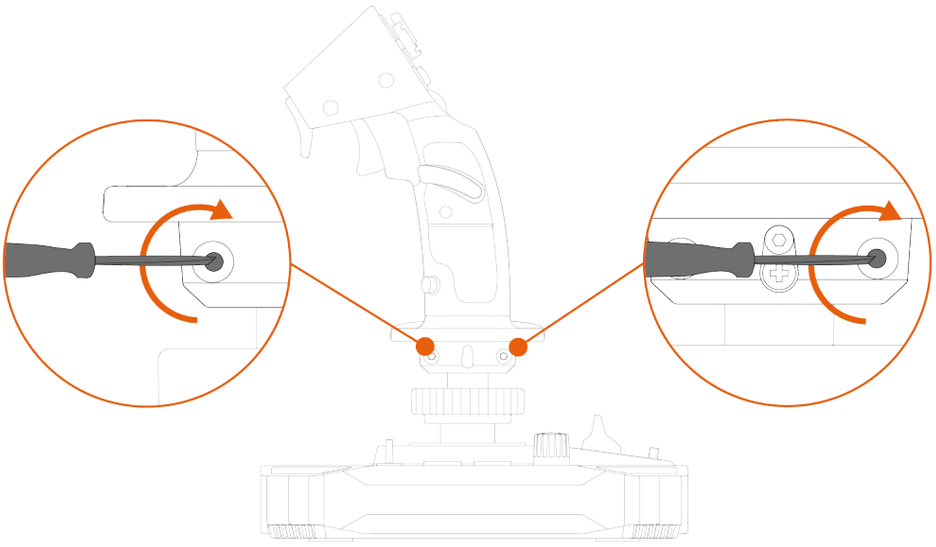

高度配接器

Sol-R 1 Flightstick 搖桿配備一個高度配接器，用於在您持握飛行搖桿把手時抬高您的手部位置，以獲得更出色的舒適度。

未安裝配接器	已安裝配接器
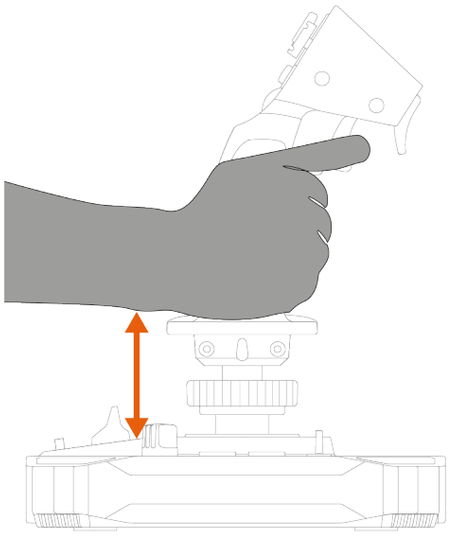	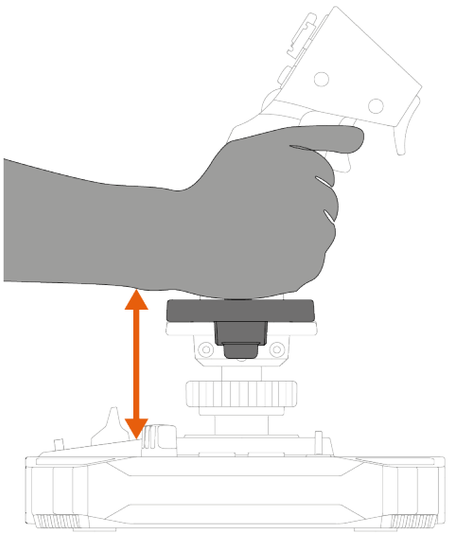

要安裝高度配接器，請將其夾到腕托上。

左利手模式	右利手模式
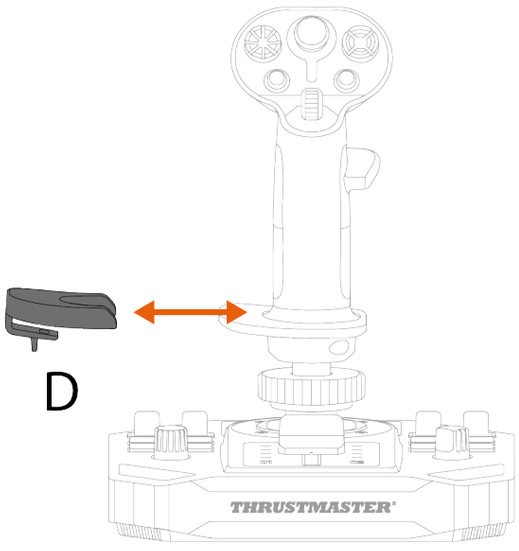	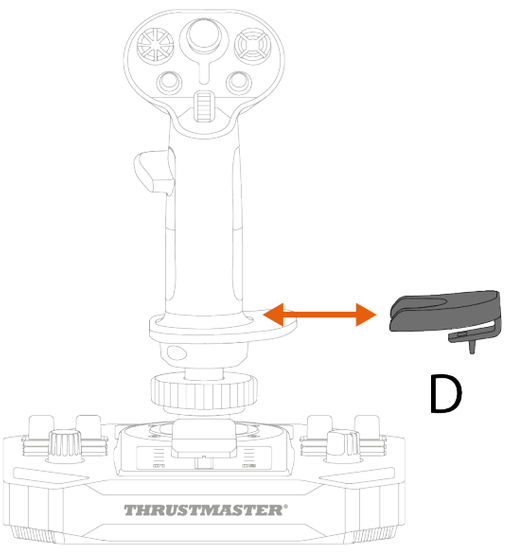

9. 相容性

確保僅使用授權的配件。使用未經授權的配件可能會損壞產品並導致保修失效。

飛行搖桿把手

Sol-R 底座相容於以下飛行搖桿把手和配件：

- F/A-18C Hornet™ HOTAS Add-On Grip 飛行搖桿把手*；
- Viper Grip – HOTAS Add-On Grip 飛行搖桿把手*（原名 F16-C Viper HOTAS Add-On Grip）；
- AVA Offset Adapter 配接器*；
- 未來的 Thrustmaster（圖馬思特）飛行搖桿把手*。

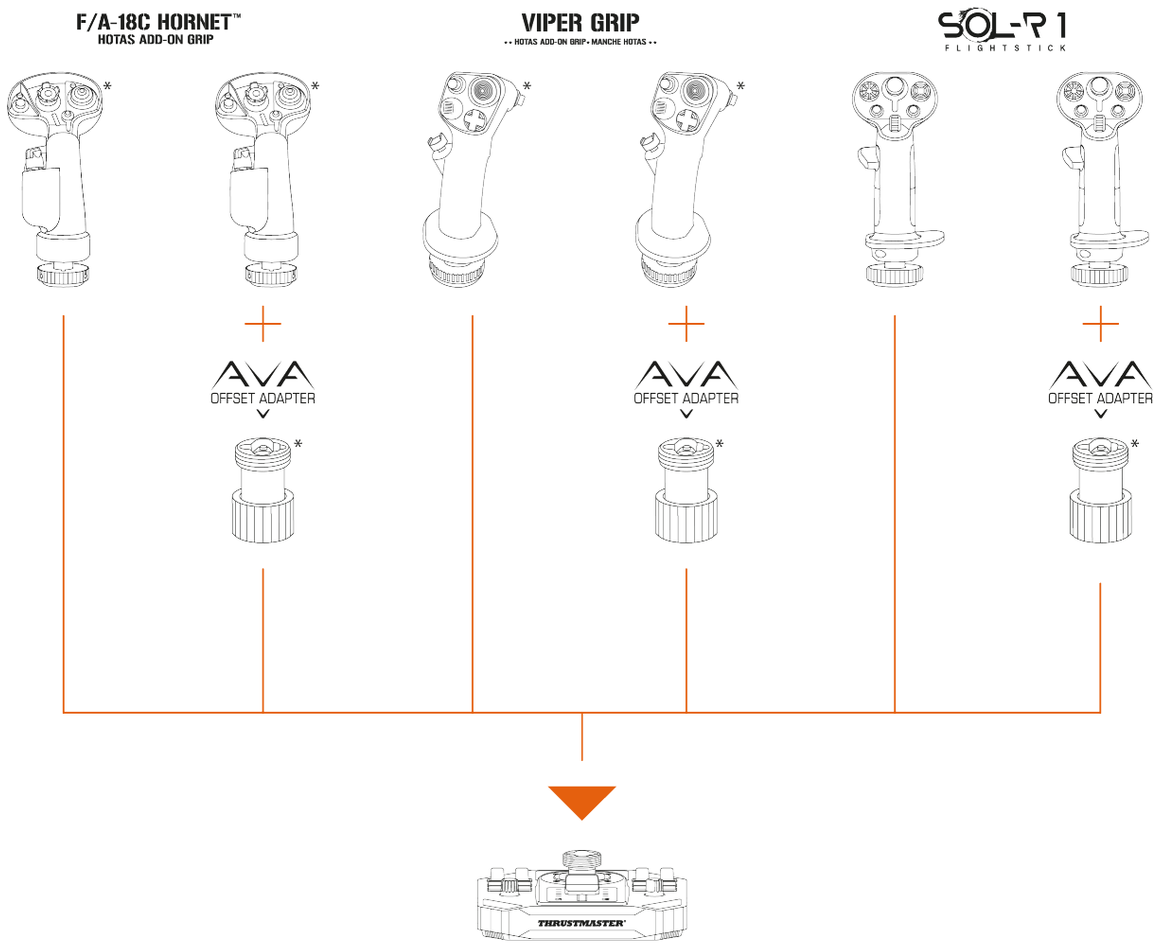

*另售

底座

Sol-R 飛行搖桿把手相容於 AVA 底座*。

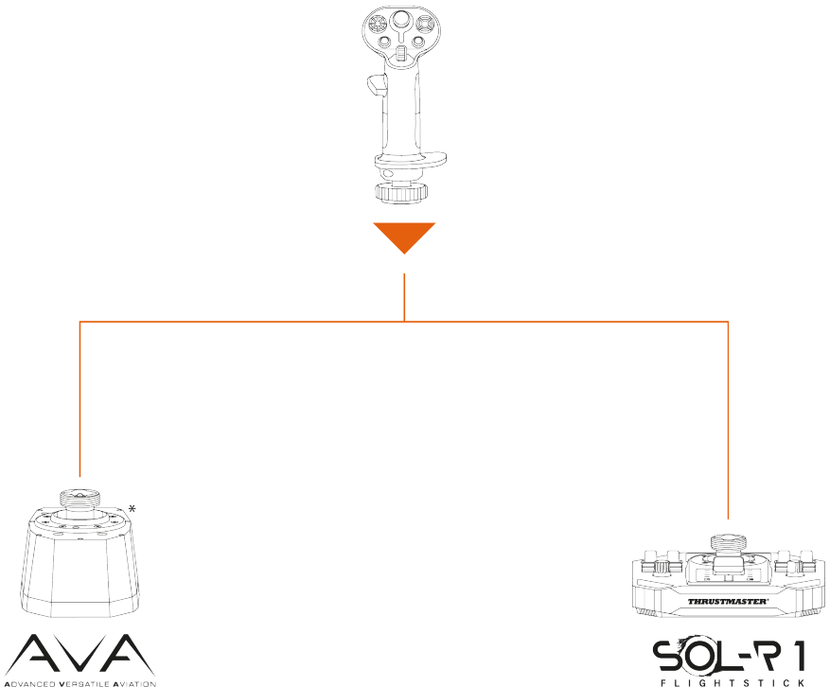

*另售

方向舵

Sol-R 1 Flightstick 搖桿相容於以下方向舵踏板系統：

– TFRP T.Flight Rudder Pedals*；

– TPR:Thrustmaster（圖馬思特）Pendular Rudder*。

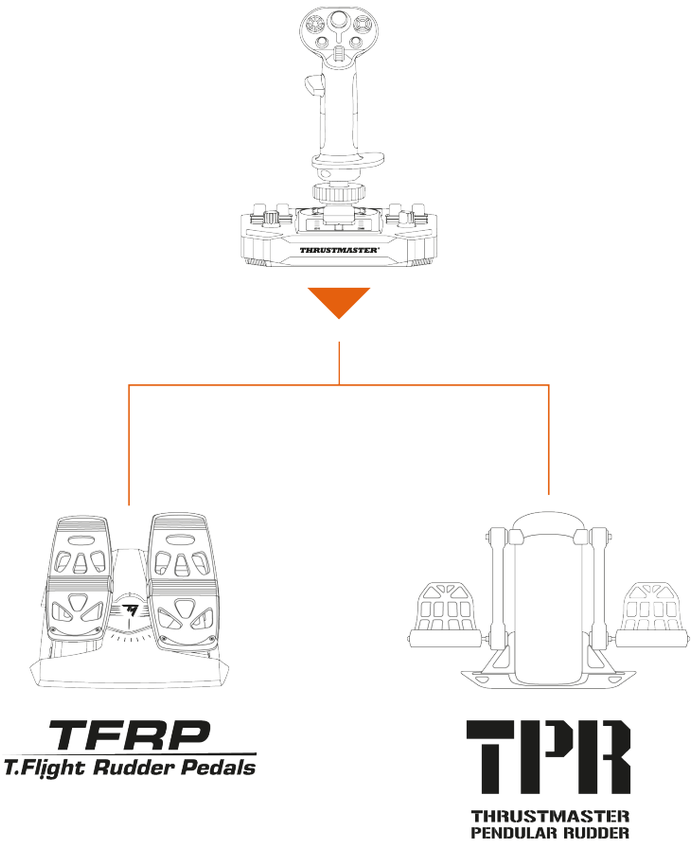

– TFRP 和 TPR 必須透過 USB 連接到 PC。

– TFRP 和 TPR 均相容於所有支援多 USB 和方向舵的遊戲。

*另售

10. T.A.R.G.E.T 進階編程軟體

T.A.R.G.E.T (Thrustmaster Advanced pRogramming Graphical EdiTor) 是一款創新的高效能軟體套件，可進一步提升大多數 Thrustmaster（圖馬思特）飛行控制器的效能，支援使用者與 Thrustmaster（圖馬思特）社群分享設定檔。

安裝

1. 瀏覽：
   https://support.thrustmaster.com/product/sol-r-1-flightstick。
2. 在 **Software**（軟體）部分，下載並安裝 T.A.R.G.E.T 進階編程軟體。

主要功能

- 各種可能的軸設定
- 支援多種編程級別：Basic、Advanced 與 Script。
- 採用「拖放」原則。
- 可將 Sol-R 1 Flightstick 搖桿與其他 Thrustmaster（圖馬思特）飛行模擬配件（Hotas Cougar*、T.16000M FCS*、TWCS*、TFRP*、MFD Cougar Pack*、TCA 系列*、VIPER 系列*和 AVA 系列*，所有這些裝置也相容於 T.A.R.G.E.T）組合使用，使其可被識別為單個 USB 裝置。
- 瀏覽由 Thrustmaster（圖馬思特）社群建立的進階設定檔。

**另售*

11. 常見問題解答和技術支援

您對 Sol-R 1 Flightstick 搖桿是否有任何疑問，或者您是否遇到任何技術問題？若有的話，請瀏覽 Thrustmaster（圖馬思特）技術支援網站：**https://support.thrustmaster.com/product/sol-r-1-flightstick**。

1. *我的搖桿無法正常工作，或似乎校準不當*

– 關閉 PC 電源，斷開搖桿連接，然後重新連接搖桿，重啟 PC 並再次啟動您的遊戲。

– 連接搖桿時，確保飛行搖桿把手居中並避免移動它，以防出現任何校準問題。

2. *我無法設定我的搖桿*

– 存取遊戲功能表並選取**選項 > 控制器 > 遊戲手把**或**搖桿**。然後選取最適當的設定，或重新設定搖桿選項。

– 有關詳細資訊，請參閱遊戲的使用者手冊或線上說明。

3. *我的搖桿太靈敏或不夠靈敏*

– Sol-R 1 Flightstick 在不同的軸上移動幾次之後會自動執行自校準。

– 存取遊戲功能表並選取**選項 > 控制器 > 遊戲手把**或**搖桿**。然後調整搖桿的敏感度和盲區（如果這些選項可用）。

4. *我的搖桿無法正常工作*

– 為使 Sol-R 1 Flightstick 搖桿能在視訊遊戲中正確工作，您需要更新其韌體。

要執行韌體更新，請瀏覽：

https://support.thrustmaster.com/product/sol-r-1-flightstick。

選取 **Drivers**（驅動程式），按照說明（包括下載和安裝程式）進行操作。

THRUSTMASTER®

SOL-R 1

FLIGHTSTICK

PC(Windows® 10/11)

사용설명서

제품을 설치하기 **전**, 제품을 사용하기 **전**, 그리고 유지보수하기 **전**에 본 설명서에 제공된 지침을 **주의 깊게 읽으십시오**. 안전 지침을 따르십시오. 이 지침을 따르지 않으면 사고가 나거나 제품이 손상될 수 있습니다. 나중에 지침을 참조할 수 있도록 본 설명서를 보관하십시오.

목차

1. 박스 내용물 6

2. 기술적 특징 7

3. 사용에 관한 정보.....11

4. 조립.....13

5. PC 에 설치.....15

제어판.....16

맵핑.....20

6. 지지대에 설치.....23

TM Flying Clamp*에 설치하기.....24

콕핏 또는 다른 고정 지지대*에 설치하기.....25*

7. 기능.....26

스로틀.....26

러더 기능.....27

다방향 시점 해트 스위치.....29

8. 비행 스틱 그립 구성 32

오른손잡이 또는 왼손잡이 모드 32

높이 어댑터 43

9. 호환성 44

비행 스틱 그립.....45

베이스.....46

러더.....47

10. T.A.R.G.E.T 고급 프로그래밍 소프트웨어.....48

설치.....48

주요 기능.....49

11. 자주 묻는 질문 및 기술 지원.....50

SOL-R 1

FLIGHTSTICK

Sol-R 1 Flightstick 조이스틱과 함께 환상적인 진짜 고유한 경험을 누리십시오: 이 조이스틱으로 우주 전투와 탐험의 중심까지 함께 할 것입니다.

이 설명서는 Sol-R 1 Flightstick 을 최상의 조건에서 설치하고 사용하는 데 도움이 될 것입니다. 이륙하기 전에 지침과 경고 사항을 주의 깊게 읽어 보시면 제품을 최대한으로 즐길 수 있습니다.

펌웨어 업데이트

Sol-R 1 Flightstick 조이스틱이 비디오 게임에서 제대로 작동되게 하려면 펌웨어를 업데이트해야 합니다.

업데이트를 실행하려면 다음 사이트를 방문하십시오.

https://support.thrustmaster.com/product/sol-r-1-flightstick.

드라이버를 선택하고 다운로드 및 설치 절차를 포함한 지침을 따르십시오.

1. 박스 내용물

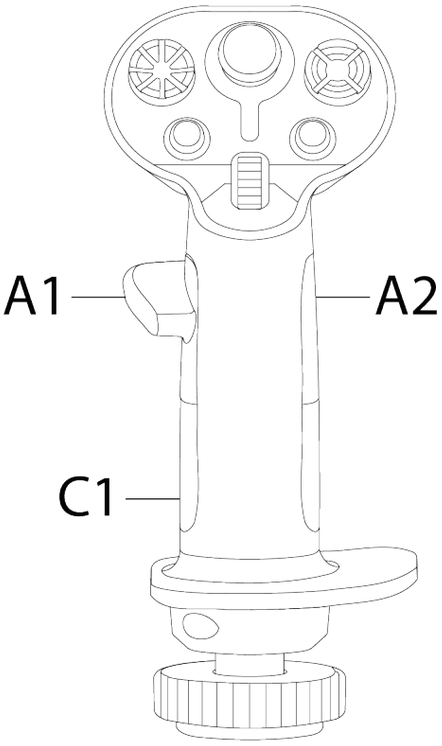

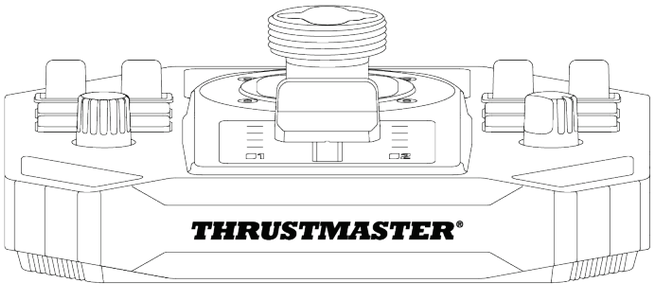

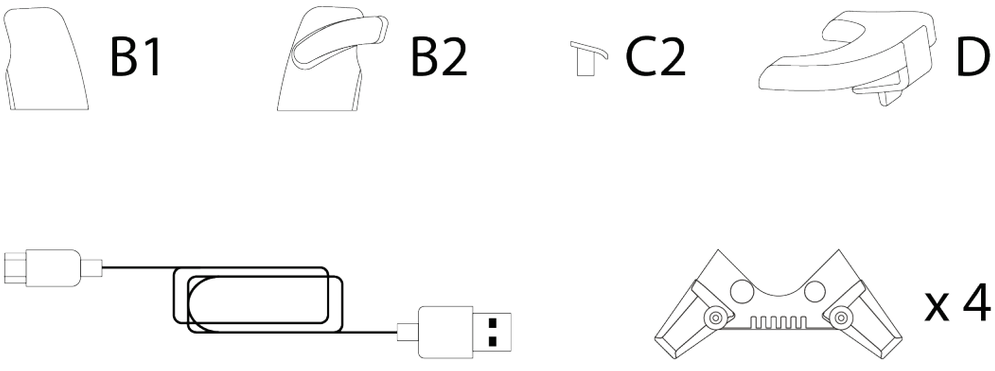

2. 기술적 특징

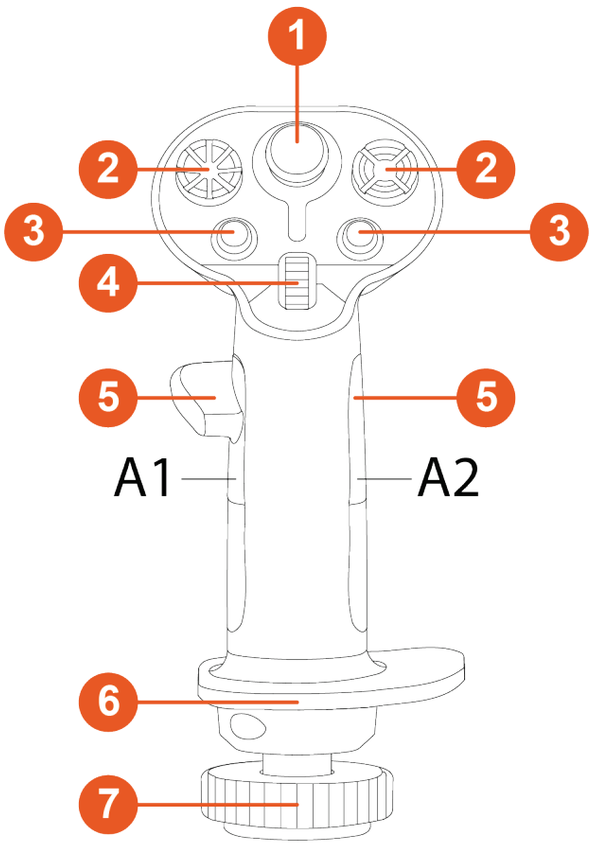

❶ 아날로그 미니스틱

❷ 8 방향 다방향 시점 스위치

❸ 동작 버튼

❹ 스크롤 휠

❺ 썸레스트(오른손잡이 및 왼손잡이)

❻ 양손잡이용 손목 받침대

❼ 비행 스틱 그립 회전을 통한 방향타 기능(잠금 가능)

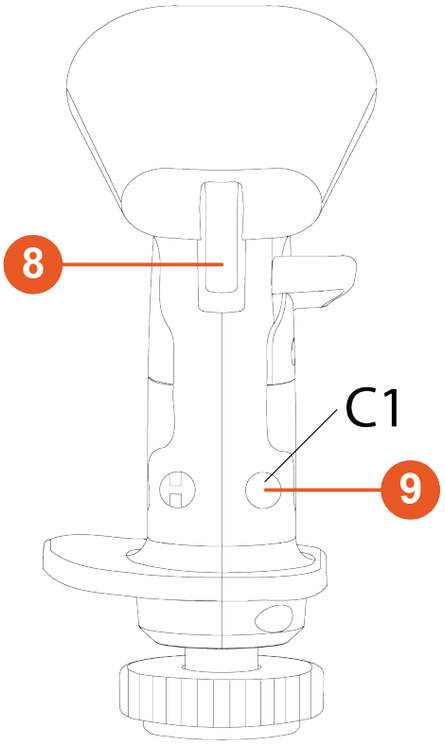

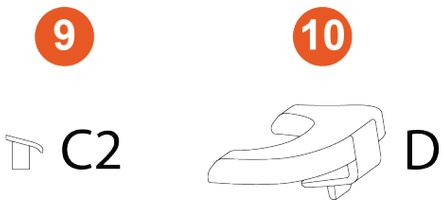

❽ 트리거(듀얼 위치 트리거 1 개 포함)

❾ 탈부착 가능 버튼

❿ 탈착식 높이 어댑터(오른손잡이 및 왼손잡이용)

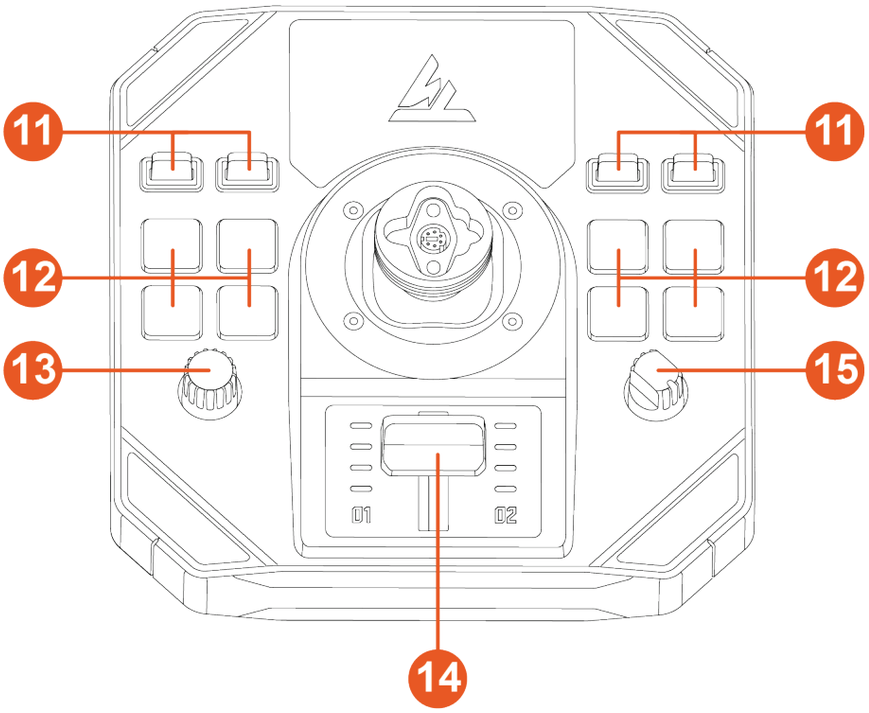

⓫ 토글 스위치(2 개 위치)

⓬ 백라이트 동작 버튼

⓭ 인코더

⓮ 표시등 있는 스로틀

⓯ 로터리 셀렉터(4 개 위치)

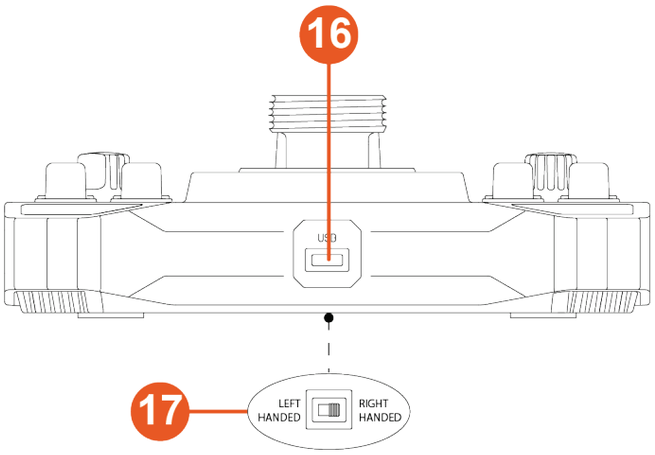

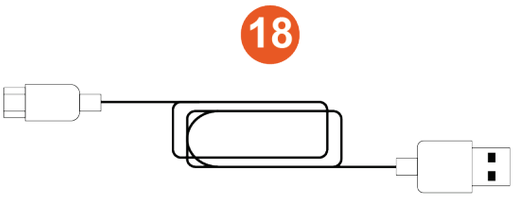

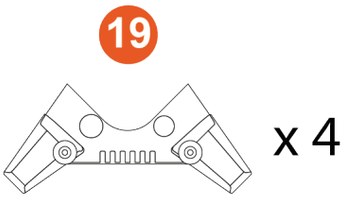

⓰ USB-C 커넥터

⓱ 선택기 스위치: LEFT HANDED (왼손잡이) / RIGHT HANDED (오른손잡이)

⓲ USB-A – USB-C 케이블

⓳ 안정성 지원

3. 사용에 관한 정보

문서

이 제품을 사용하기 전에 본 문서를 다시 주의 깊게 읽고 나중에 참고할 수 있도록 보관하세요.

끼임 위험

Sol-R 1 Flightstick 조이스틱 사용 시, 베이스와 비행 스틱 그립의 축 사이의 공간에 손가락을 넣지 마십시오.

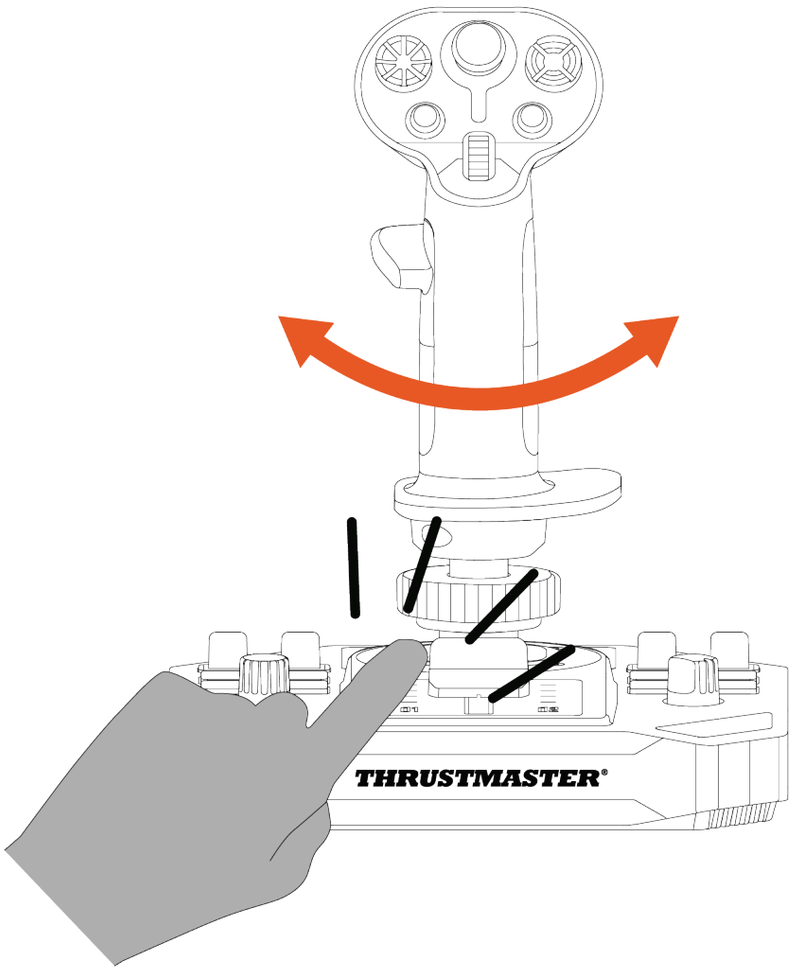

4. 조립

1. 비행 스틱 그립을 베이스에 놓습니다. 아래 그림과 같이 비행 스틱 그립이 올바른 위치에 있는지 확인합니다.

2. 클램핑 링을 조입니다.

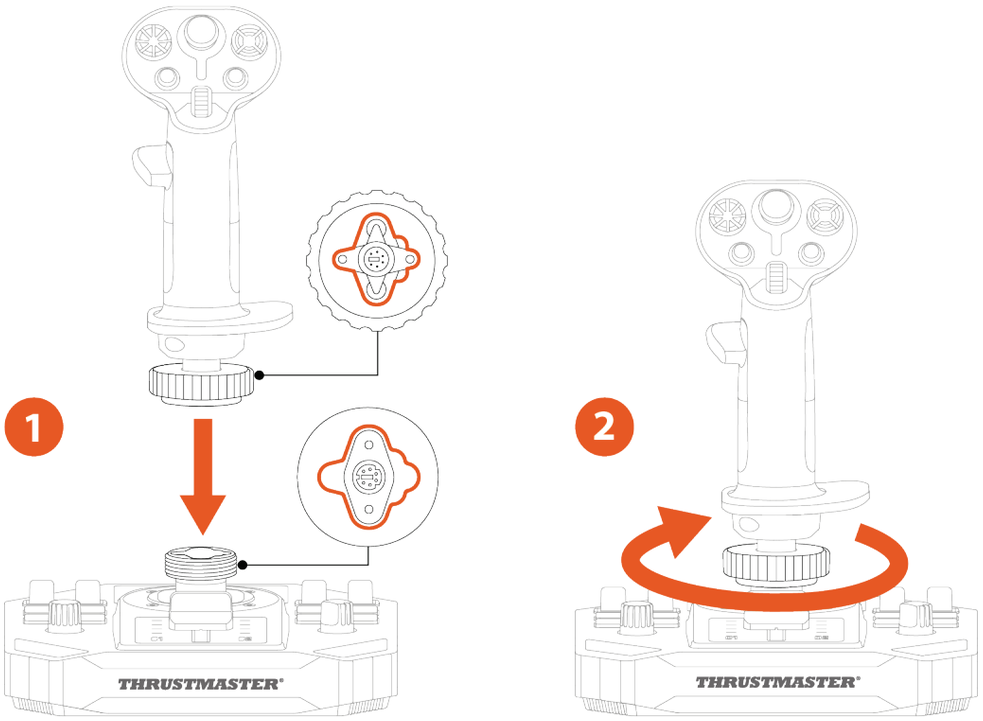

저항이 느껴지면 무리하게 조이지 마십시오. 위 그림과 같이 베이스와 비행 스틱 그립의 커넥터가 올바르게 정렬되었는지 확인하세요. 이 지침을 준수하지 않을 경우 제품이 손상될 수 있습니다.

3. *(선택 사항)* 안정성 지지대를 베이스의 네 모서리에 고정합니다.

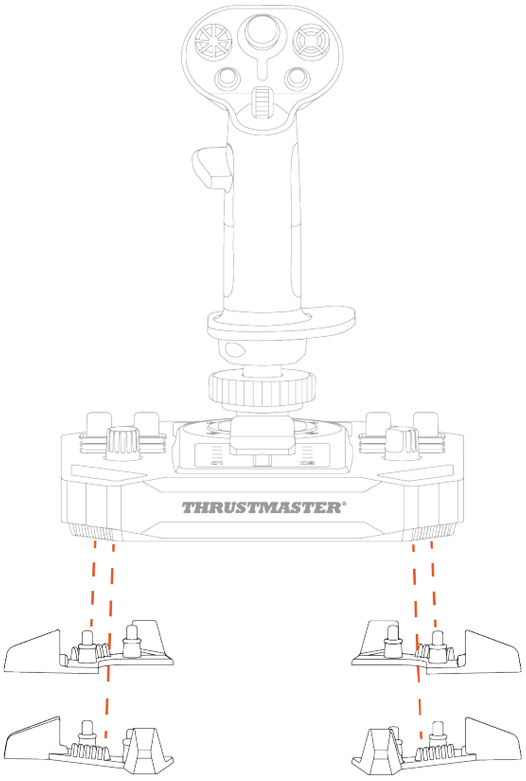

5. PC 에 설치

1. 다음 사이트를 방문하시기 바랍니다.

   https://support.thrustmaster.com/product/sol-r-1-flightstick.

2. PC 드라이버와 Windows 제어판용 맞춤형 인터페이스를 다운로드 및 설치합니다.

3. PC 드라이버를 설치한 후, USB-A – USB-C 케이블을 사용하여 Sol-R 1 Flightstick 조이스틱을 PC 의 USB 포트 중 하나에 연결합니다.

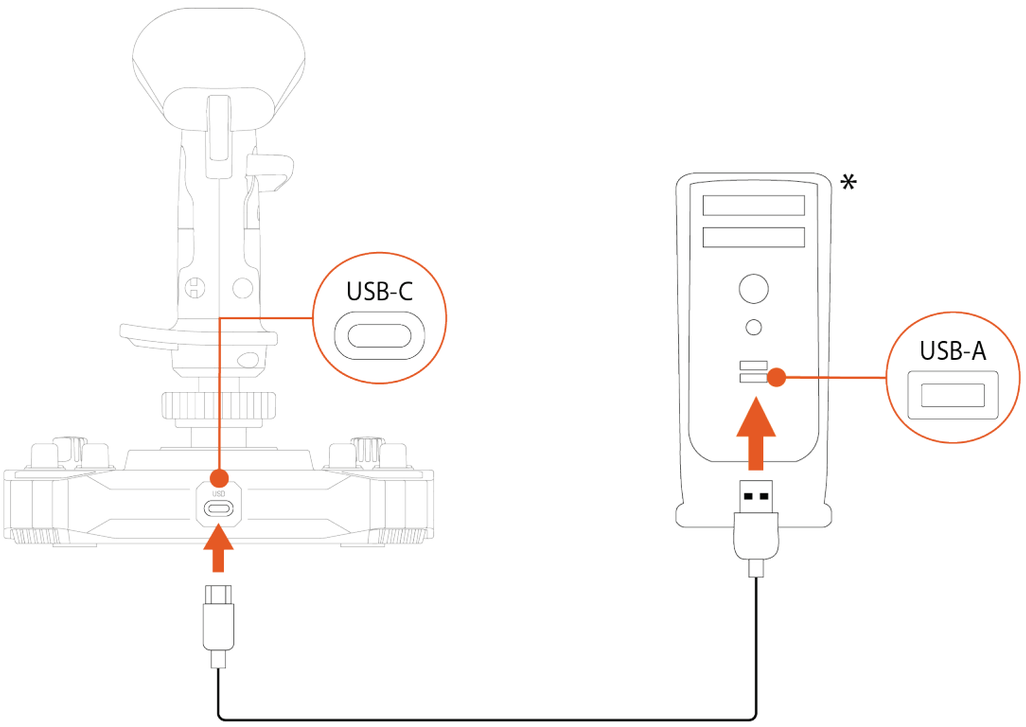

*미포함

제어판

제어판에 액세스하려면 **시작**을 선택하고 검색 표시줄에 **Control Panel** 또는 **제어판**을 입력한 후 **Control Panel** 또는 **제어판**(Windows® 10/11)을 클릭합니다.

게임 컨트롤러 대화 상자가 표시됩니다. 액세서리는 **Sol-R [R] Flightstick** 또는 **Sol-R [L] Flightstick** 이라는 이름과 **확인** 상태로 화면에 나타납니다.

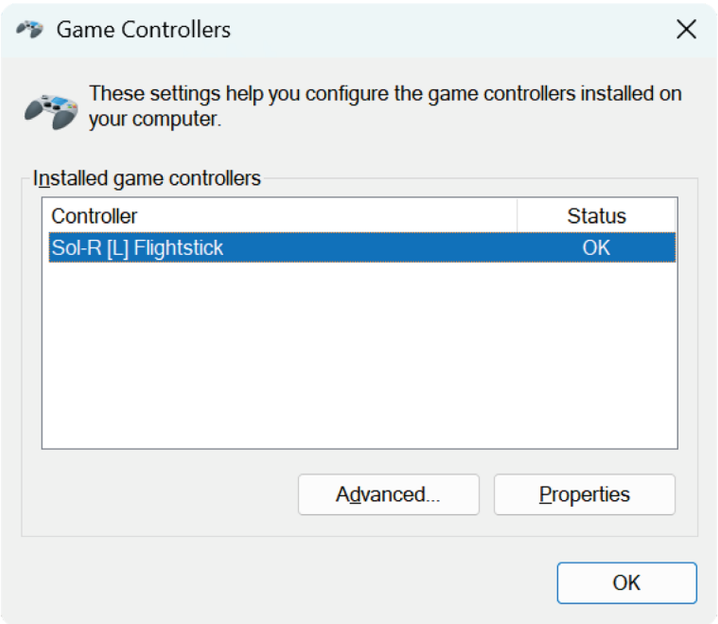

게임 컨트롤러 대화상자에서 **속성**을 클릭하여 모든 기능을 테스트하고 확인합니다.

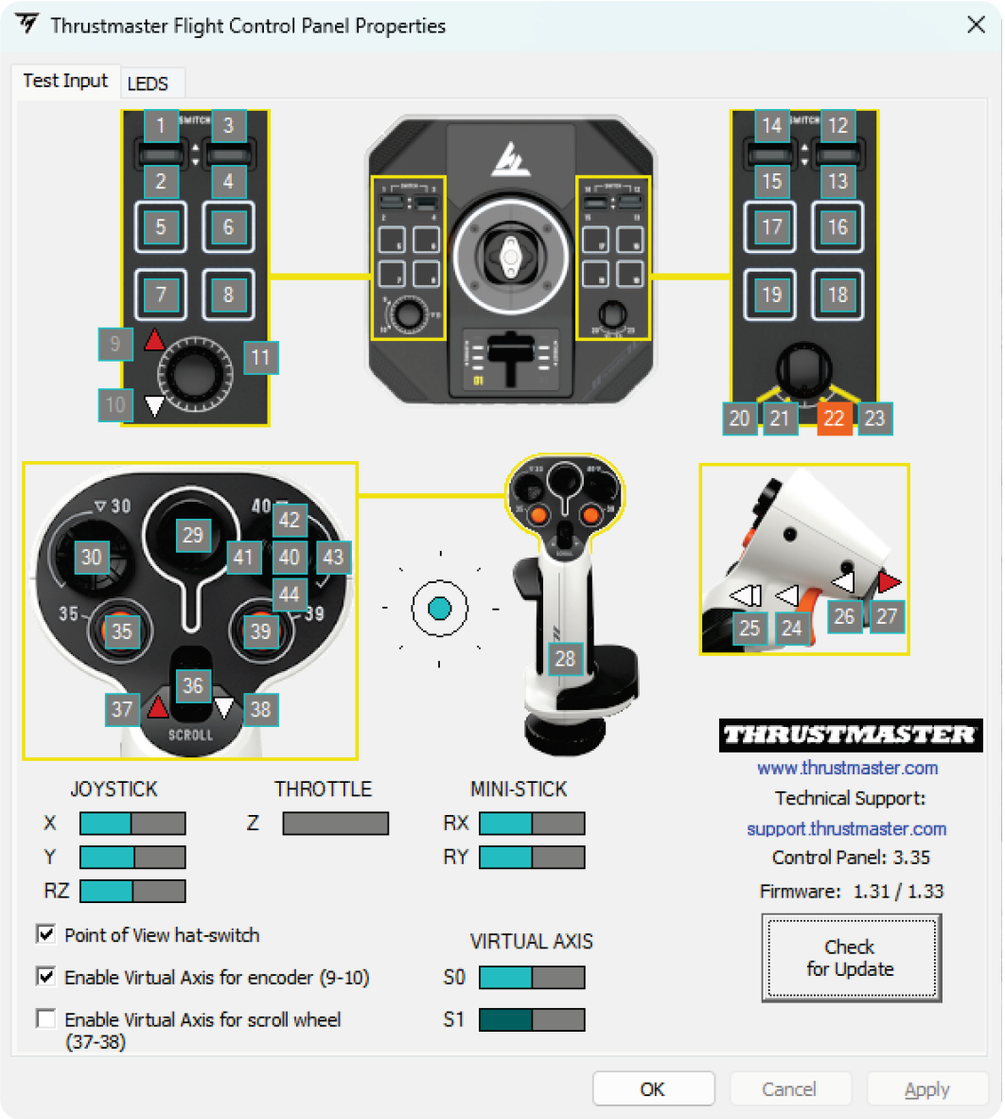

사용자 정의 가능 LED

Sol-R 1 Flightstick 조이스틱에는 제어판을 통해 사용자 정의할 수 있는 11 개의 LED 가 있습니다.

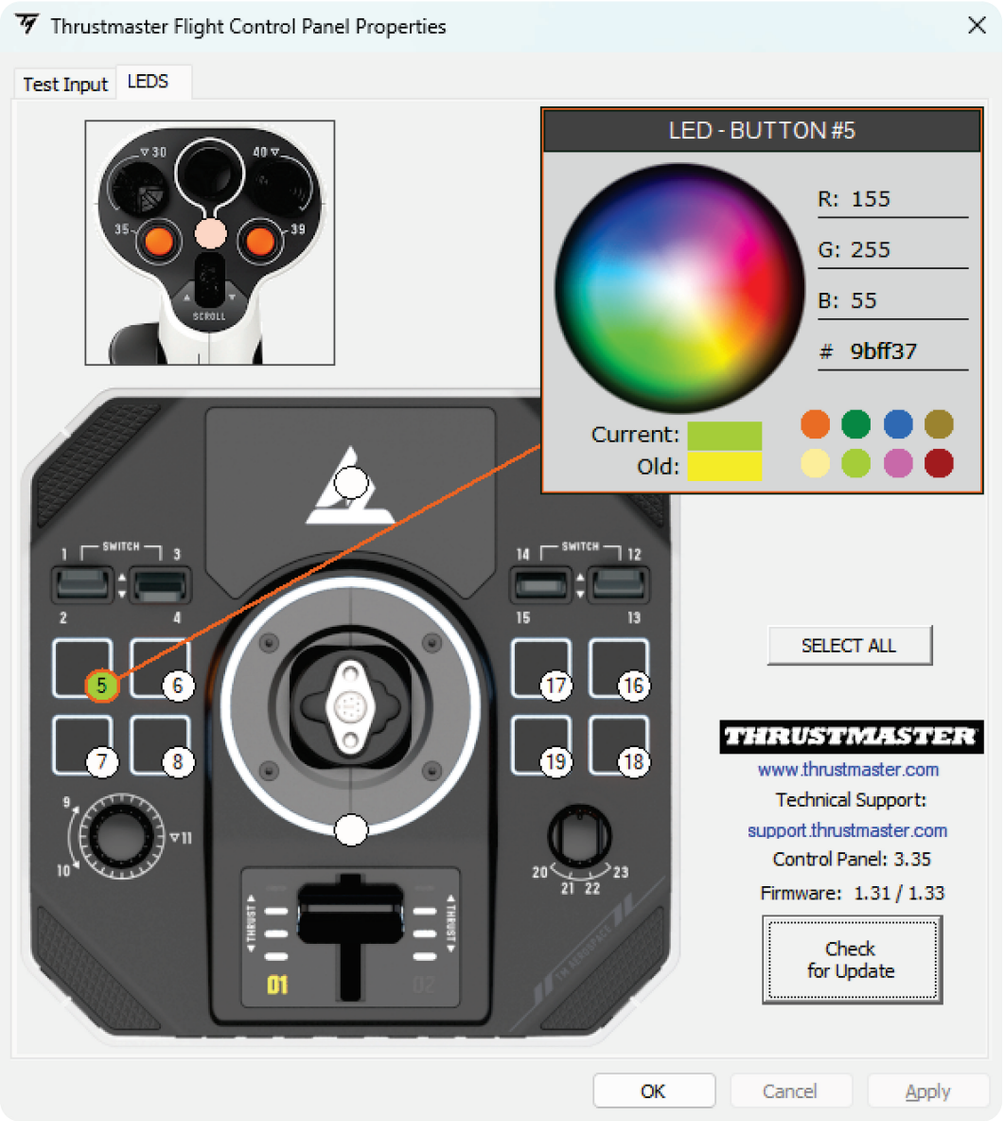

각 LED 에 다른 색상을 지정할 수 있습니다.

LED 색상을 변경하려면:

1. Sol-R 1 Flightstick 조이스틱의 **제어판**으로 이동합니다.
2. **게임 컨트롤러** 대화 상자에서 **속성**을 클릭합니다.
3. **LEDS** 탭에서 색상이 지정된 원 중 하나를 클릭하여 변경하려는 LED 를 선택합니다.
4. 색상환이나 미리 정의된 색상 팔레트를 사용하거나 색상 코드(RGB 또는 HEX)를 입력하여 색상을 변경합니다.
5. **확인**을 클릭하여 변경 사항을 저장합니다.

Sol-R 비행 스틱 그립을 AVA 베이스*에 설치하면 미니 스틱 영역에 백라이트가 켜지고 색상을 변경할 수 있습니다.

별도 판매

맵핑

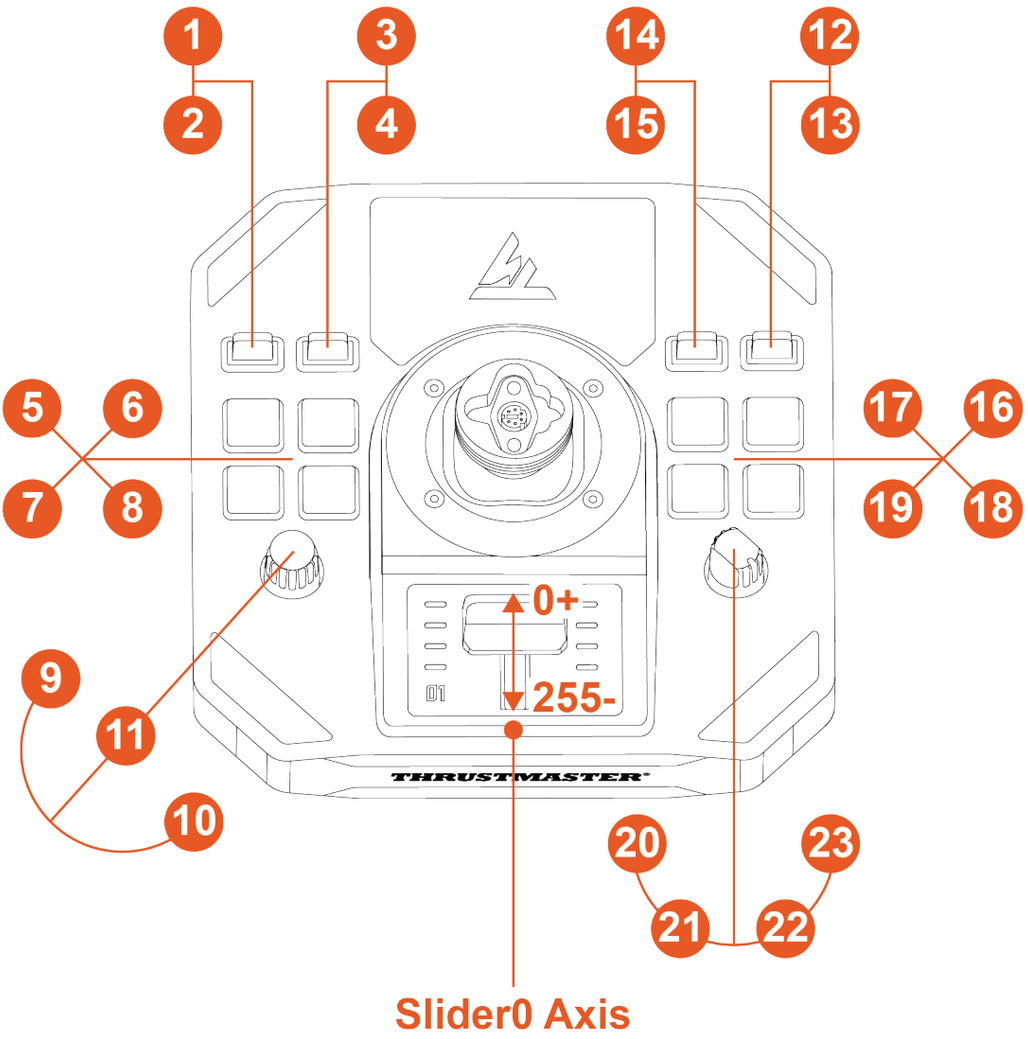
1
2
3
4
14
15
12
13
5
6
7
8
17
16
19
18
9
11
10
20
21
22
23
0+
255-
01
THRUSTMASTER
Slider0 Axis

오른손잡이 모드

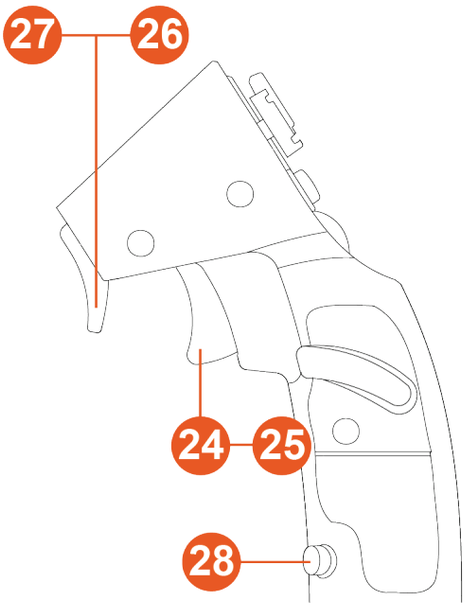
27
26
24
25
28

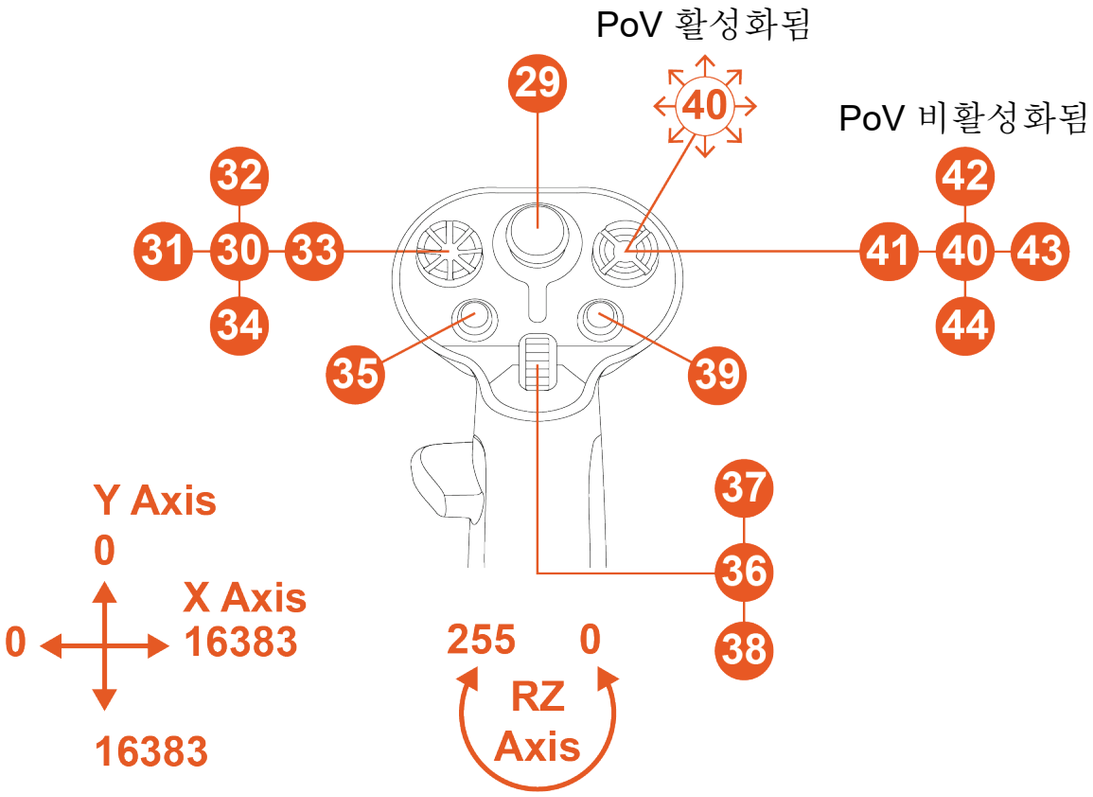
PoV 활성화됨
PoV 비활성화됨
29
40
32
31
30
33
34
35
39
42
41
40
43
44
37
36
38
Y Axis
0
X Axis
0
16383
16383
255
0
RZ
Axis

왼손잡이 모드

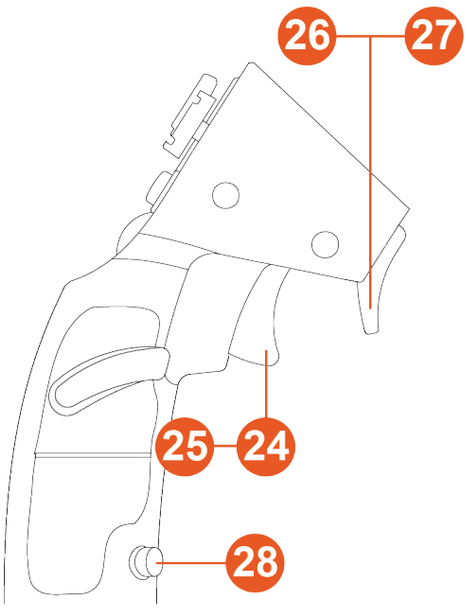
26
27
25
24
28

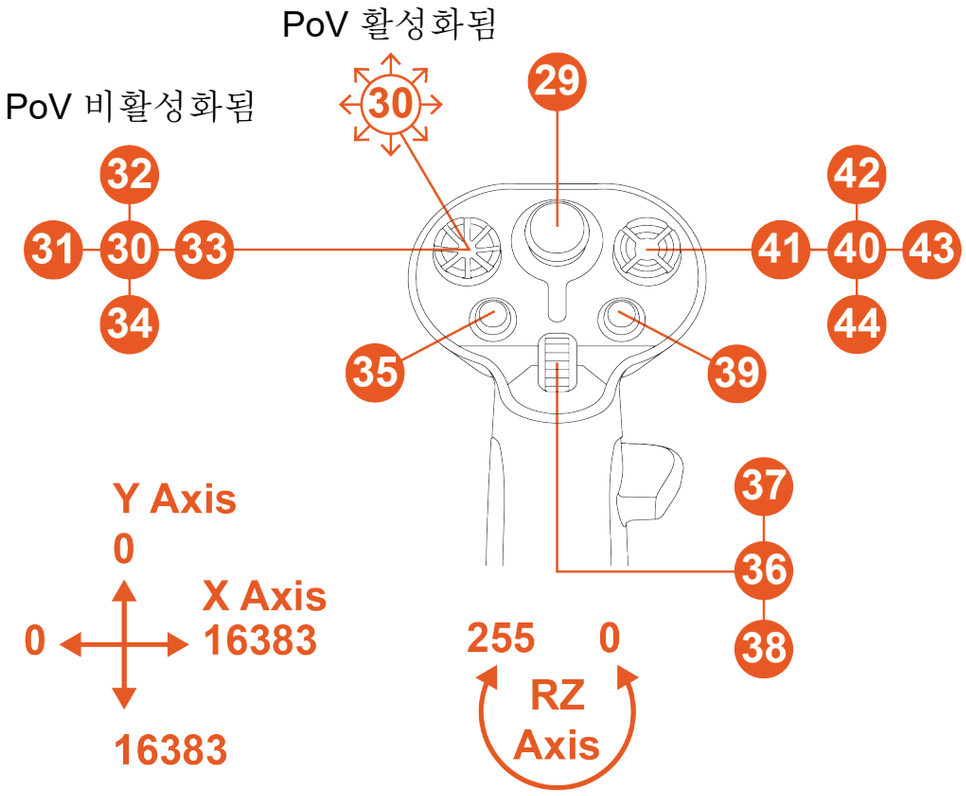
PoV 활성화됨
PoV 비활성화됨
30
29
32
31
30
33
34
42
41
40
43
44
35
39
37
36
38
Y Axis
0
X Axis
0
16383
16383
255
0
RZ
Axis

6. 지지대에 설치

Sol-R 1 Flightstick 조이스틱은 M6 나사(미포함)와 베이스 아래쪽에 있는 나사산을 사용하여 다양한 유형의 지지대에 설치할 수 있습니다. 베이스 내부의 최대 나사 길이는 15mm 를 초과하지 않아야 합니다.

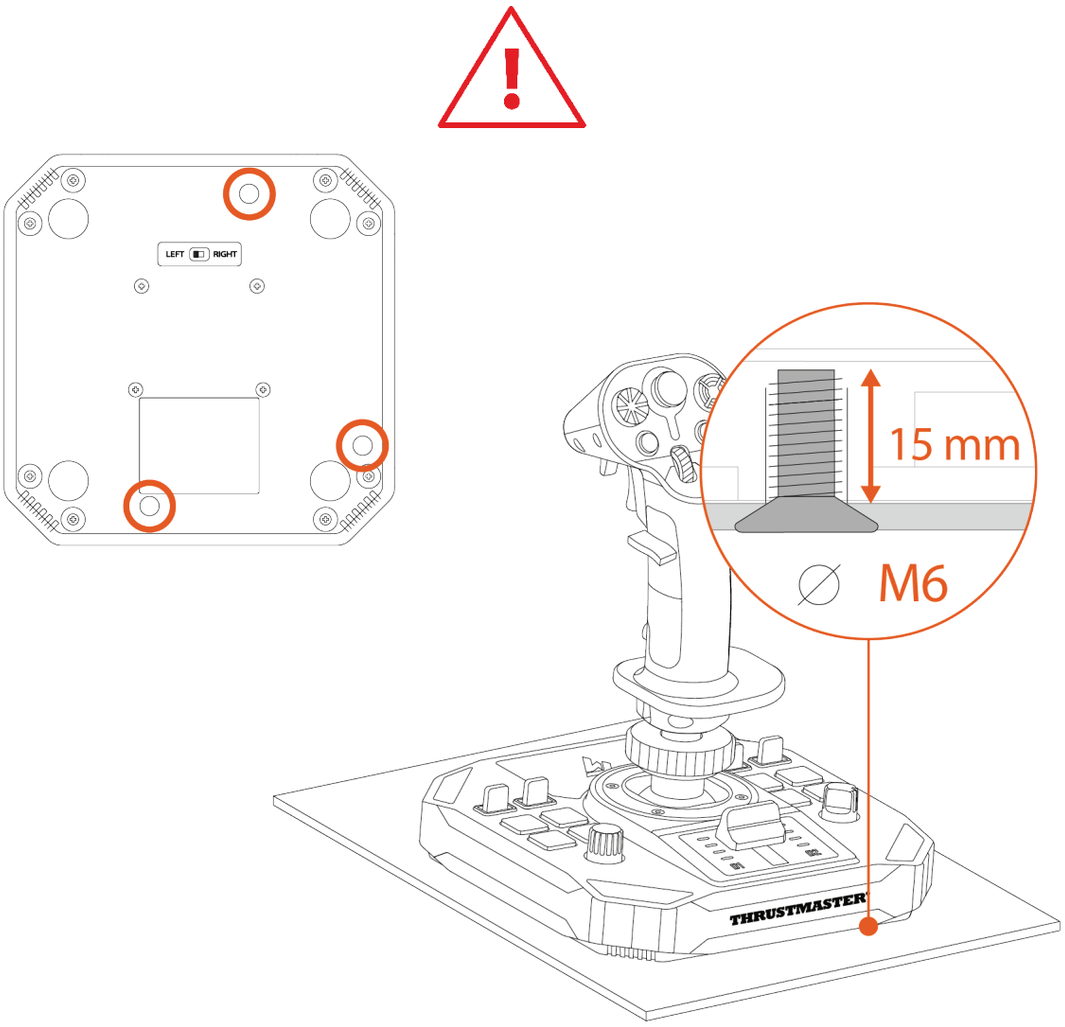

매번 사용하기 전에 제조업체에서 지정한 지침에 따라 Sol-R 1 Flightstick 조이스틱이 지지대에 제대로 부착되어 있는지 확인하십시오.

*TM Flying Clamp*에 설치하기*

Sol-R 1 Flightstick 조이스틱을 TM Flying Clamp 지지대*에 부착하려면 M6 나사 2 개(미포함)를 사용하십시오.

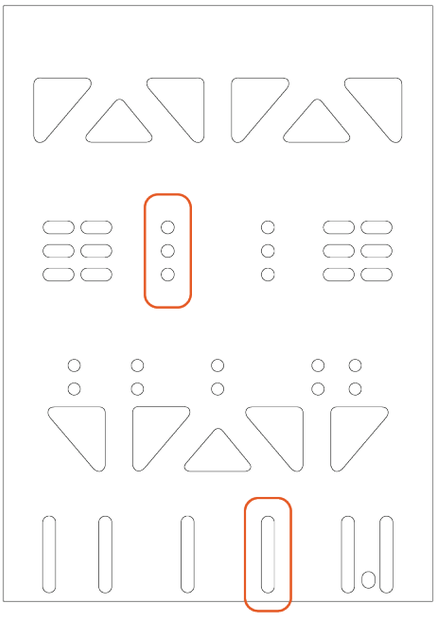

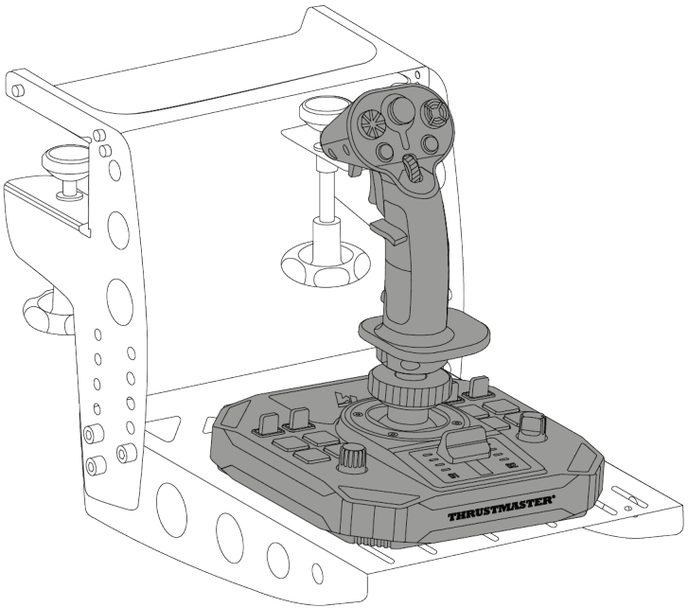

**별도 판매*

콕핏 또는 다른 고정 지지대*에 설치하기*

Sol-R 1 Flightstick 조이스틱을 조종석* 또는 데스크 지지대*에 부착하려면 M6 나사(미포함)와 베이스 아래쪽에 있는 나사산을 사용하십시오.

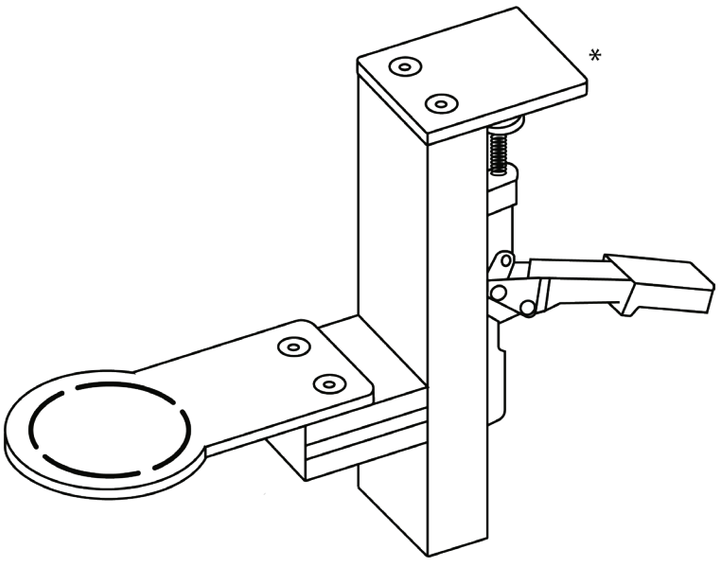

Sol-R 1 Flightstick 조이스틱의 손상을 방지하려면 조종석 제조업체나 기술 지원부에 문의하여 조종석과 Thrustmaster 제품의 호환성을 확인하십시오.

**미포함*

7. 기능

스로틀

Sol-R 1 Flightstick 조이스틱에는 우주선 엔진의 추력을 쉽게 제어할 수 있는 스로틀이 있습니다. 표시등은 더욱 정확한 정보를 얻는 데 도움이 됩니다.

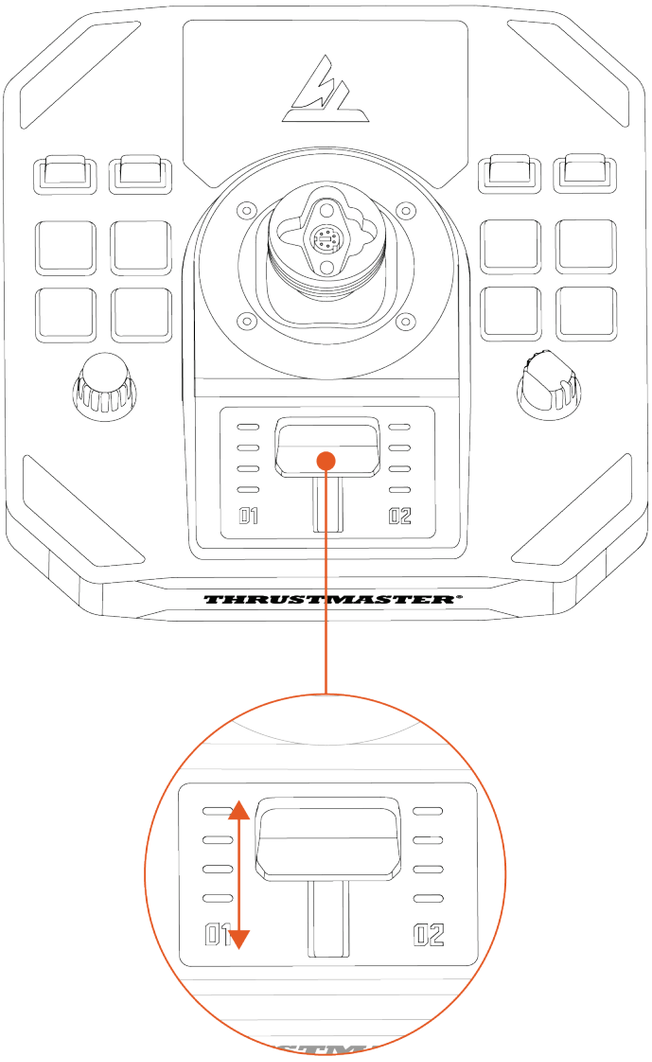

러더 기능

Sol-R 1 Flightstick 조이스틱에는 비행 스틱 그립을 왼쪽이나 오른쪽으로 돌려서 접근할 수 있는 방향타 기능이 있습니다.

항공기에서 파일럿은 수직축을 중심으로 항공기를 선회하기 위해 러더를 조종합니다(비행기가 왼쪽 또는 오른쪽으로 회전).

이 기능은 Z 축(요)의 회전을 잠그면 비활성화될 수 있습니다.

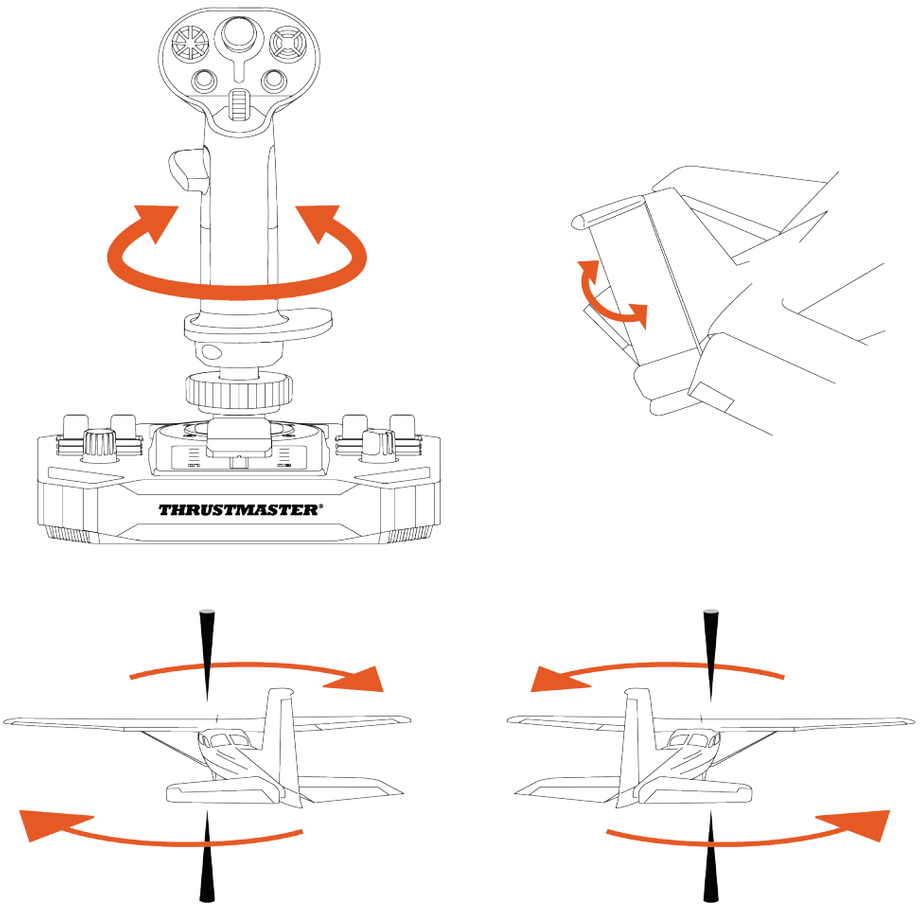

방향타 기능을 잠그려면:

– 2mm 육각 렌치(미포함)를 사용하여 손목 받침대 아래에 있는 육각 나사를 조입니다.

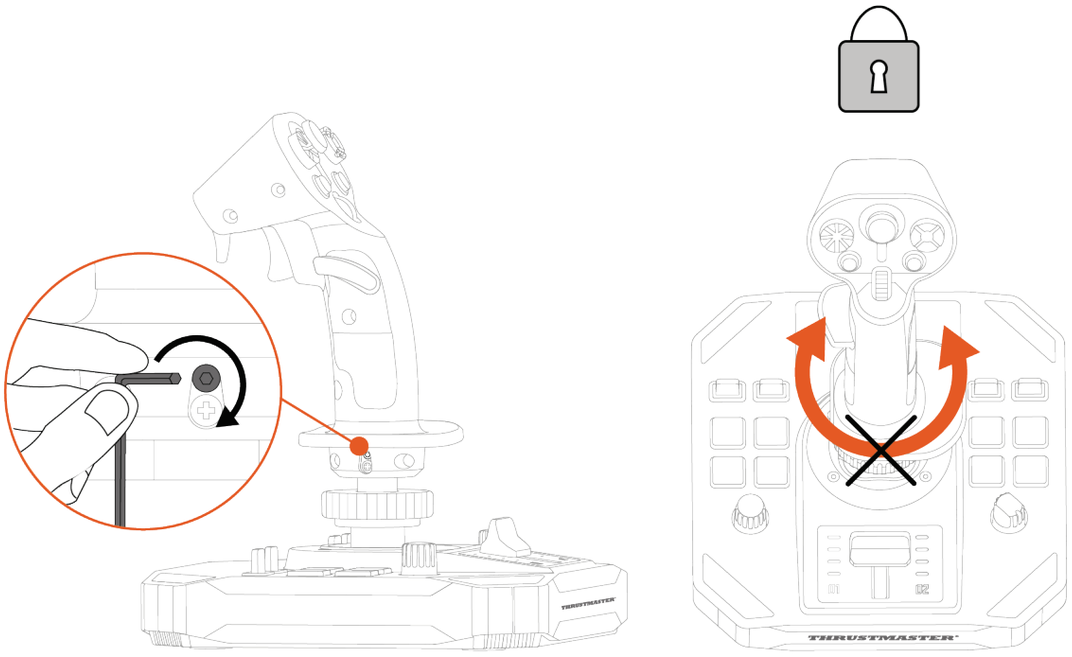

방향타 기능을 잠금 해제하려면:

– 2mm 육각 렌치(미포함)를 사용하여 손목 받침대 아래에 있는 육각 나사를 풉니다.

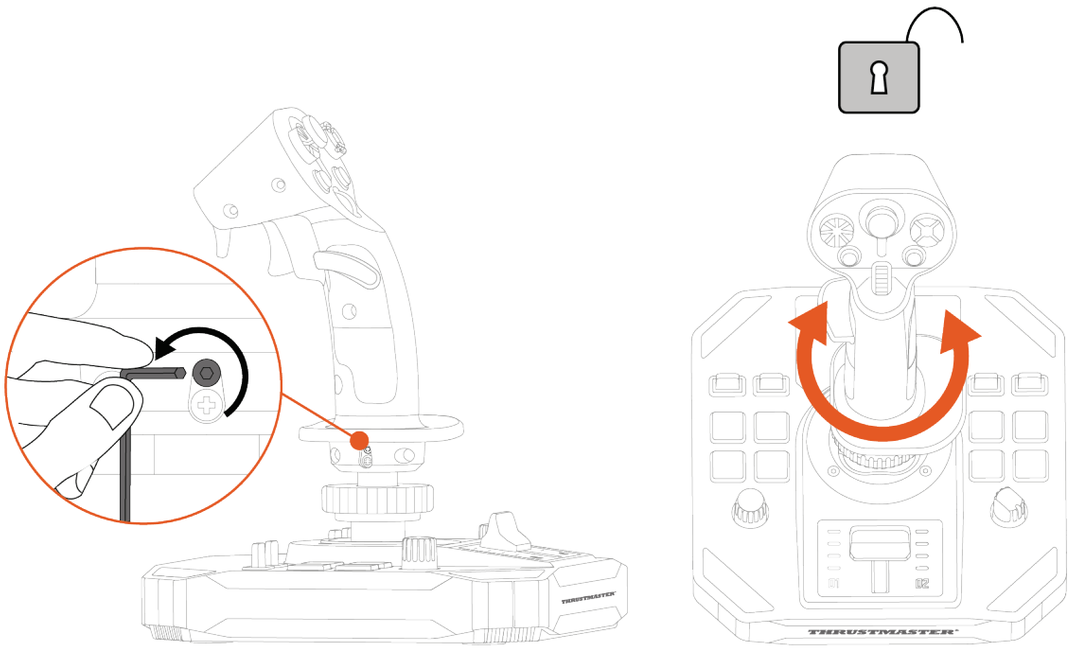

다방향 시점 해트 스위치

Sol-R 1 Flightstick 조이스틱에는 우주선 주변에서 일어나는 일을 모니터링할 수 있는 다방향 시점 해트 스위치가 있습니다(이를 허용하는 게임에서).

게임의 설정 메뉴에서 다방향 시점 해트 스위치 방향을 각기 다른 보기(뒷면 보기, 왼쪽 보기, 오른쪽 보기, 외부 보기)로 프로그래밍할 수 있습니다.

다른 용도(촬영 등)로 다방향 시야 해트 스위치를 지정할 수도 있습니다.

왼손잡이 모드	오른손잡이 모드
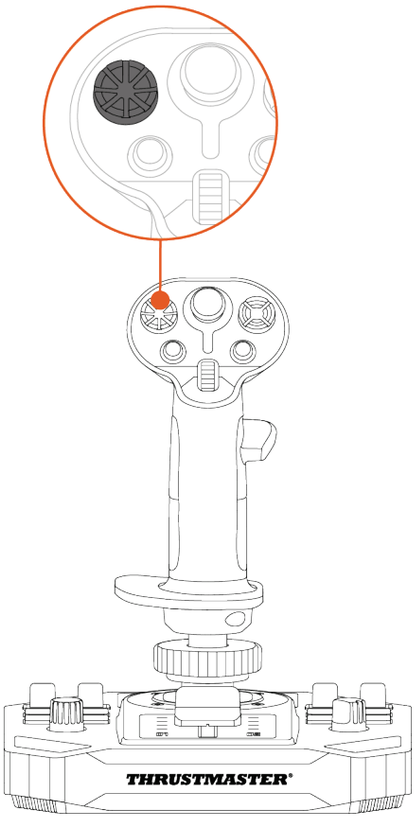	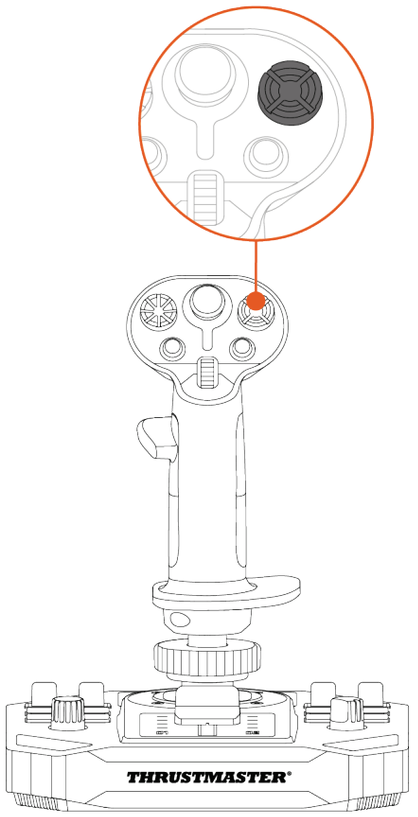

시점 기능은 비활성화할 수 있습니다. 단, 다방향 해트 스위치는 계속 사용할 수 있습니다.

POV 기능을 비활성화하려면:

1. Sol-R 1 Flightstick 조이스틱의 **제어판**으로 이동합니다.
2. **게임 컨트롤러** 대화 상자에서 **속성**을 클릭합니다.
3. **Test input**(테스트 입력) 탭에서 **Point of view hat-switch**(시점 해트 스위치) 체크 표시를 해제(즉, 선택 취소)합니다.

시점 기능(오른손잡이 모드)	
활성화됨	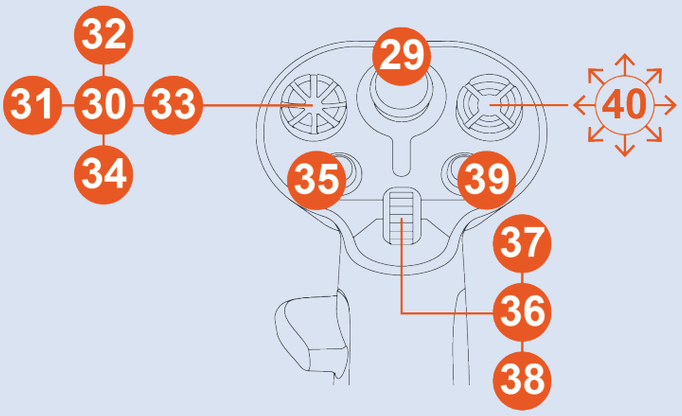
비활성화됨	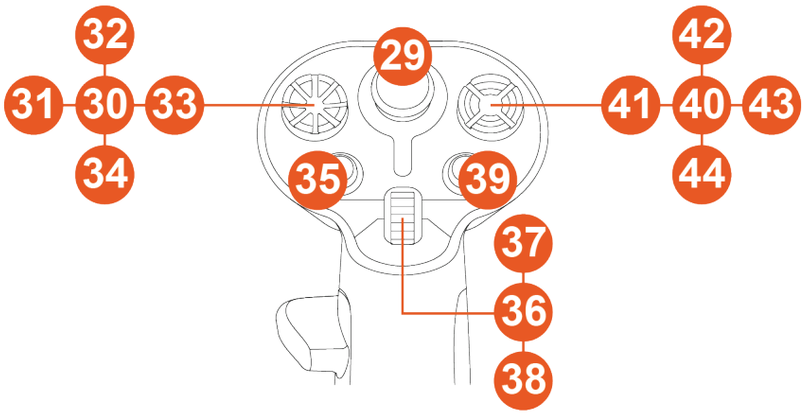

시점 기능(왼손잡이 모드)	
활성화됨	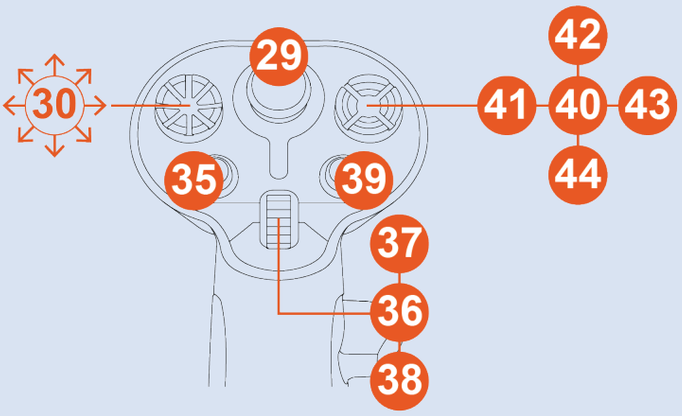
비활성화됨	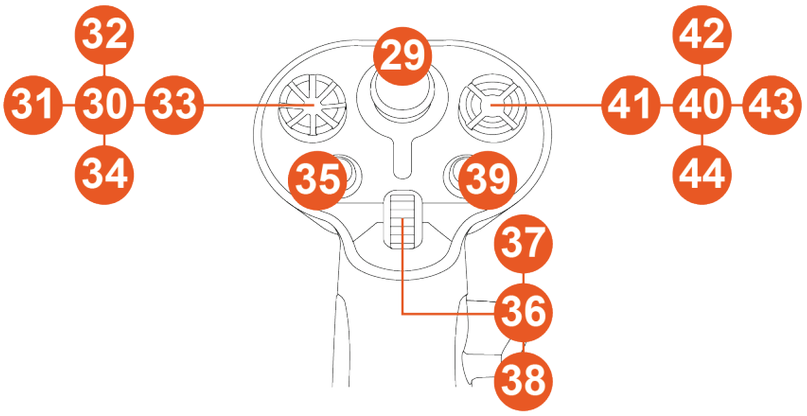

8. 비행 스틱 그립 구성

오른손잡이 또는 왼손잡이 모드

Sol-R 1 Flightstick 조이스틱은 모든 게이머(오른손잡이 또는 왼손잡이)에게 완벽하게 적응하게 만들어진 양손잡이용입니다.

기본적으로, 이 조이스틱은 오른손잡이 모드로 설정되었습니다.

왼손잡이 모드	오른손잡이 모드
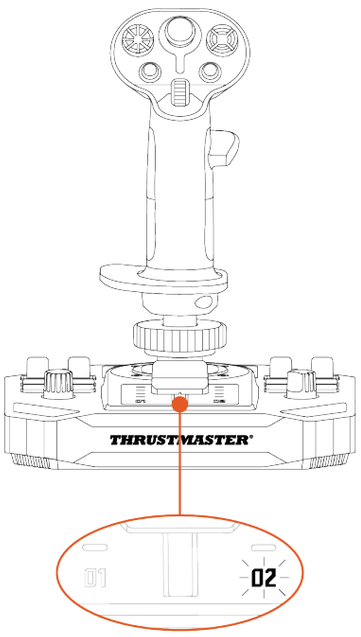	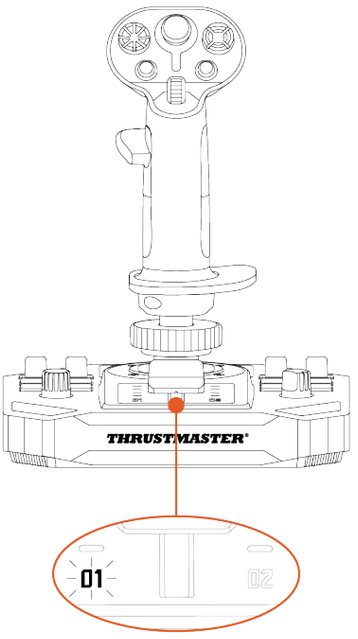

조이스틱을 PC 에 연결하기 전에 오른손잡이 모드에서 왼손잡이 모드로(또는 그 반대로) 전환하는 절차를 수행하십시오.

조이스틱을 왼손잡이 모드로 설정하려면:

4. 조이스틱 베이스 아래쪽에 있는 선택 스위치를 LEFT HANDED(왼손잡이)로 설정합니다.

   조이스틱은 Sol-R [L] Flightstick 이라는 이름으로 인식됩니다.

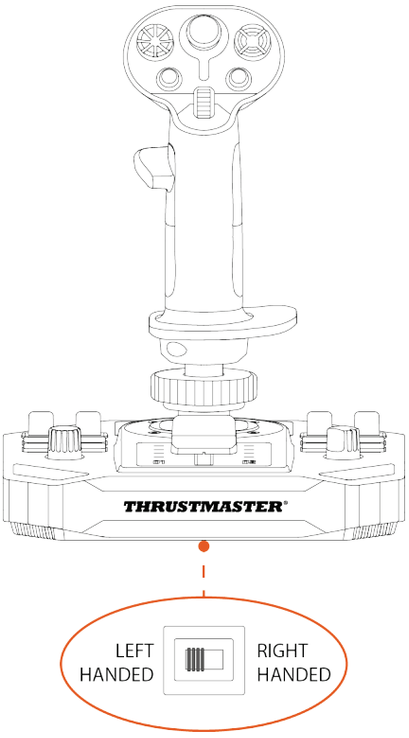

5. 오른쪽 썸레스트(A1)의 나사를 풉니다.

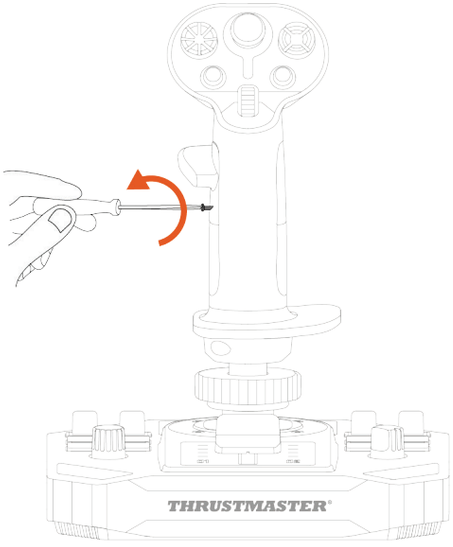

6. 오른쪽 썸레스트의 두 부분(A1 및 A2)을 제거합니다.

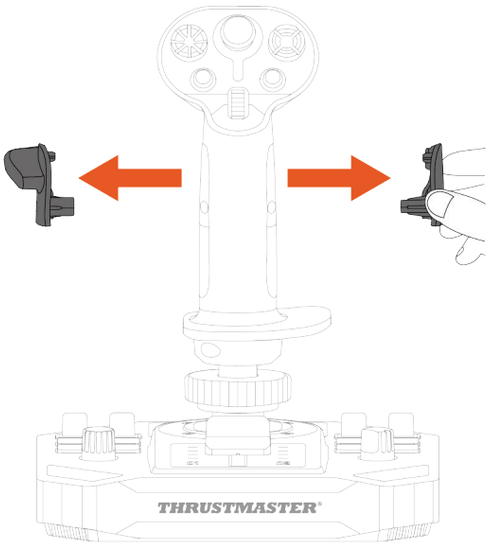

7. 왼쪽 썸레스트(B1 및 B2)의 두 부분을 비행 스틱 그립에 놓습니다.

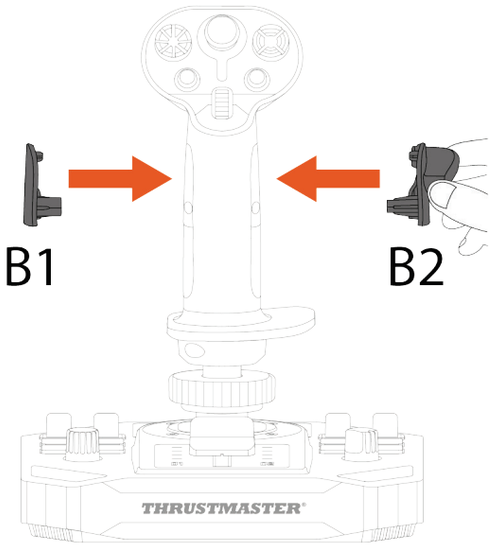

8. 왼쪽 썸레스트(B1)를 나사로 고정합니다.

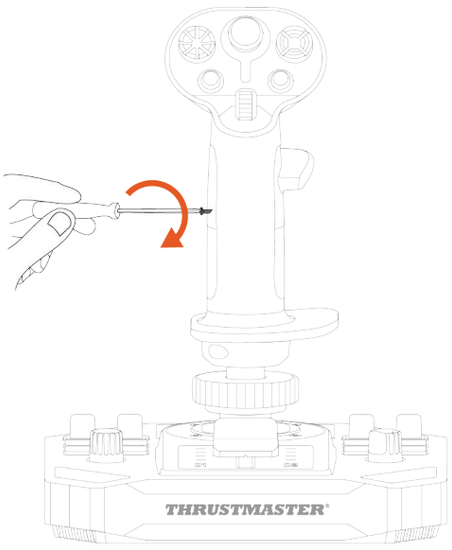

9. 비행 스틱 그립 뒷면에 있는 탈착식 버튼(C1 또는 C2)을 제거합니다.

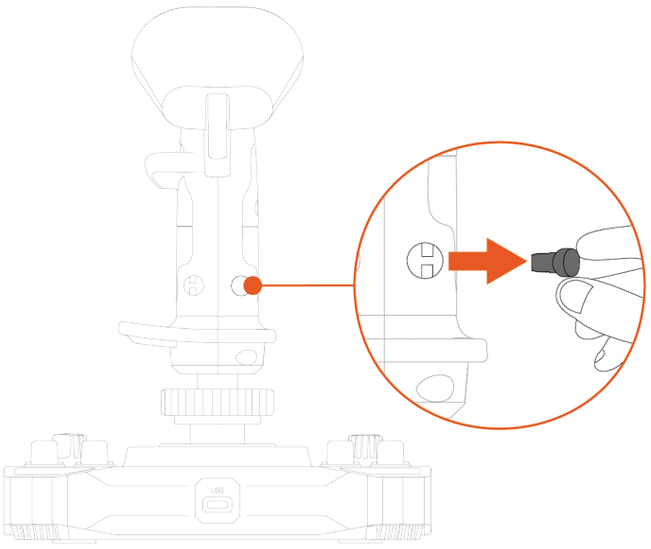

10. 원하는 탈착식 버튼(C1 또는 C2)을 B2 썸레스트 아래에 삽입합니다.

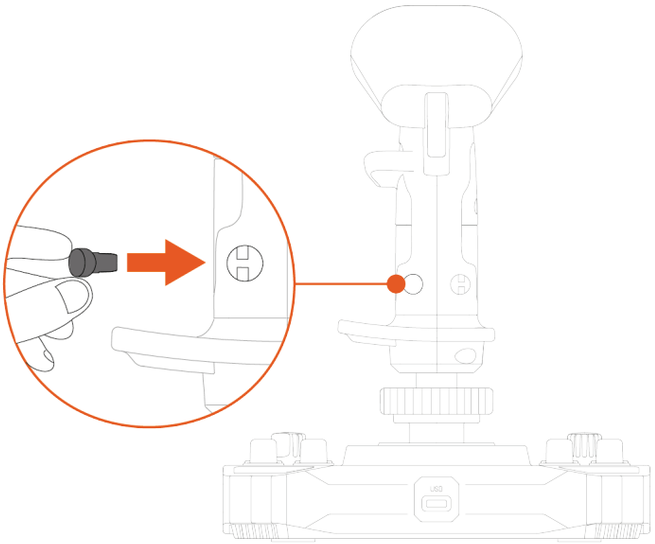

11. 손목 받침대를 제자리에 고정하고 있는 두 개의 나사를 풉니다.

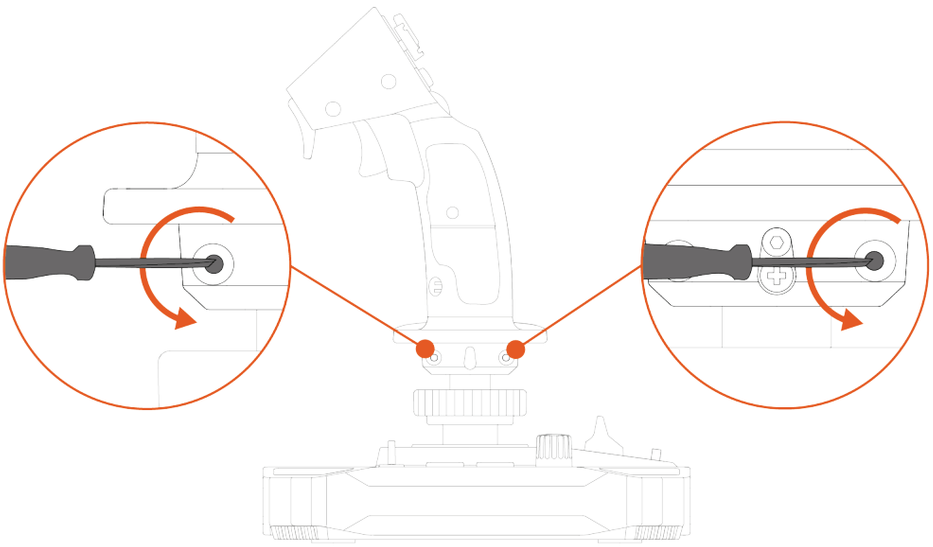

12. 손목 받침대의 두 부분을 제거한 후 부품을 뒤집어 비행 스틱 그립에 다시 놓습니다.

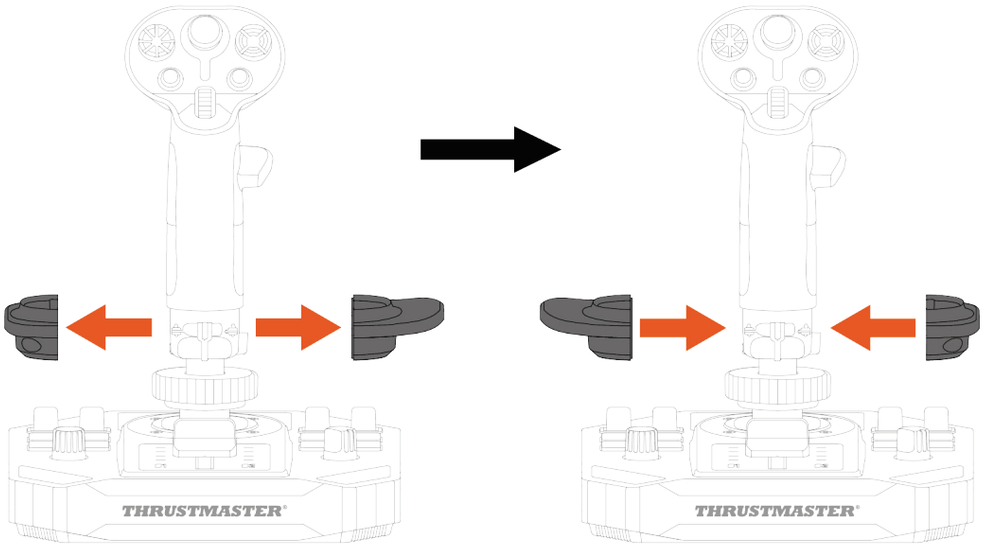

13. 손목 받침대를 제자리에 고정하는 두 개의 나사를 조입니다.

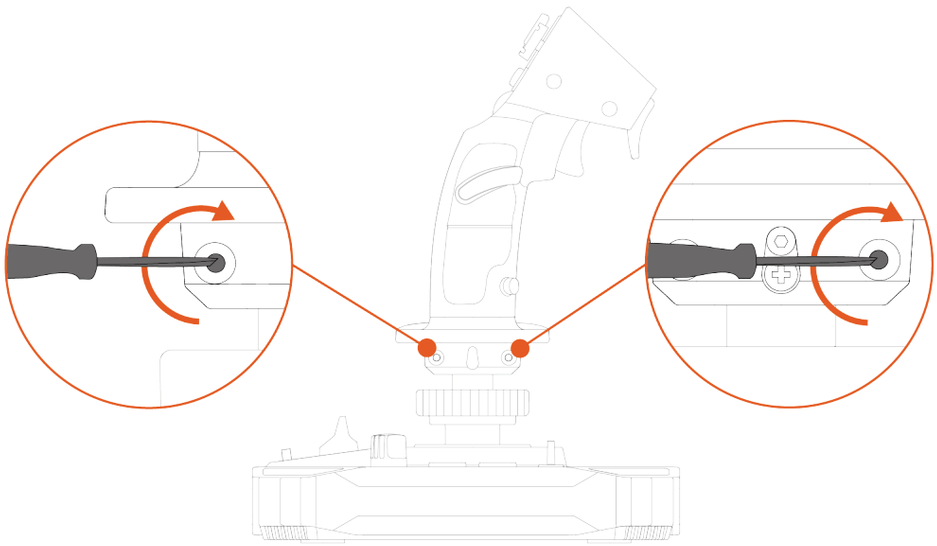

조이스틱을 오른손잡이 모드로 설정하려면:

1. 조이스틱 베이스 아래쪽에 있는 선택 스위치를 RIGHT HANDED(오른손잡이)로 설정합니다.

   조이스틱은 Sol-R [R] Flightstick 이라는 이름으로 인식됩니다.

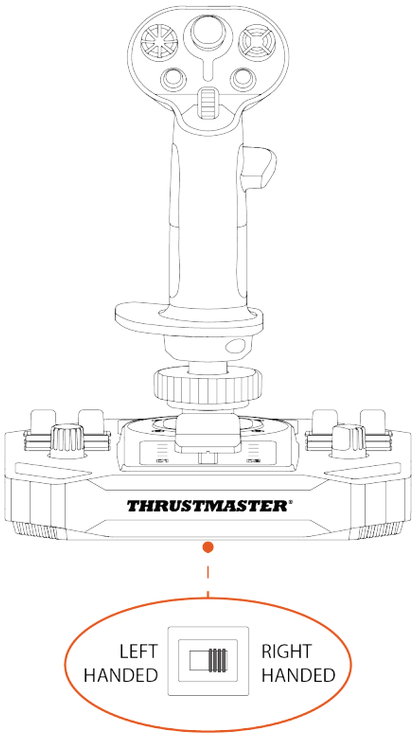

2. 왼쪽 썸레스트(B1)의 나사를 풉니다.

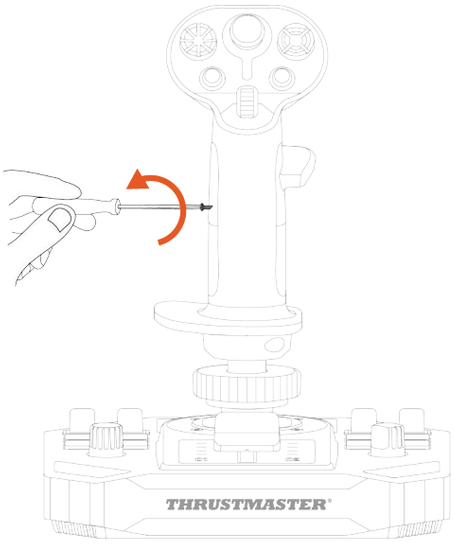

3. 왼쪽 썸레스트의 두 부분(B1 및 B2)을 제거합니다.

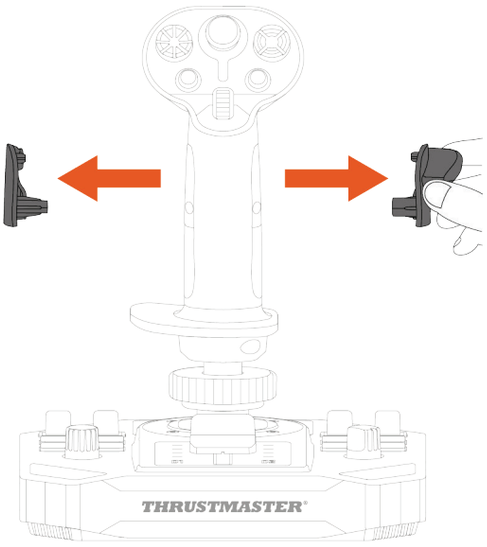

4. 오른쪽 썸레스트(A1 및 A2)의 두 부분을 비행 스틱 그립에 놓습니다.

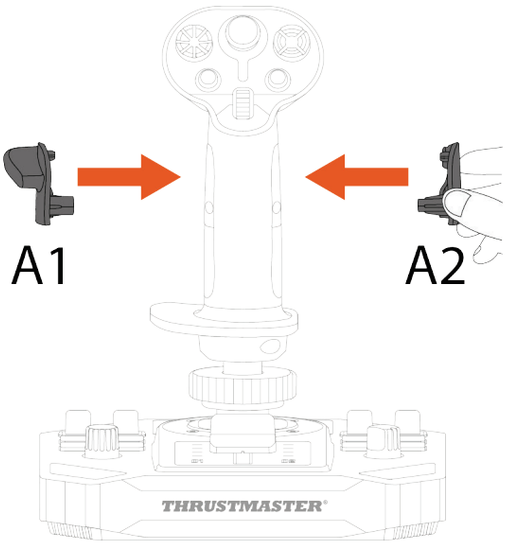

5. 오른쪽 썸레스트(A1)를 나사로 고정합니다.

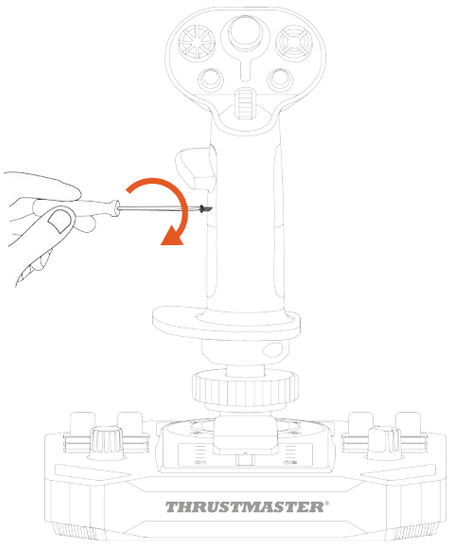

6. 비행 스틱 그립 뒷면에 있는 탈착식 버튼(C1 또는 C2)을 제거합니다.

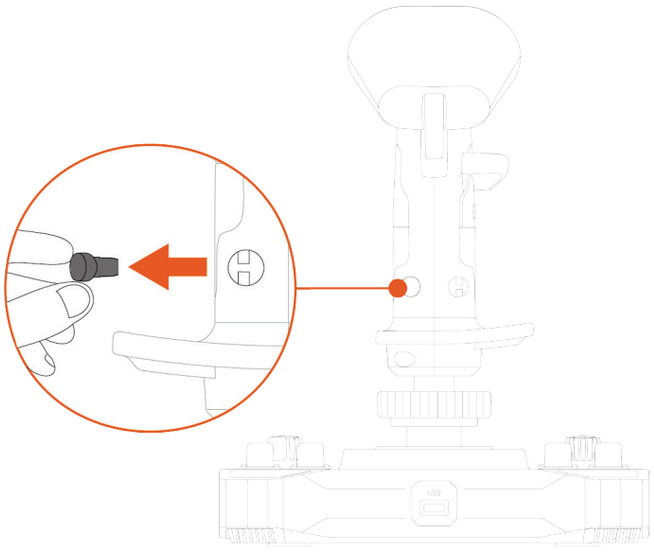

7. 원하는 탈착식 버튼(C1 또는 C2)을 A1 썸레스트 아래에 삽입합니다.

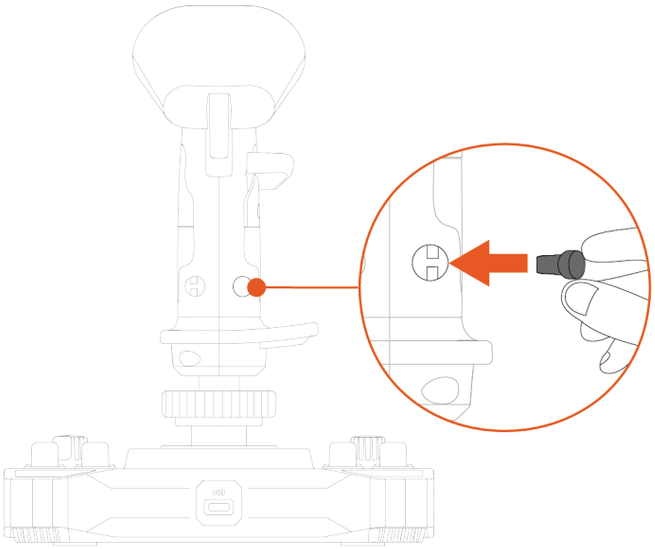

8. 손목 받침대를 제자리에 고정하고 있는 두 개의 나사를 풉니다.

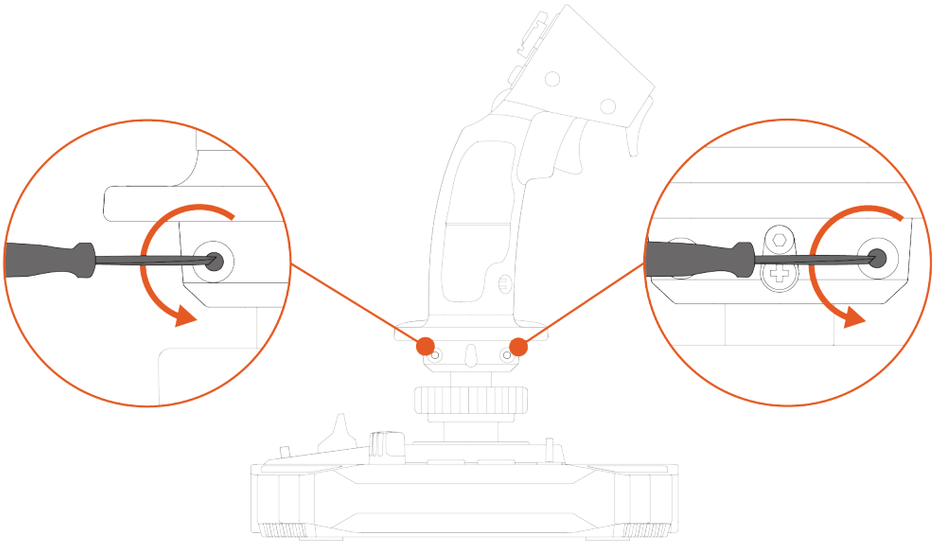

9. 손목 받침대의 두 부분을 제거한 후 부품을 뒤집어 비행 스틱 그립에 다시 놓습니다.

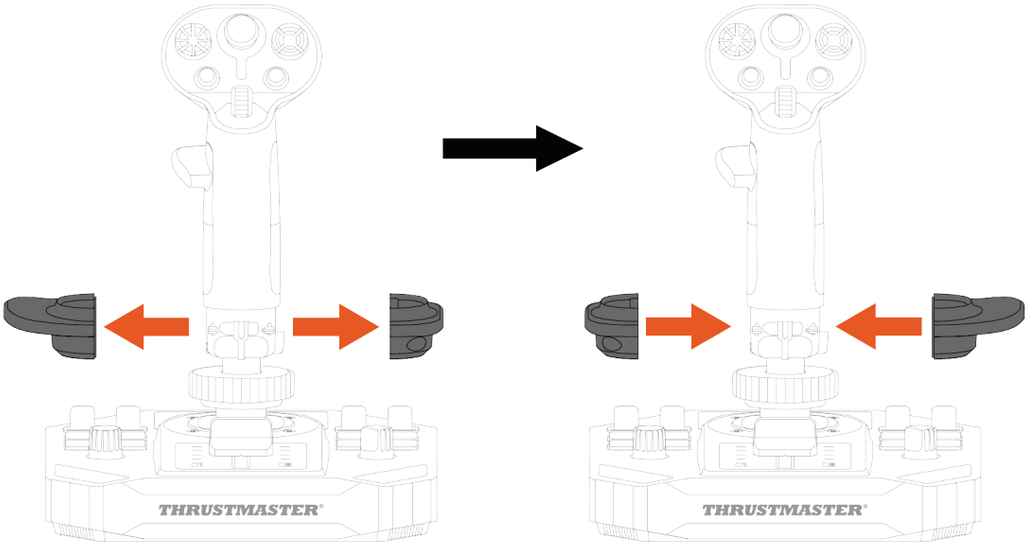

10. 손목 받침대를 제자리에 고정하는 두 개의 나사를 조입니다.

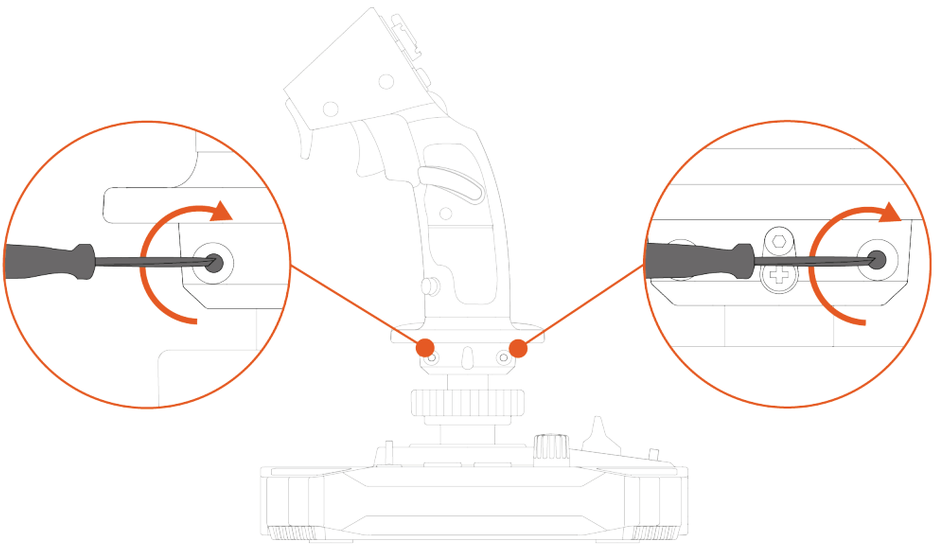

높이 어댑터

Sol-R 1 Flightstick 조이스틱에는 비행 스틱 그립을 잡을 때 손을 올릴 수 있는 높이 어댑터가 있어 더욱 편안합니다.

어댑터 제외	어댑터 사용
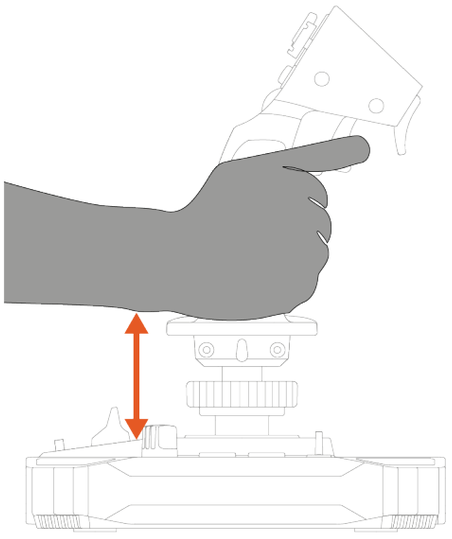	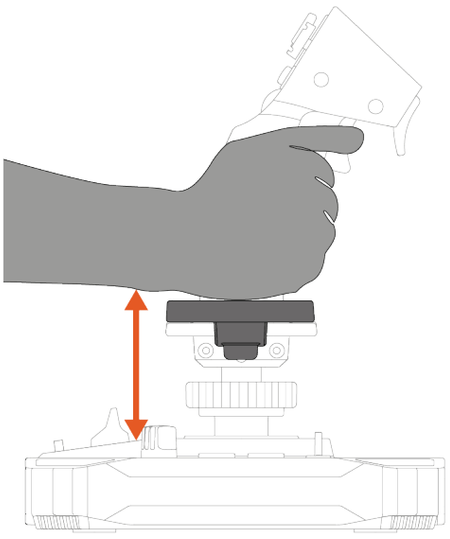

높이 어댑터를 설치하려면 손목 받침대에 클립으로 고정합니다.

왼손잡이 모드	오른손잡이 모드
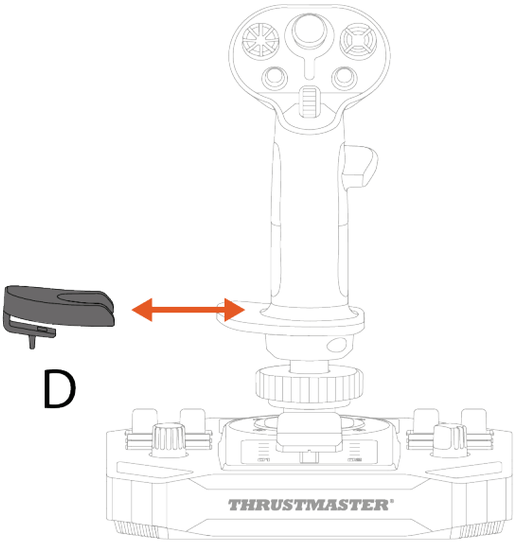	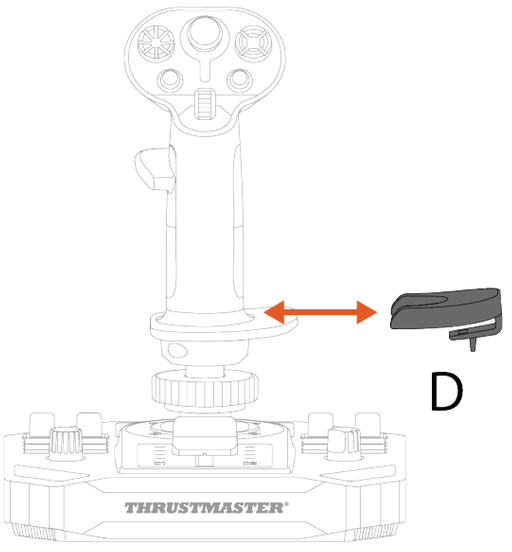

9. 호환성

반드시 승인된 액세서리만 사용하십시오. 승인되지 않은 액세서리를 사용하면 제품이 손상되고 보증이 무효화될 수 있습니다.

비행 스틱 그립

Sol-R 베이스는 다음 비행 스틱 그립 및 액세서리와 호환됩니다:

- F/A-18C Hornet™ HOTAS Add-On Grip 비행 스틱 그립*,
- Viper Grip – HOTAS Add-On Grip 비행 스틱 그립*(구 F16-C Viper HOTAS Add-On Grip);
- AVA Offset Adapter 어댑터*;
- 향후 Thrustmaster 비행 스틱 그립*.

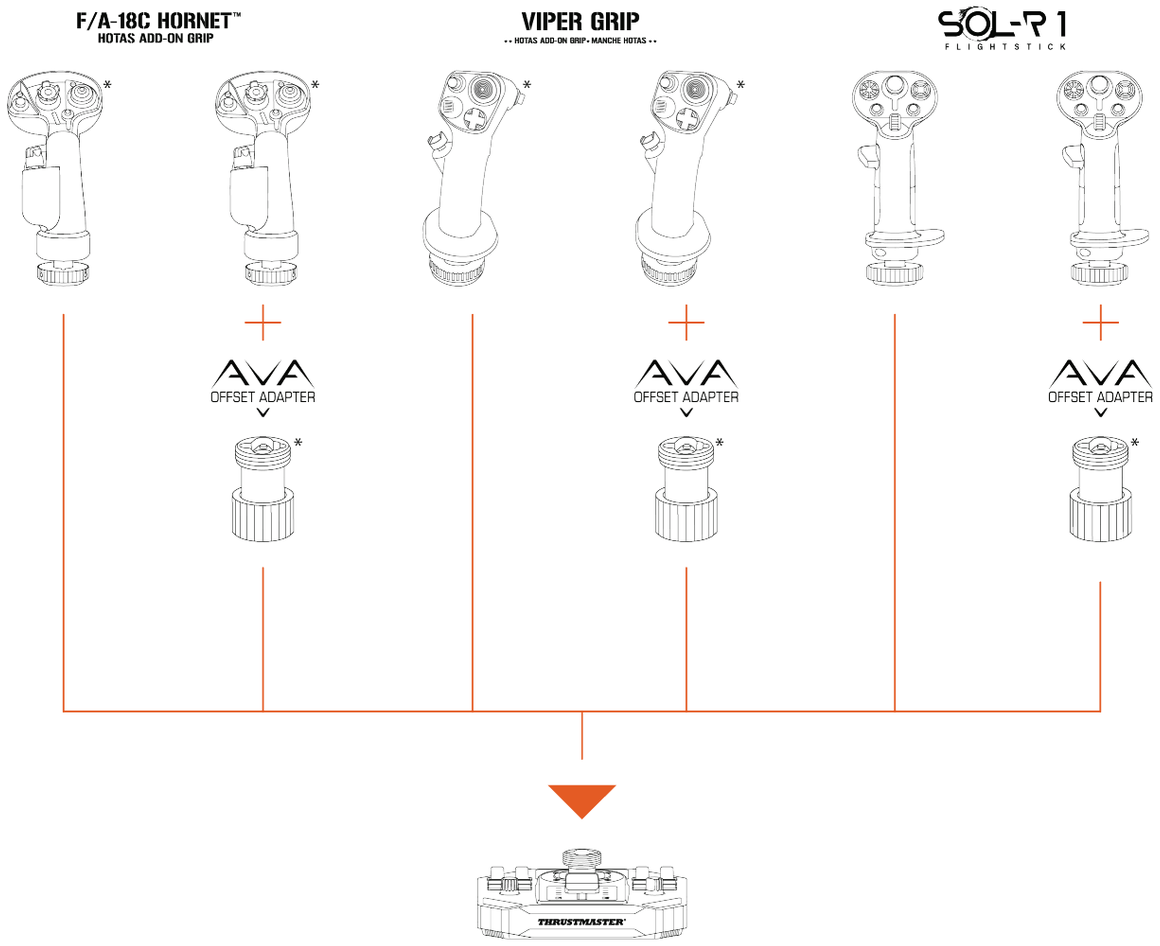

**별도 판매*

베이스

Sol-R 비행 스틱 그립은 AVA 베이스*와 호환됩니다.

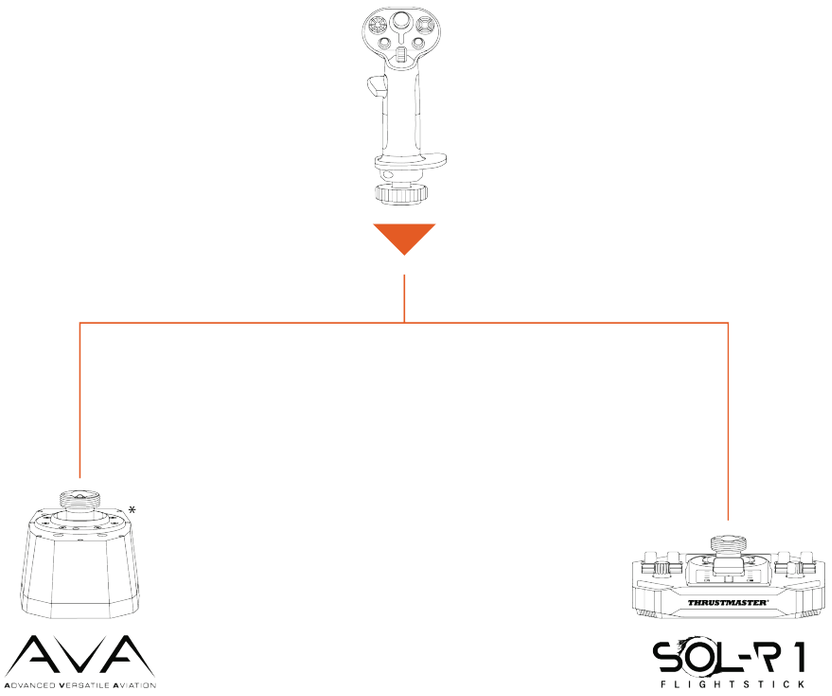

**별도 판매*

러더

Sol-R 1 Flightstick 조이스틱은 다음 방향타 페달 시스템과 호환됩니다.

- TFRP T.Flight Rudder Pedals*,
- TPR: Thrustmaster Pendular Rudder*.

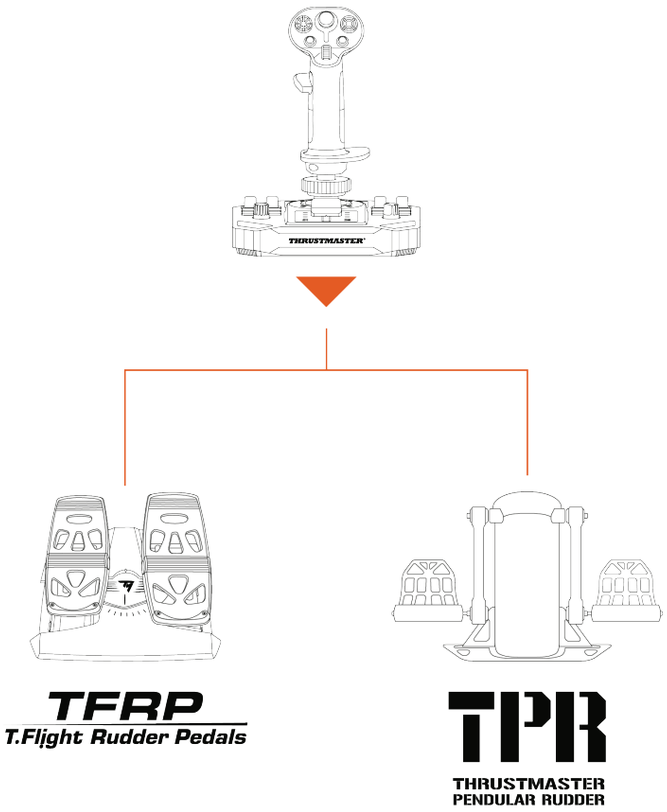

- TFRP 와 TPR 은 USB 를 통해 PC 에 연결해야 합니다.
- TFRP 와 TPR 은 멀티 USB 와 러더를 지원하는 모든 게임에서 호환됩니다.

*별도 판매

10. T.A.R.G.E.T 고급 프로그래밍 소프트웨어

T.A.R.G.E.T(Thrustmaster Advanced pRogramming Graphical EdiTor)은 혁신적인 고성능 소프트웨어 세트로 이 소프트웨어를 사용하면 대부분의 Thrustmaster 비행 컨트롤러를 개선하고 Thrustmaster 커뮤니티와 프로필을 공유할 수 있습니다.

설치

1. 방문:

   https://support.thrustmaster.com/product/sol-r-1-flightstick.

2. **소프트웨어** 섹션에서 T.A.R.G.E.T 고급 프로그래밍 소프트웨어를 다운로드하여 설치하십시오.

주요 기능

- 축의 다양한 구성 가능.
- 다중 프로그래밍 수준 지원: Basic, Advanced 및 Script.
- 드래그 앤 드롭 원리 사용.
- Sol-R 1 Flightstick 조이스틱을 다른 Thrustmaster 비행 시뮬레이션 액세서리(Hotas Cougar*, T.16000M FCS*, TWCS*, TFRP*, MFD Cougar Pack*, TCA 제품군*, VIPER 제품군*, AVA 제품군* — 모두 T.A.R.G.E.T 과 호환 가능)를 결합할 수 있는 기능을 지원하여 이들을 단일 USB 장치로 인식 가능합니다.
- Thrustmaster 커뮤니티가 생성하는 고급 프로파일에 접근합니다.

**별도 판매*

11. 자주 묻는 질문 및 기술 지원

Sol-R 1 Flightstick 조이스틱에 관한 질문이 있거나 기술적 문제를 겪고 계시나요? 그런 경우에는 Thrustmaster 기술 지원 웹 사이트를 방문하시기 바랍니다.

https://support.thrustmaster.com/product/sol-r-1-flightstick.

1. 조이스틱이 제대로 작동하지 않거나 부적절하게 보정된 것 같습니다

– PC 전원을 끄고 조이스틱을 분리했다가 다시 연결한 후 PC 를 다시 시작하고 게임을 다시 시작하십시오.

– 조이스틱을 연결할 때 보정 문제가 발생하지 않도록 비행 스틱 그립을 중앙 위치에 놓고 움직이지 않게 하십시오.

2. 조이스틱을 설정할 수 없습니다

– 게임 메뉴에 액세스하여 **옵션 > 컨트롤러 > 게임패드** 또는 **조이스틱**을 선택합니다. 그런 다음 가장 적절한 구성을 선택하거나 조이스틱 옵션을 완전히 재구성합니다.

– 더 자세한 내용은 해당 게임의 사용설명서 또는 온라인 도움말을 참조하십시오.

3. 조이스틱이 너무 민감하거나 충분히 민감하지 않습니다

– Sol-R 1 Flightstick 은 서로 다른 축에서 몇 번 움직인 후 자동으로 자체 보정됩니다.

– 게임 메뉴에 액세스하여 **옵션 > 컨트롤러 > 게임패드** 또는 **조이스틱**을 선택합니다. 그런 다음 이 옵션들을 사용할 수 있는 경우 조이스틱의 감도와 데드존을 조정하십시오.

4. 조이스틱이 작동하지 않습니다

– Sol-R 1 Flightstick 조이스틱이 비디오 게임에서 제대로 작동되게 하려면 펌웨어를 업데이트해야 합니다.

펌웨어 업데이트를 실행하려면 다음 사이트를 방문하십시오.
https://support.thrustmaster.com/product/sol-r-1-flightstick.
드라이버를 선택하고 다운로드 및 설치 절차를 포함한 지침을 따르십시오.