Questo manuale d'istruzione è fornito da trovaprezzi.it. Scopri tutte le offerte per Trust GXT 701 Ryon Rosso o cerca il tuo prodotto tra le migliori offerte di Arredamento per Ufficio

CLEVER GAMING

GAMING Trust.

RYON

ASSEMBLY GUIDE

GAMING CHAIR

Bedienungsanleitung | Mode d'emploi | Gebruikershandleiding | Manuale utente | Manual del usuario | Guia do utilizador | Brukerveiledning | Bruksanvisning | Käyttöopas | Brugsvejledning | Instrukcja obsługi | Návod k použití | Návod na používanie | Használati útmutató | Manual de utilizare | Ръководство за потребителя | Εγχειρίδιο χρήσης | Kullanıcı kılavuzu | Руководство пользователя | Uporabniški priročnik | Korisnički priručnik | Guia do usuário | Посібник користувача دليل المستخدم

FAQ

WWW.TRUST.COM/24218/FAQ

Trust International BV - Laan van Barcelona 600 - 3317DD, Dordrecht, The Netherlands

©2022 Trust All rights reserved.

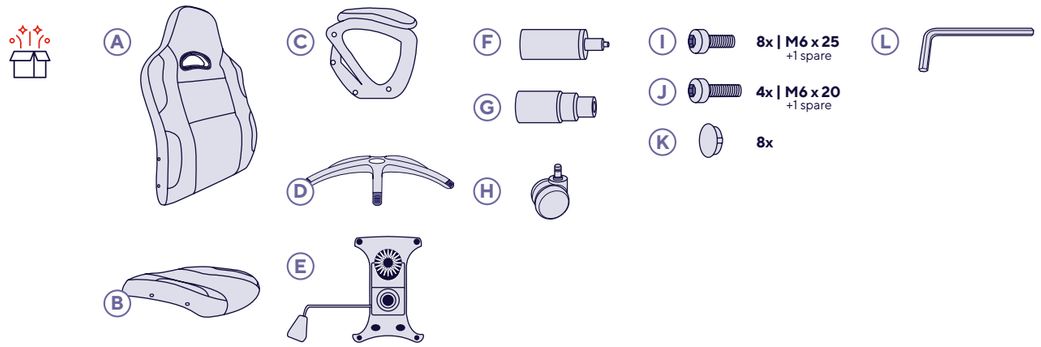
A
B
C
D
E
F
G
H
I
8x | M6 x 25
+1 spare
J
4x | M6 x 20
+1 spare
K
8x
L

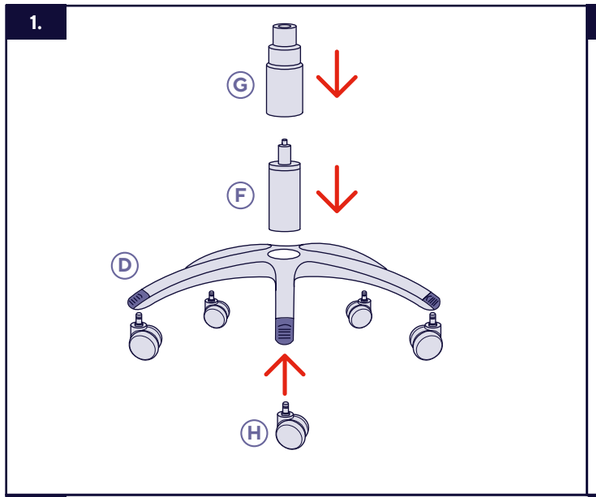
1.
G
F
D
H

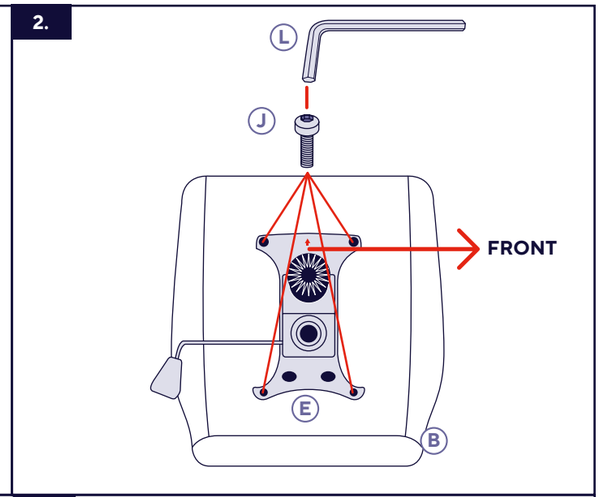
2.
L
J
FRONT
E
B

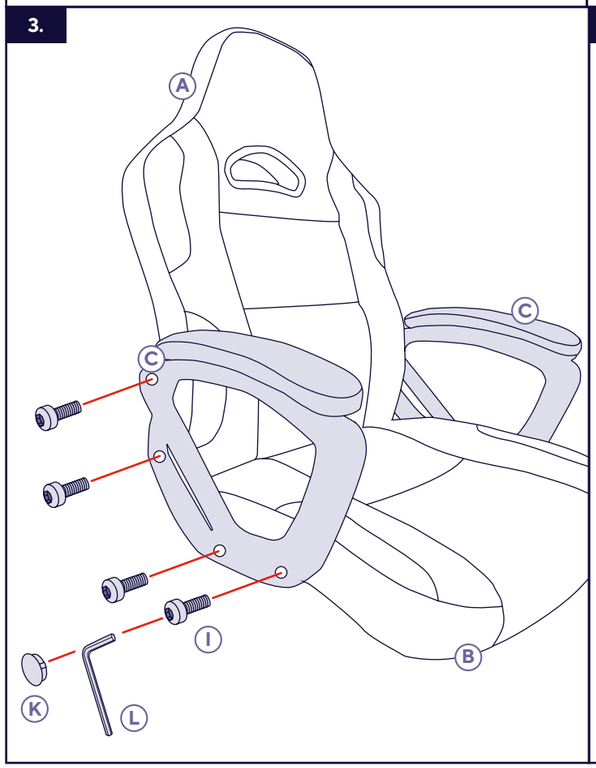
3.
A
C
C
I
B
K
L

4.

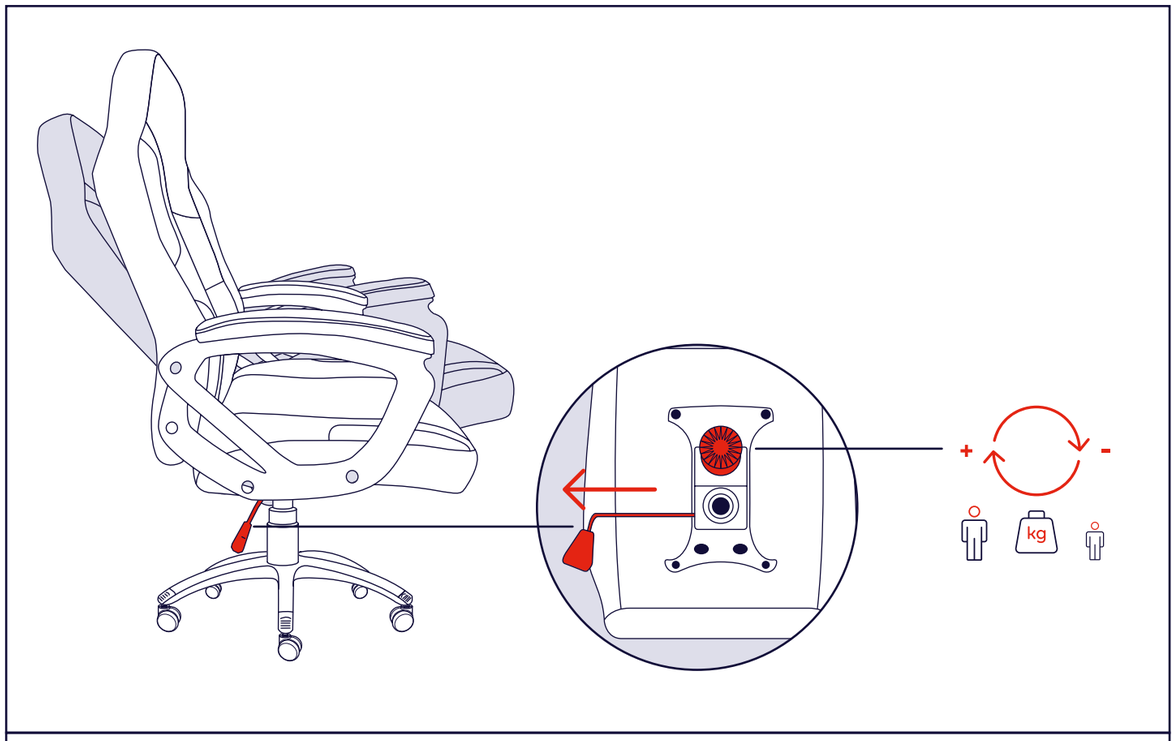
+
-
kg